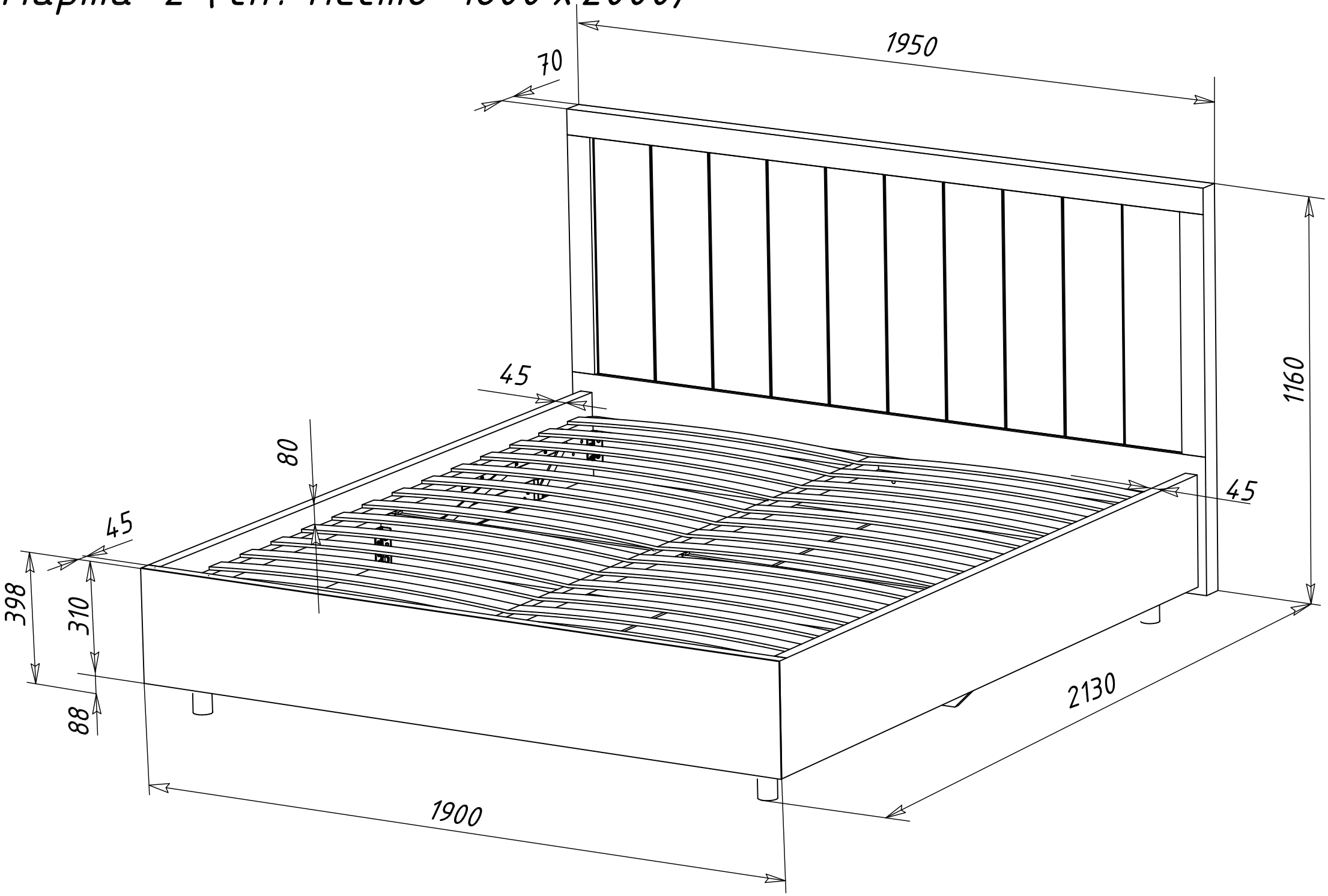Марта 2 (сп. место 1800 x 2000)