RUS Дополнительная информация

ПОРЯДОК РАБОТЫ И ЭКСПЛУАТАЦИЯ

Монтаж, демонтаж и обслуживание светодиодных светильников должны производиться при отключенном электропитании. Подключение и монтаж должны осуществляться квалифицированным электриком с допуском до 1000 В. Питающая сеть должна быть защищена от коммутационных и грозовых импульсных помех. Продукция соответствует требованиям Технических регламентов Таможенного союза: ТР ТС 004/2011, ТР ТС 020/2011 и ТР ЕАЭС 037/2016.

Распакуйте светильник и убедитесь в отсутствии механических повреждений. Убедитесь, что электропитание сети отключено.

Подключите к сети светильник, используя электрические соединительные устройства. Светильник необходимо устанавливать в тряпичных перчатках, перед установкой убедитесь, что поверхность его чистая, в противном случае протрите светильник тряпочкой, смоченной спиртом и дождитесь, чтобы поверхность стала сухой перед установкой. Эксплуатация светильника в условиях, которые отличаются от указанных на упаковке светильника и непосредственно на самом светильнике, может привести к выходу его из строя. Избегайте прямого попадания влаги.

ТРЕБОВАНИЯ БЕЗОПАСНОСТИ

Во избежание несчастных случаев, категорически ВОСПРЕЩАЕТСЯ:

- разбирать светильник при включенном электропитании;
- включать светильник в разобранном виде;
- производить монтаж и демонтаж при включенном электропитании;
- эксплуатировать светильник, имеющий механические повреждения.

ВНИМАНИЕ!

Светильник нельзя использовать для наружного освещения.
Светильник необходимо устанавливать в тряпичных перчатках.
Не рекомендуется длительное время смотреть на включенный светильник.
Не используйте светильник вблизи легковоспламеняющихся предметов.
ПИТАНИЕ СВЕТИЛЬНИКА ОТ СЕТИ 230В ПЕРЕМЕННОГО ТОКА (АС).

ОТВЕТЫ НА ЧАСТО ЗАДАВАЕМЫЕ ВОПРОСЫ

- Светильники не подходят для совместного использования с диммер-выключателями.
- Срок службы светильника более 30 000 часов.
- Внезапное отключение питания может повлиять на работу светильника. Выключите и включите светильник через пульт ДУ или настенный выключатель.

ТЕХНИЧЕСКОЕ ОБСЛУЖИВАНИЕ

В процессе эксплуатации светильника на его поверхности может скапливаться пыль, что уменьшает яркость свечения. Для очистки наружной поверхности можно использовать мягкую ткань, смоченную водой, с применением нейтральных моющих средств. Дополнительных мер обслуживания не требуется. Не допускается применение растворителей, агрессивных моющих жидкостей и абразивных материалов.

ХРАНЕНИЕ И ТРАНСПОРТИРОВКА

Транспортировка и хранение светильника должны происходить при температуре окружающей среды от -20 до +40°С и относительной влажности воздуха не более 80%. Хранение и транспортировка светильника должны осуществляться только в заводской упаковке. В процессе транспортировки и хранения не допускается воздействие на светильник и его упаковку нефтепродуктов, агрессивных веществ и сред, а также механических нагрузок. Транспортировать в заводской упаковке всеми видами транспорта в условиях транспортирования «Л» по ГОСТ 23216-78.

НЕИСПРАВНОСТИ

В случае обнаружения неисправности в работе светильника необходимо провести его демонтаж, предварительно отключив электропитание, и обратиться по адресу, указанному в разделе «Гарантийные обязательства».

Артикул	CLL56	CLL57	CLL58	CLL59
Потребляемая мощность	60 Вт	60 Вт	80 Вт	80 Вт
Напряжение питания	AC 230B	AC 230B	AC 230B	AC 230B
Частота	50 Гц	50 Гц	50 Гц	50 Гц
Коэффициент мощности	>0.9	>0.9	>0.9	>0.9
Световой поток (6 ур.)	до 3600 лм	до 3600 лм	до 5040 лм	до 5040 лм
Цветовая температура (6 ур.)	3000K/4500K/ 6500K	3000K/4500K/ 6500K	3000K/4500K/ 6500K	3000K/4500K/ 6500K
Тип светодиода	SMD 2835	SMD 2835	SMD 2835	SMD 2835

Индекс цветопередачи	≥80	≥80	≥80	≥80
Коэффициент пульсации	≤5%	≤5%	≤5%	≤5%
Срок службы	>30 000 ч	>30 000 ч	>30 000 ч	>30 000 ч
Рабочая температура	–20...+45°С	–20...+45°С	–20...+45°С	–20...+45°С
Размер светильника	380x65 мм	380x65 мм	480x65 мм	480x65 мм
Степень защиты	IP20	IP20	IP20	IP20
Цвет корпуса	черный матовый	белый матовый	черный матовый	белый матовый
Материал основания	металл	металл	металл	металл
Материал рассеивателя	пластик	пластик	пластик	пластик

Гарантийные обязательства

ИНФОРМАЦИЯ ОБ ИЗГОТОВИТЕЛЕ

Изготовитель: Zhongshan Force Lighting Factory. Address: Block B Sisha Maohui Industrial Zone, Henglan Town, Zhongshan City, Guangdong Province, China. Made in China. (Жонгшан Форс Лайтинь Фэктори. Адрес: Блок Б Шиша Маоху Индастриал Зон, Хеньлан Таун, Жонгшан Сити, Провинция Гуандун, Китай). Сделано в Китае. Импортер: ООО «Вольта». Адрес: Российская Федерация, 197198, г. Санкт-Петербург, ул. Ждановская, д. 45 литера А, помещение 60-Н, офис 14, тел.: +7 (495) 532-23-23. Дата изготовления указана на упаковке или корпусе светильника. www.luminarte.ru

ГАРАНТИЙНЫЕ ОБЯЗАТЕЛЬСТВА

Срок службы светильника более 30 000 ч при условии соблюдения потребителем правил транспортировки, хранения и установки. Гарантийный срок эксплуатации — 2 года с момента продажи через розничные сети при условии соблюдения потребителем правил транспортирования, хранения, монтажа и эксплуатации. Неправильное хранение, монтаж или использование светильника влечет за собой лишение гарантии. Возврат или замена светильника производится только при наличии целой упаковки, полной комплектации и отсутствии механических повреждений. Гарантийные обязательства выполняются Продавцом только при наличии у Покупателя кассового чека. Гарантия не распространяется на изделия, повреждённые в результате контакта продукта с жидкостями, механического воздействия и иного повреждения. К механическим повреждениям относятся нарушения целостности светильника (рассеивателя, корпуса) под воздействием кинетической энергии. В случае самостоятельного вскрытия светильника гарантия утрачивает силу. Подробную информацию о замене неисправного светильника в гарантийный период Вы можете получить по телефону: +7 (800) 555-01-23, +7 (495) 532-23-23.

Уважаемый покупатель!

Поздравляем Вас с приобретением светодиодного светильника!

Мы рады, что Вы сделали свой выбор в пользу одного из наших продуктов. При правильном использовании он прослужит Вам очень долго. Мы постоянно совершенствуем наши продукты, поэтому изменения в технические характеристики могут вноситься без дополнительного уведомления о них. Изображение на коробке может незначительно отличаться от содержимого внутри. При загрязнении светильника следует производить очистку мягкой сухой тканью без применения моющих средств или растворителей.

Пожалуйста, внимательно изучите нижеследующую информацию. Она содержит важные указания по эксплуатации.

Комплектация

Светильник светодиодный — 1 шт., основание — 1 шт., пульт управления — 1 шт., дюбель — 4 шт., винт крепления — 4 шт., инструкция — 1 шт.

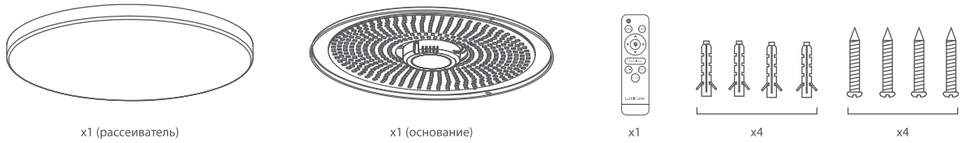

До начала работ убедитесь, что выключено электричество в цепи питания!

Подключение и монтаж, демонтаж должны осуществляться только квалифицированным специалистом!

Lumin'arte MACARON
Светильник светодиодный

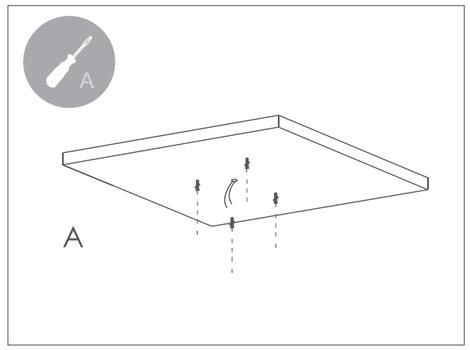

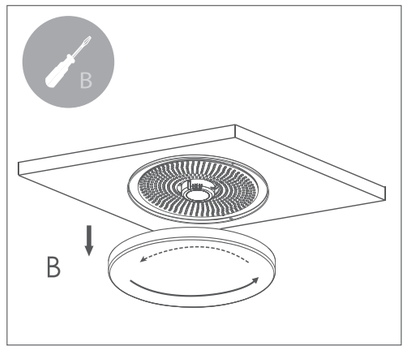

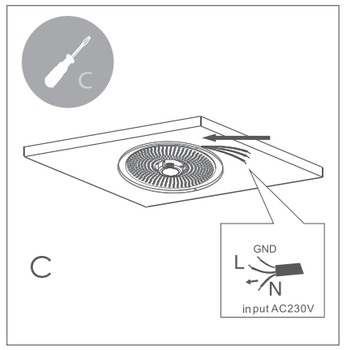

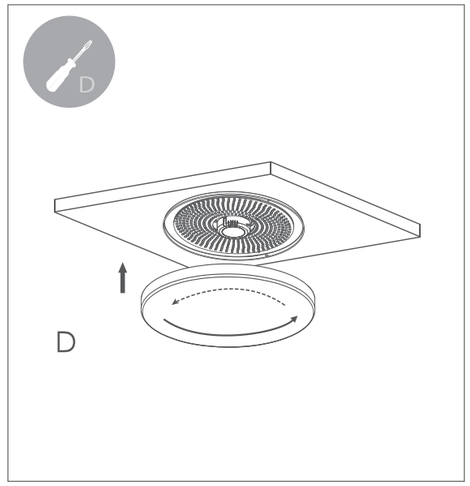

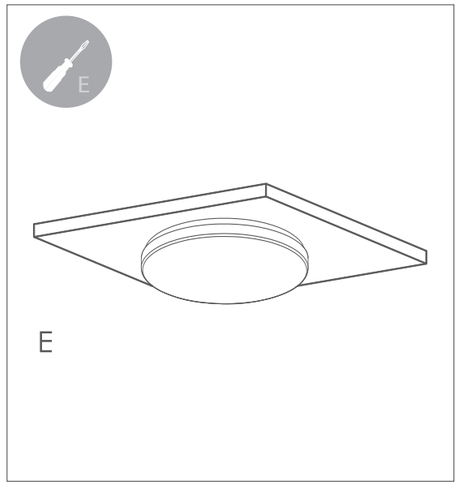

Установка элементов питания

Установите элементы питания в пульт ДУ, соблюдая полярность установки.
Тип элементов: 2 x AAA 1.5В.

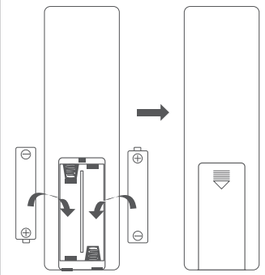

Использование пульта ДУ

При использовании пульта ДУ направляйте его на светильник. Светильник не предназначен для работы с диммируемым выключателем.

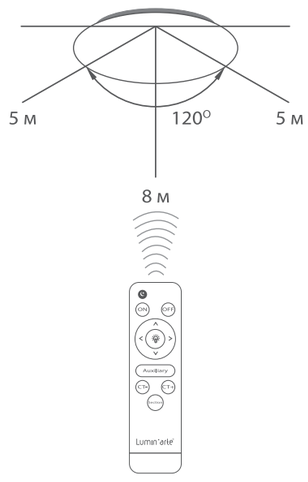

Утилизация

Светодиодные светильники CLL относятся к IV классу отходов (малоопасные отходы) и подлежат утилизации специализированными лицензированными организациями.

Функции пульта дистанционного управления

Направляйте пульт на светильник при переключении функций.

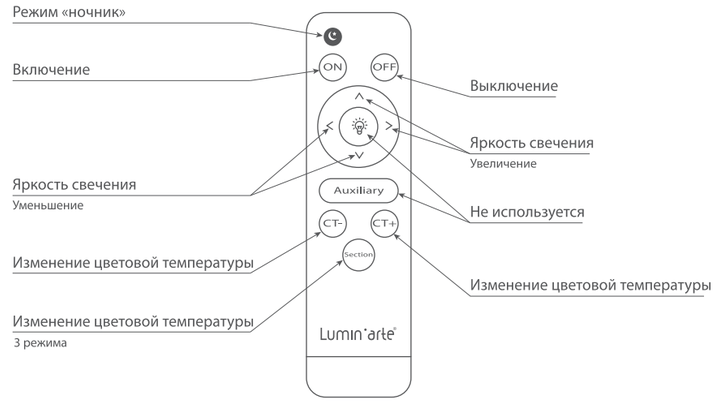

Переключение режимов через выключатель

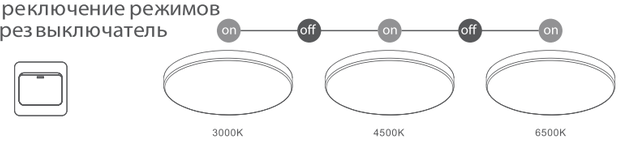

KZ

Қосымша ақпарат

ЖҰМЫС ТӘРТІБІ ЖӘНЕ ПАЙДАЛАНУ
Монтаж, демонтаж және қызмет көрсету жарықдиодты шамдар жүргізілуі тиіс ажыратылған кезде. Қосу және құрастыру жүзеге асырылуы тиіс білікті электрик рұқсатымен 1000 В дейінгі
Распакуйте шам және жоқ екеніне көз жеткізіңіз механикалық зақымдануы. Көз жеткізіңіз электрмен қоректендіру желісі ажыратылған. Қоректендіруші желі коммутациялық және найзағайлық импульстік кедергілерден қорғалуы тиіс. Өнім Кеден одағының техникалық регламенттерінің талаптарына сәйкес келеді: ТР ТС 004/2011, ТР ТС 020/2011 және ЕАЭС ТР 037/2016.
Қосыңыз желісіне шам пайдалана отырып, электр жалғастырғыш құрылғылар. Светильник қажет орнату тряпичных қолғаппен, орнату алдында көз жеткізіңіз оның беті таза, олай болмаған жағдайда сүртіңіз шам тряпочкой спиртке батырылған күтіңіз, беті құрғақ орнату алдында. Пайдалану шамның жағдайында ерекшеленеді аталған қаптамадағы шамның тікелей өзінде анықталады, шығуына әкеліп соғуы мүмкін оның істен шыққан. Сақтаныңыз тікелей тиюіне және ылғал.

ҚАУІПСІЗДІК ТАЛАПТАРЫ
Жазатайым жағдайларды болдырмау үшін, үзілді-кесілді тыйым салынады:
- бөлшектеуге шам қосылған кезде электрмен қоректендіру жұмысының есебін жасауға;
- қосуға шам бөлшектелген түрінде;
- монтаждау және бөлшектеу кезінде қосылған электрмен қоректендіру жұмысының есебін жасауға;
- пайдалануға шам бар механикалық зақымдануы.

НАЗАР АУДАРЫҢЫЗ!
Светильник үшін қолдануға болмайды, сыртқы жарықтандыру.
Светильник қажет орнату тряпичных қолғаптармен жүргізіледі.
Ұсынылмайды емес, ұзақ уақыт бойы қарауға енгізілген шам.
Пайдаланбаңыз шырақ жанында тез тұтанатын заттар.
ТАМАҚТАНУ ШАМНЫҢ ЖЕЛІДЕН 230В АЙНЫМАЛЫ ТОК (АС).

ЖИІ ҚОЙЫЛАТЫН СҰРАҚТАРҒА ЖАУАПТАР
- Шамдар жарамайды бірлесіп пайдалану үшін диммер-ажыратқыштармен.
- Қызмет мерзімі шамның 30 000 сағат.
- Кенеттен өшіру тамақтандыру әсер етуі мүмкін жұмыс шам. Қосыңыз және өшіріңіз шам арқылы қашықтан басқару құралы немесе қабырғаға ажыратқыш.

ТЕХНИКАЛЫҚ ҚЫЗМЕТ КӨРСЕТУ
Пайдалану процесінде шамның оның бетінде мүмкін скапливаться шаң, жарықтығын азайтады свечения. Үшін сыртқы бетін тазалау қолдануға болады суға батырылған жұмсақ шүберекті қолдана отырып, бейтарап жуғыш құралдар. Қосымша шараларын көрсету талап етілмейді. Қолдануға жол берілмейді еріткіштер, агрессивтік жуғыш сұйықтықтарды және абразивті материалдар.

САҚТАУ ЖӘНЕ ТАСЫМАЛДАУ
Тасымалдау және сақтау шамның жүргізілуі тиіс қоршаған ортаның температурасы –20 дан +40°С және салыстырмалы дылыққа ауаның 80% - дан асырмай. Сақтау және тасымалдау шамның жүзеге асырылуы тиіс тек зауыттық орауда. Тасымалдау және сақтау үдерісінде жол берілмейді әсер шам және оның қаптамаға мұнай өнімдерін агрессивті заттар мен орталар, сондай-ақ механикалық жүктемелер. Тасымалдау қаптамасында көліктің барлық түрлерімен жағдайында тасымалдау "Л" ГОСТ 23216-78.

АҚАУЫ
Ақаулар табылған жағдайда жұмыс шамның жүргізу қажет, оны бөлшектеу, алдын ала отключив электрмен қоректендіру және тұрғылықты мекенжай бойынша бөлімде "Кепілді міндеттемелер".

ТЕХНИКАЛЫҚ СИПАТТАМАЛАРЫ

Үлгі	CLL56	CLL57	CLL58	CLL59
Тұтыну қуаты	60 Вт	60 Вт	80 Вт	80 Вт
Қорек кернеу	AC 230B	AC 230B	AC 230B	AC 230B
Жиілігі	50 Гц	50 Гц	50 Гц	50 Гц
Қуат коэффициенті	>0.9	>0.9	>0.9	>0.9
Жарық ағыны (6 од.)	до 3600 лм	до 3600 лм	до 5040 лм	до 5040 лм
Түс температурасы (6 од.)	3000K/4500K/ 6500K	3000K/4500K/ 6500K	3000K/4500K/ 6500K	3000K/4500K/ 6500K
Түрі жарықдиодтың	SMD 2835	SMD 2835	SMD 2835	SMD 2835

Индексі цветопередачи	≥80	≥80	≥80	≥80
Берілген пульс беру коэффициенті	≤5%	≤5%	≤5%	≤5%
Қызмет мерзімі	>30 000 сағат	>30 000 сағат	>30 000 сағат	>30 000 сағат
Жұмыс температурасы	–20...+45°С	–20...+45°С	-20...+45оС	-20...+45оС
Мөлшері шамның	380x65 мм	380x65 мм	480x65 мм	480x65 мм
Қорғау дәрежесі	IP20	IP20	IP20	IP20
Корпус түсі	қара матовый	ақ матовый	қара матовый	қара матовый
Негіз материал	металл	металл	металл	металл

Кепілдік міндеттемелер

ТУРАЛЫ АҚПАРАТ ДАЙЫНДАУШЫ
Zhongshan Force жарықтандыру зауыты. Мекен-жайы: В блогы Шиша Маоху өнеркәсіптік аймағы, Хэнлан қаласы, Чжуншан қаласы, Гуандун провинциясы, Қытай). Қытайда жасалған. Жеткізушінің (Өндірушінің) тұтынушыдан талап-наразылықтады қабылдауға уәкілеттік берген заңды тұлғаның атауы мен мекен-жайы: «Леруа Мерлен Қазақстан» ЖШС, 050051, Қазақстан Республикасы, Алматы қ., Медеу ауданы, Достық даңғылы, 192/2 үй, 819, info@wolta.kz. Өндірілген күні шамның қаптамасында немесе корпусында көрсетілген. www.luminarte.ru

КЕПІЛДІК МІНДЕТТЕМЕЛЕР
Тұтынушы тасымалдау, сақтау және орнату ережелерін сақтаған жағдайда, шамның қызмет ету мерзімі 30 000 сағаттан асады. Пайдаланудың кепілдік мерзімі – 2 жыл ішінде сату арқылы бөлшек сауда желісін сақтаған жағдайда тұтынушы ережесін тасымалдау, сақтау, монтаждау және пайдалану. Дұрыс сақтау, монтаждау немесе пайдалану шамның әкеп соғады айыру кепілдік. Қайтару немесе ауыстыру шам болған кезде ғана жүргізіледі тұтас орау, толық жинақтау және механикалық зақымданулардың жоқтығына. Кепілдік міндеттемелер орындалады Сатушы болған жағдайда ғана Сатып алушыға кассалық чекті. Кепілдік бұйымдарға, нәтижесінде зақымдалған:
- контакт өнімнің сұйықтықтармен;
- механикалық ықпал ету және өзге де зақымдануы.

Механикалық зақымданудан жатады бүтіндігін бұзбай шам (рассеивателя, корпусының) әсерінен кинетикалық энергиясы. Жағдайда өз бетінше ашу шам кепілдік күшін жояды. Толық ақпаратты ауыстыру туралы ақаулы шамды кепілдік кезеңі болады wolta.ru немесе телефон арқылы қоңырау шалып: +7 (800) 555-01-23, +7 (495) 532-23-23.

Құрметті сатып алушы!

Сіздерді сатып алумен жарық диодты шамдардың!
Біз, бұл Сіз үшін дауыс бірі біздің өнімдер. Дұрыс пайдаланған кезде, ол прослужит Сізге өте ұзақ. Біз үнемі жетілдіріп отырамыз біздің өнімдер, сондықтан өзгеріс техникалық сипаттамалары енгізілуі мүмкін қосымша хабарлама. Сурет қораптағы мүмкін аздап ерекшеленуі мазмұнның ішінде. Ластанған кезде шамның тазарту қажет жұмсақ құрғақ матамен қолданусыз жуғыш құралдарды немесе еріткіштерді.

Өтінемін, оқып шығыңыз нижеследующую ақпарат. Ол маңызды пайдалану бойынша нұсқаулар.

Жинақтау

Жарықдиодты шырағдандары — 1 дана, бекіту шам — 1 дана, басқару пульті — 1 дана, дюбель 3 4 дана, бұрандалар бекіту — 4 дана, нұсқаулық — 1 дана.

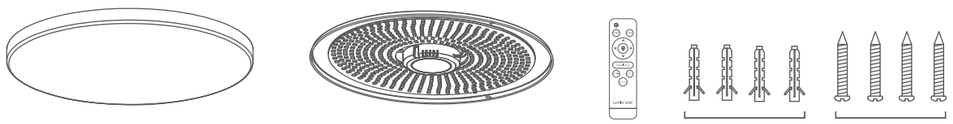

x1 (шашыратқыш) x1 (негізі) x1 x4 x4

Жұмыстар басталғанға дейін көз жеткізіңіз ажыратылған электр қоректену тізбегінде!

Қосу және монтаждау, демонтаждау ғана жүзеге асырылуға тиіс білікті маман!

Lumin'arte MACARON
Жарықдиодты шырағдандары

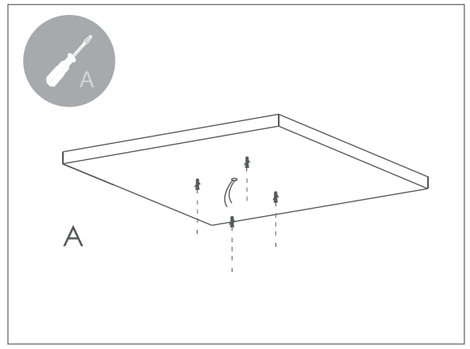

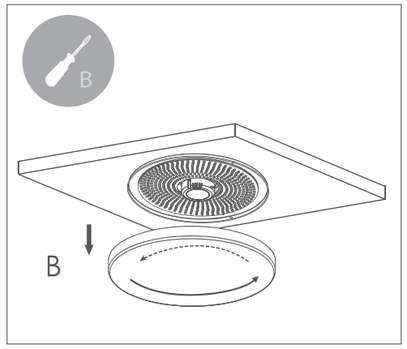

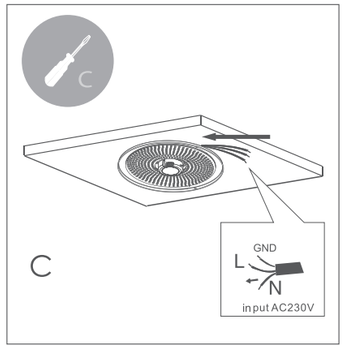

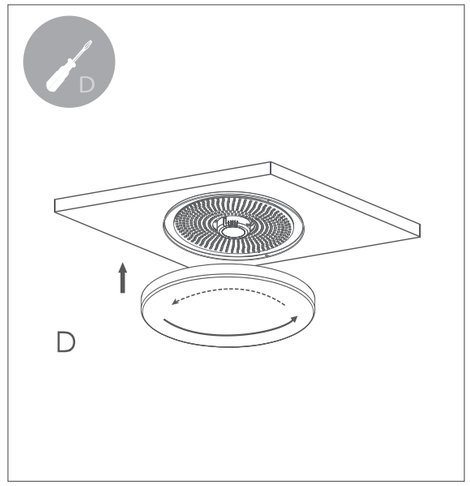

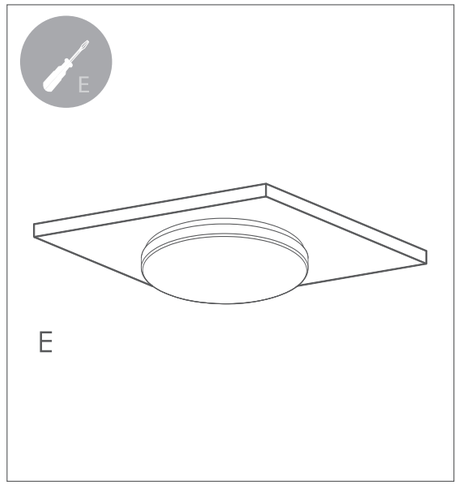

Қоректендіру элементтерін орнату

Орнату элементтері азық-пульт ДУ сақтай отырып, полярность орнату.Түрі элементтері: 2 AAA 1.5 В.

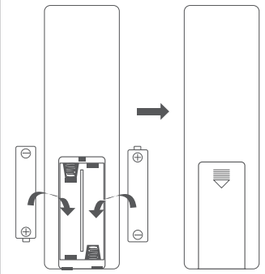

Қашықтан пайдалану әдісі

Қашықтан басқару пультін қолданған кезде, оны жақтауға бағыттаңыз. Артқы шам шамалы қосқышпен жұмыс істеуге арналған.

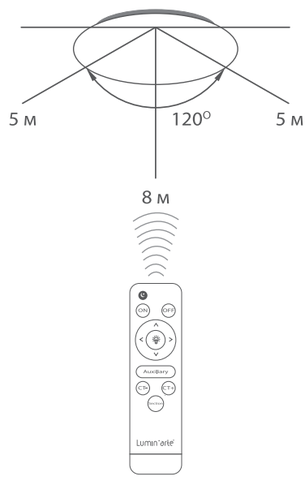

Кәдеге жарату

LED CLL шамдар IV класына жатады (аз қауіпті қалдықтар) кәдеге жаратуға жатады лицензияланған ұйымдар.

Функциялары қашықтан басқару пультінің

Бағыттаңыз пультіне арналған шам ауыстырғанда функциялар.

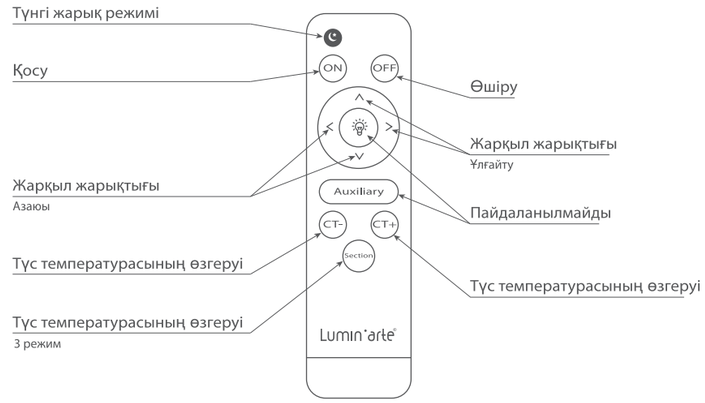
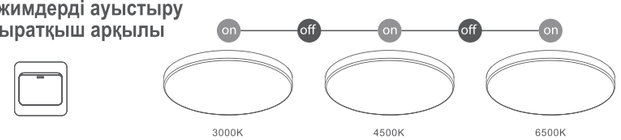
Режимдерді ауыстыру ажыратқыш арқылы