maclay®

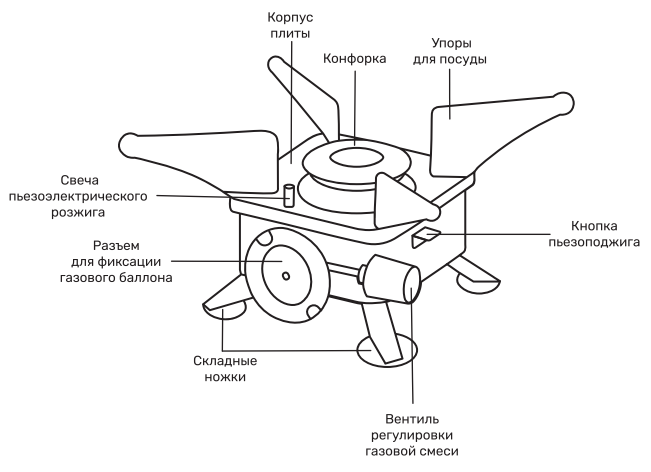

ПОРТАТИВНАЯ ГАЗОВАЯ ПЛИТА (МОДЕЛЬ 140559)

руководство по эксплуатации

Внимательно изучите данное руководство по эксплуатации для правильного, безопасного и комфортного использования изделия.

ПРАВИЛА БЕЗОПАСНОСТИ И ЭКСПЛУАТАЦИИ

- Изделие безопасно при использовании по назначению.
- Данное изделие предназначено для эксплуатации вне помещений. Запрещается использовать изделие в доме, автомобиле или палатке, так как при этом может возникнуть опасность отравления угарным газом. Даже при использовании вне помещения (особенно в условиях ограниченного пространства) необходимо следить за поступлением достаточного количества свежего воздуха.
- Изделие не предназначено для использования детьми и лицами с ограниченными физическими, сенсорными или умственными способностями, либо с недостаточным опытом или знаниями, если они не находятся под присмотром или не проинструктирован об использовании изделия лицом, ответственным за их безопасность.
- Храните плиту в недоступном для детей месте.
- Неправильная эксплуатация может стать причиной получения травм.
- Запрещается использование рядом одновременно двух и более плит.
- Показатели расхода газа и количества выделяемого тепла получены в результате расчетов и измерений, проведенных в соответствии с методикой проведения испытаний в условиях закрытых помещений.
- Запрещается пользоваться плитой, если она пропускает газ, была повреждена или имеет другие неисправности.
- Запрещается использовать плиту не по ее прямому назначению.
- Перед началом работы необходимо очистить изделие от следов грязи, пыли и налипших инородных частиц, так как они могут привести к засорению конфорки.
  Необходимо постоянно держать в чистоте вентиль регулировки газовой смеси. Недостаток подачи газа, возникающий в результате налипания пыли или других инородных частиц, может вызвать неисправности в работе устройства или стать причиной получения травм.
- Оберегайте изделие от пыли и влаги.
- Рекомендуется использовать плиту на открытом воздухе при температуре от +5 до +35 °C и скорости ветра не более 5 м/с.
- Запрещается использовать плиту более 3 часов без выключения.
- Запрещается оставлять включенную плиту без присмотра.
- Запрещается эксплуатация плиты вблизи горючих предметов и материалов, в закрытом помещении, вблизи горюче-смазочных материалов.
- Запрещается хранить газовые баллоны в местах, где температура может подниматься выше 40 °C (рядом с кухонной плитой, мангалом, фритюрницей или под прямыми солнечными лучами).
- Запрещается бросать в огонь даже пустой баллон.
- Запрещается выбрасывать пустой баллон в мусорный бак.
- Ни в коем случае не пытайтесь ремонтировать или изменять конструкцию данного изделия самостоятельно, так как это может привести не только к ухудшению эксплуатационных характеристик изделия, но и к утечке топлива.
- Ремонт изделия должны выполнять квалифицированные специалисты.
- Всегда имейте под рукой противопожарные средства.
- Во время эксплуатации и сразу после окончания работ не дотрагивайтесь до металлических частей, чтобы избежать ожогов.
- Всегда отсоединяйте газовый баллон от плиты после окончания работ. Обратите внимание, что даже после отключения газа пламя может погаснуть не сразу.

ПОДГОТОВКА ИЗДЕЛИЯ К РАБОТЕ

1. Извлеките плиту из упаковки и установите на ровной горизонтальной поверхности, разложив складные ножки. Приведите плиту в рабочее положение.

2. Перед началом работы проведите наружный осмотр плиты и газового баллона. При осмотре плиты убедитесь в отсутствии механических повреждений. При осмотре газового баллона убедитесь в отсутствии повреждений или ржавчины.
   ! Не приступайте к работе при обнаружении каких-либо неисправностей / механических повреждений.
   ! При подключении или замене газового баллона рядом не должно быть других людей.

3. Поверните вентиль регулировки газовой смеси по часовой стрелке в положение «OFF» (-).

4. Поместите ободок газового баллона в специальный разъем на плите и, держа баллон вертикально, закрутите по часовой стрелке.

5. Убедитесь в отсутствии утечки газа. Если присутствует шипящий звук, необходимо немедленно перенести устройство в хорошо проветриваемое место без источников огня поблизости, в котором можно будет определить и устранить причину утечки. Проверку устройства на утечку следует производить вне закрытого помещения и при помощи мыльного раствора, не используя огонь и пьезоподжиг.

   ! Запрещается пользоваться плитой, если она пропускает газ.

ШАГИ ПО УСТАНОВКЕ ГАЗОВОГО БАЛЛОНА:

1. Совместите паз на баллоне с фиксирующим выступом в разъеме плиты.

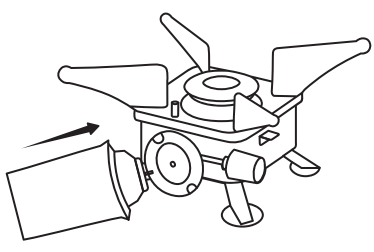

2. Закрутите баллон по часовой стрелке.

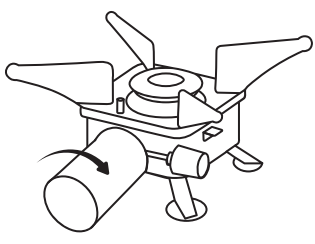

ЗАЖИГАНИЕ

1. Включите подачу газа, медленно повернув вентиль против часовой стрелки в положение «ON» (+), затем нажмите на кнопку пьезоподжига.
2. Если огонь не зажегся, повторите процедуру еще раз.

В ПРОЦЕССЕ РАБОТЫ

При необходимости отрегулируйте размер пламени с помощью вентиля, выбрав нужное положение между (-) и (+).
Необходимо учитывать, что в первые 90 секунд, пока устройство разогревае ся, пламя может быть неровным.
! Для приготовления пищи используйте посуду с диаметром дна не больше 20 см и весом не более 5 кг (5 литров).
! Следите за процессом приготовления пищи, чтобы жидкость не выливалась. Если это произошло, выключите и протрите плиту сначала влажной, а затем сухой тряпкой.

ВЫКЛЮЧЕНИЕ

1. Перекройте подачу газа, повернув вентиль по часовой стрелке в положение «OFF» (-).
2. После окончания работы отсоедините газовый баллон от плиты.

ПОСЛЕ ОКОНЧАНИЯ РАБОТЫ

1. После отсоединения газового баллона плите необходимо дать остыть.
2. Убедитесь, что на плите нет пыли или влаги. При необходимости протрите изделие сухой или слегка влажной (смоченной в воде и тщательной отжатой) тряпкой.
3. Приведите все части плиты в первоначальное положение, сложите складные ножки и поместите изделие в упаковку изготовителя.

ХРАНЕНИЕ

Хранение изделия необходимо осуществлять в упаковке изготовителя в помещениях с естественной вентиляцией при температуре от +4 до +35 °C и уровне влажности не более 70%.

УТИЛИЗАЦИЯ

Утилизация производится в соответствии с требованиями действующего законодательства государства.

Изготовитель оставляет за собой право на внесение изменений в продукцию без предварительного уведомления с целью улучшения потребительских свойств товара. Не подлежит обязательному подтверждению соответствия.

! Металлические части плиты в процессе работы нагреваются до высоких температур. При отсоединении газового баллона необходимо осторожно держать плиту за основание, чтобы избежать ожогов.

Узнайте больше
на maclay.club

ВНИМАНИЕ! Руководство по эксплуатации следует хранить в течение всего срока использования изделия.

EAC
Изготовитель: Иу Йоуда Импорт Энд Экспорт Ко., Лтд.;
Адрес изготовителя: Экономик Девелопмент Зон, Чоу Жианг Стр., Иу Сити, Чжэцзян Провинс, Китай, e-mail: 2355776150@qq.com;
Импортер: ООО "Моисей", Россия, 620010, г. Екатеринбург, ул. Черняховского, д. 86, офис 27, эл.почта: olegk5555@gmail.ru