S264X2 Novità

Estetica Selezione

EAN13: 8017709267148

Famiglia: Piano di cottura
Estetica: Selezione
Tipologia: Gas
Dimensione: 60 cm
Colore: Inox
Incasso: Tradizionale

TIPOLOGIA

- Alimentazione: Gas
- Incasso: Tradizionale
- Famiglia: Piano di cottura
- Dimensione: 60 cm
- Tipologia: Gas

ESTETICA

- Estetica: Selezione
- Colore: Inox
- Tipo inox: Satinato
- Tipo di regolazione comandi: Manopole
- N° manopole: 4
- Griglie: Piattina
- Materiale bruciatori: Alluminio
- Design: A sbalzo su top cucina
- Materiale: Inox
- Posizione comandi: Frontale
- Manopole: Restyling Selezione
- Colore manopole: Silver
- Bruciatori: Smeg Contemporanea
- Colore serigrafia: Nero

PROGRAMMI / FUNZIONI

- Numero totale di zone di cottura: 4
- Numero zone di cottura gas: 4

ZONE COTTURA

- Posizione 1° zona: Sinistra
- Posizione 3° zona: Anteriore centrale
- Tipologia 1° zona: Gas - Rapido
- Tipologia 3° zona: Gas - Ausiliario
- Potenza 1° zona: 3100 W
- Potenza 3° zona: 1100 W
- Posizione 2° zona: Posteriore centrale
- Posizione 4° zona: Destra
- Tipologia 2° zona: Gas - Semirapido
- Tipologia 4° zona: Gas - Rapido
- Potenza 2° zona: 1700 W
- Potenza 4° zona: 2600 W

CARATTERISTICHE TECNICHE

- Tipo di gas: G20 Gas naturale
- Accensione rapida sotto manopola: Sì
- Valvolatura di sicurezza: Sì

PRESTAZIONI / ETICHETTA ENERGETICA

- EE piano: 56.3
- EE zona 2: 53.6
- EE zona 1: 57.6
- EE zona 4: 57.6

COLLEGAMENTO ELETTRICO

- Dati nominali di collegamento gas: 8400 W
- Tensione (V): 220-240 V
- Tipo cavo elettrico: Monofase
- Dati nominali di collegamento elettrico: 1 W
- Frequenza: 50/60 Hz

INFORMAZIONI LOGISTICHE

- Dimensioni del prodotto (mm): 76x600x503

DOTAZIONE ACCESSORI INCLUSI

- Altri raccordi gas inclusi: Conico
- Altri ugelli gas inclusi: G30 Gas Liquido GPL

S264X2
Estetica Selezione
EAN13:
8017709267148

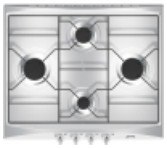

Standard: modalità di installazione, che si abbina facilmente a qualsiasi tipo di cucina.
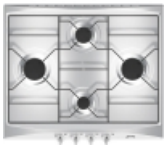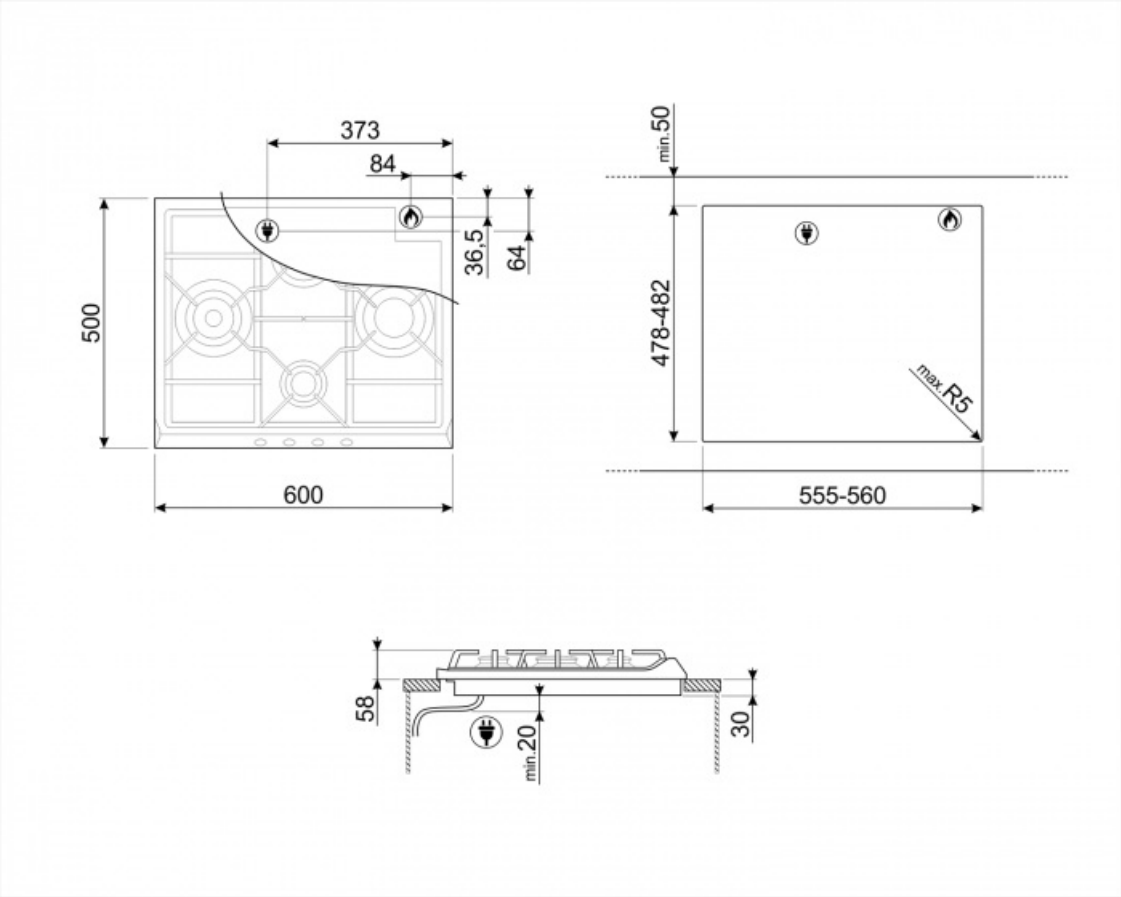
S264X2
Estetica Selezione
EAN13:
8017709267148