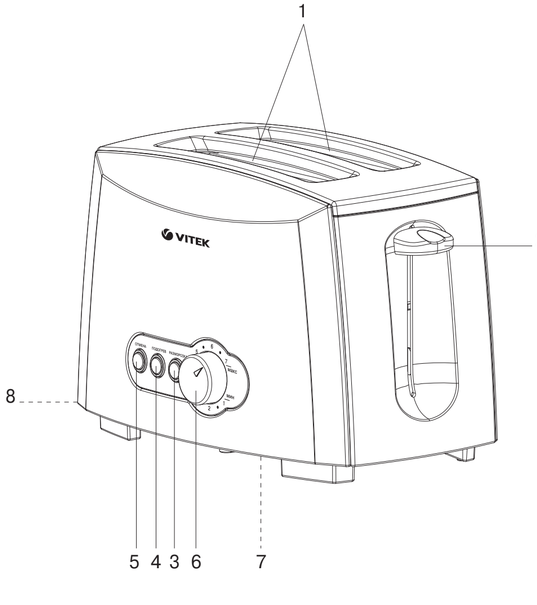

ENGLISH

TOASTER VT-7162
The toaster is intended FOR BREAD TOASTING ONLY.

DESCRIPTION
1. Slots for bread toasting
2. Carriage control lever
3. «DEFROST» button
4. «REHEAT» button
5. «CANCEL» button
6. Toasting level control knob «1- - -7»
7. Cord storage
8. Crumb tray

ATTENTION!
For additional protection it is reasonable to install a residual current device (RCD) with nominal operation current not exceeding 30 mA into the mains of the kitchen; to install RCD, contact a specialist.

SAFETY MEASURES
Before using the toaster read this instruction manual carefully and keep it for future reference.
Use the unit for intended purposes only, as specified in this instruction manual. Mishandling of the unit may lead to its breakage and cause harm to the user or his/her damage to property.
- Before switching the unit on for the first time, make sure that the mains voltage corresponds to the voltage specified on the unit body.
- The power cord is equipped with a Euro-plug; insert it into a socket that has a reliable grounding connection.
- To avoid fire, do not use adapters for connecting the unit to the mains.
- Before switching the toaster on or plugging it in, make sure that your hands are dry. (Do not touch the toaster, the power cord and power plug with wet hands.)
- Do not use the toaster outdoors.
- Place the unit on a flat steady surface.
- Provide enough space around the toaster for proper ventilation.
- Do not leave the operating unit unattended.

Attention! *Set the required toasting level correctly, the bread can catch fire if you toast it too long.*
- Do not use the toaster near curtains, walls covered with wallpapers, near clothes, kitchen towels or any other inflammable materials and any other surfaces that can be damaged by high temperature.
- Do not use the unit near hot surfaces (for instance, gas or electric stove, oven).
- Provide that the power cord does not contact with hot surfaces or sharp furniture edges.
- To avoid fire or electric shock, do not immerse the power cord, the power plug or the unit itself into water or any other liquids.
- If the unit is dropped into water:
  - do not touch the water;
  - unplug the unit immediately, only after that you may take the unit out of water;
  - apply to the authorized service center for testing or repairing the unit.
- Do not use the toaster for toasting products with too much sugar or filled with jam or marmalade.
- To avoid the risk of fire, do not put oversized food and food wrapped in metal foil package into the toaster.
- Never cover the toaster during making toasts.
- Do not remove the toasts during the unit operation.
- Do not touch hot surfaces of the toaster.

Attention! *During cooking the toasts heat up. Be careful to avoid burns.*
- Always switch the toaster off and unplug it after operation or before cleaning.
- Never pull the power cord when disconnecting the unit from the mains, take the power plug and carefully remove it from the mains socket.
- Before cleaning the toaster, make sure that it has cooled down.
- Clean the tray regularly. Provide that no crumbs accumulate on the tray.
- Do not move the toaster during operation.
- For children safety do not leave polyethylene bags used for packaging unattended.

Attention! *Do not allow children to play with polyethylene bags or packaging film.* ***Danger of suffocation!***
- Do not allow children to touch the toaster body and the power cord during operation.
- Do not leave children unattended to prevent using the unit as a toy.
- Place the unit out of reach of children during the operation and cooling down.
- This unit is not to be used by children.
- The unit is not intended to be used by people with physical, sensory or mental disabilities (including children) or by persons lacking experience or knowledge if they are not under supervision of a person who is responsible for their safety or if they are not instructed by this person on the usage of the unit.
- Never use the toaster if the power cord or the power plug is damaged, if the unit functions improperly or after it was dropped.
- If the power cord is damaged, it should be replaced by the manufacturer, a maintenance service or similar qualified personnel to avoid danger.
- Do not repair the unit by yourself. Do not disassemble the unit by yourself, if any malfunction is detected or after it was dropped, unplug the unit and apply to any authorized service center from the contact address list given in the warranty certificate and on the website www.vitek.ru.
- Transport the unit in the original package only.
- Keep the unit out of reach of children and disabled persons.

THIS UNIT IS INTENDED FOR HOUSEHOLD USE ONLY. ITS COMMERCIAL USAGE AND USAGE IN PRODUCTION AREAS AND WORK SPACES IS PROHIBITED.

CAUTION! Metal parts of the toaster heat up strongly during operation, do not touch them.

WARNING
- Never try to take jammed toasts out of the operating toaster with your hands or with a metal object, as contact of the metal object with the heating element under voltage may cause electric shock.
- Unplug the toaster from the mains, wait until it cools down and only after that remove the toasts carefully with a suitable wooden or plastic spatula.
- To avoid burns, keep your hands and other open parts of your body away from the metal parts of the toaster during the unit operation.

BEFORE THE FIRST USE
After unit transportation or storage under cold (winter) conditions, it is necessary to keep it for at least three hours at room temperature.
- Before the first use of the toaster, remove any package materials that can prevent normal operation of the unit.
- Make sure that the mains voltage corresponds to the voltage specified on the unit body.
- he unit is intended for operation in an AC power network with the frequency of 50 Hz, it does not need any additional settings to operate with the required nominal frequency.
- There is cord storage (7) on the bottom of the unit body. You can adjust the optimal power cord length by folding it in the cord storage in a corresponding way.
- Without loading toasts, plug the unit in, set the toasting level control knob (6) to the position «7» and switch the unit on by pressing the lever (2).
- During the first switching on the heating elements burn, therefore occurrence of a small amount of smoke or foreign smell is possible. It is normal.
- If necessary, switch the toaster on for several times.

TIPS
- The toasting level depends on the thickness of the bread slice, bread sort and quality. Never toast too thin or too thick slices, the thickness of the toast should not exceed 20 mm.
- If the toasts are jammed in the slot, press the «CANCEL» button (5), unplug the toaster and let it cool down. Use a suitable wooden or plastic spatula to remove the toasts. Do not touch the heating elements to avoid damaging them.

MAKING TOASTS
- Put one or two slices of bread into the slots for bread toasting (1).
- Insert the power plug into the mains socket.
- Set the required toasting level using the knob (6):
  - «1» – minimal toasting level;
  - «7» – maximal toasting level.

Notes: *Set the control knob (6) to the needed position.*
- Press the lever (2) until clamping, the «CANCEL» button (5) illumination will light up.
- When the toasts are ready, the unit will be switched off automatically, the carriage control lever (2) will return to its initial position.

«CANCEL» Button (5)
If you want to stop the toasting process, press the «CANCEL» button (5).

«REHEAT» Button (4)
You can heat up cold toasts. To do this, put the toasts into the slots for bread toasting (1) and press the carriage control lever (2) until it is locked. Press the «REHEAT» button (4), the button (4) illumination will light up. In this mode, you can heat up toasts without additional toasting.

«DEFROST» Button (3)
To toast frozen toasts, put them into the slots for bread toasting (1). Set the required toasting level with the knob (6), press the carriage control lever (2) until it is fixed and then press the «DEFROST» button (3); the button (3) illumination will light up.

CRUMB TRAY
The toaster is equipped with a crumb tray (8).
- Switch the unit off and let it cool down.
- Remove the crumb tray (8), clean it off the crumbs and install the tray back to its place.

CLEANING AND MAINTENANCE
- Before cleaning the unit, make sure that it is unplugged.
- Wait until the toaster cools down completely.
- Clean the outer surface of the toaster body with a damp cloth and then wipe it dry.
- Do not use coarse sponges, abrasives and solvents to clean the toaster.
- Remove and clean the crumb tray (8).
- Do not immerse the unit, the power cord and the power plug into water or any other liquids.
- To avoid injuries or damage of the unit, never insert foreign objects into the slots for bread toasting (1).

STORAGE
- Clean the unit before taking it away for storage.
- Wind the power cord.
- Keep the unit in a dry cool place out of reach of children and handicapped persons.

DELIVERY SET
Toaster – 1 pc.
Manual – 1 pc.
Warranty certificate – 1 pc.

SPECIFICATIONS
Power supply: 220-240 V ~ 50 Hz
Rated input power: 900 W

RECYCLING
For environment protection do not throw out the unit and the batteries (if included), do not discard the unit and the batteries with usual household waste after the service life expiration; apply to specialized centers for further recycling.
The waste generated during the disposal of the unit is subject to mandatory collection and consequent disposal in the prescribed manner.
For further information about recycling of this product apply to a local municipal administration, a disposal service or to the shop where you purchased this product.

The manufacturer preserves the right to change design, structure and specifications not affecting general principles of the unit operation without a preliminary notification due to which insignificant differences between the manual and product may be observed. If the user reveals such differences, please report them via e-mail info@vitek.ru for receipt of an updated manual.

Unit operating life is 3 years

Guarantee
Details regarding guarantee conditions can be obtained from the dealer from whom the appliance was purchased. The bill of sale or receipt must be produced when making any claim under the terms of this guarantee.

This product conforms to the EMC Directive 2014/30/EU and to the Low Voltage Directive 2014/35/EU.

РУССКИЙ

ТОСТЕР VT-7162
Тостер предназначен ТОЛЬКО ДЛЯ ПОДЖАРИВАНИЯ ЛОМТИКОВ ХЛЕБА.

ОПИСАНИЕ
1. Отверстия для тостов
2. Рычаг включения тостера
3. Кнопка «DEFROST»
4. Кнопка «REHEAT»
5. Кнопка «CANCEL»
6. Регулятор степени поджаривания тостов «1- - -7»
7. Место для намотки сетевого шнура
8. Поддон для крошек

ВНИМАНИЕ!
Для дополнительной защиты в цепи питания кухни целесообразно установить устройство защитного отключения (УЗО) с номинальным током срабатывания, не превышающим 30 мА; при установке следует обратиться к специалисту.

МЕРЫ БЕЗОПАСНОСТИ
Перед началом эксплуатации тостера внимательно прочитайте настоящее руководство и сохраните его для использования в качестве справочного материала.
Используйте устройство только по его прямому назначению, как изложено в данном руководстве. Неправильное обращение с устройством может привести к его поломке, причинению вреда пользователю или его имуществу.
- Перед первым включением устройства убедитесь в том, что напряжение электрической сети соответствует напряжению, указанному на корпусе устройства.
- Сетевой шнур снабжён «евровилкой»: включайте её в электрическую розетку, имеющую надёжный контакт заземления.
- Во избежание риска возникновения пожара не используйте переходники при подключении устройства к электрической розетке.
- Прежде чем включить тостер или вставить сетевую вилку в электрическую розетку, убедитесь в том, что ваши руки сухие. (Не прикасайтесь к тостеру, сетевому шнуру и вилке мокрыми руками).
- Не пользуйтесь тостером вне помещения.
- Устанавливайте устройство на ровной устойчивой поверхности.
- Вокруг тостера всегда должно быть достаточно места для хорошей вентиляции.
- Не оставляйте работающее устройство без присмотра.

Внимание! *Правильно устанавливайте степень поджаривания тостов, при длительном поджаривании тосты могут воспламениться.*
- Не используйте тостер рядом со шторами, близко от стен, покрытых обоями, рядом с одеждой, кухонными полотенцами или любыми другими легковоспламеняющимися материалами, а также рядом с поверхностями, которые могут быть повреждены высокой температурой.
- Не используйте устройство вблизи горячих поверхностей (например, рядом с газовой или электрической плитой, духовым шкафом).
- Не допускайте соприкосновения сетевого шнура с горячими поверхностями или острыми кромками мебели.
- Во избежание пожара или получения удара электрическим током запрещается погружать вилку сетевого шнура, сетевой шнур и сам прибор в воду или в любые другие жидкости.
- Если устройство упало в воду:
  - не прикасайтесь к воде;
  - немедленно извлеките вилку сетевого шнура из электрической розетки, и только после этого можно достать устройство из воды;
  - обратитесь в авторизованный (уполномоченный) сервисный центр для осмотра или ремонта устройства.
- Не используйте тостер для поджаривания продуктов, содержащих большое количество сахара, с начинкой в виде джема или варенья.
- Во избежание риска возгорания не помещайте в тостер продукты очень большого размера и продукты, завёрнутые в фольгу.
- Во время приготовления тостов ни в коем случае не накрывайте тостер.
- Запрещается извлекать тосты во время работы устройства.
- Не прикасайтесь к горячим поверхностям тостера.

Внимание! *В процессе приготовления тосты нагреваются. Будьте осторожны, чтобы избежать ожогов.*
- Всякий раз после окончания работы или перед чисткой обязательно выключайте тостер и отключайте его от электросети.
- Отключая устройство от электросети, никогда не тяните за сетевой шнур, возьмитесь за вилку сетевого шнура и аккуратно извлеките её из электрической розетки.
- Прежде чем приступить к чистке тостера, убедитесь в том, что он остыл.
- Регулярно очищайте поддон. Следите за тем, чтобы на поддоне не скапливались крошки.
- Не перемещайте тостер во время его работы.
- Из соображений безопасности детей не оставляйте полиэтиленовые пакеты, используемые в качестве упаковки, без присмотра.

Внимание! *Не разрешайте детям играть с полиэтиленовыми пакетами или упаковочной плёнкой.* ***Опасность удушья!***
- Не разрешайте детям прикасаться к корпусу прибора и к сетевому шнуру во время работы устройства.
- Осуществляйте надзор за детьми, чтобы не допустить использования устройства в качестве игрушки.
- Во время работы прибора и его остывания размещайте устройство в местах, недоступных для детей.
- Данное устройство не предназначено для использования детьми.
- Прибор не предназначен для использования лицами (включая детей) с пониженными физическими, сенсорными или умственными способностями или при отсутствии у них жизненного опыта или знаний, если они не находятся под присмотром или не проинструктированы об использовании прибора лицом, ответственным за их безопасность.
- Запрещается пользоваться тостером при наличии повреждений шнура питания или вилки шнура питания, если устройство работает с перебоями, а также после падения устройства.
- При повреждении шнура питания его замену во избежание опасности должны производить изготовитель, сервисная служба или подобный квалифицированный персонал.
- Запрещается самостоятельно ремонтировать прибор. Не разбирайте прибор самостоятельно, при возникновении любых неисправностей, а также после падения выключите прибор из электрической розетки и обратитесь в любой авторизованный (уполномоченный) сервисный центр по контактным адресам, указанным в гарантийном талоне и на сайте www.vitek.ru.
- Перевозите устройство только в заводской упаковке.
- Храните устройство в местах, недоступных для детей и людей с ограниченными возможностями.

ДАННЫЙ ПРИБОР ПРЕДНАЗНАЧЕН ДЛЯ ИСПОЛЬЗОВАНИЯ ТОЛЬКО В БЫТОВЫХ УСЛОВИЯХ. ЗАПРЕЩАЕТСЯ КОММЕРЧЕСКОЕ ИСПОЛЬЗОВАНИЕ И ИСПОЛЬЗОВАНИЕ ПРИБОРА В ПРОИЗВОДСТВЕННЫХ ЗОНАХ И РАБОЧИХ ПОМЕЩЕНИЯХ.

ОСТОРОЖНО! Во время работы металлические детали тостера сильно нагреваются, не прикасайтесь к ним.

ПРЕДУПРЕЖДЕНИЕ
- Никогда не пытайтесь вытащить зажатые тосты из включенного тостера руками или с помощью металлических предметов, так как соприкосновение металлического предмета с нагревательным элементом, находящимся под напряжением, может стать причиной удара электротоком.
- Отключите тостер от электрической сети, подождите, пока он остынет, и только после этого можно осторожно извлечь тосты подходящей деревянной или пластиковой лопаткой.
- Во избежание ожога не прикасайтесь руками или открытыми участками тела к металлическим деталям тостера во время его работы.

ПЕРЕД ПЕРВЫМ ИСПОЛЬЗОВАНИЕМ
После транспортировки или хранения устройства в холодных (зимних) условиях необходимо выдержать его при комнатной температуре не менее трёх часов.
- Перед первым использованием тостера удалите все упаковочные материалы, мешающие нормальной работе устройства.
- Убедитесь, что напряжение электрической сети соответствует напряжению, указанному на корпусе устройства.
- Устройство предназначено для работы в сети переменного тока с частотой 50 Гц, для работы устройства при требуемой номинальной частоте никакая настройка не требуется.
- На днище корпуса имеется место для намотки сетевого шнура (7). Подберите оптимальную длину сетевого шнура, уложив его соответствующим образом.
- Не загружая тосты, вставьте вилку сетевого шнура в электрическую розетку, установите регулятор степени поджаривания (6) в положение «7» и включите устройство, нажав на рычаг (2).
- При первом включении нагревательные элементы обгорают, поэтому возможно появление небольшого количества дыма и постороннего запаха. Это нормальное явление.
- При необходимости включите тостер несколько раз.

ПОЛЕЗНЫЕ СОВЕТЫ
- Степень поджаривания тоста зависит от его толщины, сорта и качества хлеба. Никогда не поджаривайте слишком тонкие или толстые ломтики, толщина тоста не должна превышать 20 мм.
- Если тосты застряли, нажмите на кнопку (5) «CANCEL», извлеките вилку сетевого шнура из электрической розетки и дайте тостеру остыть. Используйте подходящую деревянную или пластиковую лопатку для извлечения тостов. Не прикасайтесь к нагревательным элементам во избежание их повреждения.

ПРИГОТОВЛЕНИЕ ТОСТОВ
- Поместите один или два ломтика хлеба в отверстия для тостов (1).
- Вставьте вилку сетевого шнура в электрическую розетку.
- Установите степень поджаривания тостов регулятором (6):
  - «1» – минимальная степень поджаривания;
  - «7» – максимальная степень поджаривания.

Примечание: *Устанавливайте регулятор (6) в положение, соответствующее вашим потребностям.*
- Нажмите на рычаг (2) до его фиксации, загорится подсветка кнопки (5) «CANCEL».
- Когда тосты приготовятся, устройство автоматически отключится, рычаг (2) займёт исходное положение.

Кнопка (5) «CANCEL»
Если вы хотите прервать процесс поджаривания, нажмите на кнопку (5) «CANCEL».

Кнопка (4) «REHEAT»
Вы можете подогреть остывшие тосты. Для этого поместите тосты в отверстия для тостов (1) и нажмите на рычаг включения (2) до его фиксации. Нажмите на кнопку (4) «REHEAT», при этом загорится подсветка кнопки (4). В этом режиме тосты можно подогреть без дополнительного поджаривания.

Кнопка (3) «DEFROST»
Для поджаривания замороженных тостов, отпустите их в отверстия для тостов (1). Установите необходимую степень поджаривания регулятором (6), нажмите на рычаг включения (2) до его фиксации, затем нажмите на кнопку (3) «DEFROST», при этом включится подсветка кнопки (3).

ПОДДОН ДЛЯ СБОРА КРОШЕК
Тостер оснащён поддоном для сбора крошек (8).
- Выключите устройство и дайте ему остыть.
- Выдвиньте поддон (8), очистите его от хлебных крошек и установите на место.

ЧИСТКА И УХОД
- Перед чисткой убедитесь, что устройство отключено от сети.
- Дождитесь, когда тостер полностью остынет.
- Протрите внешнюю поверхность корпуса тостера влажной тканью, затем вытрите его насухо.
- Запрещается для чистки тостера использовать жёсткие губки, абразивные чистящие средства и растворители.
- Выньте и очистите поддон для крошек (8).
- Запрещается погружать вилку сетевого шнура, сетевой шнур и сам прибор в воду или в любые другие жидкости.
- Во избежание получения травм или повреждения устройства никогда не помещайте посторонние предметы в отверстия для тостов (1).

ХРАНЕНИЕ
- Прежде чем убрать устройство на хранение, выполните чистку устройства.
- Смотайте сетевой шнур.
- Храните устройство в сухом прохладном месте, недоступном для детей и людей с ограниченными возможностями.

КОМПЛЕКТ ПОСТАВКИ
Тостер – 1 шт.
Инструкция – 1 шт.
Гарантийный талон – 1шт.

ТЕХНИЧЕСКИЕ ХАРАКТЕРИСТИКИ
Электропитание: 220-240 В ~ 50 Гц
Номинальная потребляемая мощность: 900 Вт

УТИЛИЗАЦИЯ
В целях защиты окружающей среды, после окончания срока службы прибора и элементов питания (если входят в комплект), не выбрасывайте их вместе с обычными бытовыми отходами, передайте прибор и элементы питания в специализированные пункты для дальнейшей утилизации.
Отходы, образующиеся при утилизации изделий, подлежат обязательному сбору с последующей утилизацией в установленном порядке.
Для получения дополнительной информации об утилизации данного продукта обратитесь в местный муниципалитет, службу утилизации бытовых отходов или в магазин, где Вы приобрели данный продукт.

Производитель сохраняет за собой право изменять дизайн, конструкцию и технические характеристики, не влияющие на общие принципы работы устройства, без предварительного уведомления, из-за чего между инструкцией и изделием могут наблюдаться незначительные различия. Если пользователь обнаружил такие несоответствия, просим сообщить об этом по электронной почте info@vitek.ru для получения обновленной версии инструкции.

Срок службы устройства – 3 года

Данное изделие соответствует всем требуемым европейским и российским стандартам безопасности и гигиены.

ИЗГОТОВИТЕЛЬ: СТАР ПЛЮС ЛИМИТЕД (STAR PLUS LIMITED)
МЕСТОНАХОЖДЕНИЕ И ПОЧТОВЫЙ АДРЕС ДЛЯ СВЯЗИ:
ЮНИТ БИ 3/ЗД СИ, 15Й ЭТАЖ, КЭйСИ АБЕРдИН ХАУС, №38,
ХЕнГ ИП РОУД, ВОНГ ЧУК ХАНГ, ГОНКОНГ, КНР
ИМПОРТЕР И УПОЛНОМОЧЕННОЕ ИЗГОТОВИТЕЛЕМ ЛИЦО: ООО «ВИТЕК.РУС»
МЕСТОНАХОЖДЕНИЕ И ПОЧТОВЫЙ АДРЕС ДЛЯ СВЯЗИ:
РФ, 117452, Г. МОСКВА, ЧЕРНОМОРСКИЙ БУЛЬВАР, ДОМ 17, КОРП. 1, ЭТАЖ 4, ОФИС 401, КАБ. 1.
Тел.: +7 (499) 685-48-18, e-mail: info@vitek.ru

Ответственность за несоответствие продукции требованиям технических регламентов Таможенного союза возложена на уполномоченное изготовителем лицо.

www.vitek.ru
ТЕЛЕФОН ДЛЯ СПРАВОК: 8-800-100-18-30
СДЕЛАНО В КНР

ҚАЗАҚША

ТОСТЕР VT-7162
Тостер ТЕК НАН ТІЛІМДЕРІН ҚҰЙРУҒА ҒАНА арналған.

СИПАТТАМАСЫ
1. Тосттарға арналған саңылаулар
2. Тостерді іске қосатын өзінтірек
3. «DEFROST» батырмасы
4. «REHEAT» батырмасы
5. «CANCEL» батырмасы
6. Тосттардың қуыру дәрежесінің реттегіші «1- - -7»
7. Желі баурын орауға арналған орын
8. Қиқымдарға арналған науа

НАЗАР АУДАРЫҢЫЗ!
Қосымша сақтық мақсатында ас үй бөлмесінің қуаттандыру тізбегінде 30 мА аспайтын номиналды іске қосылу тогы бар қорғаныстық сөндіру құрылғысын (ҚСҚ) орнатқан жөн. Орнату кезінде маманның қызметіне жүгініңіз.

ҚАУІПСІЗДІК ШАРАЛАРЫ
Тостерді пайдаланбас бұрын, осы пайдалану нұсқаулығын мұқият оқып шығыңыз да, оны анықтамалық материал ретінде пайдалану үшін сақтап қойыңыз.
Құрылғыны осы басшылықта баяндалғандай, тікелей мақсаты бойынша ғана пайдаланыңыз. Құрылғыны дұрыс пайдаланбау жағдайы оның бұзылуына әкелуі немесе оны пайдаланушы немесе оның мүлкіне зиян келтіруі мүмкін.
- Құрылғыны бірінші рет қосар алдында, электр желісінің кернеуі құрылғының корпусында көрсетілген кернеуге сайкес келетінін тексеріп алыңыз.
- Желінің шнур «евровилкмен» жабдықталған; оны сенімді жерге жалғасатын электрлік розеткаға қосыңыз.
- Өрт шығу қаупін болдырмау үшін құрылғыны электр розеткасына қосар алдында жалғастырғыларды пайдаланбаңыз.
- Тостерді қосу немесе желілік шнур ашасын электр розеткасына сұғу алдында қолдарыңыз құрғақ болуы керек. (Тостерге, желі баурына және ашасына сулы қолыңыбен тиспеңіз).
- Тостерді үйден тыс пайдаланбаңыз.
- Құрылғыны біртекті ылғал сақтайтын беткеріе орнатыңыз.
- Тостердің жан-жағында жақсы желдету үшін ұрақшан жеткілікті орын болуы керек.
- Жұмыс істеп тұрған құрғалды бақылаусыз қалдырмаңыз.

Назар аударыңыз! *Тосттарды қуыру дәрежесін дұрыс белгілеңіз, ұзақ қуырған кезде тосттар тұтануы мүмкін.*
- Тостерді перделің қасында, тұсқаға жапсырылған қабырғаларға жақын, кімдердің, асүйлік сүлгілердің, және кез келген тез тұтанатын материалдардың және жоғарғы температурамен зақымдалуы мүмкін беттердің қасында пайдаланбаңыз.
- Приборды ыстық беттерге (газ немесе электр плитасы, үрмелі шкаф сияқты) жақын жерде пайдаланбаңыз.
- Желілік шнурдың ыстық беттерге немесе жиһаздың өткір жиектеріне тиюіне жол бермеңіз.
- Өрттің шығу және электр тогының соғу қаупін болдырмас үшін желілік шнур ашасын немесе құрылғының өзін суға немесе басқа да кез келген сұйықтыққа батыруға тыйым салынған.
- Егер құрылғы суға құлап кетсе:
  - суға қол тигізбеңіз;
  - дереу электр розеткасынан желі баурының ашасын электр розеткасынан дереу сыырыңыз, осыдан кейін ғана құрылғыны судан алып шығуға болады;
  - құрылғыны тексеруге немесе жөндеу үшін авторландырылған (өкілетті) қызмет көрсету орталығына хабарласыңыз.
- Тостерді құрамында қанты көп, джем немесе тосап түріндегі салмалары бар өнімдерді қуыру үшін пайдаланбаңыз.
- Өртті шығу қаупін болдырмас үшін тостерге өте үлкен көлемді өнімдер мен фольгаға оралған өнімдерді салмаңыз.
- Тосттарды дайындаған кезде ешбір жағдайда тостерді бүркен жаппаңыз.
- Қуран жұмыс істеп тұрғанда тосттарды шығаруға тыйым салынады.
- Тостердің ыстық беттеріне қол тигізбеңіз.

Назар аударыңыз! *Дайындау үдерісі кезінде тосттар қызады. Күйін қалмау үшін абай болыңыз.*
- Жұмысты аяқтаған сайын немесе тазалау алдында тостерді міндетті түрде өшіріп, оны электр желісінен ажыратыңыз.
- Құрылғыны электр желісінен ажыратқан кезде, ешқашан желі шнурынан тартпаңыз, оны желілік шнур ашасынан тартуды да электр розеткасынан абайлап сырып алыңыз.
- Тостерді тазалауға дейін оның суығанын тексеріп алыңыз.
- Астауды мезгілінде тазартып тұрыңыз. Табандық үстінде қоқымдардың жинақтап қалмауын қадағалап отырыңыз.
- Тостерді жұмыс істеп тұрған кезінде тасымалдамаңыз.
- Балалардың қауіпсіздігі үшін орама ретінде пайдаланылатын, полиэтилен пакеттерді қадағалаусыз қалдырмаңыз.

Назар аударыңыз! *Балаларға полиэтилен пакеттерімен немесе қаптама үлдірімен ойнауға рұқсат етпеңіз.* ***Тұншығу қаупі!***
- Құрылғы жұмыс істеп тұрған кезде балалардың құрандың корпусы мен желілік баурына тиюіне рұқсат етпеңіз.
- Құрылғыны ойыншық ретінде пайдалануын болдырмау үшін, балаларды қадағалаңыз.
- Аспап жұмыс істеген және салқындаған уақытта оны балалардың қолы жетпейтін жерде орналастырыңыз.
- Берілген құрылғы балалардың пайдалануына арналмаған.
- Дене, жүйке немесе сана мүмкіндіктері төмендетілген тұлғалардың (балаларды қоса алғанда) немесе оларда тәжірибесі немесе білімі болмаса, егер олар бақыланбаса немесе олардың қауіпсіздігі үшін жауап беретін тұлғаның аспапты пайдалану туралы нұсқаулықтар берілген болмаса, аспап оларды пайдалануына арналмаған.
- Желі бауы немесе жөлі баурының ашасы зақымдалса, егер құрылғы істеп тұрғанда, істемей немесе балмалы бұлікті маман ауыстыруы тиіс.
- Аспапты өздігінен жөндеуге тыйым салынады. Өздігіңіздің құрылғыны бөлшектемеңіз, кез келген ақау шыққан жағдайда, сондай-ақ құрылғы құланған жағдайда құрылғыны розеткадан алып тастаңыз да, байланысу мекенжайлары бойынша кепілдеме талонында көрсетілген кез келген авторланған (уәкілетті) сервистік орталыққа, және www.vitek.ru сайтына жүгініңіз.
- Құранды тек зауыт қаптамасында ғана тасымалдаңыз.
- Құранды балалардың және мүмкіндіктері шектеулі адамдардың қолы жетпейтін жерде сақтаңыз.

ОСЫ ҚҰРАЛ ТЕК ТҰРМЫСТЫҚ ЖАҒДАЙЛАРДА ПАЙДАЛАНУҒА АРНАЛҒАН. ӨНДІРІСТІК АЙМАҚТАР МЕН ЖҰМЫС ҮЙ-ЖАЙЛАРЫНДА АСПАПТЫ ПАЙДАЛАНУҒА ЖӘНЕ КОММЕРЦИЯЛЫҚ ПАЙДАЛАНУҒА ТЫЙЫМ САЛЫНАДЫ.

АБАЙЛАҢЫЗ! Жұмыс істеу кезінде тосттардың металл бөлшектері қатты қызады, оларға қол тигізбеңіз.

ЕСКЕРТУ
- Қосулы тұрған тосттердің ішінде қысылып қалған тосттарды қолмен немесе бөлгіш бір металл затты пайдаланып алып шығуға тырыспаңыз, себебі металл заттары кернеуі бар қыздырғыш элементте тиген кезде электр тогының соғу қаупі орын алады.
- Тостерді желіден ажыратыңыз, оны салқындатып алыңыз, содан кейін ғана тиісті ағаш немесе пластик қалақшаны пайдаланып, тосттарды сақтықпен шығарыңыз.
- Күйік шалмас үшін қолмен немесе дененің ашық жерлерінен тостер жұмыс істеп тұрған кезде оның металл бөліктеріне тиіп кетпеңіз.

АЛҒАШ ПАЙДАЛНАР АЛДЫНДА
Құрылғыны суық (қысқы) жағдайларда тасымалдағанда немесе сақтағанан кейін оны бөлме температурасында үш сағаттан кем емес ұзақыт бойы ұстау керек.
- Тостерді алғаш пайдаланар алдында құрылғының қалпытты жұмысына кедергі келтіретін, барлық қаптама материалдарын алып тастаңыз.
- Электр желісінің кернеуі құрылғы корпусында көрсетілген кернеуге сайкес келетініне көз жеткізіңіз.
- Құран жиілігі 50 Гц айналмалы ток желісінде жұмыс істеуге арналған, құрылғыны талап етілген номиналдық жиілікте жұмыс істеуі үшін ешқандай баптау талап етілмейді.
- Корпустың түбінде желі баурын орайтын орын (7) бар. Желілік шын үшін қолайды ұзындықты таңдап, оны тиісті орынына орналдырыңыз.
- Тосттарды жүктемей, желілік бауды ажыратқын электрлік ашалыққа салыңыз, қуыру дәрежесі реттегішін (6) «7» күйіне белгілеңз және интирректі (2) басып, құрылғыны іске қосыңыз.
- Алғашқы іске қосқанда қыздырғыш элементтер күйеді, сондықтан біршама түтіннің көлемі және бөтен иіс пайда болуы мүмкін. Бұл қалыпты құбылыс.
- Қажет болғанда тостерді бірнеше рет қосыңыз.

ПАЙДАЛЫ КЕҢЕСТЕР
- Тосттың қуыру дәрежесі оның қалыңдығына, сұрыпына және наннның сапасына байланысты болады. Өте жұқа немесе өте қалың тілімдерді ешқашан қуырмаңыз, тост қалыңдығы 20 мм аспауы керек.
- Егер тосттар қыстырылып қалса, (5) «CANCEL» батырмасын басып, желілік шнур ашасын электр розеткасынан сырып, тосттарды суығанын күтіңіз. Тосттарды шығарып алу үшін қолайлы ағаш немесе пластик қалақшаны пайдаланыңыз. Қыздырғыш элементтердің бүлінуін болдырмас үшін оларға тиспеңіз.

ТОСТТАРДЫ ӘЗІРЛЕУ
- Наннның бір немесе екі тілімін тосттарға арналған саңылауға салыңыз (1).
- Желілік бауды әйбәттігін электрлік ашалыққа салыңыз.
- Реттегіштің (6) көмегімен тосттарды қуыру деңгейін орнатыңыз:
  - «1» – минималдық қуыру дәрежесі;
  - «7» – максималдық қуыру деңгейі.

Ескертпе: *Реттеешін (6) өз талабыңызға сай күйге орнатыңыз.*
- Іске қосатын интиректі (2) оп тірелгенге дейін басыңыз, сол кезде «CANCEL» батырмасының (5) көмекспілеу жанады.
- Тосттар әзір болғанда, құрылғы автоматты түрде сөнеді, інтиректе (2) бастапқы күйге қайтады.

«CANCEL» батырмасы (5)
Егер сіз қуыру процесін тоқтатқыңыз келсе, (5) «CANCEL» батырмасын басыңыз.

«REHEAT» батырмасы (4)
Сіз суып қалған тосттарды қыздыра аласыз. Бұл үшін тосттарға арналған саңылауларға (1) тосттарды орналастырыңыз және бекітілгенге дейін қосу интирегін (2) басыңыз. Қыздыру «Reheat» түймесін (4) басыңыз, бұл кезде «REHEAT» батырмасының (4) жарығы жанады. Бұл режимде тосттарды қосымша қуырмай қыздыруға болады.

«DEFROST» батырмасы (3)
Тоңазытылған тосттарды қуыру үшін, оларды тосттарға арналған саңылауларға (1) салыңыз. Құрылғы дәрежесін реттегішпен (6) қуырудың қажетті деңгейін орнатыңыз, бекітілгенге дейін іске қосу интирегін (2) басыңыз, осыдан кейін «DEFROST» (3) батырмасын басыңыз – бұл жағдайда түйме (3) жарықтамасы жанады.

ҚОҚЫМДАРҒА ЖИНАУҒА АРНАЛҒАН ТАБАНДЫҚ
Тостер қоқымдарды жинауға арналған астаумен (8) жабдықталған.
- Құрылғыны сөндіріп, оны суытыңыз.
- Табандықты (8) шығарып алыңыз, қоқымдарды алып тастаңыз да табандықты орнына орнатыңыз.

ТАЗАЛАУ ЖӘНЕ КҮТІМ
- Тазалау алдында құрылғыны желіден ажыратыңыз.
- Тостердің толық салқындауын күтіңіз.
- Тостер корпусының сыртқы бетін дымқыл матамен сүртіңіз, содан кейін оны құрғатып сүртіңіз.
- Тостерді тазалау үшін қатты ысқыштарды, абразивтік тазалайтын құралдарды және ерітіншілерді пайдалануға тыйым салынады.
- Қиқымдарға арналған астауды (8) шығарыңыз және тазартыңыз.
- Желілік бауды әйбәттегін, желілік бауды және ашалтын өзін суға немесе кез-келген сұйықтықтарға салуға тыйым салынады.
- Жарақат алуға немесе құрылғы бұзылуына жол бермеу үшін ешқашан тосттарға арналған саңылауларға (1) бөтен заттарды салмаңыз.

САҚТАУ
- Құралды сақтауға салу алдында құралды тазалау керек.
- Желілік бауды ораңыз.
- Құралды құрғақ салқын, балалар және мүмкіндіктері шектеулі адамдардың қолы жетпейтін жерде сақтау керек.

ЖЕТКІЗІЛІМ ЖИЫНТЫҒЫ
Тостер – 1 дн.
Кепілдік талоны – 1 дн.

ТЕХНИКАЛЫҚ СИПАТТАМАЛАРЫ
Электр қуаттандырыу: 220-240 В ~ 50 Гц
Номиналды тұтыну қуаты: 900 Вт

ҚАЙТА ӨҢДЕУ
Қоршаған ортаны қорғау мақсатында, аспаптың және қуаттандыру элементтерінің (егер жинақтың құрамына кірсе) қызмет ету мерзімі аяқталғанан кейін, оларды күнделікті тұрмыстық қалдықтармен бірге тастауға болмайды, аспап пен қуаттандыру элементтерін ары қарай кәдеге асыру үшін маманданданған орындарға өткізу керек.
Бұйымдарды қайта өңдеу кезінде пайда болатын қалдықтар белгіленген тәртіп бойынша кәлесі қайта өңделетін міндетті жинауға жатады.
Берілген өнімді қайта өңдеу туралы қосымша ақпаратты алу үшін жергілікті муниципалитетке, тұрмыстық қалдықтарды қайта өңдеу қызметіне немесе берілген өнімді Сіз сатып алған дүкенге хабарласыңыз.

*Дайындаушы аспапты жақсарту мақсатында, алдын-ала хабарламай, аспаптың дизайнын, конструкциясын және оның жұмыс қағидатына әсер ететін техникалық сипаттарын өзгерту құқығын өзіне қалдырады, соған байланысты нұсқаулық пен бұ

УКРАЇНСЬКА

ТОСТЕР VT-7162
Тостер призначений ТІЛЬКИ ДЛЯ ПІДСМАЖУВАННЯ СКИБОЧОК ХЛІБА.

ОПИС
1. Отвори для тостів
2. Важіль увімкнення тостера
3. Кнопка «DEFROST»
4. Кнопка «REHEAT»
5. Кнопка «CANCEL»
6. Регулятор ступеня підсмажування тостів «1» - - «7»
7. Місце для намотування мережного шнура
8. Піддон для крихт

УВАГА!
Для додаткового захисту в ланцюзі живлення кухні доцільно встановити пристрій захисного вимкнення (ПЗВ) з номінальним струмом спрацьовування, що не перевищує 30 мА; при установленні слід звернутися до фахівця.

ЗАХОДИ БЕЗПЕКИ
Перед початком експлуатації тостера уважно прочитайте це керівництво та збережіть його для використання як довідковий матеріал.
Використовуйте пристрій тільки за його прямим призначенням, як викладено у цьому керівництві. Неправильне поводження з пристроєм може призвести до його поломки, до заподіяння шкоди користувачеві або його майну.
- Перед першим вмиканням пристрою переконайтеся, що напруга електричної мережі відповідає напрузі, вказаній на корпусі пристрою.
- Мережний шнур забезпечений «євровилкою»; вмикайте її в електричну розетку, що має надійний контакт заземлення.
- Щоб уникнути ризику виникнення пожежі, не використовуйте перехідники при підмиканні пристрою до електричної розетки.
- Перш ніж увімкнути тостер або вставити вилку шнура в електричну розетку, переконайтеся, що ваші руки сухі. (Не торкайтеся до тостера, мережного шнура та вилки мокрими руками).
- Не користуйтеся тостером поза приміщенням.
- Встановлюйте пристрій на рівній стійкій поверхні.
- Навколо тостера завжди має бути достатньо місця для хорошої вентиляції.
- Не залишайте працюючий пристрій без нагляду.

Увага! *Правильно встановлюйте ступінь підсмажування тостів, при тривалому підсмажуванні тости можуть спалахнути.*
- Не використовуйте тостер поруч зі шторами, поблизу стін, покритих шпалерами, поруч з одягом, кухонними рушниками, будь-якими іншими легкозаймистими матеріалами або поруч з поверхнями, які можуть бути пошкоджені високою температурою.
- Не використовуйте пристрій поблизу гарячих поверхонь (наприклад, поруч з газовою або електричною плитою, духовою шафою).
- Не допускайте зіткнення мережного шнура з гарячими поверхнями та гострими скрайками меблів.
- Щоб уникнути пожежі або отримання удару електричним струмом, забороняється занурювати вилку мережного шнура, мережний шнур та сам пристрій у воду або в будь-які інші рідини.
- Якщо пристрій впав у воду:
  - не торкайтеся води;
  - негайно витягніть вилку мережного шнура з електричної розетки, і лише після цього можна дістати пристрій з води;
  - зверніться до авторизованого (уповноваженого) сервісного центру для огляду або ремонту пристрою.
- Не використовуйте тостер для підсмажування продуктів, що містять велику кількість цукру, з начинкою у вигляді джему або варення.
- Щоб уникнути ризику загоряння, не поміщайте у тостер продукти дуже великого розміру та продукти, загорнуті у фольгу.
- Під час приготування тостів не в якому разі не накривайте тостер.
- Забороняється виймати тости під час роботи пристрою.
- Не торкайтеся гарячих поверхонь тостера.

Увага! *У ході приготування тости нагріваються. Будьте обережні, щоб уникнути опіків.*
- Кожного разу після закінчення роботи або перед чищенням обов'язково вимикайте тостер та вимикайте його з електромережі.
- Вимикаючи пристрій з електромережі, ніколи не смикайте за мережний шнур, візьміться за вилку мережного шнура та акуратно витягніть її з електричної розетки.
- Перш ніж почати чищення тостера, переконайтеся, що він остигнув.
- Регулярно очищайте піддон. Наглядайте за тим, щоб на піддоні не скупчувалися крихти.
- Не перемішуйте тостер під час його роботи.
- З міркувань безпеки дітей не залишайте поліетиленові пакети, що використовуються як упаковка, без нагляду.

Увага! *Не дозволяйте дітям грати з поліетиленовими пакетами або пакувальною плівкою.* ***Загроза задуху!***
- Не дозволяйте дітям торкатися корпусу пристрою та мережного шнура під час роботи пристрою.
- Здійснюйте нагляд за дітьми, щоб не допустити використання пристрою як іграшки.
- Під час роботи пристрою та його остигання розміщайте пристрій у місцях, недоступних для дітей.
- Цей пристрій не призначений для використання дітьми.
- Пристрій не призначений для використання особами (включаючи дітей) зі зниженими фізичними, сенсорними або розумовими здібностями або при відсутності у них життєвого досвіду або знань, якщо вони не знаходяться під контролем або не проінструктовані щодо використання пристрою особою, відповідальною за їх безпеку.
- Забороняється користуватися тостером при наявності пошкоджень шнура живлення або вилки шнура живлення, якщо пристрій працює з перебоями, а також після падіння пристрою.
- При пошкодженні шнура живлення його заміну, щоб уникнути небезпеки, мають робити виробник, сервісна служба або подібний кваліфікований персонал.
- Забороняється самостійно ремонтувати пристрій. Не розбирайте пристрій самостійно, при виникненні будь-яких несправностей, а також після падіння пристрою вимкніть пристрій з електричної розетки та зверніться до будь-якого авторизованого (уповноваженого) сервісного центру за контактною адресою, вказаною у гарантійному талоні та на сайті www.vitek.ru.
- Переконайте пристрій лише у заводській упаковці.
- Зберігайте пристрій у місцях, недоступних для дітей та людей з обмеженими можливостями.

ЦЕЙ ПРИСТРІЙ ПРИЗНАЧЕНИЙ ДЛЯ ВИКОРИСТАННЯ ЛИШЕ У ПОБУТОВИХ УМОВАХ. ЗАБОРОНЯЄТЬСЯ КОМЕРЦІЙНЕ ВИКОРИСТАННЯ ТА ВИКОРИСТАННЯ ПРИСТРОЮ У ВИРОБНИЧИХ ЗОНАХ ТА РОБОЧИХ ПРИМІЩЕННЯХ.

ОБЕРЕЖНО! Під час роботи металеві деталі тостера сильно нагріваються, не торкайтеся них.

ПОПЕРЕДЖЕННЯ
- Ніколи не намагайтеся витягнути затиснуті тости з ввімкненого тостера руками або за допомогою металевих предметів, так як зіткнення металевого предмета з нагрівальним елементом, що знаходиться під напругою, може стати причиною ураження електричним струмом.
- Вимкніть тостер з електричної мережі, зачекайте, поки він остигне, і тільки після цього можна обережно витягти тости відповідною дерев'яною або пластиковою лопаткою.
- Щоб уникнути опіку, не торкайтеся руками або відкритими ділянками тіла металевих деталей тостера під час його роботи.

ПЕРЕД ПЕРШИМ ВИКОРИСТАННЯМ
Після транспортування або зберігання пристрою в холодних (зимових) умовах необхідно витримати його при кімнатній температурі не менше трьох годин.
- Перед першим використанням тостера видаліть всі пакувальні матеріали, що заважають нормальній роботі пристрою.
- Переконайтеся, що напруга електричної мережі відповідає напрузі, вказаній на корпусі пристрою.
- Пристрій призначений для роботи в мережі змінного струму з частотою 50 Гц, для роботи пристрою при потрібної номінальної частоті ніяке настроювання не потребується.
- На днищі корпусу є місце для намотування мережного шнура (7). Підберіть оптимальну довжину мережевого шнура, уклавши його відповідним чином.
- Не завантажуючи тости, вставте вилку мережного шнура в електричну розетку, установіть регулятор ступеня підсмажування (6) у положення «7» та увімкніть пристрій, натиснувши на важіль (2).
- При першому виткані нагрівальні елементи обгорають, тому може з'явитися незначна кількість диму та сторонського запаху. Це нормальне явище.
- При необхідності увімкніть тостер декілька разів.

КОРИСНІ ПОРАДИ
- Ступінь підсмажування тосту залежить від його товщини, сорту та якості хліба. Ніколи не підсмажуйте занадто тонкі або товсті скибочки, товщина тосту не має перевищувати 20 мм.
- Якщо тости застрягли, натисніть на кнопку (5) «CANCEL», витягніть вилку мережного шнура з електричної розетки та дайте тостеру остигнути. Використовуйте відповідну дерев'яну або пластикову лопатку для виймання тостів. Не торкайтеся нагрівальних елементів, щоб уникнути їх пошкодження.

ПРИГОТУВАННЯ ТОСТІВ
- Помістіть один або дві скибочки хліба в отвори для тостів (1).
- Вставте вилку мережного шнура в електричну розетку.
- Установіть ступінь підсмажування тостів регулятором (6):
  - «1» – мінімальний ступінь підсмажування;
  - «7» – максимальний ступінь підсмажування.

Примітка: *Встановлюйте регулятор (6) у положення, відповідне вашим потребам.*
- Натисніть на важіль (2) до його фіксації, засвітиться підсвічування кнопки (5) «CANCEL».
- Коли тости приготуються, пристрій автоматично вимкнеться, важіль (2) займе вихідний стан.

Кнопка (5) «CANCEL»
Якщо ви хочете перервати процес підсмажування, натисніть на кнопку (5) «CANCEL».

Кнопка (4) «REHEAT»
Ви можете підігріти остиглі тости. Для цього помістіть тости в отвори для тостів (1) та натисніть на важіль підсмажування (2) до його фіксації. Натисніть на кнопку (4) «REHEAT», при цьому засвітиться підсвічування кнопки (4). В цьому режимі тости можна підігріти без додаткового підсмажування.

Кнопка (3) «DEFROST»
Для підсмажування заморожених тостів опустіть їх в отвори для тостів (1). Установіть необхідний ступінь підсмажування регулятором (6), натисніть на важіль увімкнення (2) до його фіксації, потім натисніть на кнопку (3) «DEFROST», при цьому засвітиться підсвічування кнопки (3).

ПІДДОН ДЛЯ ЗБИРАННЯ КРИХОТ
Тостер забезпечений піддоном для збирання крихот (8).
- Вимкніть пристрій та дайте йому остигнути.
- Витягніть піддон (8), очистіть його від хлібних крихот та встановіть на місце.

ЧИЩЕННЯ ТА ДОГЛЯД
- Перед чищенням переконайтеся, що пристрій вимкнений з електромережі.
- Дочекайтеся, коли тостер повністю остигне.
- Протріть зовнішню поверхню корпусу тостера вологою тканиною, потім витріть насухо.
- Забороняється для чищення тостера використовувати жорсткі губки, абразивні очищувальні засоби та розчинники.
- Вийміть та очистіть піддон для крихот (8).
- Забороняється занурювати вилку мережного шнура, мережний шнур та сам пристрій у воду або у будь-які інші рідини.
- Щоб уникнути отримання травм або пошкодження пристрою ніколи не вставляйте жодні сторонні предмети в отвори для тостів (1).

ЗБЕРІГАННЯ
- Перш ніж забрати пристрій на зберігання, виконайте чищення пристрою.
- Змотайте мережний шнур.
- Зберігайте пристрій у сухому прохолодному місці, недоступному для дітей та людей з обмеженими можливостями.

КОМПЛЕКТ ПОСТАЧАННЯ
Тостер – 1 шт.
Інструкція – 1 шт.
Гарантійний талон – 1шт.

ТЕХНІЧНІ ХАРАКТЕРИСТИКИ
Електроживлення: 220-240 В ~ 50 Гц
Максимальна споживана потужність: 900 Вт

УТИЛІЗАЦІЯ

Для захисту навколишнього середовища після закінчення терміну служби пристрою та елементів живлення (якщо входять до комплекту) не викидайте їх разом зі звичайними побутовими відходами, передайте пристрій та елементи живлення у спеціалізовані пункти для подальшої утилізації.
Відходи, що утворюються при утилізації виробів, підлягають обов'язковому збору з подальшою утилізацією установленим порядком. Для отримання додаткової інформації про утилізацію даного продукту зверніться до місцевого муніципалітету, служби утилізації побутових відходів або до крамниці, де Ви придбали цей продукт.

Виробник зберігає за собою право змінювати дизайн, конструкцію та технічні характеристики, які не впливають на загальні принципи роботи пристрою, без попереднього повідомлення, через що між інструкцією та виробом можуть спостерігатися незначні відмінності. Якщо користувач виявив такі невідповідності, просимо повідомити про це по електронній пошті info@vitek.ru для отримання оновленої версії інструкції.

Термін служби пристрою – 3 роки

Гарантія
Докладні умови гарантії можна отримати в дилера, що продав дану апаратуру. При пред'явленні будь-якої претензії протягом терміну дії даної гарантії варто пред'явити чек або квитанцію про покупку.

Даний продукт відповідає вимогам Директиви 2014/30/ЄС щодо електромагнітної сумісності та Директиви 2014/35/ЄС щодо низьковольтного обладнання.

КЫРГЫЗ

ТОСТЕР VT-7162
Тостер НАН КЕСИМДЕРИН КУУРУУГА ГАНА арналган.

СЫПАТТАМА
1. Тосттор үчүн тешиктер
2. Тосттоо иштетүү калтери
3. «DEFROST» баскычы
4. «REHEAT» баскычы
5. «CANCEL» баскычы
6. Тосттоду кууру деңгээлинин жөндөгүчү «1» - - «7»
7. Шнур оропчуу жер
8. Күкүмдөр үчүн табасы

КӨҢҮЛ БУРУНУЗ!
Кошумча коргоону үчүн электр тармагында потенциалдуу иштеткен тогу 30 мА ашыбаган короот өчүрүүчү аспабын орнотуунуу максатта үйдөгүнүн электр иштетүүсү үчүн адиске кайрылыңыз.

КООПСУЗДУК ЧАРАЛАРЫ
Электр шайманды пайдалануудан мурун ушул колдонмону көчүп көп окуп чыгып, аны мамылмат катары сактап алыңыз.
Букмөө нускамада көрсөтүлгөн максатта гана пайдалануу керек. Букмөө туура эмес пайдалансаңыз, ал тез бузулуп, сизге же мүлкүңүзгө залакасы тийип калышы мүмкүн.
- Шайманды биринчи иштетүүнүн алдында анын корпусунда жазылган чыңалуунун электр тармагынын чыңалуусуна шайлык болгонун текшерип алыңыз.
- Электр шнуру «европалык сайгычы» менен жабылган; анны бекем жердетүү контакты бар розеткасына туташтырыңыз.
- Өрт коркунучун жоюу үчүн аспапты электр розеткасына туташтырганда кошуучу тузулмелерди колдонбоңуз.
- Тосттун иштетүү же кубаттуулуу сайгычын электр розеткасына сайгыдан алдында колунуз кургак болгонун текшериңиз сальныз. (Тосттун, электр шнуру менен кубаттуулуу сайгычын суу колунуз менен тийбеңиз).
- Тосттун имаратканын сыртында колдонбоңуз.
- Тузмекти тегиз туруктуу беттерге коюңуз.
- Жакшы вентиляция үчүн тосттордун жанында ар дайым жетиштүү бош жер болуу зарыл.
- Иштеп турган шайманды кароосуз калтырбаңыз.

Көңүл буруңуз! *Тосттөрдүн кууру мөөнөтүн туура коюңуз, өтө көп кууруланган тосттор жалындап кетүү мүмкүн.*
- Тосттөрдү пардалардын жанында, өзүн чаптаган дубалдарга жакын, ашкана супту же башка ар түрдөгү күкүнөмүн рушникин, будь-якими іншими легкозаймистими матеріалами або поруч з поверхнями, які можуть бути пошкоджені високою температурою.
- Не використовуйте пристрій поблизу гарячих поверхонь (наприклад, поруч з газовою або електричною плитою, духовою шафою).
- Не допускайте зіткнення мережного шнура з гарячими поверхнями та гострими скрайками меблів.
- Щоб уникнути пожежі або отримання удару електричним струмом, забороняється занурювати вилку мережного шнура, мережний шнур та сам пристрій у воду або в будь-які інші рідини.
- Якщо пристрій впав у воду:
  - не торкайтеся води;
  - негайно витягніть вилку мережного шнура з електричної розетки, і лише після цього можна дістати пристрій з води;
  - зверніться до авторизованого (уповноваженого) сервісного центру для огляду або ремонту пристрою.
- Не використовуйте тостер для підсмажування продуктів, що містять велику кількість цукру, з начинкою у вигляді джему або варення.
- Щоб уникнути ризику загоряння, не поміщайте у тостер продукти дуже великого розміру та продукти, загорнуті у фольгу.
- Під час приготування тостів ні в якому разі не накривайте тостер.
- Забороняється виймати тости під час роботи пристрою.
- Не торкайтеся гарячих поверхонь тостера.

Увага! *У ході приготування тости нагріваються. Будьте обережні, щоб уникнути опіків.*
- Кожного разу після закінчення роботи або перед чищенням обов'язково вимикайте тостер та вимикайте його з електромережі.
- Вимикаючи пристрій з електромережі, ніколи не смикайте за мережний шнур, візьміться за вилку мережного шнура та акуратно витягніть її з електричної розетки.
- Перш ніж почати чищення тостера, переконайтеся, що він остигнув.
- Регулярно очищайте піддон. Наглядайте за тим, щоб на піддоні не скупчувалися крихти.
- Не перемішуйте тостер під час його роботи.
- З міркувань безпеки дітей не залишайте поліетиленові пакети, що використовуються як упаковка, без нагляду.

Увага! *Не дозволяйте дітям грати з поліетиленовими пакетами або пакувальною плівкою.* ***Загроза задуху!***
- Не дозволяйте дітям торкатися корпусу пристрою та мережного шнура під час роботи пристрою.
- Здійснюйте нагляд за дітьми, щоб не допустити використання пристрою як іграшки.
- Під час роботи пристрою та його остигання розміщайте пристрій у місцях, недоступних для дітей.
- Цей пристрій не призначений для використання дітьми.
- Пристрій не призначений для використання особами (включаючи дітей) зі зниженими фізичними, сенсорними або розумовими здібностями або при відсутності у них життєвого досвіду або знань, якщо вони не знаходяться під контролем або не проінструктовані щодо використання пристрою особою, відповідальною за їх безпеку.
- Забороняється користуватися тостером при наявності пошкоджень шнура живлення або вилки шнура живлення, якщо пристрій працює з перебоями, а також після падіння пристрою.
- При пошкодженні шнура живлення його заміну, щоб уникнути небезпеки, мають робити виробник, сервісна служба або подібний кваліфікований персонал.
- Забороняється самостійно ремонтувати пристрій. Не розбирайте пристрій самостійно, при виникненні будь-яких несправностей, а також після падіння пристрою вимкніть пристрій з електричної розетки та зверніться до будь-якого авторизованого (уповноваженого) сервісного центру за контактною адресою, вказаною у гарантійному талоні та на сайті www.vitek.ru.
- Переконайте пристрій лише у заводській упаковці.
- Зберігайте пристрій у місцях, недоступних для дітей та людей з обмеженими можливостями.

ЦЕЙ ПРИСТРІЙ ПРИЗНАЧЕНИЙ ДЛЯ ВИКОРИСТАННЯ ЛИШЕ У ПОБУТОВИХ УМОВАХ. ЗАБОРОНЯЄТЬСЯ КОМЕРЦІЙНЕ ВИКОРИСТАННЯ ТА ВИКОРИСТАННЯ ПРИСТРОЮ У ВИРОБНИЧИХ ЗОНАХ ТА РОБОЧИХ ПРИМІЩЕННЯХ.

ОБЕРЕЖНО! Під час роботи металеві деталі тостера сильно нагріваються, не торкайтеся них.

ПОПЕРЕДЖЕННЯ
- Ніколи не намагайтеся витягнути затиснуті тости з ввімкненого тостера руками або за допомогою металевих предметів, так як зіткнення металевого предмета з нагрівальним елементом, що знаходиться під напругою, може стати причиною ураження електричним струмом.
- Вимкніть тостер з електричної мережі, зачекайте, поки він остигне, і тільки після цього можна обережно витягти тости відповідною дерев'яною або пластиковою лопаткою.
- Щоб уникнути опіку, не торкайтеся руками або відкритими ділянками тіла металевих деталей тостера під час його роботи.

ПЕРЕД ПЕРШИМ ВИКОРИСТАННЯМ
Після транспортування або зберігання пристрою в холодних (зимових) умовах необхідно витримати його при кімнатній температурі не менше трьох годин.
- Перед першим використанням тостера видаліть всі пакувальні матеріали, що заважають нормальній роботі пристрою.
- Переконайтеся, що напруга електричної мережі відповідає напрузі, вказаній на корпусі пристрою.
- Пристрій призначений для роботи в мережі змінного струму з частотою 50 Гц, для роботи пристрою при потрібної номінальної частоті ніяке настроювання не потребується.
- На днищі корпусу є місце для намотування мережного шнура (7). Підберіть оптимальну довжину мережевого шнура, уклавши його відповідним чином.
- Не завантажуючи тости, вставте вилку мережного шнура в електричну розетку, установіть регулятор ступеня підсмажування (6) у положення «7» та увімкніть пристрій, натиснувши на важіль (2).
- При першому виткані нагрівальні елементи обгорають, тому може з'явитися незначна кількість диму та сторонського запаху. Це нормальне явище.
- При необхідності увімкніть тостер декілька разів.

КОРИСНІ ПОРАДИ
- Ступінь підсмажування тосту залежить від його товщини, сорту та якості хліба. Ніколи не підсмажуйте занадто тонкі або товсті скибочки, товщина тосту не має перевищувати 20 мм.
- Якщо тости застрягли, натисніть на кнопку (5) «CANCEL», витягніть вилку мережного шнура з електричної розетки та дайте тостеру остигнути. Використовуйте відповідну дерев'яну або пластикову лопатку для виймання тостів. Не торкайтеся нагрівальних елементів, щоб уникнути їх пошкодження.

ПРИГОТУВАННЯ ТОСТІВ
- Помістіть один або дві скибочки хліба в отвори для тостів (1).
- Вставте вилку мережного шнура в електричну розетку.
- Установіть ступінь підсмажування тостів регулятором (6):
  - «1» – мінімальний ступінь підсмажування;
  - «7» – максимальний ступінь підсмажування.

Примітка: *Встановлюйте регулятор (6) у положення, відповідне вашим потребам.*
- Натисніть на важіль (2) до його фіксації, засвітиться підсвічування кнопки (5) «CANCEL».
- Коли тости приготуються, пристрій автоматично вимкнеться, важіль (2) займе вихідний стан.

Кнопка (5) «CANCEL»
Якщо ви хочете перервати процес підсмажування, натисніть на кнопку (5) «CANCEL».

Кнопка (4) «REHEAT»
Ви можете підігріти остиглі тости. Для цього помістіть тости в отвори для тостів (1) та натисніть на важіль підсмажування (2) до його фіксації. Натисніть на кнопку (4) «REHEAT», при цьому засвітиться підсвічування кнопки (4). В цьому режимі тости можна підігріти без додаткового підсмажування.

Кнопка (3) «DEFROST»
Для підсмажування заморожених тостів опустіть їх в отвори для тостів (1). Установіть необхідний ступінь підсмажування регулятором (6), натисніть на важіль увімкнення (2) до його фіксації, потім натисніть на кнопку (3) «DEFROST», при цьому засвітиться підсвічування кнопки (3).

ПІДДОН ДЛЯ ЗБИРАННЯ КРИХОТ
Тостер забезпечений піддоном для збирання крихот (8).
- Вимкніть пристрій та дайте йому остигнути.
- Витягніть піддон (8), очистіть його від хлібних крихот та встановіть на місце.

ЧИЩЕННЯ ТА ДОГЛЯД
- Перед чищенням переконайтеся, що пристрій вимкнений з електромережі.
- Дочекайтеся, коли тостер повністю остигне.
- Протріть зовнішню поверхню корпусу тостера вологою тканиною, потім витріть насухо.
- Забороняється для чищення тостера використовувати жорсткі губки, абразивні очищувальні засоби та розчинники.
- Вийміть та очистіть піддон для крихот (8).
- Забороняється занурювати вилку мережного шнура, мережний шнур та сам пристрій у воду або у будь-які інші рідини.
- Щоб уникнути отримання травм або пошкодження пристрою ніколи не вставляйте жодні сторонні предмети в отвори для тостів (1).

ЗБЕРІГАННЯ
- Перш ніж забрати пристрій на зберігання, виконайте чищення пристрою.
- Змотайте мережний шнур.
- Зберігайте пристрій у сухому прохолодному місці, недоступному для дітей та людей з обмеженими можливостями.

КОМПЛЕКТ ПОСТАЧАННЯ
Тостер – 1 шт.
Інструкція – 1 шт.
Гарантійний талон – 1шт.

ТЕХНІЧНІ ХАРАКТЕРИСТИКИ
Електроживлення: 220-240 В ~ 50 Гц
Максимальна споживана потужність: 900 Вт

УТИЛІЗАЦІЯ

Для захисту навколишнього середовища після закінчення терміну служби пристрою та елементів живлення (якщо входять до комплекту) не викидайте їх разом зі звичайними побутовими відходами, передайте пристрій та елементи живлення у спеціалізовані пункти для подальшої утилізації.
Відходи, що утворюються при утилізації виробів, підлягають обов'язковому збору з подальшою утилізацією установленим порядком. Для отримання додаткової інформації про утилізацію даного продукту зверніться до місцевого муніципалітету, служби утилізації побутових відходів або до крамниці, де Ви придбали цей продукт.

Виробник зберігає за собою право змінювати дизайн, конструкцію та технічні характеристики, які не впливають на загальні принципи роботи пристрою, без попереднього повідомлення, через що між інструкцією та виробом можуть спостерігатися незначні відмінності. Якщо користувач виявив такі невідповідності, просимо повідомити про це по електронній пошті info@vitek.ru для отримання оновленої версії інструкції.

Термін служби пристрою – 3 роки

Гарантія
Докладні умови гарантії можна отримати в дилера, що продав дану апаратуру. При пред'явленні будь-якої претензії протягом терміну дії даної гарантії варто пред'явити чек або квитанцію про покупку.

Даний продукт відповідає вимогам Директиви 2014/30/ЄС щодо електромагнітної сумісності та Директиви 2014/35/ЄС щодо низьковольтного обладнання.

ROMÂNĂ

PRĂJITOR DE PÂINE VT-7162
Prăjitorul de pâine este destinat DOAR PENTRU PRĂJIREA FELIILOR DE PÂINE.

DESCRIERE
1. Deschideri pentru tosturi
2. Pârghie pentru prăjitor de pâine
3. Buton «DEFROST»
4. Buton «REHEAT»
5. Buton «CANCEL»
6. Regulatorul gradului de rumenire al tosturilor «1» - - «7»
7. Loc pentru înfăşurarea cablului de alimentare
8. Tavă pentru fărâmituri

ATENŢIE!
Pentru protecţie suplimentară este recomandabilă instalarea unui disjunctor de protecţie (ECB) cu curent nominal nu mai mare de 30 mA în circuitul de alimentare electrică a bucătăriei; pentru instalarea ECB adresaţi-vă unui specialist.

MĂSURI DE SIGURANŢĂ
Înainte de a utiliza prăjitorul de pâine, vă rugăm să citiţi cu atenţie acest manual şi să îl păstraţi pentru utilizare în calitate de material de referinţă.
Utilizaţi dispozitivul doar conform destinaţiei sale, cum este descris în prezenta instrucţiune. Manipularea necorespunzătoare poate duce la defectarea dispozitivului sau poate cauza daune utilizatorului sau bunurilor acestuia.
- Înainte de a porni aparatul pentru prima dată, asiguraţi-vă că tensiunea din reţea corespunde tensiunii indicate pe corpul dispozitivului.
- Cablul electric este dotat cu o fişă de tip «euro-; conectaţi-o la priză electrică cu contact sigur cu pământul.
- Pentru a evita riscul de incendiu, nu folosiţi adaptoare când conectaţi dispozitivul la o priză electrică.
- Înainte de a conecta prăjitorul de pâine sau a introduce fişa cablului de alimentare în priza electrică, asiguraţi-vă că mâinile Dvs. sunt uscate. (Nu atingeţi prăjitorul de pâine, cablul de alimentare şi fişa cablului de alimentare cu mâinile ude).
- Nu utilizaţi prăjitorul de pâine în afara încăperilor.
- Amplasaţi dispozitivul pe o suprafaţă plană şi stabilă.
- În jurul toasterului întotdeauna trebuie să fie un spaţiu suficient pentru o ventilaţie bună.
- Nu lăsaţi dispozitivul în funcţiune fără supraveghere.

Atenţie! *Setaţi corect gradul de prăjire a tosturilor, în timpul prăjirii îndelungate tosturile se pot aprinde.*
- Nu folosiţi prăjitorul de pâine lângă perdele, în apropierea pereţilor acoperiţi cu tapete, lângă haine, prosoape de bucătărie sau oricare alte materiale uşor inflamabile, precum şi în apropierea suprafeţelor care pot fi deteriorate la temperaturi ridicate.
- Nu utilizaţi dispozitivul în apropierea suprafeţelor fierbinţi (de exemplu, în apropierea aragazului sau a plitei electrice, cuptorului).
- Nu lăsaţi cablul de alimentare să intre în contact cu suprafeţele fierbinţi sau muchiile ascuţite ale mobilei.
- Pentru a reduce riscul de incendiu sau de şoc electric, nu introduceţi fişa cablului de alimentare, cablul de alimentare sau aparatul în apă sau în alte lichide.
- Dacă dispozitivul a căzut în apă:
  - nu atingeţi apa;
  - extrageţi imediat cablul de alimentare de la priza electrică şi numai atunci puteţi scoate dispozitivul din apă;
  - Contactaţi un centru de service autorizat pentru examinarea sau repararea dispozitivului.
- Nu utilizaţi prăjitorul de pâine pentru prăjirea produselor care conţin o cantitate mare de zahăr, cu umplutură de tip gem sau dulceaţă.
- Pentru a evita riscul de incendiu nu introduceţi în prăjitorul de pâine produse de dimensiuni foarte mari şi produse învelite în folie.
- Nu acoperiţi prăjitorul de pâine în timpul prăjirii tosturilor.
- Nu scoateţi toasturile în timpul funcţionării dispozitivului.
- Nu atingeţi suprafeţele fierbinţi ale prăjitorului de pâine.

Atenţie! *În procesul pregătirii pâinea se încălzeşte. Fiţi atenţi pentru a evita arsurile.*
- De fiecare dată după utilizare sau înainte de curăţare opriţi prăjitorul de pâine şi deconectaţi-l de la reţeaua electrică.
- Când deconectaţi dispozitivul de la reţea, nu trageţi niciodată de cablul de alimentare, trageţi fişa cablului de alimentare şi scoateţi-o cu grijă din priza electrică.
- Înainte de a începe curăţirea prăjitorului de pâine, asiguraţi-vă că acesta s-a răcit.
- Curăţaţi în mod regulat tava. Asiguraţi-vă că fărâmiturile nu se colectează pe tavă.
- Nu mişcaţi toasterul în timpul funcţionării lui.
- Din motive de siguranţă a copiilor, nu lăsaţi pungile de polietilenă folosite ca ambalaj fără supraveghere.

Atenţie! *Nu permiteţi copiilor să se joace cu pungile de polietilenă sau peliculele de ambalare.* ***Pericol de sufocare!***
- Nu permiteţi copiilor să atingă corpul dispozitivul şi cablul de alimentare în timpul funcţionării dispozitivului.
- Supravegheaţi copiii pentru a preveni utilizarea dispozitivului în calitate de jucărie.
- În timp ce aparatul funcţionează sau se răceşte, aşezaţi-l într-un loc inaccesibil pentru copii.
- Acest dispozitiv nu este destinat utilizării de către copii.
- Dispozitivul nu este destinat utilizării de către persoane (inclusiv copii) cu abilităţi fizice, senzoriale sau mentale reduse sau dacă nu au experienţă sau cunoştinţe, dacă aceştea nu sunt sub control sau instruiţi cu privire la utilizarea dispozitivului de către persoana responsabilă de siguranţa acestora.
- Se interzice utilizarea prăjitorului de pâine în cazul deteriorării cablului de alimentare sau a fişei cablului de alimentare, dacă dispozitivul funcţionează cu întreruperi, precum şi după căderea dispozitivului.
- În cazul deteriorării cablului de alimentare, pentru a evita pericolul, acesta trebuie înlocuit de către producător, agentul de deservire sau personal cu calificare corespunzătoare.
- Nu reparaţi dispozitivul de sine stătător. Nu decomandaţi dispozitivul de sine stătător, în caz de apariţie a oricăror defecţiuni, precum şi după căderea dispozitivului, deconectaţi dispozitivul şi adresaţi-vă la orice centrul autorizat (împuternicit) de service la adresele de contact specificate în certificatul de garanţie şi pe site-ul www.vitek.ru.
- Transportaţi dispozitivul doar în ambalajul original.
- Păstraţi dispozitivul în locuri inaccesibile pentru copii şi persoane cu dizabilităţi.

PREZENTUL DISPOZITIVUL ESTE DESTINAT DOAR PENTRU UZ ÎN CONDIŢII CASNICE. ESTE INTERZISĂ UTILIZAREA COMERCIALĂ ŞI UTILIZAREA DISPOZITIVULUI ÎN ZONELE DE PRODUCŢIE ŞI ÎNCĂPERILE DE LUCRU.

ATENŢIE! În timpul funcţionării părţile metalice ale prăjitorului de pâine se încălzesc foarte tare, nu le atingeţi.

AVERTIZARE
- Nu încercaţi niciodată să scoateţi tosturile prinse din prăjitorul de pâine inclus cu mâinile sau folosind orice obiect metalic, deoarece contactul obiectului metalic cu elementul de încălzire aflat sub tensiune poate provoca un şoc electric.
- Deconectaţi prăjitorul de pâine de la priză, aşteptaţi ca aparatul să se răcească şi apoi luaţi cu grijă tostul cu o spatulă potrivită din lemn sau plastic.
- Pentru a evita arsurile, nu atingeţi părţile metalice ale prăjitorului de pâine cu mâinile sau părţile deschise ale corpului în timp ce acesta funcţionează.

ÎNAINTE DE PRIMA UTILIZARE
După transportarea sau depozitarea dispozitivului în condiţii reci (de iarnă) este necesar să-l menţineţi la temperatura camerei timp de cel puţin trei ore.
- Înainte de a utiliza aparatul pentru prima dată, îndepărtaţi toate ambalajele care interferează cu funcţionarea normală a acestuia.
- Asiguraţi-vă că tensiunea din reţeaua electrică corespunde tensiunii indicate pe corpul dispozitivului.
- Dispozitivul este destinat funcţionării la o reţea de curent alternativ cu o frecvenţă de 50 Hz, nu este necesară nicio setare pentru funcţionarea dispozitivului la frecvenţa nominală necesară.
- În partea inferioară a carcasei, există un loc pentru înfăşurarea cablului de alimentare (7). Alegeţi lungimea optimă a cablului de alimentare, aranjându-l în mod corespunzător.
- Fără încărcarea tosturilor, introduceţi fişa cablului de alimentare într-o priză electrică, setaţi regulatorul de prăjire (6) în poziţia «7» şi porniţi dispozitivul prin apăsarea pârghiei (2).
- La prima pornire, elementele de încălzire ard, astfel încât poate exista o cantitate mică de fum şi miros străin. Acest lucru este normal.
- Dacă este necesar, porniţi prăjitorul de pâine de mai multe ori.

SFATURI UTILE
- Gradul de prăjire a tostului depinde de grosimea acestuia, tipul şi calitatea pâinii. Nu prăjiţi niciodată feliile prea subţiri sau groase, grosimea tostului nu trebuie să depăşească 20 mm.
- Dacă tosturile sunt blocate, apăsaţi butonul de anulare (5) «Cancel», scoateţi fişa de la priza electrică şi lăsaţi prăjitorul de pâine să se răcească. Utilizaţi o spatulă de lemn sau de plastic corespunzătoare pentru a scoate tosturile. Nu atingeţi elementele de încălzire pentru a evita deteriorarea acestora.

PREGĂTIREA TOSTURILOR
- Aşezaţi una sau două felii de pâine în deschiderile pentru tosturi (1).
- Introduceţi fişa cablului de alimentare în priza electrică.
- Setaţi gradul de prăjire a tosturilor cu regulatorul (6):
  - «1» – gradul minim de prăjire;
  - «7» – gradul maxim de prăjire.

Remarcă: *Setaţi regulatorul (6) în poziţia potrivită necesităţilor Dvs.*
- Apăsaţi pârghia (2) până când se blochează, se va aprinde iluminarea butonului (5) «CANCEL».
- Atunci când tosturile sunt gătite, dispozitivul se va opri automat, pârghia (2) îşi va lua poziţia iniţială.

Butonul (5) «CANCEL»
Dacă doriţi să opriţi procesul de rumenire, apăsaţi butonul (5) «CANCEL».

Butonul (4) «REHEAT»
Puteţi încălzi tosturile răcorite. Pentru aceasta puneţi tosturile în orificiile pentru tosturi (1) şi apăsaţi pârghia de pornire (2) până la fixarea acesteia. Apăsaţi butonul (4) «REHEAT», în acest caz se va aprinde iluminarea butonului (4). În acest mod tosturile poat fi încălzite fără rumenire suplimentară.

Butonul (3) «DEFROST»
Pentru rumenirea tosturilor congelate, puneţi-le în orificiile pentru tosturi (1). Setaţi gradul necesar de rumenire cu regulatorul (6), apăsaţi pârghia de pornire (2) până la fixarea acesteia, apoi apăsaţi butonul (3) «DEFROST», în acest caz se va aprinde iluminarea butonului (3).

TAVĂ PENTRU COLECTAREA FĂRÂMITURILOR
Prăjitorul de pâine este echipat cu o tavă pentru colectarea fărâmiturilor (8).
- Opriţi aparatul şi lăsaţi-l să se răcească.