GARLYN

Утюг с парогенератором

GT-500 Pro

Наведите камеру телефона на QR-код и смотрите видеоинструкцию

РУКОВОДСТВО ПОЛЬЗОВАТЕЛЯ

Поздравляем с покупкой нового утюга с парогенератором GARLYN GT-500 Pro!

Благодарим Вас за выбор продукции торговой марки **GARLYN**. Наши изделия разработаны в соответствии с высокими требованиями качества, функциональности и дизайна.

Перед установкой внимательно изучите данное руководство.
Производитель не несет ответственность за какие-либо травмы или ущерб, возникшие вследствие неправильной установки или эксплуатации. Сохраните руководство для дальнейшего использования. Правильная эксплуатация устройства значительно продлит срок его службы.

Узнать больше о компании **GARLYN** можно на сайте **www.garlyn.ru.**
Здесь вы сможете заказать бытовую технику **GARLYN** и оригинальные аксессуары к ней, получить консультацию наших специалистов, а также найти адреса фирменных магазинов **GARLYN**.

Отдел заботы о клиентах GARLYN: 8 (800) 350-05-03 (доб. 2) (звонок по России бесплатный).

СОДЕРЖАНИЕ

МЕРЫ ПРЕДОСТОРОЖНОСТИ 4
Устройство прибора 8
Панель индикации 10
ПЕРЕД НАЧАЛОМ РАБОТЫ 11
Наполнение резервуара для воды 12
ИСПОЛЬЗОВАНИЕ 13
Выбор режима работы 13
Функция «Подача пара» 13
Функция «Паровой удар» 14
Разовая подача парового удара 14
Автоматическая подача парового удара 14
Распыление воды 15
Сухое глажение 15
Выключение 15
Таблица режимов работы 16
Система защиты от накипи 18
Комплексная защита элементов M-Pro 18
Рекомендации по глажению 19

УХОД И ОЧИСТКА 19
Функция самоочистки 20
Хранение и транспортировка 21
УСТРАНЕНИЕ НЕИСПРАВНОСТЕЙ 22
ОТДЕЛ ЗАБОТЫ О КЛИЕНТАХ GARLYN 24
ТЕХНИЧЕСКИЕ ХАРАКТЕРИСТИКИ 25
КОМПЛЕКТАЦИЯ 26
УТИЛИЗАЦИЯ 27

Ваша безопасность очень важна для нас. Пожалуйста, прочитайте руководство пользователя перед началом использования прибора.

При работе с устройством будьте внимательны, осторожны и благоразумны. Описанные меры предосторожности и порядок действий не охватывают все возможные ситуации при его эксплуатации. Используйте прибор исключительно по прямому назначению. Любое действие, не соответствующее инструкциям, может привести к повреждению изделия или возникновению возможных травм или несчастных случаев.

МЕРЫ ПРЕДОСТОРОЖНОСТИ

Производитель не несет ответственности за повреждения/ущерб, вызванные несоблюдением требований по технике безопасности и правил эксплуатации прибора.

Прибор был разработан для бытового использования исключительно в домашних условиях, а также условиях, приближенных к домашним: помещения для персонала в магазинах, офисах и иных рабочих местах; в гостиницах, отелях и др. Используйте его только по назначению. Любое нецелевое использование изделия станет нарушением условий надлежащей эксплуатации. В этом случае производитель не несет ответственности за возможные последствия.

Используйте прибор с осторожностью и предупреждайте других пользователей о потенциальной опасности.

В случае передачи устройства третьему лицу данное руководство также должно быть передано.

ОСТОРОЖНО

- ▲ Не ремонтируйте и не заменяйте никакие из частей устройства самостоятельно. Не эксплуатируйте прибор с поврежденным электрошнуром или электровилкой, а также после сбоя в работе, падения или повреждения любым способом. Случайное повреждение прибора может привести к неисправностям, не соответствующим условиям гарантии, а также к поражению электротоком. Все процедуры, кроме рекомендованных в настоящем руководстве, должны выполняться исключительно квалифицированными специалистами авторизованного сервис-центра.
- ▲ Не протягивайте электрошнур в дверных проемах или вблизи источников тепла. Следите за тем, чтобы он не перекручивался и не перегибался, не соприкасался с острыми и/или горячими предметами, не ставьте на него тяжелые предметы. Износ электрошнура может привести к короткому замыканию и поражению электрическим током.
- ▲ Не размещайте прибор рядом с источниками открытого огня, вблизи токсичных и легко воспламеняющихся веществ.
- ▲ Используйте удлинитель, рассчитанный на потребляемую мощность прибора, – в противном случае возможно короткое замыкание или возгорание кабеля.
- ▲ Для отключения прибора от электросети всегда беритесь за саму вилку, не тяните за электрошнур.
- ▲ Используйте только комплектные оригинальные аксессуары и материалы, рекомендованные производителем.

ВНИМАНИЕ

- ▲ Перед подключением устройства к электрической сети проверьте, совпадает ли ее напряжение с номинальным напряжением питания прибора.
- ▲ По обязательному требованию защиты от поражения электрическим током подключайте прибор только к розеткам, имеющим заземление. Используя удлинитель, убедитесь, что он также имеет заземление.

- ▲ Перед заполнением резервуара водой всегда отключайте прибор от электросети.
- ▲ Используйте только водопроводную воду. Дистиллированная и деминерализованная вода делает систему защиты от накипи неэффективной, изменяя ее физико-химические характеристики. Не заливайте никакую другую жидкость, кроме воды.
- ▲ ЗАПРЕЩЕНО погружать прибор и электрошнур в воду или помещать их под струю воды или другой жидкости!
- ▲ Если устройство упало в воду, как можно быстрее отключите его от электросети. Не прикасайтесь к прибору и не погружайте руки в воду в этот момент!
- ▲ ЗАПРЕЩЕНО при использовании касаться прибора, электрошнура и электровилки мокрыми руками и тогда, когда на них попала вода.
- ▲ Не используйте прибор на открытом воздухе и в помещениях с повышенной влажностью, например, в ванной комнате. Попадание влаги внутрь корпуса устройства может привести к его серьезным повреждениям и/или поражению электрическим током.
- ▲ ЗАПРЕЩЕНО использование прибора при его падении, с видимыми признаками повреждений или протекании.
- ▲ Подошва и юбка устройства сильно нагреваются во время работы. Не прикасайтесь к горячим поверхностям.

ПРЕДУПРЕЖДЕНИЯ

- ▲ Используйте прибор только на плоской, устойчивой и термостойкой поверхности.
- ▲ Не устанавливайте прибор на мягкую поверхность.
- ▲ Не оставляйте прибор без присмотра подключенным к электросети и/или во время работы. Перед проведением технического обслуживания или иных работ отключайте прибор от электросети.
- ▲ Не используйте агрессивные абразивные чистящие средства для очистки устройства.

- ▲ Упаковочный материал (пенопласт, пленка и прочее) может быть опасен для детей. Утилизируйте его в соответствии с местными правилами или храните в недоступном для детей месте.
- ▲ Дети младше 8 лет должны находиться вне пределов досягаемости прибора или под постоянным присмотром.
- ▲ Данный прибор могут использовать дети в возрасте от 8 лет и старше, лица с ограниченными физическими и сенсорными способностями, а также с нарушениями душевного здоровья, или люди с недостатком опыта и знаний при условии, если они находятся под постоянным присмотром лица, ответственного за их жизнь, здоровье и благополучие, или если им провели полноценный инструктаж о безопасном использовании устройства с полным пониманием возможных опасностей.

STOP *В случае обнаружения каких-либо неполадок немедленно прекратите использование устройства.*

УСТРОЙСТВО ПРИБОРА

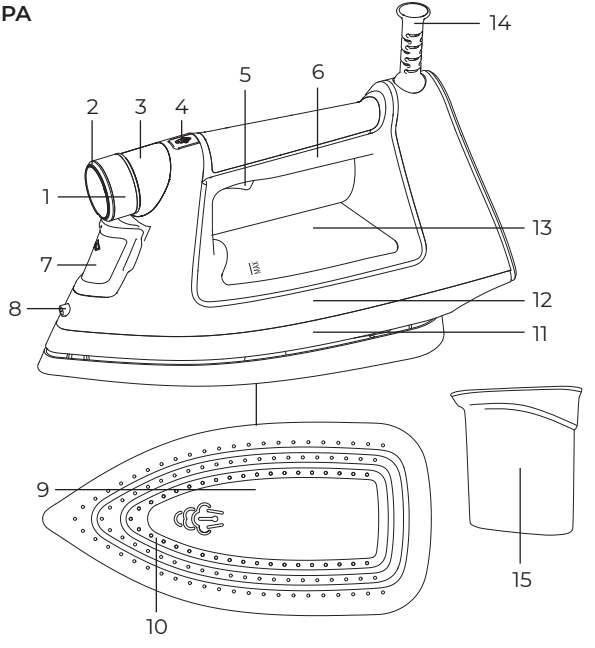

1. Регулятор выбора режима работы
2. Индикатор нагрева:
   - мигает, когда утюг нагревается/охлаждается до нужной температуры;
   - горит непрерывно, когда утюг нагрелся и готов к работе;
   - не горит, когда утюг выключен и не нагревается
3. Панель индикации
4. Кнопка подачи пара

   Функционал кнопки:
   - одним коротким нажатием включает/выключает постоянную работу функции «Подача пара»;
   - двумя короткими нажатиями запускает разовую подачу парового удара;
   - длительным нажатием запускает автоматическую подачу парового удара

   Индикация кнопки:
   - 5 раз мигнет и погаснет:
     - ▲ при попытке запустить функцию «Подача пара» или функцию «Паровой удар» во время работы режима, в котором данные функции недоступны;
     - ▲ если утюг еще не нагрелся до нужной температуры и не готов к работе.
   - горит непрерывно, когда включена функция «Подача пара» или функция «Паровой удар»
5. Кнопка распыления воды
6. Ручка
7. Отверстие для залива воды с крышкой
8. Отверстие для распыления воды
9. Подошва
10. Отверстия подачи пара
11. Юбка
12. Корпус
13. Резервуар для воды
14. Электрошнур с шарнирным креплением
15. Мерный стакан

Панель индикации

- ○ MAX LINEN
- ○ ●●● COTTON
- ○ ●● WOOL
- ○ SILK
- ○ ● SYNTH
- ○ OFF

OFF	Индикатор отсутствия нагрева / режима самоочистки: ● горит, когда прибор подключен к электросети; ● мигает, когда прибор долго находился без движения и прекратил нагрев
● SYNTH	Индикаторы режимов работы с низкой температурой нагрева подошвы без возможности включить функцию подачи пара и парового удара
SILK	
●● WOOL	Индикатор режима работы со средней температурой нагрева подошвы с возможностью включить функцию подачи пара и парового удара
●●● COTTON	Индикатор режима работы с высокой температурой нагрева подошвы с возможностью включить функцию подачи пара и парового удара
MAX LINEN	Индикатор режима работы с максимальной температурой нагрева подошвы с возможностью включить функцию подачи пара и парового удара

ПЕРЕД НАЧАЛОМ РАБОТЫ

Достаньте прибор и комплектующие из упаковки. Удалите все транспортировочные материалы и наклейки. Проверьте, чтобы на подошве не осталось наклеек, следов от клея, заглушек. Если на подошве остался клей, протрите ее ваткой, смоченной в спирте.

Обязательно сохраните на корпусе все предупреждающие наклейки и этикетку с серийным номером изделия.

Визуально убедитесь в отсутствии механических повреждений прибора.

Необходимо выдержать устройство 3 часа при комнатной температуре перед использованием, если оно подвергалось низким температурам при транспортировке.

Полностью размотайте электрошнур. Протрите корпус, юбку и подошву утюга влажной тканью.

Наполните резервуар для воды водой, чтобы ополоснуть его, а затем слейте ее.

Вытрите прибор насухо.

При первом запуске в процессе работы устройства Вы можете заметить небольшой дым. Возможно наличие конденсата и воды в резервуаре для воды, оставшихся от прохождения контроля качества на сборочной линии.

Перед началом использования убедитесь, что выбранные температура и способ глажения соответствуют указаниям на ярлыке изделия, которое Вы собираетесь гладить (см. Таблицу режимов работы).

Оставляя прибор даже на короткое время, всегда отключайте его от электросети и ставьте вертикально.

Не оставляйте утюг без присмотра, пока он подключен к электросети!

НАПОЛНЕНИЕ РЕЗЕРВУАРА ДЛЯ ВОДЫ

1. Убедитесь, что прибор отключен от электросети.
2. Поставьте утюг вертикально.
3. Откройте крышку отверстия для залива воды.

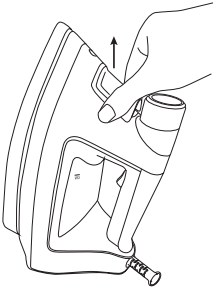

4. Медленно залейте холодную водопроводную воду в резервуар с помощью мерного стакана, стараясь не переливать воду через край, до отметки MAX.

Прибор предназначен для работы только с холодной водопроводной водой.

Не заливайте никакую другую жидкость, кроме воды!

5. Плотно закройте крышку отверстия для залива воды.

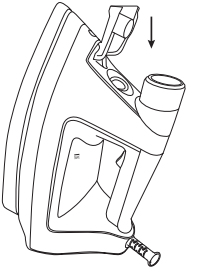

ИСПОЛЬЗОВАНИЕ

ВЫБОР РЕЖИМА РАБОТЫ

1. Поставьте утюг вертикально.
2. Подключите прибор к электросети. На панели индикации загорится индикатор **OFF**.
3. Поворачивая регулятор против часовой стрелки, выберите режим работы, который Вам необходим (см. Таблицу режимов работы). Индикатор нагрева (2) будет мигать, утюг начнет нагреваться.
4. Когда индикатор нагрева (2) перестает мигать и будет непрерывно гореть, утюг нагрелся до нужной температуры и готов к работе.

Если Вы захотите сменить режим работы, индикатор нагрева (2) снова начнет мигать, так как утюгу необходимо охладиться/нагреться до температуры, установленной на другом режиме.

ФУНКЦИЯ «ПОДАЧА ПАРА»

Данная функция доступна только при работе режимов MAX LINEN, ● ● ● COTTON, ●● WOOL.

1. Чтобы включить функцию, когда прибор нагрелся и индикатор нагрева (2) непрерывно горит, нажмите на кнопку подачи пара в вертикальном или горизонтальном положении утюга. Кнопка при этом загорится и будет непрерывно гореть, из отверстий подачи пара (10) будет непрерывно подаваться пар.

Пар будет подаваться только тогда, когда утюг находится в горизонтальном положении.

2. Чтобы прервать подачу пара, поставьте утюг вертикально. Кнопка подачи пара при этом продолжит гореть, но пар подаваться не будет.
3. Чтобы продолжить подачу пара, снова переведите утюг в горизонтальное положение.
4. Чтобы выключить функцию «Подача пара» нажмите на кнопку подачи пара. Выключить функцию можно, когда утюг находится как в горизонтальном, так и в вертикальном положении.

ФУНКЦИЯ «ПАРОВОЙ УДАР»

Данная функция доступна только при работе режимов MAX LINEN, ● ● ● COTTON, ●● WOOL.

Есть два режима подачи парового удара: разовая подача парового удара и автоматическая подача парового удара

Разовая подача парового удара

1. Когда прибор нагрелся и индикатор нагрева (2) непрерывно горит, дважды нажмите на кнопку подачи пара .
2. Из отверстий подачи пара (10) будет произведена кратковременная интенсивная подача пара.
3. Дождитесь, пока кнопка подачи пара погаснет и снова дважды нажмите на нее для следующей кратковременной интенсивной подачи пара.

Если Вы нажмете на кнопку подачи пара , пока она не перестала гореть, функция «Паровой удар» не сработает и кнопка 5 раз мигнет.

Автоматическая подача парового удара

1. Когда прибор нагрелся и индикатор нагрева (2) непрерывно горит, нажмите и удерживайте кнопку подачи пара . Кнопка загорится, из отверстий подачи пара (10) будет автоматически производиться кратковременная интенсивная подача пара с перерывами.
2. Чтобы выключить функцию «Паровой удар», коротко нажмите на кнопку подачи пара . Кнопка погаснет, функция будет отключена.

Функция «Паровой удар» работает как в горизонтальном, так и в вертикальном положении утюга.

При переводе утюга в вертикальное положение функция не отключится и продолжит работать, будьте осторожны!

РАСПЫЛЕНИЕ ВОДЫ

Вы можете включить распыление воды во время глажки. Для этого нажимайте на кнопку распыления воды (5). Из отверстия для распыления (8) будет тонкими струйками подаваться вода.

При первом использовании для активации распыления воды, возможно, потребуется несколько раз нажать на кнопку.

Для деликатных тканей рекомендуется предварительно увлажнить ткань с помощью функции распыления или положить влажную ткань между утюгом и тканью. Во избежание появления пятен не используйте функцию распыления воды на шелковых или синтетических тканях.

СУХОЕ ГЛАЖЕНИЕ

Вы можете гладить без использования пара или распыления воды при любом режиме работы.

Для сухого глажения не нужно наливать воду в резервуар для воды, но, если она там уже имеется – это нисколько не помешает производить сухое глажение.

ВЫКЛЮЧЕНИЕ

Вы можете выключить утюг, отключив его от электросети в любом режиме работы, необязательно переводить регулятор в положение **OFF**. В любом случае при последующем подключении утюга к электросети регулятор будет установлен в положение **OFF**.

Дайте утюгу время полностью остыть, прежде чем убирать его.

Обмотайте электрошнур вокруг прибора. Всегда держите утюг вертикально во избежание царапин и потертостей на подошве.

ТАБЛИЦА РЕЖИМОВ РАБОТЫ

Режим работы	Параметры режима	Тип ткани	Рекомендации
● SYNTH	• низкая температура нагрева подошвы; • нет возможности включить функцию «Подача пара»; • нет возможности включить функцию «Паровой удар»	Акрил, капрон, нейлон, ацетатные волокна, полиэстер, вискоза	• гладить с изнаночной стороны; • гладить через увлажненную ткань; • при глажке не задерживаться долго на одном месте
		Микрофибра	• гладить с лицевой стороны; • гладить через сухую ткань
SILK		Шелк	• гладить только с изнаночной стороны; • гладить ткань влажной или через увлажненную ткань; • не использовать функцию распыления воды во избежание появления пятен; • при глажке не задерживаться долго на одном месте
●● WOOL	• средняя температура нагрева подошвы; • есть возможность включить функцию «Подача пара»; • есть возможность включить функцию «Паровой удар»	Шерсть, кашемир, фланель (шерстяные волокна)	• гладить только с изнаночной стороны; • при глажке всегда использовать функцию «Подача пара»; • вместо глажки можно осуществлять горизонтальное отпаривание с помощью функции «Паровой удар»; • при глажке не задерживаться долго на одном месте

Режим работы	Параметры режима	Тип ткани	Рекомендации
●●● COTTON	• высокая температура нагрева подошвы; • есть возможность включить функцию «Подача пара»; • есть возможность включить функцию «Паровой удар»	Хлопок, деним, фланель (хлопковые волокна), сатин, бязь	• гладить с лицевой стороны; • при глажке использовать функцию «Подача пара»; • вместо глажки можно осуществлять горизонтальное/вертикальное отпаривание с помощью функции «Паровой удар»
MAX LINEN	• максимальная температура нагрева подошвы; • есть возможность включить функцию «Подача пара»; • есть возможность включить функцию «Паровой удар»	Лен	• гладить с изнаночной стороны; • при глажке использовать функцию «Подача пара»; • вместо глажки можно осуществлять горизонтальное/вертикальное отпаривание с помощью функции «Паровой удар»

Начинайте процесс глажки с одежды, требующей низкой температуры. Это сокращает время ожидания (утюгу требуется меньше времени на нагрев, чем на остывание) и исключает риск пережечь ткань.

Всегда обращайте внимание на рекомендации по глажке, указанные на ярлыке конкретной вещи.

СИСТЕМА ЗАЩИТЫ ОТ НАКИПИ

Специальный фильтр внутри резервуара для воды смягчает ее и предотвращает образование накипи на нагревательном элементе. Данный фильтр является несъемным и не требует замены.

Используйте только водопроводную воду. Дистиллированная и деминерализованная вода делает систему защиты от накипи неэффективной, изменяя ее физико-химические характеристики.

КОМПЛЕКСНАЯ ЗАЩИТА ЭЛЕМЕНТОВ M-PRO

Устройство автоматически отключается, если находится без движения около 8 минут в вертикальном положении или около 30 секунд в горизонтальном положении.

При этом будет мигать индикатор **OFF**. Как только Вы переместите утюг, он включится и снова начнет работать. Утюгу может потребоваться время, чтобы снова нагреться, при этом индикатор нагрева (2) будет мигать.

РЕКОМЕНДАЦИИ ПО ГЛАЖЕНИЮ

- Используйте самые низкие температуры для тканей с необычной отделкой (блестками, вышивкой и пр.).
- Если ткань смешанная (например, 40 % хлопка + 60 % синтетики), уменьшите температуру нагрева.
- Если Вы не знаете состав ткани, определите подходящую температуру путем тестирования на скрытом уголке одежды. Начните с низкой температуры и постепенно повышайте ее, пока она не достигнет идеальной.
- Никогда не гладьте участки со следами пота или другими пятнами: возможно образование желтых пятен.
- Чтобы избежать блеска шелковой, шерстяной или синтетической одежды, гладьте ее с изнаночной стороны.
- Чтобы избежать блеска бархатных вещей, гладьте их в одном направлении (вдоль волокон) и не нажимайте на утюг.
- Многие ткани легче гладить, если они не полностью высохли. Например, шелк всегда следует гладить влажным или через увлажненную ткань.

УХОД И ОЧИСТКА

Перед очисткой прибора убедитесь, что он отключен от электросети и полностью остыл.

STOP

ЗАПРЕЩАЕТСЯ погружать прибор в воду или промывать его под струей воды!

Не используйте для очистки абразивные и спиртосодержащие моющие средства, металлические щетки и т. д.

Корпус прибора и подошву можно очистить влажной тканью или губкой. Любой налет, остатки крахмала или пятна, оставшиеся на керамической подошве, можно удалить влажной тканью или неабразивным жидким моющим средством.

Пластиковые детали можно очистить влажной тканью, а затем протереть сухой.

ФУНКЦИЯ САМООЧИСТКИ

Рекомендуется проводить самоочистку каждые 10-15 дней.

1. Поставьте утюг вертикально.
2. Наполните резервуар для воды до отметки MAX.
3. Подключите прибор к электросети. На панели индикации загорится индикатор **OFF**.
4. Поворачивая регулятор, выберите режим работы MAX LINEN. Индикатор нагрева (2) замигает.
5. Когда индикатор нагрева прекратит мигать и будет непрерывно гореть, установите регулятор в положение **OFF**.
6. Держите утюг горизонтально над раковиной или любой другой большой емкостью.

Будьте осторожны и грамотно выбирайте место расположения утюга. В процессе самоочистки из отверстий для пара на подошве будут поступать кипяток и вырываться горячий пар!

7. Нажмите и удерживайте кнопку подачи пара около 5 сек. Кнопка загорится.
8. Из отверстий для подачи пара на подошве утюга начнет поступать горячий пар.
9. Через некоторое время из отверстий для подачи пара начнет поступать горячая вода.
10. Когда кнопка подачи пара перестанет гореть, поворачивая регулятор, снова выберите режим работы MAX LINEN.
11. Из отверстий для подачи пара снова польется горячая вода и будет подаваться горячий пар.
12. Когда вода перестанет литься, отключите прибор от электросети.
13. Вылейте из резервуара для воды остатки воды, дайте утюгу остыть, очистите влажной тканью подошву и уберите прибор.

STOP *ЗАПРЕЩЕНО использовать химические добавки, ароматические вещества и средства для удаления накипи.*

ХРАНЕНИЕ И ТРАНСПОРТИРОВКА

- Перед хранением и транспортировкой устройства необходимо тщательно очистить корпус, опустошить резервуар для воды и полностью его просушить.
- Хранение допускается в сухом и хорошо вентилируемом помещении вдали от источников огня, нагревательных приборов и прямых солнечных лучей. Храните прибор в чистом и сухом состоянии, в недоступном для детей месте.
- Электрические устройства транспортируют всеми видами транспорта в соответствии с правилами перевозки грузов, действующими на транспорте конкретного вида. При перевозке устройства используйте оригинальную заводскую упаковку.
- Транспортировка должна осуществляться только в крытом транспорте.
- Устройство должно быть правильно упаковано и закреплено во избежание самопроизвольного перемещения в процессе транспортировки.
- Транспортировка устройства должна исключать возможность непосредственного воздействия на него атмосферных осадков и агрессивной внешней среды.
- При осуществлении транспортировки и хранения устройства запрещается подвергать его механическим воздействиям извне, так как они могут привести к повреждению устройства, нарушению его конструкции или повреждению внешней упаковки.
- При хранении и транспортировке запрещено допускать попадание воды и иных жидкостей на упаковку устройства или внутрь упаковки.
- При проведении погрузочно-разгрузочных работ требуется осторожность.

УСТРАНЕНИЕ НЕИСПРАВНОСТЕЙ

Неисправность	Возможная причина	Способ решения
Подошва утюга не нагревается	Прибор не подключен к электросети	Подключите прибор к электросети
	Розетка неисправна	Подключите прибор к исправной розетке
Подошва утюга слабо нагревается	Выбран режим с низкой температурой нагрева	С помощью регулятора выберите режим с более высокой температурой нагрева
При нажатии на кнопку подачи пара кнопка 5 раз мигает и гаснет, а пар не подается	Выбран режим работы, на котором недоступна функция «Подача пара»	Выберите режим работы, на котором доступна функция «Подача пара»
При нажатии и удерживании кнопки подачи пара кнопка 5 раз мигает и гаснет, а паровой удар не происходит	Выбран режим работы, на котором недоступна функция «Паровой удар»	Выберите режим работы, на котором доступна функция «Паровой удар»
Выходящий из отверстий пар пачкает одежду	После предыдущего использования не была удалена вода из резервуара	Всегда выливайте воду из резервуара по окончании работы
	Не проводится самоочистка раз в 10-15 дней	Проведите самоочистку (см. раздел «ЧИСТКА И УХОД»)
		Не пренебрегайте самоочисткой раз в 10-15 дней
Интенсивность подачи пара недостаточна	В резервуаре мало воды	Всегда наполняйте резервуар водой как минимум на ¼ при использовании пара

Неисправность	Возможная причина	Способ решения
Подошва утюга загрязнена и пачкает одежду	Прибор загрязнен, требуется самоочистка	Всегда выливайте воду из резервуара по окончании работы
		Проведите самоочистку (см. раздел «ЧИСТКА И УХОД»)
		Не пренебрегайте самоочисткой раз в 10-15 дней
	Установлена слишком высокая температура подошвы	Сверьтесь с ярлыками на изделии и «Таблицей режимов работы»
	Одежда загрязнена и/или содержит остатки чистящих средств	Очистите одежду, убедитесь, что на ней не осталось загрязнения или чистящих средств
На подошве царапины и другие механические повреждения	Утюг был помещен на металлическую поверхность	Всегда ставьте утюг вертикально
	Подошва была повреждена фурнитурой на одежде (заклепки, молнии, пуговицы и т. д.)	В процессе глажения старайтесь не задевать молнии, заклепки и другие твердые предметы, которые могут повредить подошву

Если неисправность не удалось устранить, обратитесь за консультацией в авторизованный сервисный центр или в отдел заботы о клиентах GARLYN. Все ремонтные работы должны производиться квалифицированными специалистами в сервисном центре.

ОТДЕЛ ЗАБОТЫ О КЛИЕНТАХ GARLYN

КАК СВЯЗАТЬСЯ

Чтобы получить ответы на все интересующие Вас вопросы, обратитесь в наш отдел заботы о клиентах.

Наши специалисты с радостью помогут решить любые возникшие проблемы и ответят на самые неожиданные вопросы.

Мы также будем рады Вашим предложениям о том, как еще мы можем улучшить наши товары и сделать их максимально удобными и надежными.

С заботой о Вас!

Телефон: 8 (800) 350-05-03 (доб. 2)

Почта: info@garlyn.ru

График работы: ежедневно с 10 до 20.

ТЕХНИЧЕСКИЕ ХАРАКТЕРИСТИКИ

Тип товара	утюг с парогенератором
Товарный знак	Garlyn
Модель	GT-500 Pro
Напряжение	220-240 В, 50 Гц
Мощность	3000 Вт
Защита от поражения электротоком	класс I
Постоянная подача пара	50 г/мин
Паровой удар	300 г/мин
Объем резервуара для воды	300 мл
Покрытие подошвы	керамическое CERAMIC G-PRO
Сухое глажение	есть
Регулировка подачи пара	есть
Индикация нагрева	есть
Функция самоочистки	есть
Функция «Капля-стоп»	есть
Функция распыления воды	есть
Защита от накипи	есть
Автоотключение	есть
Комплексная защита элементов M-Pro	есть
Длина электрошнура	3 м
Габаритные размеры	127 × 171 × 296 мм
Вес нетто	1,8 кг
Срок службы	3 года

КОМПЛЕКТАЦИЯ

Утюг.....1 шт.

Мерный стакан.....1 шт.

Руководство пользователя.....1 шт.

Краткая инструкция пользователя.....1 шт.

Гарантийный талон.....1 шт.

Производитель, постоянно улучшая и совершенствуя свою продукцию, оставляет за собой право вносить конструктивные изменения в спецификацию и дизайн товара, не ухудшающие его качество, без предварительного уведомления об этих изменениях.

УТИЛИЗАЦИЯ

Внимание! После окончания срока службы в соответствии с экологическими требованиями не выбрасывайте прибор вместе с бытовыми отходами. Передайте его в специализированный пункт для дальнейшей утилизации. Этим Вы поможете защитить окружающую среду.

Отходы, образующиеся при утилизации изделий, подлежат обязательному сбору с последующей утилизацией в установленном порядке и в соответствии с действующими требованиями и нормами отраслевой нормативной документации, в том числе в соответствии с СанПиН 2.1.7.1322-03 «Гигиенические требования к размещению и обезвреживанию отходов производства и потребления».

Товар сертифицирован в соответствии с Федеральным законом «О техническом регулировании» и соответствует требованиям Технического регламента Таможенного союза ТР ТС 004/2011 «О безопасности низковольтного оборудования», Технического регламента Таможенного союза ТР ТС 020/2011 «Электромагнитная совместимость технических средств», Технического регламента Евразийского экономического союза «Об ограничении применения опасных веществ в изделиях электротехники и радиоэлектроники» ТР ЕАЭС 037/2016.

Гарантийный срок: 12 месяцев с даты продажи изделия
Дату изготовления Вы можете найти на корпусе устройства
Спроектировано и разработано компанией Garlyn
Сделано в Китае

www.garlyn.ru

GT-500 Pro-UM-01-STI