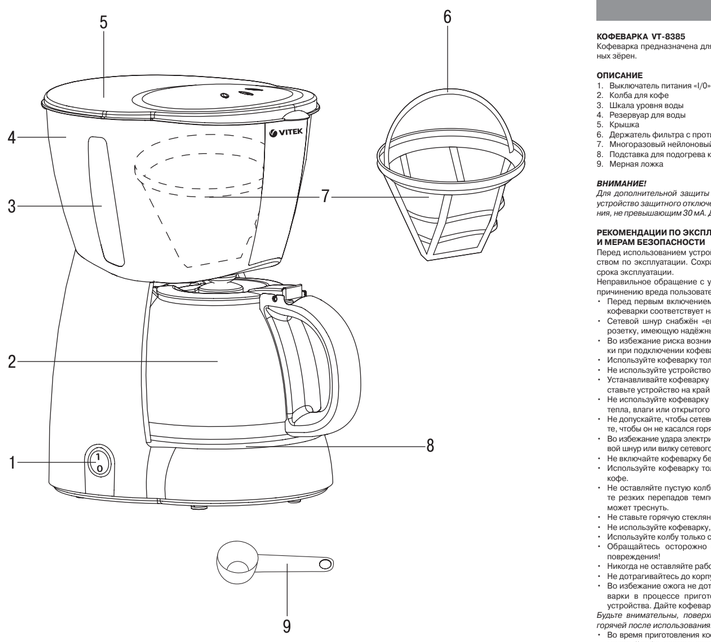

РУССКИЙ

КОФЕВАРКА VT-8385
Кофеварка предназначена для приготовления напитка из молотых кофейных зёрен.

ОПИСАНИЕ
1. Выключатель питания «I/0» со световым индикатором
2. Колба для кофе
3. Шкала уровня воды
4. Резервуар для воды
5. Крышка
6. Держатель фильтра с противокапельным клапаном
7. Многоразовый нейлоновый фильтр
8. Подставка для подогрева колбы
9. Мерная ложка

ВНИМАНИЕ!
Для дополнительной защиты в цепи питания целесообразно установить устройство защитного отключения (УЗО) с номинальным током срабатывания, не превышающим 30 мА. Для установки УЗО обратитесь к специалисту.

РЕКОМЕНДАЦИИ ПО ЭКСПЛУАТАЦИИ И МЕРАМ БЕЗОПАСНОСТИ
Перед использованием устройства внимательно ознакомьтесь с руководством по эксплуатации. Сохраняйте данное руководство в течение всего срока эксплуатации.
Неправильное обращение с устройством может привести к его поломке, причинению вреда пользователям или его имуществу.
- Перед первым включением убедитесь в том, что рабочее напряжение кофеварки соответствует напряжению в электрической сети.
- Сетевой шнур снабжён «евровилкой», включайте её в электрическую розетку, имеющую надёжный контакт заземления.
- Во избежание риска возникновения пожара не используйте переходники при подключении кофеварки к электрической розетке.
- Используйте кофеварку только по её прямому назначению.
- Не используйте устройство вне помещений.
- Устанавливайте кофеварку на сухой ровной устойчивой поверхности, не ставьте устройство на край стола.
- Не используйте кофеварку в непосредственной близости от источников тепла, влаги или открытого пламени.
- Не допускайте, чтобы сетевой шнур свешивался со стола, а также следите, чтобы он не касался горячих поверхностей и острых кромок мебели.
- Во избежание удара электрическим током не погружайте кофеварку, сетевой шнур или вилку сетевого шнура в воду или в любые другие жидкости.
- Не включайте кофеварку без воды.
- Используйте кофеварку только при наличии установленной колбы для кофе.
- Не оставляйте пустую колбу на нагревательной панели, и не допускайте резких перепадов температуры колбы, в противном случае стекло может треснуть.
- Не ставьте горячую стеклянную колбу на холодную поверхность.
- Не используйте кофеварку, если стеклянная колба повреждена.
- Используйте колбу только с данным прибором.
- Обращайтесь осторожно со стеклянной колбой во избежание её повреждения!
- Никогда не оставляйте работающую кофеварку без присмотра.
- Не дотрагивайтесь до корпуса кофеварки мокрыми руками.
- Во избежание ожога не дотрагивайтесь до горячих поверхностей кофеварки в процессе приготовления кофе и сразу после выключения устройства. Дайте кофеварке остыть.

Будьте внимательны, поверхность нагревательного элемента остаётся горячей после использования!
- Во время приготовления кофе вода под давлением пара проходит через молотый кофе, поэтому запрещается наклоняться над кофеваркой, открывать крышку, вынимать держатель фильтра и извлекать съёмный фильтр.
- Используйте только чистую холодную воду.
- Не снимайте колбу с подставки в процессе приготовления кофе.
- Не используйте колбу для иных целей, не ставьте её на электрические и газовые плиты, не используйте колбу в микроволновых печах.
- Отключайте кофеварку от электрической сети перед чисткой или в случае, если вы устройством не пользуетесь.
- Отключая устройство от электрической сети, не тяните за сетевой шнур, а держитесь за вилку сетевого шнура.
- Во время работы и остывания размещайте устройство в местах, недоступных для детей.
- Не разрешайте детям прикасаться к устройству и к сетевому шнуру во время работы устройства.
- Дети должны находиться под присмотром для недопущения игр с прибором.
- Из соображений безопасности детей не оставляйте полиэтиленовые пакеты, используемые в качестве упаковки, без присмотра.

Внимание! *Не разрешайте детям играть с полиэтиленовыми пакетами или упаковочной плёнкой.* ***Опасность удушья!***
- Данное устройство не предназначено для использования детьми.
- Прибор не предназначен для использования лицами (включая детей) с пониженными физическими, сенсорными или умственными способностями или при отсутствии у них жизненного опыта или знаний, если они не находятся под присмотром или не проинструктированы об использовании прибора лицом, ответственным за их безопасность.
- Периодически проверяйте состояние сетевого шнура и вилки сетевого шнура.
- Запрещается пользоваться устройством при наличии каких-либо повреждений корпуса кофеварки, колбы для кофе, шнура питания или вилки шнура питания. При повреждении шнура питания его замену во избежание опасности должны производить изготовитель, сервисная служба или подобный квалифицированный персонал.
- Запрещается самостоятельно ремонтировать прибор. Не разбирайте прибор самостоятельно, при возникновении любых неисправностей, а также после падения устройства выключите прибор из электрической розетки и обратитесь в любой авторизованный (уполномоченный) сервисный центр по сервисным адресам, указанным в гарантийном талоне и на сайте www.vitek.ru.
- Перевозите устройство только в заводской упаковке.
- Храните устройство в сухом прохладном месте, недоступном для детей и людей с ограниченными возможностями.

ДАННЫЙ ПРИБОР ПРЕДНАЗНАЧЕН ДЛЯ ИСПОЛЬЗОВАНИЯ ТОЛЬКО В БЫТОВЫХ УСЛОВИЯХ. ЗАПРЕЩАЕТСЯ КОММЕРЧЕСКОЕ ИСПОЛЬЗОВАНИЕ И ИСПОЛЬЗОВАНИЕ ПРИБОРА В ПРОИЗВОДСТВЕННЫХ ЗОНАХ И РАБОЧИХ ПОМЕЩЕНИЯХ.

ПЕРЕД ПЕРВЫМ ИСПОЛЬЗОВАНИЕМ
После транспортировки или хранения устройства при пониженной температуре необходимо выдержать его при комнатной температуре не менее трёх часов.
Будьте осторожны при обращении с колбой для кофе. Стеклянная колба может разбиться при падении или ударе о твёрдый предмет или поверхность.
Перед приготовлением кофе проведите пробный цикл варки, используя только воду, не засыпая молотый кофе в фильтр.
- Извлеките кофеварку из упаковки, удалите любые наклейки, мешающие работе устройства.
- Убедитесь в том, что рабочее напряжение кофеварки соответствует напряжению в электрической сети.
- Откройте крышку (5), извлеките держатель фильтра (6) и нейлоновый фильтр (7).
- Промойте тёплой водой с нейтральным моющим средством все съёмные детали: колбу для кофе (2), держатель фильтра (6), нейлоновый фильтр (7) и мерную ложку (9). Затем ополосните их и высушите.

Примечание: *Для удобства извлечения держатель фильтра (6) и нейлоновый фильтр (7) имеют отходную ручку.*
- Установите держатель фильтра (6) на место.
- Вставьте нейлоновый фильтр (7) в держатель (6).
- Наполните колбу для кофе (2) чистой водой приблизительно наполовину.
- Выльйте воду из колбы (2) в резервуар (4).
- Закройте крышку (5) и установите колбу (2) на подставку (8).
- Вставьте вилку сетевого шнура в электрическую розетку и включите кофеварку, установив выключатель питания (1) в положение «I», при этом загорится световой индикатор, расположенный в выключателе.
- После того как в резервуаре (4) не останется воды, выключите кофеварку, установив выключатель питания (1) в положение «0».
- Дайте устройству остыть в течение 5 минут и выльйте воду из колбы (2).

ПРИГОТОВЛЕНИЕ КОФЕ
Готовый кофе получается в процессе однократного прохождения горячей воды через слой молотого кофе в фильтре (7). Вкус готового напитка зависит от качества исходного продукта, поэтому рекомендуется использовать хорошо прожаренные и свежемолотые зёрна кофе.
- Откройте крышку (5).
- Вставьте фильтр (7) в держатель (6).
- Мерной ложкой (9) отмерьте необходимое количество молотого кофе и засыпьте его в фильтр (7). В среднем на одну чашку кофе требуется 6 грамм молотого кофе, точное количество подбирайте по вкусу.
- Наполните резервуар (4) холодной водой до требуемого уровня. Уровень воды определите с помощью шкалы (3) с разметкой в чашках.
- Закройте крышку (5).
- Установите колбу (2) на подставку (8).
- Вставьте вилку сетевого шнура в электрическую розетку. Включите кофеварку, переведя выключатель питания (1) в положение «I», при этом загорится световой индикатор, кофеварка начнёт работать.
- Когда вся вода пройдёт через фильтр, выключите кофеварку, установив выключатель питания (1) в положение «0».

Чтобы кофе оставался горячим, оставьте колбу (2) на подставке (8) и не выключайте кофеварку выключателем (1).

Внимание!
- *Когда отпадёт необходимость в подогреве колбы (2), обязательно выключите кофеварку, переведя выключатель (1) в положение «0».*
- *Вода под давлением пара проходит через молотый кофе, поэтому во время приготовления кофе запрещается наклоняться над кофеваркой, открывать крышку (5) и вынимать держатель фильтра (6).*
- *Вкус готового напитка зависит от качества исходного продукта, поэтому рекомендуется использовать свежемолотый кофе из хорошо прожаренных зёрен.*

ЧИСТКА И УХОД
- Всякий раз перед чисткой отключайте прибор от электросети.
- Дайте кофеварке полностью остыть и протрите внешние поверхности мягкой слегка влажной тканью, затем вытрите насухо.
- Для удаления загрязнений используйте мягкие чистящие средства, не используйте металлические щётки и абразивные моющие средства.
- Все съёмные детали промойте тёплой водой с нейтральным моющим средством, ополосните, протрите насухо и установите на место.
- Не погружайте кофеварку в воду или в другие жидкости.
- Не помещайте кофеварку в посудомоечную машину.

УДАЛЕНИЕ НАКИПИ
- Регулярно очищайте кофеварку от накипи.
- Для удаления накипи используйте рекомендованные средства, которые можно приобрести в торговой сети, и строго следуйте указаниям на их упаковке.
- После удаления накипи тщательно промойте кофеварку. Для этого залейте в резервуар (4) чистую воду и включите устройство, не засыпая кофе.
- Повторите цикл несколько раз.

ХРАНЕНИЕ
- Прежде чем убрать устройство на хранение, отключите его от электросети и дайте ему полностью остыть.
- Произведите чистку устройства.
- Храните устройство в сухом прохладном месте, недоступном для детей и людей с ограниченными возможностями.

КОМПЛЕКТ ПОСТАВКИ
Кофеварка – 1 шт.
Съёмный держатель с нейлоновым фильтром – 1 шт.
Колба для кофе – 1 шт.
Мерная ложка – 1 шт.
Инструкция – 1 шт.
Гарантийный талон – 1 шт.

ТЕХНИЧЕСКИЕ ХАРАКТЕРИСТИКИ
Электропитание: 220-240 В ~ 50 Гц
Номинальная потребляемая мощность: 900 Вт
Объём воды: 1200 мл (12 чашек)

УТИЛИЗАЦИЯ
В целях защиты окружающей среды, после окончания срока службы приборы и элементов питания (если входят в комплект), не выбрасывайте их вместе с обычными бытовыми отходами, передайте прибор и элементы питания в специализированные пункты для дальнейшей утилизации.
Отходы, образующиеся при утилизации изделий, подлежат обязательному сбору с последующей утилизацией в установленном порядке.
Для получения дополнительной информации об утилизации данного продукта обратитесь в местный муниципалитет, службу утилизации бытовых отходов или в магазин, где Вы приобрели данный продукт.

Производитель сохраняет за собой право изменять дизайн, конструкцию и технические характеристики, не имеющие общие принципиальные отличия, без предварительного уведомления, из-за чего между инструкцией и изделием могут наблюдаться незначительные различия.
Если пользователь обнаружил такие несоответствия, просим сообщить об этом по электронной почте info@vitek.ru для получения обновленной версии инструкции.

Срок службы устройства – 3 года

Данное изделие соответствует всем требуемым европейским и российским стандартам безопасности и гигиены.

ИЗГОТОВИТЕЛЬ: СТАР ПЛЮС ЛИМИТЕД (STAR PLUS LIMITED)

МЕСТОНАХОЖДЕНИЕ И ПОЧТОВЫЙ АДРЕС ДЛЯ СВЯЗИ:
ЮНИТ БИ ЭНД СИ, 15Й ЭТАЖ, КЭЙСИ АБЕРДИН ХАУС, №38, ХЕНГ ИП РОУД, ВОНГ ЧУК ХАНГ, ГОНКОНГ, КНР

ИМПОРТЕР И УПОЛНОМОЧЕННОЕ ИЗГОТОВИТЕЛЕМ ЛИЦО:
ООО «ВИТЕК РУС»

МЕСТОНАХОЖДЕНИЕ И ПОЧТОВЫЙ АДРЕС ДЛЯ СВЯЗИ:
РФ, 117452, Г. МОСКВА, ЧЕРНОМОРСКИЙ БУЛЬВАР, ДОМ 17, КОРП. 1, ЭТАЖ 4, ОФИС 401, КАБ. 1.
Тел.: +7 (499) 685-48-18, e-mail: info@vitek.ru

Ответственность за соответствие продукции требованиям технических регламентов Таможенного союза возложена на уполномоченное изготовителем лицо.

www.vitek.ru
ТЕЛЕФОН ДЛЯ СПРАВОК: 8-800-100-18-30
СДЕЛАНО В КНР

ENGLISH

COFFEE MAKER VT-8385
The coffee maker is intended for making drinks of ground coffee beans.

DESCRIPTION
1. Power switch «I/0» with a light indicator
2. Coffee flask
3. Water level scale
4. Water tank
5. Lid
6. Filter holder with anti-drip valve
7. Reusable nylon filter
8. Flask heating base
9. Measuring spoon

ATTENTION!
For additional protection it is reasonable to install a residual current device (RCD) with nominal operation current not exceeding 30 mA. To install an RCD, contact a specialist.

USAGE AND SAFETY INSTRUCTIONS
Read these instructions carefully before using the unit. Keep this instruction during the whole operation period.
Mishandling the unit can lead to its breakage and cause harm to the user or damage to his/her property.
- Before switching the unit on for the first time, make sure that the operating voltage of the coffee maker corresponds to the voltage of your mains.
- The power cord is equipped with a «europlug»; plug it into the socket with a reliable grounding contact.
- To avoid the risk of fire, do not use adapters for connecting the coffee maker to the mains.
- Use the coffee maker according to its intended purpose only.
- Do not use the unit outdoors.
- Place the coffee maker on a dry flat stable surface; do not place it on the edge of the table.
- Do not use the coffee maker near heat and moisture sources and near open flame.
- Do not let the power cord hang from the edge of the table and make sure it does not touch hot surfaces or sharp edges of furniture.
- To avoid electric shock, do not immerse the coffee maker, power cord or power plug into water or other liquids.
- Do not switch the coffee maker on if the water tank is empty.
- Use the coffee maker only with the coffee flask installed.
- Do not leave an empty flask (2) on the support (8), and avoid sudden changes of flask temperature, otherwise the glass could crack.
- Do not place hot glass flask on a cold surface.
- Do not use the coffee maker if the glass flask is damaged.
- Use the flask only with this device.
- Handle gently with a glass flask in order to avoid damage!
- Never leave the operating coffee maker unattended.
- Do not touch the coffee maker body with wet hands.
- To avoid burns, do not touch hot surfaces of the coffee maker during coffee making and right after switching the unit off. Let the coffee maker cool down.

Be careful: the surface of the heating element remains hot after the use!
- During the coffee making process, water passes through ground coffee under steam pressure, so do not bend over the coffee maker, do not open the lid, do not remove the filter holder and the removable filter.
- Use only pure cold water.
- Do not remove the flask from the support during coffee making.
- Do not use the flask for other purposes, do not place it on electric and gas cookers and do not use the flask in microwave ovens.
- Unplug the coffee maker before cleaning or when you are not using it.
- When unplugging the unit, pull the plug but not the cord.
- Place the unit out of reach of children during the operation and cooling down.
- Do not allow children to touch the unit body and the power cord during the unit operation.
- Do not leave children unattended to avoid them using the unit as a toy.
- For children safety reasons do not leave polyethylene bags, used as packaging, unattended.

Attention! *Do not allow children to play with polyethylene bags or packaging film.* ***Danger of suffocation!***
- This unit is not intended for usage by children.
- The unit is not intended to be used by people with physical, sensory or mental disabilities (including children) or by persons lacking experience or knowledge if they are not under supervision of a person who is responsible for their safety or if they are not instructed by this person on the usage of the unit.
- Check the power cord and plug periodically.
- Do not use the unit if the coffee maker body, the coffee flask, the power cord or the power plug is damaged. If the power cord is damaged, it should be replaced by the manufacturer, maintenance service or similar qualified personnel to avoid danger.
- Do not attempt to repair the unit. Do not disassemble the unit by yourself, if any malfunction is detected or after it was dropped, unplug the unit and apply to any authorized service center from the contact address list given in the warranty certificate and on the website www.vitek.ru.
- Transport the unit in the original package only.
- Keep the unit in a dry cool place out of reach of children and disabled persons.

THIS UNIT IS INTENDED FOR HOUSEHOLD USE ONLY. ITS COMMERCIAL USAGE AND USAGE IN PRODUCTION AREAS AND WORK SPACES IS PROHIBITED.

BEFORE THE FIRST USE
After unit transportation or storage at low temperature keep it for at least three hours at room temperature before switching on.
Be careful when handling the coffee flask. The glass flask may break if dropped or struck against a hard object or surface.
Before making coffee perform a test boiling cycle, using water only, without adding ground coffee into the filter.
- Unpack the coffee maker, remove any stickers that can prevent unit operation.
- Make sure that operating voltage of the coffee maker corresponds to the voltage of your mains.
- Open the lid (5), remove the filter holder (6) and the nylon filter (7).
- Wash all removable parts in warm water with a neutral detergent: the coffee flask (2), the filter holder (6), the nylon filter (7) and the measuring spoon (9). Then rinse them and dry.

Note: *For easy removal the filter holder (6) and the nylon filter (7) are provided with a foldable handle.*
- Install the filter holder (6) back to its place.
- Insert the nylon filter (7) into the holder (6).
- Fill about one half of the coffee flask (2) with pure water.
- Pour the water from the flask (2) to the water tank (4).
- Close the lid (5) and put the flask (2) on the base (8).
- Insert the power plug into the mains socket; switch the coffee maker on, setting the switch (1) to the «I» position, the power indicator in the switch will light up.
- After the water tank (4) is empty, switch the coffee maker off setting the power switch (1) to the «0» position.
- Let the unit cool down for 5 minutes and pour the water out from the flask (2).

MAKING COFFEE
Ready coffee is made by single passing of hot water through the layer of ground coffee in the filter (7). The taste of drink depends on the quality of raw products, therefore we recommend to use well-roasted and fresh-ground coffee beans.
- Open the lid (5).
- Insert the filter (7) into the holder (6).
- Measure the required amount of ground coffee with the measuring spoon (9) and put it into the filter (7). 6 grams of ground coffee per one coffee cup is required on average; adjust the quantity according to your taste.
- Fill the water tank (4) with cold water up to the required level. Determine the water level using the scale (3) marked out in cups.
- Close the lid (5).
- Put the flask (2) on the base (8).
- Insert the power plug into the mains socket. Switch the coffee maker on by setting the power switch (1) to the «I» position, the light indicator will light up and the coffee maker will start operating. After all water passes through the filter, switch the coffee maker off by setting the power switch (1) to the «0» position.
- To keep the coffee hot, leave the flask (2) on the base (8) and do not switch the coffee maker off with the switch (1).

Attention!
- *When you no longer need to heat the flask (2), switch the coffee maker off by setting the switch (1) to the «0» position.*
- *Water passes through ground coffee under steam pressure, so do not bend over the coffee maker, do not open the lid (5) and do not remove the filter holder (6).*
- *The taste of the ready drink depends on the quality of the raw product, therefore we recommend using fresh-ground coffee made of well-roasted beans.*

CLEANING AND CARE
- Unplug the unit every time before cleaning.
- Let the coffee maker cool down completely and clean the outer surfaces of the unit body with a soft slightly damp cloth, then wipe dry.
- Use soft detergents to remove dirt, do not use metal brushes and abrasive detergents.
- Wash all removable parts with warm water and neutral detergent, then rinse them, dry thoroughly and install back to their places.
- Do not immerse the coffee maker into water or other liquids.
- Do not wash the unit in a dishwashing machine.

DESCALING
- Clean the coffee maker from scale regularly.
- To remove scale, use recommended substances, which you can buy in retail stores, and strictly follow the instructions on the package.
- After descaling, wash the coffee maker thoroughly. To do this, pour pure water into the tank (4) and switch the unit on without adding coffee.
- Repeat the cycle several times.

STORAGE
- Before taking the unit away for storage, unplug it and let the unit cool down completely.
- Clean the unit.
- Keep the unit in a dry cool place out of reach of children and disabled persons.

DELIVERY SET
Coffee maker – 1 pc.
Removable holder with a nylon filter – 1 pc.
Coffee flask – 1 pc.
Measuring spoon – 1 pc.
Instruction manual – 1 pc.
Warranty certificate – 1 pc.

TECHNICAL SPECIFICATIONS
Power supply: 220-240 V ~ 50 Hz
Rated input power: 900 W
Water capacity: 1200 ml (12 cups)

RECYCLING
For environment protection do not throw out the unit and the batteries (if included), do not discard the unit and the batteries with usual household waste after the service life expiration; apply to specialized centers for further recycling.
The waste generated during the disposal of the unit is subject to mandatory collection and consequent disposal in the prescribed manner. For further information about recycling of this product apply to a local municipal administration, a disposal service or to the shop where you purchased this product.

The manufacturer preserves the right to change design, structure and specifications not affecting general principles of the unit operation without a preliminary notification due to which insignificant differences between the manual and product may be observed. If the user reveals such differences, please report them via e-mail info@vitek.ru for receipt of an updated manual.

Unit operating life is 3 years

Guarantee
Details regarding guarantee conditions can be obtained from the dealer from whom the appliance was purchased. The bill of sale or receipt must be produced when making any claim under the terms of this guarantee.

This product conforms to the EMC Directive 2014/30/EU and to the Low Voltage Directive 2014/35/EU.

ҚАЗАҚША

КОФЕБҰҚТЫРҒЫШ VT-8385
Кофебұқтырғыш ұнтақталған кофеден сусын әзірлеуге арналған.

СИПАТТАМАСЫ
1. Жарық көрсеткіші бар қуат ажыратқыш «I/0»
2. Кофеге арналған колба
3. Су деңгейінің шкаласы
4. Суға арналған сұйықсұйма
5. Қақпақ
6. Тамшыға қарсы клапаны бар сүзгі ұстағышы
7. Көп реттік нейлон сүзгі
8. Колбаны қыздыруға арналған тіреу
9. Өлшеуіш қасық

Назар аударыңыз!
Қосымша қорғану үшін қуат тізбегіне 30 мА-ден аспайтын номиналды жұмыс істеу тоғы бар қорғаушы сөндіргіш құрылғысы (ҚСҚ) орнатып қойған жөн. ҚСҚ орнату үшін маман шақырыңыз.

ПАЙДАЛАНУ ЖӘНЕ ҚАУІПСІЗДІК ШАРАЛАРЫ ЖӨНІНДЕГІ ҰСЫНЫСТАР
Құрылғыны пайдалану алдында пайдалану бойынша басшылықты мұқият оқып шығыңыз. Берілген басшылықты пайдалану мерзімі бойы сақтап қойыңыз.
Құрылғыны дұрыс пайдаланбау оның бұзылуына, пайдаланушыға немесе оның мүлігіне зиян келтіруіне әкелуі мүмкін.
- Алғашқы іске қосу алдында, кофебұқтырғыштың кернеуі электр желісіндегі кернеуге сайкес келетіндігін тексеріңіз.
- Желілік бау «europlug» жабдықталған; оны қосу үшін жерге сенімді қосылған желілік ашалықты пайдаланыңыз.
- Өрттің пайда болу тәуекелін болдырмау үшін кофебұқтырғышты электрлік ашалыққа қосқан кезде ауыстырғыштарды пайдаланбаңыз.
- Кофебұқтырғышты оның тікелей мақсаты бойынша ғана пайдаланыңыз.
- Құрылғыны далажайларда тыс жерде пайдаланбаңыз.
- Кофебұқтырғышты құрғақ тұзу тұрақты бетке орналастырыңыз, құрылғыны үстелдің шетіне қоймаңыз.
- Кофебұқтырғышты тікелей жылу, ылғал көздерінің немесе ашық оттың қасында пайдаланбаңыз.
- Желі баурының үстелдің шетінен салбырауына жол бермеңіз, сонымен қатар ыстық беттерге және жиналғыш ұшқр қырларына тимеуін қадағалаңыз.
- Электр тогы соққысын болдырмау үшін желі баурының ағыратегін немесе желі баурын суға немесе кез-келген басқа сұйықтықтарға батырмаңыз.
- Кофебұқтырғышты сусыз іске қоспаңыз.
- Кофебұқтырғышты кофеге арналған құтысы орнатылған болғанда ғана пайдаланыңыз.
- Бос құтыны қыздырғыш тақтада қалдырмаңыз, және құты температурасының кенет ауытқуына жол бермеңіз, кері жағдайда шыны шытынған кетуі мүмкін.
- Ыстық шыны құтыны салқын бетке қоймаңыз.
- Құтыны берілген асаппен ғана пайдаланыңыз. Құтының бүтіндігіне жол бермеу үшін оны ұқыпты пайдаланыңыз!
- Ешқашан жұмыс істеп тұрған кофебұқтырғышты қараусызқалдырмаңыз.
- Кофебұқтырғыш корпусын сулықпен ұстамаңыз.
- Күйік алуға жол бермеу үшін кофеәзірлеу процесінде және құрылғыны сөндіргеннен кейін бірден кофебұқтырғыштың ыстық беттеріне қолыңызды тигізбеңіз. Кофебұқтырғышқа салқындауға уақыт беріңіз.

Сақ болыңыз, қыздыру элементінің беті пайдаланылып болғанған кейін ыстық болып тұрады!
- Кофе әзірлеген уақытта су бұдың қысымымен үгетілген кофе арқылы өтеді, сондықтан кофебұқтырғыштың үстінен төкуге, қақпақты ашуға немесе сүзгі ұстағышын алуға және шешілмелі сүзгіні шығаруға тыйым салынады.
- Тек таза салқын суды пайдаланыңыз.
- Кофе әзірлеу барысында құтыны тұғырдан шешпеңіз.
- Құтыны өзге мақсаттар үшін пайдаланбаңыз, оны электрлік және газ пештеріне қоймаңыз, құтыны микротолқынды пештерде пайдаланбаңыз.
- Тазалау алдында немесе сіз құрылғыны пайдаланбаған кезде кофебұқтырғышты электрлік желіден ажыратыңыз.
- Құрылғыны электрлік желіден ажырататын кезде желілік баудан тартпаңыз, ал желілік бауды айыратегінен ұстаңыз.
- Жұмыс кезінде және сығыту кезінде құралды балалардың қолы жетпейтін жерге қойыңыз.
- Балалардың жұмыс істеп тұрған құралға және оның желілік бауын ұстауына рұқсат бермеңіз.
- Асаппен ойнауларына жол бермеу үшін балаларды қадағалау керек.
- Балалар қауіпсіздігі тұрысынан, қаптама ретінде пайдаланылатын полиэтилен пакеттерді қадағалаусыз қалдырмаңыз.

Назар аударыңыз! *Балаларға полиэтилен қаптарымен немесе қаптама үлдірімен ойнауға рұқсат бермеңіз.* ***Тұншығу қаупі бар!***
- Берілген құрылғы балалардың пайдалануына арналмаған.
- Дене, сенсорлық немесе ақыл-сана мүмкіндіктері төмендетілген тұлғалардың (балаларды қоса алғанда) немесе оларда өмірлік тәжірибесі немесе білімі болмаса, егер олар бақылаңдаса немесе олардың қауіпсіздігі үшін жауап беретін тұлғамен аспапты пайдалану туралы нұсқаулықтар берілген болмаса, аспап оларды пайдалануына арналмаған.
- Желілік бауды және желілік бау айырғтегінің күйін тұрақты тексеріңіз.
- Кофе қайнатқыш корпусының, кофеге арналған құтының, желі баурының немесе желілік бау айырғышы қандай да бір зақымданулары болғанда, құралды пайдалануға тыйым салынады. Қуаттандыру бауы зақымданған жағдайда қауіп тудырмау үшін оны дайындаушы, сервистік қызмет немесе балаларды білікті маман ауыстыруы тиіс.
- Аспапты өз бетімен жөндеуге тыйым салынады. Аспапты өз бетіңізбен бөлшектемеңіз, кез-келген ақаулықтар пайда болғанда, сонымен қатар құрылғы құланғанан кейін ашалықтан ажыратыңыз және кепілдеме талоны мен сайтында көрсетілген хабарлар тізімі бойынша кез-келген туындығырлес (өкілетті) қызмет көрсету орталығына хабарласыңыз.
- Құрылғыны тек зауыттық орауда тасымалдаңыз.
- Құрылғыны құрғақ салқын, балалардың және мүмкіндіктері шектеулің адамдардың қолы жетпейтін жерде сақтаңыз.

ОСЫ ҚҰРАЛ ТЕК ТҰРМЫСТЫҚ ЖАҒДАЙЛАРДА ПАЙДАЛАНУҒА АРНАЛҒАН. ӨНДІРІСТІК АЙМАҚТАР МЕН ЖҰМЫС ҮЙ-ЖАЙЛАРЫНДА АСПАПТЫ ПАЙДАЛАНУҒА ЖӘНЕ КОММЕРЦИЯЛЫҚ ПАЙДАЛАНУҒА ТЫЙЫМ САЛЫНАДЫ.

ПЕРШІ РЕТТІ ПАЙДАЛАНУ АЛДЫНДА
Тасымалданғанан кейін немесе құрылғы төмен температурада сақталған жағдайда оны бөлме температурасында үш сағаттан кем емес уақыт ұстау қажет.
Кофе ұстысын ұстағанда абай болыңыз. Шыны құты қатты затқа немесе бетке құланғанда немесе сынғанда сынып кетуі мүмкін.
Кофе даярлау алдында ұнтақталған кофені сығыпе сеппей, тек суды пайдаланып, қайнатудың сынама циклін өткізіңіз.
- Құрылғының қаптамасын ашып, құрылғының жұмысына кедергі жасайтын кез келген жапсырмаларды алып тастаңыз.
- Құрылғының жұмыс кернеуі үйдегі желінің кернеуіне сәйкес келетінін тексеріп алыңыз.
- Қақпақты (5) ашыңыз, сүзгіштің ұстағышын (6) және нейлон сүзгішті (7) шығарыңыз шығарыңыз.
- Бейтараптағы жуғыш заты қосылған жылы сумен барлық алынбалы бөлшектерді: кофеге арналған колбаны (2), сүзгі ұстағышын (6), нейлон сүзгіні (7) және өлшеуіш қасықты (9). Одан кейін оларды шайып, кептіріңіз.

Ескерту: *Шығарылу ыңғайлылығы үшін (6) сүзгі ұстағышы мен (7) нейлон сүзгісінің қайырмалы тұтқасы бар.*
- Сүзгіш ұстағышын (6) орнына орнатыңыз.
- Нейлон сүзгішті (7) ұстағышқа (6) салыңыз.
- Кофеге арналған колбаға (2) таза суды мөлшермен жартысына дейін құйыңыз.
- Суды колбадан (2) ыдысқа (4) құйыңыз.
- Қақпақты (5) жабыңыз, колбаны (2) тіреуге (8) орнатыңыз.
- Желі шнурының ашасын розетканға сұғыңыз, кофебұқтырғышты қосыңыз, қуат қорегінің ажыратқышын (1) «I» күйіне орнатыңыз, осы кезде ажыратқышта орналасқан көрсеткіш жанады.
- Сарылтта (4) су таусылған кезде, қуат ажыратқышты (1) «0» күйіне орнатып, кофебұқтырғышты сөндіріңіз.
- 5 минут бойы суытыңыз, суды колбадан (2) құйыңыз.

КОФЕСІН ӘЗІРЛЕУ
Ыстық су сүзгідегі (7) ұнтақталған кофеден бір рет өткенде кофе әзірленеді. Дайын сусынның дәмі бастапқы өнімнің сапасына байланысты, сондықтан жақсы қуырылған және дәні жаңа ұнтақталған кофені пайдаланған жөн.
- Қақпағын (5) ашыңыз.
- Сүзгіні (7) ұстағышқа (6) салыңыз.
- Өлшеуіш қасықтың (9) ұнтақталған кофенің қажетті көлемін өлшеп, оны сүзгіге (7) салыңыз. Орташа мөлшермен бір тостақ кофеге 6 грамм ұнтақталған кофе қажет, дәл мөлшерін талғамға қарай таңдаңыз.
- Резервуарды (4) талап етілген деңгейге дейін суық сумен толтырыңыз. Су деңгейін тостағандағы белгілері бар межелікпен (3) анықтаңыз.
- Қақпақты (5) жабу керек.
- Колбаны (2) тіреуге (8) орнатыңыз.
- Желілік шнурдың ашасын розетканға сұғыңыз. Қуат ажыратқышты (1) «I» күйіне орнатып, кофебұқтырғышты қосыңыз, бұл кезде жарық көрсеткіші жанады, кофебұқтырғышты жұмыс істей бастайды.
- Барлық су сүзгі арқылы өтіп болған кезде, қуат ажыратқышты (1) «0» күйіне орнатып, кофебұқтырғышты сөндіріңіз.
- Кофе ыстық күйде қалу үшін колбаны (2) тұғырға (8) ұстанып, кофебұқтырғышты ажыратпаңыз (1) өшіріңіз.

Назар аударыңыз!
- *Егер бұдан былай колбаны (2) қыздыру қажет болмаса, міндетті түрде кофебұқтырғышты ажыратпаңыз, ол үшін ажыратқышты (1) «0» күйіне орнатыңыз.*
- *Су ұнтақталған кофе арқылы өтеді, сондықтан кофені әзірлеу кезінде кофебұқтырғыштың үстіне төкуге, қақпақты (5) ашуға және суды ұстағышты (6) алуға тыйым салынады.*
- *Дайын сусынның дәмі бастапқы өнімнің сапасына байланысты, сондықтан жақсы қуырылған дәннен жаңа ұнтақталған кофені пайдаланған жөн.*

ТАЗАРТУ ЖӘНЕ КҮТІМІ
- Приборды тазалар алдында оны үнемі электр желісінен ажыратыңыз.
- Кофебұқтырғышты толық суытыңыз және сыртқы беттерін сап ылғал жұмсақ матамен сүртіп, содан кейін құрғатып сүртіңіз.
- Кірді кетіру үшін жұмсақ тазартқыш заттарды пайдаланыңыз, металдан жасалған қылшақтары және қажайтын жуғыш заттарды пайдаланбаңыз.
- Барлық алынбалы бөлшектерді бейтаран жуғыш заты бар жылы сумен жуғыңыз, оларды шайыңыз, құрғатып сүртіңіз де, орнына орнатыңыз.
- Кофебұқтырғышты суға немесе басқа да сұйықтыққа батырмаңыз.
- Кофебұқтырғышты ыдыс жуғыш машинаға салмаңыз.

ҚАҚТЫ КЕТІРУ
- Кофебұқтырғышты үнемі қақтан тазалап отырыңыз.
- Қақты жою үшін сауда желісінде сатып алуға болатын ұсынылған құралдарды пайдаланыңыз және олардың қаптамасындағы нұсқауларды қатаң ұстаңыз.
- Қақты кетіргеннен кейін кофеқайнатқышты өбден жуыңыз. Бұл үшін ыдысқа (4) кофені сеппей таза суды құйыңыз да, құрылғыны қосыңыз.
- Циклді бірнеше рет қайталаңыз.

САҚТАЛУЫ
- Құрылғыны сақтауға алып қоймас бұрын, міндетті түрде оны электр желісінен ажыратыңыз да оны толық суытып алыңыз.
- Құрылғыны жуып, тазартаңыз.
- Құрылғыны салқын және құрғақ жерде, балалардың және мүмкіндігі шектеулі адамдардың қол жетімсіз жерде сақтаңыз.

ЖЕТКІЗУ ЖИЫНТЫҒЫ
Кофе қайнатқыш – 1 дн.
Нейлон сүзгіші бар шешілмелі ұстағышы – 1 дн.
Кофеге арналған колба – 1 дн.
Өлшеуіш қасық – 1 дн.
Нұсқаулық – 1 дн.
Кепілдік талоны – 1 дн.

ТЕХНИКАЛЫҚ СИПАТТАМАЛАР
Электрлік қуаттандырғыш: 220-240 В ~ 50 Гц
Номиналдық тұтынатын қуаты: 900 Вт
Судың көлемі: 1200 мл (12 кеше)

ҚАЙТА ӨҢДЕУ
Қоршаған ортаны қорғау мақсатында, аспаптың және қуаттандыру элементтерінің (егер жинақтың құрамына кірсе) қызмет ету мерзімі аяқталғанған кейін, оларды күнделікті тұрмыстық қалдықтармен бірге тастауға болмайды, аспап пен қуаттандыру элементтерін әрі қарай кәдеге асыру үшін мамандандырылған орындарға өткізу керек.
Бұйымдарды қайта өңдеу кезінде пайда болатын қалдықтар белгіленген тәртіп бойынша кәдесі қайта өңделетін міндетті жинауға жатады.
Берілген өнімді қайта өңдеу туралы қосымша ақпаратты алу үшін жергілікті муниципалитетке, тұрмыстық қалдықтарды қайта өңдеу қызметіне немесе берілген өнімді Сіз сатып алған дүкенге хабарласыңыз.

*Дайындаушы аспапты жақсарту мақсатында, алдын-ала х

УКРАЇНСЬКА

КАВОВАРКА VT-8385
Кавоварка призначена для приготування напою з мелених кавових зерен.

ОПИС
1. Мигаюче живлення «I/0» зі світловим індикатором
2. Колба для кави
3. Шкала рівня води
4. Резервуар для води
5. Кришка
6. Тримач фільтра з проти краплинним клапаном
7. Багаторазовий нейлоновий фільтр
8. Підставка для підігрівання колби
9. Мірна ложка

УВАГА!
Для додаткового захисту в ланцюз живлення доцільно встановити пристрій захисного вимкнення (ПЗВ) з номінальним струмом спрацьовування, що не перевищує 30 мА. Для установки ПЗВ звернеться до фахівця.

РЕКОМЕНДАЦІЇ ПО ЕКСПЛУАТАЦІЇ І ЗАХОДАМ БЕЗПЕКИ
Перед використанням пристрою уважно ознайомтеся з керівництвом з експлуатації. Зберігайте це керівництво протягом всього терміну експлуатації.
Неправильне поводження з пристроєм може призвести до його поломки, завдання шкоди користувачеві або його майну.
- Перед першим вмиканням переконайтеся в тому, що робоча напруга кавоварки відповідає напрузі в електричній мережі.
- Мережний шнур забезпечений «євровилкою»; вмикайте її в розетку, що має надійний контакт заземлення.
- Щоб уникнути ризику виникнення пожежі, не використовуйте перехідники при підмиканні кавоварки до електричної розетки.
- Використовуйте кавоварку лише за її прямим призначенням.
- Не використовуйте пристрій поза приміщенням.
- Встановлюйте кавоварку на сухій рівній стійкій поверхні, не ставте пристрій на край столу.
- Не використовуйте кавоварку в безпосередній близькості від джерел тепла, вологи або відкритого полум'я.
- Не допускайте, щоб мережний шнур звисав зі столу, а також нагрівайте, щоб він не торкався гарячих поверхонь та гострих пругів меблів.
- Щоб уникнути удару електричним струмом, не занурюйте кавоварку, мережний шнур або вилку мережного шнура у воду або в будь-які інші рідини.
- Не вмикайте кавоварку без води.
- Використовуйте кавоварку лише за наявності встановленої колби для кави.
- Не залишайте порожню колбу на нагрівальній панелі та не допускайте різких перепадів температури колби, в іншому випадку скло може тріснути.
- Не ставте гарячу скляну колбу на холодну поверхню.
- Використовуйте колбу тільки з цим приладом. Поводьтеся обережно із скляною колбою, щоб уникнути її пошкодження!
- Ніколи не залишайте працюючу кавоварку без нагляду.
- Не торкайтеся корпусу кавоварки мокрими руками.
- Щоб уникнути опіку, не торкайтеся гарячих поверхонь кавоварки в ході приготування кави і відразу після вимкнення пристрою. Дайте кавоварці охолонути.

Будьте уважні, поверхня нагрівального елемента залишається гарячою після використання!
- Під час приготування кави вода під тиском пари проходить через меленку каву, тому забороняється нахилятися над кавоваркою, відкривати кришку, виймати тримач фільтра та витягувати знімний фільтр.
- Використовуйте лише чисту холодну воду.
- Не заливайте воду з підтеками в процесі приготування кави.
- Не використовуйте колбу для інших цілей, не ставте її на електричні і газові плити, не використовуйте колбу в мікрохвильових печах.
- Вимикайте кавоварку з електричної мережі перед чищенням або у випадку, якщо ви пристроєм не користуєтеся.
- Вимикаючи пристрій з електричної мережі, не тягніть за мережний шнур, а тримайтеся за вилку мережного шнура.
- Під час роботи та остигання розмішайте пристрій у місцях, недоступних для дітей.
- Не дозволяйте дітям торкатися пристрою та мережного шнура під час роботи пристрою.
- Діти можуть перебувати під наглядом для недопущення ігор з пристроєм.
- З міркувань безпеки дітей не залишайте поліетиленові пакети, що використовуються як упаковка, без нагляду.

Увага!** Не дозволяйте дітям грати з поліетиленовими пакетами або пакувальної плівкою. **Небезпека задушення!
- Цей пристрій не призначений для використання дітьми.
- Пристрій не призначений для використання особами (включаючи дітей) зі зниженими фізичними, сенсорними або розумовими здібностями або при відсутності у них життєвого досвіду або знань, якщо вони не знаходяться під контролем або не проінструктовані щодо використання пристрою особою, відповідальною за їх безпеку.
- Періодично перевіряйте стан мережного шнура і вилки мережного шнура.
- Забороняється користуватися пристроєм, якщо є будь-які пошкодження корпусу кавоварки, колби для кави, шнура живлення або вилки шнура живлення. При пошкодженні шнура живлення його заміну, щоб уникнути небезпеки, мають робити виробник, сервісна служба або подібний кваліфікований персонал.
- Забороняється самостійно ремонтувати пристрій. Не розбирайте пристрій самостійно, при виявленні будь-яких несправностей, а також після падіння пристрою вимкніть пристрій з електричної розетки та зверніться до найближчого авторизованого (уповноваженого) сервісного центру за контактними адресами, вказаними у гарантійному талоні та на сайті www.vitek.ru.
- Перевозьте пристрій лише у заводській упаковці.
- Зберігайте пристрій у сухому прохолодному місці, недоступному для дітей і людей з обмеженими можливостями.

ЦЕЙ ПРИСТРІЙ ПРИЗНАЧЕНИЙ ДЛЯ ВИКОРИСТАННЯ ЛИШЕ У ПОБУТОВИХ УМОВАХ. ЗАБОРОНЯЄТЬСЯ КОМЕРЦІЙНЕ ВИКОРИСТАННЯ ТА ВИКОРИСТАННЯ ПРИСТРОЮ У ВИРОБНИЧИХ ЗОНАХ ТА РОБОЧИХ ПРИМІЩЕННЯХ.

ПЕРЕД ПЕРШИМ ВИКОРИСТАННЯМ
Після транспортування або зберігання приладу при зниженій температурі необхідно витримати його при кімнатній температурі не менше трьох годин.
Будьте обережні під час поводження з колбою для кави. Скляна колба може розбитися під час падіння або удару об твердий предмет або поверхню.
Перед приготуванням кави зробіть пробний цикл варіння, використовуючи лише воду, не засипаючи меленку каву у фільтр.
– Вийміть кавоварку з упаковки, видаліть будь-які наклейки, що заважають роботі пристрою.
– Переконайтеся у тому, що робоча напруга кавоварки відповідає напрузі у електричної мережі.
– Відкрийте кришку (5), вийміть тримач фільтра (6) і нейлоновий фільтр (7).
– Промийте теплою водою з нейтральним миючим засобом все знімні деталі: колбу для кави (2), тримач фільтра (6), нейлоновий фільтр (7) і мірну ложку (9). Потім обполосніть їх та висушіть.

Примітка: Для зручності витягнення тримач фільтра (6) і нейлоновий фільтр (7) мають відкидну ручку.
– Установіть тримач фільтра (6) на місце.
– Вставте нейлоновий фільтр (7) у тримач (6).
– Наповніть колбу для кави (2) чистою водою приблизно наполовину.
– Вилийте воду з колби (2) в резервуар (4).
– Закрийте кришку (5) та установіть колбу (2) на підставку (8).
– Вставте вилку мережевого шнура в електричну розетку і увімкніть кавоварку, встановивши вимикач живлення (1) в положення «I», при цьому засвітиться світловий індикатор, розташований у вимикачі.
– Після того, як в резервуарі (4) не залишиться води, вимкніть кавоварку, встановивши вимикач живлення (1) в положення «0».
– Дайте пристрою охолонути протягом 5 хвилин і вилийте воду з колби (2).

ПРИГОТУВАННЯ КАВИ
Готова кава отримується у ході однократного проходження гарячої води через шар меленої кави у фільтрі (7). Смак готового напою залежить від якості вихідного продукту, тому рекомендується використовувати добре просмажені і свіжомелені зерна кави.
– Відкрийте кришку (5).
– Вставте фільтр (7) у тримач (6).
– Мірною ложкою (9) відміряте необхідну кількість меленої кави і засипте її у фільтр (7). У середньому на одну чашку кави потрібно 6 грамів меленої кави, точну кількість підбирайте за смаком.
– Наповніть резервуар (4) холодною водою до необхідного рівня. Рівень води визначте за допомогою шкали (3) з розміткою у чашках.
– Закрийте кришку (5).
– Встановіть колбу (2) на підставку (8).
– Вставте вилку мережного шнура в електричну розетку. Увімкніть кавоварку, перевівши вимикач живлення (1) у положення «I», при цьому засвітиться світловий індикатор, кавоварка почне працювати.
– Коли вся вода пройде через фільтр, вимкніть кавоварку, встановивши вимикач живлення (1) в положення «0».
– Щоб кава залишалася гарячою, заліште колбу (2) на підставці (8) і не вимикайте кавоварку вимиканем (1).

Увага!
- Коли відпаде необхідність в підігріванні колби (2), обов'язково вимкніть кавоварку, перевівши вимикач (1) у положення «0».
- Вода під тиском пари проходить через меленку каву, тому під час приготування кави забороняється нахилятися над кавоваркою, відкривати кришку (5) і виймати тримач фільтру (6).
- Смак готового напою залежить від якості вихідного продукту, тому рекомендується використовувати свіжомелену каву з добре просмажених зерен.

ЧИЩЕННЯ ТА ДОГЛЯД
– Всякий раз перед чищенням відключайте прилад від електромережі.
– Дайте кавоварці повністю остигнути і протріть зовнішні поверхні м'якою, злегка вологою тканиною, потім витріть досуха.
– Для видалення забруднень використовуйте м'які чистячі засоби, не використовуйте металеві щітки і абразивні миючі засоби.
– Всі знімні деталі промийте теплою водою з нейтральним миючим засобом, обполосніть, протріть насухо та установіть на місце.
– Не занурюйте кавоварку у воду або в інші рідини.
– Не поміщайте кавоварку в посудомийну машину.

ВИДАЛЕННЯ НАКИПУ
– Регулярно очищайте кавоварку від накипу.
– Для видалення накипу використовуйте рекомендовані засоби, які можна придбати в торгівельній мережі, і строго слідуйте вказівкам на їх упаковці.
– Після видалення накипу ретельно промийте кавоварку. Для цього залийте в резервуар (4) чисту воду та увімкніть пристрій, не засипаючи кави.
– Повторіть цикл кілька разів.

ЗБЕРІГАННЯ
– Перед тим, як забрати пристрій на зберігання, вимкніть його з електромережі і дайте йому повністю остигнути.
– Зробіть чищення пристрою.
– Зберігайте пристрій у сухому прохолодному місці, недоступному для дітей і людей з обмеженими можливостями.

КОМПЛЕКТ ПОСТАЧАННЯ
Кавоварка – 1 шт.
Знімний тримач з нейлоновим фільтром – 1 шт.
Колба для кави – 1 шт.
Мірна ложка – 1 шт.
Інструкція – 1 шт.
Гарантійний талон – 1 шт.

ТЕХНІЧНІ ХАРАКТЕРИСТИКИ
Електроживлення: 220-240 В ~ 50 Гц
Номінальна споживана потужність: 900 Вт
Об'єм води: 1200 мл (12 чашок)

УТИЛІЗАЦІЯ
Для захисту навколишнього середовища після закінчення терміну служби пристрою та елементів живлення (якщо входять до комплекту) не викидайте їх разом зі звичайними побутовими відходами, передайте пристрій та елементи живлення у спеціалізовані пункти для подальшої утилізації.
Відходи, що утворюються при утилізації виробів, підлягають обов'язковому збору з подальшою утилізацією установленим порядком.
Для отримання додаткової інформації про утилізацію даного продукту зверніться до місцевого муніципалітету, служби утилізації побутових відходів або до крамниці, де Ви придбали цей продукт.

Виробник зберігає за собою право змінювати дизайн, конструкцію та технічні характеристики, які не впливають на загальні принципи роботи пристрою, без попереднього повідомлення, через що між інструкцією та виробом можуть спостерігатися незначні відмінності. Якщо користувач виявив такі невідповідності, просимо повідомити про це по електронній пошті info@vitek.ru для отримання оновленої версії інструкції.

Термін служби пристрою – 3 років

Гарантія
Докладні умови гарантії можна отримати в дилера, що продав дану апаратуру. При пред'явленні будь-якої претензії протягом терміну дії даної гарантії варто пред'явити чек або квитанцію про покупку.

Даний продукт відповідає вимогам Директиви 2014/30/ЄС щодо електромагнітної сумісності та Директиви 2014/35/ЄС щодо низьковольтного обладнання.

КЫРГЫЗ

КОФЕ КАЙНАТУУЧУ АСПАП VT-8385
Кофе кайнатуучу аспабы тарттырылган кофе данынан ичкилигин жасуага арналган.

СЫПАТТАМА
1. Жарык индикатору бар küваттандыруну өчүрүп/күйгүзүү баскычы «I/0»
2. Кофе куюла турган колбасы
3. Суу көлөмүнүн шкаласы
4. Суу куюлуучу чүүр
5. Капкак
6. Тамчылоого каршы клапаны бар чыпканын кармагычы
7. Көп жолу пайдалануучу нейлон чыпкасы
8. Колбаны жылытып туруучу тупкуч
9. Өлчөмдүү кашыгы

КӨҢҮЛ БУРУУНУЗ!
Кошумча коргоочу үчүн электр тармагындагы потенциалдуу иштеткен тогу 30 мА ашыбрбаган коргоп өчүрүүчү аспабын орнотуунуу максатка ылайыктуу. Аспапты орнотуу үчүн аттабын адиске кайрылыңыз.

ПАЙДАЛАНУУ МЕНЕН КООПСУЗДУК ЧАРАЛАРЫ
БОЮНЧА КОЛДОНМО
Электр шайманды пайдалануудан мурун колдонмону көңүл коюп окуп үйрөнүңүз. Үшүл колдонмону бүткүч кызмат мөөнөтүнө сактап алыңыз. Шайманды туура эмес пайдалануу анын бузулуусуна, колдонуучуга же колдонуучунун мүлүүнө зыян келтирүүгө алып келиши мүмкүн.
- Кофе кайнатыкчы биринчи жолу иштеткенде мурун шаймандын иштөөчү чыңалуусу электр тармагынын чыңалуусуна ылайык болгонун текшерип алыңыз.
- Электр шнуру «европалык сайгычы» менен жабдылган; аны бекем жердетүү контакты бар розеткасына тутуштырыңыз.
- Өрт коркунучун жоюу үчүн кофе кайнатыкчы электр розеткасына тутуштырганда кошуучу тукумдөөрү колдонбоңуз.
- Кофе кайнатыкчы тике дайындоо боюнча гана колдонуңуз.
- Кофе кайнатыкчы имаараттардын сыртында колдолонбоңуз.
- Кофе кайнатыкчы кургак, тегиз, бекем турган бетин үстүнүн колдонуңуз, столдун чет жагына койбоңуз.
- Кофе кайнатыкчы жылуулук, нымдуулук же ачык от булактарынан тикеден-тике жакынчылыкта колдонбоңуз.
- Электр шнуру столдун кырынан арта салынып же ысык нерселерди жана эмеректин үчүнү жылдырып тийип турганына жол бербеңиз.
- Ток урбас үчүн шайманды, электр шнуран жана кубаттуулуу сайгычын суута же башка суюктуктарга салбаңыз.
- Кофе кайнатыкчы суусуз иштеттеңиз.
- Кофе кайнатыкчы кофе куюла турган колбасы ез жерине орнотулуп турганда гана иштетиңиз.
- Бош колбаны ысытуучу панелдин үстүндө калтырбаңыз, колбанын температурасы тез алмашынын абайлаңыз, себеби бул айнектин жарылуусуна алып келиши мүмкүн.
- Ысык айнек колбаны муздак беттин үстүнө койбоңуз.
- Колбаны жалаң гана бул шайманды менен колдонуңуз. Айнек колбасы бузулбосо үчүн ана аны эң эпчилдүүлүк менен колдонуңуз!
- Иштет турган кофе кайнатыкчын эч качан кароосуз калтырбаңыз.
- Кофе кайнатыкчынын корпусун суу колунуз менен тийбеңиз.
- Күйүп бүтпөсө үчүн кофе жасалып турган учурда жана шаймандын жаңы өчүрүлгөн кийин ысык беттерин тийбеңиз. Кофе кайнатыкчы муздаганча убакыт бериңиз.

Этият болуңуз, ысытуу элементинин бети колдонулган кийин ысык болуп калат!
- Кофе жасалганда суу буунун кысымы менен тарттырылган кофеден өтөт, ошол себептен кофе кайнатыкчын үстүнүн эжектөөнө, капкакты ачууга, чыпканын кармагычын жана чыпкасын чыгарууга тыюу салынат.
- Таза мүздак сууну гана колдонуңуз.
- Кофе жасалып турган учурда колбаны тупкучтен албаңыз.
- Колбана бакса капкак менен колдонбоңуз, анын электрикалык жана газ плитасына көмүскө, микротолкундуу мешинде колдонбоңуз.
- Тазалагандан мурун жана шайманды пайдаланган учурда ана электр тармагынан сууруңуз.
- Күбаттуулуу сайгычын электр розеткасынан сурганда шнуруду карман эч качан тартпаңыз, сайгычынан карманыз.
- Түзмөк иштеп жана мурун турганда ана бандар жетпеген жерге коюңуз.
- Шайман иштеген учурда бандарга шайманды жана электр шнурун тийгенге урукат бербеңиз.
- Бандар түзмөк менен ойноногон жол бербегенчи учун аларга кез салуу зарыл.
- Бандардын коопсуздугу үчүн таңгак катары колдонулган полиэтилен баштыктарды ачоосуз таштабаңыз.

Канун бурунуздар!** Полиэтилен баштыктар же таңгак пленкасы менен ойнобоңор балдара урукат бербеңиз! **Тумчуктуруучу корчунуу бар!
- Бул шайман балдар колдонгону учун арналган эмес.
- Бул шайман дене күчү, сезим же акыл-эси жагынан жөндөмдүүлүгү чектелген (ошонун ичинде балдар да) адамдар же колдонуу боюнча такырыбда эс билими жок болгон адамдар, эгерде аларды коңсулдуунуз жооптуу адам аларды кезөмөлдөп же нускамалоо болбосо колдонуу үчүн алгыйкаштырылган эмес.
- Электр шнурунун жана кубаттуулуу сайгычтын абалын мезгилдүү түрдө текшерип туруңуз.
- Кофе кайнатыкчынын корпусун, кофе куюлуучу колбасынын, электр шнурун же кубаттуулуу сайгычтын бузулуулары бар болгондо шайманды иштетүүгө тыюу салынат. Электр шнуру бузук болгондо коотпуктарга жол бербеңиз үчүн ани өнүктүрүүчү, тейлөө кызмат же аларга окшогон дасыкан кыймылдоочу алмаштыруу тийиш.
- Шайманды ез алдынча ондогонго тыюу салынат. Шайманды ез алдынча ажыратпай, ар кыл бузулуулар пайда болгон же шайман кулап түшкен учурларда ани розеткадан сууп, кепилдик талонуңдары же www.vitek.ru сайтындагы тизмесине кирген автордоштурулган (айгаарын укуктуу) тейлөө борборуна кайтыңыз.
- Шайманды заводдук таңгагында гана транспортто зарыл.
- Шайманды бандар жана жөндөмдүүлүгү темен болгон адамдар жетпеген кургак салын жерге сактаңыз.

БУЛ ТҮЗМӨК ТҮРМҮШ-ТУРУКТУУ ШАРТТАРДА КОЛДОНГОНУ ҮЧҮН ГАНА АРНАЛГАН. ШАЙМАНДЫ КОММЕРЦИЯЛЫК ПАЙДАЛАНУУГА ЖАНА ӨНДҮРҮҮ ЗОНАЛАРДА ЖАНА ЖУМУШТУ ИМАРАТТАРДА ТҮЗМӨКТЕ ИШТЕТҮҮГӨ ТЫЮУ САЛЫНАТ.

БИРИНЧИ КОЛДОНУУНУН АЛДЫНДА
Төмөндөгөн температурада шайманды транспорттоодон же сактоодон кийин аны үч сааттан кем эмес мөөнөткө үй температурасында сактоо зарыл.
Кофе үчүн колбанын колдонгонго этият болуңуз. Айнек колба кулап түшкөндө же катуу буюм же бетке тийгенде сынып калуу мүмкүн.
Кофе жасоодон мурун чыпкасына тарттырылган кофеин салбай сууну гана пайдаланып сынатуучу кайнатуу процессин өткөрүңүз.
- Кофе кайнатыкчы таңгактан чыгарып, шаймандын иштөөчүнө тоскоолдук кылган ар кандай чаптамаларды сыйрып алыңыз.
- Кофе кайнатыкчынын иштөө чыңалуусу электр тармагындагы чыңалуусуна ылайык болгонун текшериңиз.
- Капкакты (5) ачып, чыпка кармагычын (6) жана нейлон чыпкасын (7) чыгарыңыз.
- Болгон чечилгүчү белүмдөрүн: кофе куюлуучу колбанын (2), чыпка кармагычты (6), нейлон чыпкасын (7) жана өлчөмдүү кашыгын (9) нейтралдуу жуучу каражат колдонуп жылу сууга жуугуз. Андан кийин аларды чайкап, кургатып алыңыз.

Эскертүү: Ыңгайлуу чыгаруу үчүн чыпка кармагыч (6) менен нейлон чыпкасы (7) бүгүлүп тутмасы менен жабдылган.
- Чыпка кармагычын (6) ордуна орнотуңуз.
- Нейлон чыпкасын (7) чыпка кармагычын ичине (6) салыңыз.
- Кофе куюлуучу колбанын (2) жарымына чейин таза суу менен толтуруңуз.
- Колбадагы (2) сууну резервуарга (4) куюңуз.
- Капкакты (5) жабып, колбанын (2) тупкучүнө (8) орнотуңуз.
- Электр шнурунун сайгычын электр розеткасына сайып, өчүрүүчүн (1) «I» абалына коюп шайманды иштетип алыңыз, ошол учурда өчүрүүчүн ичиндеги жарык индикатору күйөт.
- Резервуарда (4) суу түгөнгөнүн кийин өчүрүүчү (1) «0» абалына коюп кофе кайнатыкчыны өчүрүңүз.
- Шайманды 5 мүнөт мүздатып, колбадагы (2) сууну төгүңүз.

КОФЕ КАЙНАТУУ
Даяр кофе ысык суу чыпкадагы (7) тарттырылган кофенин катмарынан бир жолу өтүү аркылуу даярдалат. Даяр сусундуктун даамы алгачкы азыктарга байланышкан, ошол үчүн жакшы кууруулган жаңы тарттырылган данды колдонуңуз.
- Капкакты (5) ачыңыз.
- Чыпканы (7) карматычына (6) салыңыз.
- Өлчөмдүү кашык (9) менен тарттырылган кофенин керектүү өлчөмүн алып чыпкага (7) салыңыз. Орто эсен менен бир чыны кофеге 6 грамм тарттырылган кофе даны керек, кофенин так өлчөмүн өзүңүз жакканыңызга ылайык тандаңыз.
- Резервуарды (4) керектүү деңгээлине чейин муздак суу менен толтуруңүз. Суунун деңгээлин аныктыруу үчүн чынылар белгилери бар шкаланы (3) колдонуңуз.
- Капкакты (5) жабыңыз.
- Колбаны (2) тупкучүнө (8) орнотуңуз.
- Күбаттуулуу сайгычын электр розеткасына сайыңыз. Өчүрүүчүн (1) «I» абалына коюп шайманды иштетип алыңыз, ошол учурда өчүрүүчүн ичиндеги жарык индикатору күйүп кофе кайнатыкчы иштеп баштайт.
- Болгон суусу чыныдан өткөндөн кийин өчүрүүчү (1) «0» абалына коюп кофе кайнатыкчыны өчүрүңүз.
- Кофе ысык болуп туруш үчүн колбанын (2) тупкучтө (8) калтырып, кофе кайнатыкчы өчүрүүчү (1) менен өчүрбөй туруңуз.

Канун бурунуз!
- Колбанын (2) жылытуунун зарылдыгы бүткөндө өчүрүүчүү (1) «0» абалына коюп кофе кайнатыкчыны милдеттүү түрдө өчүрүңүз.
- Кофе жасалганда суу буунун кысымы менен тарттырылган кофенин чыпкасынан өтөт, ошол себептен кофе кайнатыкчынын үстүнүн эжектөөгөө, капкакты (5) ачууга, чыпканын кармагычын (6) чыгарууга тыюу салынат.
- Даяр сусундуктун даамы алгачкы азыктарга байланышкан, ошол үчүн жакшы кууруулан жаңы тарттырылган данды колдонуңуз.

ТАЗАЛОО ЖАНА ТЕЙЛӨӨ
– Шайманды тазалагандын алдында аны ар дайым электр тармагынан сууруңуз.
– Кофе кайнатыкчы мүздатып, сыртқы беттерин бир аз нымдуу чүпүрек менен сүртүп, андан кийин кургатып сүртүңүз.
– Күйүп кетирүүчү үчүн жумшак тазалоо каражаттарды колдонуп, металлдан жасалган щеткаларды жана абразивдуу каражаттарды колдонбоңуз.
– Бөгөтөн чечилгүчү белүмдөрүн: кофе куюлуучу колбанын (2), чыпка кармагычты (6), нейлон чыпкасын (7) жана өлчөмдүү кашыгын (9) нейтралдуу жуучу каражат колдонуп жылу сууга жуугуз. Андан кийин аларды чайкап, кургатып алыңыз.
– Шаймандын бардык чыныгы сактоого колдонулган ардына ани электр тармагынан сууп, мүздатыңыз.
– Кофе кайнатыкчынын тазалап колдонуңуз.
– Шайманды бандар жана жөндөмдүүлүгү темен болгон адамдар колу жетпеген жерлерде сактаңыз.

ЖАБДЫКТЫН ЖЫЙЫНТЫГЫ
Кофе кайнатуучу аспап – 1 данда.
Чечилгүчү чыпка кармагычы нейлон чыпкасы менен – 1 данда.
Кофе куюла турган колбасы – 1 данда.
Өлчөмдүү кашыгы – 1 данда.
Колдонмо – 1 данда.
Кепилдик талону – 1 данда.

ТЕХНИКАЛЫК МҮНӨЗДӨМӨСҮ
Күбаттандыруу чыңалуусу: 220-240 В ~ 50 Гц
Номинадуу иштетүү күбаттуулугу: 900 Вт
Сууның көлөмү: 1200 мл (12 чыны)

УТИЛИЗАЦИЯЛОО
Айлана чөйрөөнү коргоо максатында шайман менен эзыктандыруучу элементтердин (эгерде топтомго кирсе) кызмат мөөнөтү бүткөндөн кийин турмуш-тиричиликтен калдыктарды менен бирге таштабаңыз, шайман менен эзыктандыруучу элементти андан ары утилизациялоо үчүн адистештирилген пункттарга бериңиз.
Шаймандарды утилизациялоодон пайда болгон калдыктарды милдеттүү түрдө чогултуп, андан соң белгиленген жолчуда утилизациялаңыз.
Бул шайманды утилизациялоо жөнүндө кошумча маалымат алуу үчүн жергиликтүү өкмөткө, турмуш-тиричилик калдыктарды утилизациялоо кызматына же бул шайманды алган дүкөнгө кайрылыңыз.

Өндүрүүчү шаймандардын жалы шиптөө принциптерине таасир этпеген дизайнын, конструкциясын жана техникалык мүнөздөмөлөрүн алдын ала эскертүүсүз өзгөртүү укугун сактайт, ошол себептен шайман менен колдонмонун арасындагы айырмалар болуу мүмкүн. Колдонуучу уюндай келишпеегендиктерди тапса, ал жөнүндө info@vitek.ru электрондук почтасына жазып, шаймандын жаңыланган версиясын ала болот.

Шаймандын кызмат мөөнөтү – 3 жыл

Кепилдик
Кепилдик берүү шарттары туралуу толук маалыматтар буюмду саткан сатуучудан алууга болот. Кепилдик шарттарына ылайык талап кылып сатылган товарга чек же дүмүрчөктү көрсөтүү керек.

ROMÂNĂ

CAFETIERĂ VT-8385
Cafetiera este destinată pentru prepararea băuturii din boabe de cafea măcinate.

DESCRIERE
1. Intrerupător de alimentare „I/0" cu indicator luminos
2. Rezervor de cafea
3. Scara nivelului de apă
4. Rezervor de apă
5. Capac
6. Suport pentru filtru cu supapă anti-picurare
7. Filtru reutilizabil din nailon
8. Suport pentru încălzirea rezervorului
9. Linguriță de măsură

ATENȚIE!
Pentru protecție suplimentară este recomandabilă instalarea unui disjunctor de protecție (ECB) cu curent nominal nu mai mare de 30 mA în circuitul de alimentare electrică. Pentru instalarea ECB adresați-vă unui specialist.

RECOMANDĂRI PRIVIND UTILIZAREA
ȘI MĂSURILE DE SIGURANȚĂ
Înainte de a începe utilizarea dispozitivului citiți cu atenție manualul de utilizare. Păstrați prezentul manual pe toată perioada de utilizare.
Manipularea necorespunzătoare poate duce la defectarea dispozitivului sau poate cauza daune utilizatorului sau bunurilor acestuia.
- Înainte de prima conectare, asigurați-vă că tensiunea de lucru a cafetierei corespunde tensiunii din rețeaua electrică.
- Cablul de alimentare este dotat cu o fișă de tip „euro"; conectați-o la o priză electrică cu contact sigur cu pământul.
- Pentru a evita riscul de apariție a incendiului, nu utilizați adaptoare la conectarea cafetierei la priza electrică.
- Utilizați cafetiera doar conform destinației sale.
- Nu utilizați dispozitivul în afara încăperilor.
- Amplasați cafetiera pe o suprafață uscată, plană, stabilă, nu poziționați dispozitivul pe marginea mesei.
- Nu utilizați cafetiera în imediata apropiere a surselor de căldură, umiditate sau flacără deschisă.
- Nu lăsați cablul de alimentare să atârne de pe masă, precum și urmăriți ca acesta să nu se atingă de suprafețe fierbinți și marginile ascuțite ale mobilierului.
- Pentru a evita riscul electrocutării, nu scufundați cafetiera, cablul de alimentare sau fișa cablului de alimentare în apă sau în alte lichide.
- Nu porniți cafetiera fără apă.
- Utilizați cafetiera numai dacă este instalat rezervorul de cafea.
- Nu lăsați rezervorul de cafea gol pe placa de încălzire și nu admiteți variații bruște ale temperaturii acestuia, altfel sticla se poate sparge.
- Nu plasați rezervorul fierbinte din sticlă pe o suprafață rece.
- Nu utilizați cafetiera dacă rezervorul din sticlă este deteriorat.
- Utilizați rezervorul de cafea doar cu acest dispozitiv.
- Manipulați rezervorul din sticlă cu atenție pentru a evita deteriorarea acestuia!
- Pentru a evita riscul opăririlor în funcțiune fără supraveghere.
- Nu atingeți corpul cafetierei cu mâinile ude.
- Pentru a evita arsurile, nu atingeți suprafețele fierbinți ale cafetierei în timpul preparării cafelei și imediat după oprirea dispozitivului. Lăsați cafetiera să se răcească.

Aveți grijă, suprafața elementului de încălzire rămâne fierbinte după utilizare!
- În timpul preparării cafelei, apa sub presiunea aburului trece prin cafeaua măcinată, de aceea, în timpul preparării cafelei este interzisă aplecarea deasupra cafetierei, deschiderea capacului, scoaterea suportului filtrului și extragerea filtrului detașabil.
- Utilizați numai apa rece curată.
- Nu scoateți rezervorul de cafea de pe suport în timpul preparării cafelei.
- Nu utilizați rezervorul de cafea în alte scopuri, nu-l plasați pe plitele electrice sau pe aragaz, nu utilizați rezervorul în cuptoarele cu microunde.
- Deconectați cafetiera de la rețeaua electrică înainte de curățare sau dacă nu utilizați dispozitivul.
- Deconectând dispozitivul de la rețeaua electrică nu trageți de cablu de alimentare, ci apucați de fișa cablului de alimentare.
- În timpul funcționării și în timpul răcirii plasați dispozitivul în locuri inaccesibile pentru copii.
- Nu permiteți copiilor să atingă dispozitivul și cablul de alimentare în timpul funcționării dispozitivului.
- Copiii trebuie supravegheați pentru a preveni jocul cu dispozitivul.
- Din motive de siguranță a copiilor, nu lăsați fără supraveghere pungile de polietilenă folosite ca ambalaj.

Atenție!** Nu permiteți copiilor să se joace cu pungile de polietilenă sau pelicula de ambalare. **Pericol de sufocare!
- Acest dispozitiv nu este destinat utilizării de către copii.
- Dispozitivul nu este destinat utilizării de către persoane (inclusiv copii) cu abilități fizice, psihice sau mentale reduse sau dacă nu au experiență sau cunoștințe, dacă aceștea nu sunt sub control sau instruiți cu privire la utilizarea dispozitivului de către persoana responsabilă de siguranța acestora.
- Verificați periodic starea cablului de alimentare și a fișei cablului de alimentare.
- Este interzisă utilizarea dispozitivului în prezența oricăror deteriorări ale corpului cafetierei, rezervorului de cafea, cablului de alimentare sau fișei cablului de alimentare. În cazul deteriorării cablului de alimentare, pentru evitarea pericolului, acesta trebuie înlocuit de către producător, agentul de deservire sau persoana cu calificare corespunzătoare.
- Nu reparați dispozitivul de sine stătător. Nu dezasamblați dispozitivul de sine stătător, în caz de defecțiune, precum și după căderea dispozitivului, deconectați dispozitivul de la priza electrică și adresați-vă la orice centru autorizat (împuternicit) de service la adresele de contact specificate în certificatul de garanție și pe site-ul www.vitek.ru.
- Transportați dispozitivul doar în ambalajul original.
- Păstrați dispozitivul într-un loc uscat și rece, inaccesibil pentru copii și persoanele cu dizabilități.

PREZENTUL DISPOZITIVUL ESTE DESTINAT DOAR PENTRU UZ ÎN CONDIȚII CASNICE. ESTE INTERZISĂ UTILIZAREA COMERCIALĂ ȘI UTILIZAREA DISPOZITIVULUI ÎN ZONELE DE PRODUCȚIE ȘI ÎNCĂPERILE DE LUCRU.

ÎNAINTE DE PRIMA UTILIZARE
După transportarea sau depozitarea dispozitivului la o temperatură scăzută este necesar să-l mențineți la temperatura camerei timp de cel puțin trei ore.
Aveți grijă când manipulați balonul pentru cafea. Balonul din sticlă se poate sparge, dacă este scăpat sau lovit de un obiect sau suprafață dure.
Înainte de pregătirea cafelei efectuați un ciclu de fiert fără de probă, utilizând doar apă, fără a turna cafeaua măcinată în filtru.
– Scoateți cafetiera din ambalaj, înlăturați orice autocolante care împiedică funcționarea dispozitivului.
– Asigurați-vă că tensiunea de lucru a cafetierei corespunde cu tensiunea din rețeaua electrică.
– Deschideți capacul (5), scoateți suportul filtrului (6) și filtrul din nailon (7).
– Spălați toate piesele detașabile cu apă caldă și un detergent de spălare neutru: rezervorul de cafea (2), suportul filtrului (6), filtrul de nailon (7) și linguriță de măsură (9). Apoi clătiți-le și uscați-le.

Remarcă: Pentru comoditatea extragerii, suportul filtrului (6) și filtrul din nailon (7) au mâner rabatabil.
– Instalați suportul filtrului (6) la loc.
– Introduceți filtrul de nailon (7) în suportul (6).
– Umpleți rezervorul de cafea (2) cu apă curată aproximativ la jumătate.
– Turnați apa din rezervorul (2) în vasul (4).
– Închideți capacul (5) și plasați rezervorul (2) pe suportul (8).
– Introduceți fișa cablului de alimentare în priza electrică și porniți cafetiera, plasând întrerupătorul de alimentare (1) în poziția „I", în acest caz se va aprinde indicatorul luminos amplasat pe întrerupător.
– După ce în rezervorul (4) nu mai rămâne apă, opriți cafetiera, plasând întrerupătorul de alimentare (1) în poziția „0".
– Lăsați dispozitivul să se răcească timp de 5 minute și vărsați apa din rezervor (2).

PREPARAREA CAFELEI
Cafeaua preparată se obține în timpul unei singure treceri a apei fierbinți printr-un strat de cafea măcinată în filtru (7). Gustul băuturii finite depinde de calitatea produsului original, de aceea se recomandă utilizarea boabelor de cafea bine prăjite și proaspăt măcinate.
- Deschideți capacul (5).
- Introduceți filtrul (7) în suportul (6).
- Cu lingurița de măsură (9) măsurați cantitatea necesară de cafea măcinată și turnați-o în filtru (7). În medie, pentru o ceașcă de cafea sunt necesare 6 grame de cafea măcinată, determinați cantitatea exactă după gust.
- Umpleți rezervorul (4) cu apă rece până la nivelul necesar. Determinați nivelul apei utilizând scara (3) cu un marcaj în cupe.
- Închideți capacul (5).
- Plasați rezervorul (2) pe suportul (8).
- Introduceți fișa cablului de alimentare în priza electrică. Porniți cafetiera, rotind întrerupătorul de alimentare (1) în poziția „I", în acest caz se va aprinde indicatorul luminos, cafetiera va începe să funcționeze.
- Când toată apa va trece prin filtru, deconectați cafetiera, rotind întrerupătorul de alimentare (1) în poziția „0".
- Pentru a menține cafeaua fierbinte, lăsați rezervorul (2) pe suport (8) și nu deconectați cafetiera cu întrerupător (1).

Atenție!
- Când nu mai aveți nevoie de încălzirea rezervorului (2), deconectați obligatoriu cafetiera, rotind întrerupătorul (1) în poziția „0".
*- Apa sub presiunea aburului trece pr