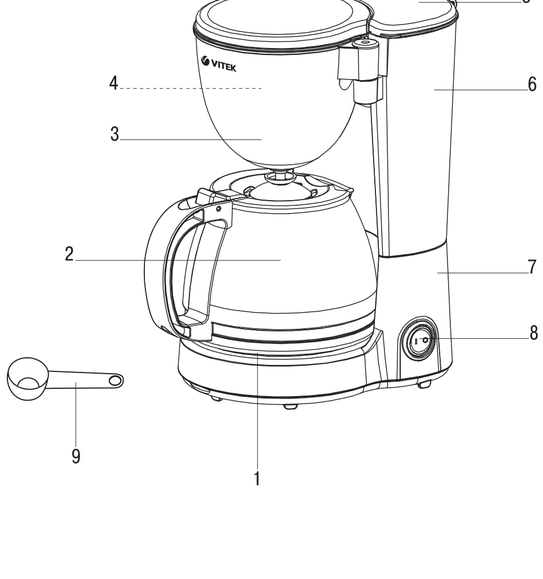

РУССКИЙ

КОФЕВАРКА VT-8380
Кофеварка предназначена для приготовления напитка из молотых кофейных зёрен.

ОПИСАНИЕ
1. Площадка для установки колбы/подогрева колбы
2. Колба для готового кофе
3. Держатель фильтра с противокапельным клапаном
4. Многоразовый фильтр
5. Крышка резервуара для воды
6. Шкала уровня воды
7. Корпус кофеварки
8. Выключатель питания «I/0» со световым индикатором
9. Мерная ложка

ВНИМАНИЕ!
Для дополнительной защиты в цепи питания целесообразно установить устройство защитного отключения (УЗО) с номинальным током срабатывания, не превышающим 30 мА. Для установки УЗО обратитесь к специалисту.

РЕКОМЕНДАЦИИ ПО ЭКСПЛУАТАЦИИ И МЕРАМ БЕЗОПАСНОСТИ
- Перед использованием устройства внимательно ознакомьтесь с руководством по эксплуатации. Сохраняйте данное руководство в течение всего срока эксплуатации.
- Неправильное обращение с устройством может привести к его поломке, причинению вреда пользователю или его имуществу.
- Перед первым включением убедитесь в том, что рабочее напряжение кофеварки соответствует напряжению в электрической сети.
- Сетевой шнур снабжён «европлугом»; включайте её в электрическую розетку, имеющую надёжный контакт заземления.
- Во избежание риска возникновения пожара не используйте переходники при подключении кофеварки к электрической розетке.
- Используйте кофеварку только по её прямому назначению.
- Не используйте устройство вне помещений.
- Устанавливайте кофеварку на сухой ровной устойчивой поверхности, не ставьте устройство на край стола.
- Не используйте кофеварку в непосредственной близости от источников тепла, влаги или открытого пламени.
- Не допускайте, чтобы сетевой шнур свешивался со стола, а также следите, чтобы он не касался горячих поверхностей и острых кромок мебели.
- Во избежание удара электрическим током не погружайте кофеварку, сетевой шнур или вилку сетевого шнура в воду или в любые другие жидкости.
- Не включайте кофеварку без воды.
- Используйте кофеварку только при наличии установленной колбы для кофе.
- Не оставляйте пустую колбу на нагревательной панели, и не допускайте резких перепадов температуры колбы, в противном случае стекло может треснуть.
- Не ставьте горячую стеклянную колбу на холодную поверхность.
- Не используйте кофеварку, если стеклянная колба повреждена.
- Используйте колбу только с данным прибором.
- Обращайтесь осторожно со стеклянной колбой во избежание её повреждения!
- Никогда не оставляйте работающую кофеварку без присмотра.
- Не дотрагивайтесь до корпуса кофеварки мокрыми руками.
- Во избежание ожога не дотрагивайтесь до горячих поверхностей кофеварки в процессе приготовления кофе и сразу после выключения устройства. Дайте кофеварке остыть.

Будьте внимательны, поверхность нагревательного элемента остаётся горячей после использования!

- Во время приготовления кофе вода под давлением пара проходит через молотый кофе, поэтому запрещается наклоняться над кофеваркой, открывать крышку, вынимать держатель фильтра и извлекать съёмный фильтр.
- Используйте только чистую холодную воду.
- Не снимайте колбу с подставки в процессе приготовления кофе.
- Не используйте колбу для иных целей, не ставьте её на электрические и газовые плиты, не используйте колбу в микроволновых печах.
- Отключайте кофеварку от электрической сети перед чисткой или в случае, если вы устройством не пользуетесь.
- Включая устройство от электрической сети, не тяните за сетевой шнур, а держитесь за вилку сетевого шнура.
- Во время работы и остывания размещайте устройство в местах, недоступных для детей.
- Не разрешайте детям прикасаться к устройству и к сетевому шнуру во время работы устройства.
- Дети должны находиться под присмотром для недопущения игр с прибором.

Из соображений безопасности детей не оставляйте полиэтиленовые пакеты, используемые в качестве упаковки, без присмотра.
Внимание! *Не разрешайте детям играть с полиэтиленовыми пакетами или упаковочной плёнкой.* ***Опасность удушья!***

- Данное устройство не предназначено для использования детьми.
- Прибор не предназначен для использования лицами (включая детей) с пониженными физическими, сенсорными или умственными способностями или при отсутствии у них жизненного опыта или знаний, если они не находятся под присмотром или не проинструктированы об использовании прибора лицом, ответственным за их безопасность.
- Периодически проверяйте состояние сетевого шнура и вилки сетевого шнура.
- Запрещается пользоваться устройством при наличии каких-либо повреждений корпуса кофеварки, колбы для кофе, шнура питания или вилки шнура питания. При повреждении шнура питания его замену во избежание опасности должны производить изготовитель, сервисная служба или подобный квалифицированный персонал.
- Запрещается самостоятельно ремонтировать прибор. Не разбирайте прибор самостоятельно, при возникновении любых неисправностей, а также после падения устройства выключите прибор из электрической розетки и обратитесь в любой авторизованный (уполномоченный) сервисный центр по контактным адресам, указанным в гарантийном талоне и на сайте www.vitek.ru.
- Перевозите устройство только в заводской упаковке.
- Храните устройство в сухом прохладном месте, недоступном для детей и людей с ограниченными возможностями.

ДАННЫЙ ПРИБОР ПРЕДНАЗНАЧЕН ДЛЯ ИСПОЛЬЗОВАНИЯ ТОЛЬКО В БЫТОВЫХ УСЛОВИЯХ. ЗАПРЕЩАЕТСЯ КОММЕРЧЕСКОЕ ИСПОЛЬЗОВАНИЕ И ИСПОЛЬЗОВАНИЕ ПРИБОРА В ПРОИЗВОДСТВЕННЫХ ЗОНАХ И РАБОЧИХ ПОМЕЩЕНИЯХ.

ПЕРЕД ПЕРВЫМ ИСПОЛЬЗОВАНИЕМ
После транспортировки или хранения устройства при пониженной температуре необходимо выдержать его при комнатной температуре не менее трёх часов.
Перед приготовлением кофе проведите пробный цикл варки, используя только воду, не засыпая молотый кофе в фильтр.
- Извлеките кофеварку из упаковки, удалите любые рекламные наклейки, мешающие работе устройства.
- Убедитесь в том, что рабочее напряжение кофеварки соответствует напряжению в электрической сети.
- Устройство предназначено для работы от сети переменного тока с частотой 50Гц или 60Гц, для работы устройства при требуемой номинальной частоте никакая настройка не требуется.
- Поверните держатель фильтра (3) вправо, выньте многоразовый фильтр (4), снимите держатель фильтра (3) с корпуса (7) по направлению вверх.
- Промойте тёплой водой с нейтральным моющим средством все съёмные детали: колбу для кофе (2), держатель фильтра (3), фильтр (4) и мерную ложку (9). Затем ополосните их и просушите.
- Установите держатель фильтра (3) на место.
- Вставьте фильтр (4) в держатель (3).
- Поверните держатель фильтра (3) влево до упора.
- Наполните колбу для кофе (2) чистой водой приблизительно наполовину.
- Откройте крышку (5) и выльете воду из колбы (2) в резервуар.
- Закройте крышку (5) и установите колбу (2) на площадку(1).
- Вставьте вилку сетевого шнура в электрическую розетку и включите кофеварку, установив выключатель питания (8) в положение «I», при этом загорится световой индикатор, расположенный в выключателе (8).
- После того как в резервуаре не останется воды, выключите кофеварку, установив выключатель питания (8) в положение «0».
- Дайте устройству остыть в течение 5 минут и выльете воду из колбы (2).
- При необходимости повторите цикл 2-3 раза.

ПРИГОТОВЛЕНИЕ КОФЕ
Готовый кофе получается в процессе однократного прохождения горячей воды через слой молотого кофе в фильтре (4). Вкус готового напитка зависит от качества исходного продукта, поэтому рекомендуется использовать хорошо прожаренные и свежемолотые зёрна кофе.
- Поверните держатель фильтра (3) вправо.
- Вставьте фильтр (4) в держатель (3).
- Мерной ложкой (9) отмерьте необходимое количество молотого кофе и засыпьте его в фильтр (4). В среднем на одну чашку кофе требуется 6 грамм молотого кофе, точное количество подбирайте по вкусу.
- Поверните держатель фильтра (3) влево до упора.
- Откройте крышку (5), наполните резервуар холодной водой до требуемого уровня. Уровень воды определите с помощью шкалы (6).
- Закройте крышку (5).
- Установите колбу (2) на площадку (1).
- Вставьте вилку сетевого шнура в электрическую розетку. Включите кофеварку, переведя выключатель питания (8) в положение «I», при этом загорится световой индикатор, кофеварка начнёт работать.
- Когда вся вода пройдёт через фильтр (4), выключите кофеварку, установив выключатель питания (8) в положение «0».
- Чтобы кофе оставался горячим, оставьте колбу (2) на площадке (1) и не выключайте кофеварку выключателем (8).

Примечание: *В любое время, Вы можете снять колбу (2) с площадки для подогрева (1) и налить себе горячий напиток.*
Внимание! *Когда отпадёт необходимость в подогреве колбы (2), обязательно выключите кофеварку, переведя выключатель (8) в положение «0».*
Вода под давлением пара проходит через молотый кофе, поэтому во время приготовления кофе запрещается наклоняться над кофеваркой, поворачивать держатель фильтра (3) и вынимать фильтр (4).
Не оставляйте пустую колбу для кофе (2) на площадке для подогрева колбы (1), в противном случае стекло может треснуть.
Вкус готового напитка зависит от качества исходного продукта, поэтому рекомендуется использовать свежемолотый кофе из хорошо прожаренных зёрен.

ЧИСТКА И УХОД
- Всякий раз перед чисткой отключайте прибор от электросети.
- Дайте кофеварке полностью остыть и протрите внешние поверхности мягкой слегка влажной тканью, затем вытрите насухо.
- Для удаления загрязнений используйте мягкие чистящие средства, не используйте металлические щётки и абразивные моющие средства.
- Все съёмные детали (2, 3, 4, 9) промойте тёплой водой с нейтральным моющим средством, ополосните и просушите, вставьте фильтр (4) в держатель (3), установите держатель фильтра (3) на место.
- Не погружайте кофеварку в воду или в любые другие жидкости.
- Не помещайте кофеварку в посудомоечную машину.

УДАЛЕНИЕ НАКИПИ
- Регулярно очищайте кофеварку от накипи.
- Для удаления накипи используйте рекомендованные средства, которые можно приобрести в торговой сети, и строго следуйте указаниям на их упаковке.
- После удаления накипи тщательно промойте кофеварку. Для этого залейте в резервуар чистую воду и включите устройство, не засыпая кофе.
- Повторите цикл несколько раз.

ХРАНЕНИЕ
- Прежде чем убрать устройство на хранение, отключите его от электросети и дайте ему полностью остыть.
- Производите чистку устройства.
- Храните устройство в сухом прохладном месте, недоступном для детей и людей с ограниченными возможностями.

КОМПЛЕКТ ПОСТАВКИ
Кофеварка – 1 шт.
Съёмный держатель фильтра с многоразовым фильтром – 1 шт.
Колба для кофе – 1 шт.
Мерная ложка – 1 шт.
Инструкция – 1 шт.
Гарантийный талон – 1 шт.

ТЕХНИЧЕСКИЕ ХАРАКТЕРИСТИКИ
Электропитание: 220-240 В ~ 50-60 Гц
Номинальная потребляемая мощность: 580 Вт
Максимальная мощность: 615 Вт
Объём воды: 1,25 л

УТИЛИЗАЦИЯ
В целях защиты окружающей среды, после окончания срока службы приборов и элементов питания (если входят в комплект), не выбрасывайте их вместе с обычными бытовыми отходами, передайте прибор и элементы питания в специализированные пункты для дальнейшей утилизации. Отходы, образующиеся при утилизации изделий, подлежат обязательному сбору с последующей утилизацией в установленном порядке. Для получения дополнительной информации об утилизации данного продукта обратитесь в местный муниципалитет, службу утилизации бытовых отходов или в магазин, где Вы приобрели данный продукт.

Производитель сохраняет за собой право изменять дизайн, конструкцию и технические характеристики, не влияющие на общие принципы работы устройства, без предварительного уведомления, из-за чего между инструкцией и изделием могут наблюдаться незначительные различия. Если пользователь обнаружил такие несоответствия, просим сообщить об этом по электронной почте info@vitek.ru для получения обновленной версии инструкции.

Срок службы устройства – 3 года

Данное изделие соответствует всем требуемым европейским и российским стандартам безопасности и гигиены.

ИЗГОТОВИТЕЛЬ: СТАР ПЛЮС ЛИМИТЕД (STAR PLUS LIMITED)
МЕСТОНАХОЖДЕНИЕ И ПОЧТОВЫЙ АДРЕС ДЛЯ СВЯЗИ:
ЮНИТ БИ ЭНД СИ, 15Й ЭТАЖ, КЭЙСИ АБЕРДИН ХАУС, №38, ХЕНГ ИП РОУД, ВОНГ ЧУК ХАНГ, ГОНКОНГ, КНР
ИМПОРТЕР И УПОЛНОМОЧЕННОЕ ИЗГОТОВИТЕЛЕМ ЛИЦО:
ООО «ВИТЕК РУС»
МЕСТОНАХОЖДЕНИЕ И ПОЧТОВЫЙ АДРЕС ДЛЯ СВЯЗИ:
РФ, 117452, Г. МОСКВА, ЧЕРНОМОРСКИЙ БУЛЬВАР, ДОМ 17, КОРП. 1, ЭТАЖ 4, ОФИС 401, КАБ. 1.
ТЕЛ.: +7 (499) 685-48-18, E-MAIL: info@vitek.ru
Ответственность за несоответствие продукции требованиям технических регламентов Таможенного союза возложена на уполномоченное изготовителем лицо.
www.vitek.ru
ТЕЛЕФОН ДЛЯ СПРАВОК: 8-800-100-18-30
СДЕЛАНО В КНР

ENGLISH

COFFEE MAKER VT-8380
The coffee maker is intended for making drinks of ground coffee beans.

DESCRIPTION
1. Flask installation/flask warming tray
2. Ready coffee flask
3. Filter holder with anti-drip valve
4. Reusable filter
5. Water tank lid
6. Water level scale
7. Coffee maker body
8. Power switch «I/0» with a light indicator
9. Measuring spoon

ATTENTION!
For additional protection it is reasonable to install a residual current device (RCD) with nominal operation current not exceeding 30 mA. To install an RCD contact a specialist.

USAGE AND SAFETY INSTRUCTIONS
- Read these instructions carefully before using the unit. Keep this instruction during the whole operation period.
- Mishandling the unit can lead to its breakage and cause harm to the user or damage to his/her property.
- Before switching the unit on for the first time, make sure that the operating voltage of the coffee maker corresponds to the voltage of your mains.
- The power cord is equipped with a «europlug»; plug it into the socket with a reliable grounding contact.
- To avoid the risk of fire, do not use adapters for connecting the coffee maker to the mains.
- Use the coffee maker according to its intended purpose only.
- Do not use the unit outdoors.
- Place the coffee maker on a dry flat stable surface; do not place it on the edge of the table.
- Do not use the coffee maker near heat and moisture sources and near open flame.
- Do not let the power cord hang from the edge of the table and make sure it does not touch hot surfaces or sharp edges of furniture.
- To avoid electric shock, do not immerse the coffee maker, power cord or power plug into water or other liquids.
- Do not switch the coffee maker on if the water tank is empty.
- Use the coffee maker only with the coffee flask installed.
- Do not leave an empty flask (2) on the support (8), and avoid sudden changes of flask temperature, otherwise the glass could crack.
- Do not place hot glass flask on a cold surface.
- Do not use the coffee maker if the glass flask is damaged.
- Use the flask only with this device.
- Handle gently with a glass flask in order to avoid damage!
- Never leave the operating coffee maker unattended.
- Do not touch the coffee maker body with wet hands.
- To avoid burns, do not touch hot surfaces of the coffee maker during coffee making and right after switching the unit off. Let the coffee maker cool down.

Be careful: the surface of the heating element remains hot after the use!

- During the coffee making process, water passes through ground coffee under steam pressure, so do not bend over the coffee maker, do not open the lid, do not remove the filter holder and the removable filter.
- Use only pure cold water.
- Do not remove the flask from the support during coffee making.
- Do not use the flask for other purposes, do not place it on electric and gas cookers and do not use the flask in microwave ovens.
- Unplug the coffee maker before cleaning or when you are not using it.
- When unplugging the unit, pull the plug but not the cord.
- Place the unit out of reach of children during the operation and cooling down.
- Do not allow children to touch the unit body and the power cord during the unit operation.
- Do not leave children unattended to avoid them using the unit as a toy.
- For children safety reasons do not leave polyethylene bags, used as packaging, unattended.

Attention! *Do not allow children to play with polyethylene bags or packaging film.* ***Danger of suffocation!***

- This unit is not intended for usage by children.
- The unit is not intended to be used by people with physical, sensory or mental disabilities (including children) or by persons lacking experience or knowledge if they are not under supervision of a person who is responsible for their safety or if they are not instructed by this person on the usage of the unit.
- Check the power cord and plug periodically.
- Do not use the unit if the coffee maker body, the coffee flask, the power cord or the power plug is damaged. If the power cord is damaged, it should be replaced by the manufacturer, maintenance service or similar qualified personnel to avoid danger.
- Do not attempt to repair the unit. Do not disassemble the unit by yourself, if any malfunction is detected or after it was dropped, unplug the unit and apply to any authorized service center from the contact address list given in the warranty certificate and on the website www.vitek.ru.
- Transport the unit in the original package only.
- Keep the unit in a dry cool place out of reach of children and disabled persons.

THIS UNIT IS INTENDED FOR HOUSEHOLD USE ONLY. ITS COMMERCIAL USAGE AND USAGE IN PRODUCTION AREAS AND WORK SPACES IS PROHIBITED.

BEFORE THE FIRST USE
After unit transportation or storage at low temperature keep it for at least three hours at room temperature before switching on.
Before making coffee perform a test boiling cycle, using water only, without adding ground coffee into the filter.
- Unpack the coffee maker and remove any advertising stickers that can prevent the unit operation.
- Make sure that operating voltage of the coffee maker corresponds to the voltage of your mains.
- The unit is intended for operation from an AC power network with the frequency of 50 or 60 Hz. The unit does not need any additional settings for operating with the required rated frequency.
- Turn the filter holder (3) to the right, remove the reusable filter (4), remove the filter holder (3) from the body (7) upwards.
- Wash all removable parts in warm water with a neutral detergent: the coffee flask (2), the filter holder (3), the filter (4) and the measuring spoon (9). Then rinse them and dry.
- Install the filter holder (3) back to its place.
- Insert the filter (4) into the holder (3).
- Turn the filter holder (3) to the left until bumping.
- Fill about one half of the coffee flask (2) with pure water.
- Open the lid (5) and pour the water from the flask (2) to the tank.
- Close the lid (5) and put the flask (2) on the tray(1).
- Insert the power plug into the mains socket; switch the coffee maker on, setting the power switch (8) to the «I» position, the light indicator in the switch (8) will light up.
- After the water tank is empty, switch the coffee maker off, setting the power switch (8) to the «0» position.
- Let the unit cool down for 5 minutes and pour the water out from the flask (2).
- If necessary, repeat the cycle 2-3 times.

MAKING COFFEE
Ready coffee is made by single passing of hot water through the layer of ground coffee in the filter (4). The taste of the ready drink depends on the quality of raw products, therefore we recommend using well-roasted and fresh-ground coffee beans.
- Turn the filter holder (3) to the right.
- Insert the filter (4) into the holder (3).
- Measure the required amount of ground coffee with the measuring spoon (9) and put it into the filter (4). 6 grams of ground coffee per one coffee cup is required on average; adjust the quantity according to your taste.
- Turn the filter holder (3) to the left until bumping.
- Open the lid (5), fill the tank with cold water up to the required level. Determine the water level using the scale (6).
- Close the lid (5).
- Put the flask (2) on the tray (1).
- Insert the power plug into the mains socket. Switch the coffee maker on by setting the power switch (8) to the «I» position, the light indicator will light up and the coffee maker will start operating.
- After all water passes through the filter (4), switch the coffee maker off by setting the power switch (8) to the «0» position.
- To keep the coffee hot, leave the flask (2) on the tray (1) and do not switch the coffee maker off with the switch (8).

Note: *At any time, you can remove the flask (2) from the warming tray (1) and pour yourself some hot drink.*
Attention!
When you no longer need to heat the flask (2), switch the coffee maker off by setting the switch (8) to the «0» position.
Water passes through ground coffee under steam pressure, so do not bend over the coffee maker, do not turn the filter holder (3) and do not remove the filter (4) during making coffee.
Do not leave the empty coffee flask (2) on the flask warming tray (1), otherwise the glass may crack.
The taste of the ready drink depends on the quality of the raw products, therefore we recommend using fresh-ground coffee made of well-roasted beans.

CLEANING AND MAINTENANCE
- Unplug the unit every time before cleaning.
- Let the coffee maker cool down completely and clean the outer surfaces of the unit body with a soft slightly damp cloth, then wipe dry.
- Use soft detergents to remove dirt; do not use metal brushes and abrasive detergents.
- Wash all removable parts (2, 3, 4, 9) with warm water and a neutral detergent, then rinse and dry. Install the filter (4) into the holder (3), install the filter holder (3) back to its place.
- Do not immerse the coffee maker into water or any other liquids.
- Do not wash the coffee maker in a dishwashing machine.

DESCALING
- Clean the coffee maker from scale regularly.
- To remove scale, use recommended substances, which you can buy in retail stores, and strictly follow the instructions on the package.
- After descaling, wash the coffee maker thoroughly. To do this, pour pure water into the tank and switch the unit on without adding coffee.
- Repeat the cycle several times.

STORAGE
- Before taking the unit away for storage, unplug it and let the unit cool down completely.
- Clean the unit.
- Keep the unit in a dry cool place away from children and disabled persons.

DELIVERY SET
Coffee maker – 1 pc.
Removable filter holder with a reusable filter – 1 pc.
Coffee flask – 1 pc.
Measuring spoon – 1 pc.
Manual – 1 pc.
Warranty certificate – 1 pc.

TECHNICAL SPECIFICATIONS
Power supply: 220-240 V ~ 50-60 Hz
Rated input power: 580 W
Maximal power: 615 W
Water capacity: 1.25 L

RECYCLING
For environment protection do not throw out the unit and the batteries (if included), do not discard the unit and the batteries with usual household waste after the service life expiration; apply to specialized centers for further recycling.
The waste generated during the disposal of the unit is subject to mandatory collection and consequent disposal in the environmental manner. For further information about recycling of this product apply to a local municipal administration, a disposal service or to the shop where you purchased this product.

The manufacturer preserves the right to change design, structure and specifications not affecting general principles of the unit operation without a preliminary notification due to which insignificant differences between the manual and product may be observed. If the user reveals such differences, please report them via e-mail info@vitek.ru for receipt of an updated manual.

Unit operating life is 3 years

Guarantee
Details regarding guarantee conditions can be obtained from the dealer from whom the appliance was purchased. The bill of sale or receipt must be produced when making any claim under the terms of this guarantee.

This product conforms to the EMC Directive 2014/30/EU and to the Low Voltage Directive 2014/35/EU.

ҚАЗАҚША

КОФЕБҚТЫРҒЫШ VT-8380
Кофебқытырғыш үгітілген кофе дәндерінен сусын әзірлеуге арналған.

СИПАТТАМАСЫ
1. Құтыны орнататын/құтыны қыздыратын алаңша
2. Дайын кофеге арналған құты
3. Тамшыға қарсы клапаны бар сүзгішін ұстағышы
4. Кеп реттік сүзгіш
5. Суға арналған резервуардың қақпағы
6. Су деңгейінің шкаласы
7. Кофе қайнатқыштың корпусы
8. Жарық индикаторы бар «I/0» қуаттандыруды ауыстыр
9. Өлшейтін қасық

НАЗАР АУДАРЫҢЫЗ!
Қосымша қорғану үшін қуат тізбегіне 30 мА-ден аспайтын номиналды жұмыс істеу тогы бар қорғаушы сөндіргіш құрылғысы (ҚСҚ) орнатқан жөн. ҚСҚ-ны орнату үшін маманға жүгініңіз.

ПАЙДАЛАНУ ЖӘНЕ ҚАУІПСІЗДІК ШАРАЛАРЫ БОЙЫНША ҰСЫНЫСТАР
- Құрылғыны пайдалану алдында пайдалану бойынша басшылықты мұқият оқып шығыңыз. Берілген басшылықты пайдалану мерзімі бойы сақтап қойыңыз.
- Құрылғыны дұрыс пайдаланбау оның бұзылуына, пайдаланушыға немесе оның мүлігіне зиян келтіруіне әкелуі мүмкін.
- Алғашқы іске қосу алдында, кофебқытырғыштың кернеуі электр желісіндегі кернеуге сәйкес келетіндігін тексеріңіз.
- Желілік бау «europlug»пішінде» жабдықталған; оны қосу үшін жерге сенімді қосылған желілік ашалықты пайдаланыңыз.
- Өрттің пайда болу тәуекелін болдырмау үшін кофебқытырғышты электрлік ашалыққа қосқан кезде ауыстырғыштарды пайдаланбаңыз.
- Кофебқытырғышты оның тікелей міндеті бойынша ғана пайдаланыңыз.
- Құрылғыны панажайлардан тыс жерде пайдаланбаңыз.
- Кофебқытырғышты құрғақ, тұзу тұрақты бетке орналастырыңыз, құрылғыны үстелдің шетіне қоймаңыз.
- Кофебқытырғышты тікелей жылу, ылғал көздерінің немесе ашық оттың қасында пайдаланбаңыз.
- Желі бауының үстелдің шетінен салбырауына жол бермеңіз, сонымен қатар ыстық бөтпеге және жиһаздың үшкір қырларына тимеуін қадағалаңыз.
- Электр тогы соққысын болдырмау үшін желі бауының әйыртегішін немесе желі бауын суға немесе кез-келген басқа сұйықтықтарға батырмаңыз.
- Кофебқытырғышты сусыз іске қоспаңыз.
- Кофебқытырғышты кофеге арналған құтысы орнатылған болғанда ғана пайдаланыңыз.
- Бос құтыны қыздырғыш тақтада қалдырмаңыз, және құты температурасының кенет ауытқуына жол бермеңіз, кері жағдайда шыны шытынап кетуі мүмкін.
- Ыстық шыны құтыны салқын бетке қоймаңыз.
- Құтыны бөліпген аспаппен ғана пайдаланыңыз. Құтының бүлінуіне жол бермеу үшін оны ұқыпты пайдаланыңыз!
- Ешқашан жұмыс істеп тұрған кофебқытырғышты қараусызқалдырмаңыз.
- Кофебқытырғыш корпусын сулықолмен ұстамаңыз.
- Күйік алуға жол бермеу үшін кофебқытырғыш процесінде және құрылғыны сөндіргеннен кейін бірден кофебқытырғышты ыстық бөтпеге қолыңызды тигізбеңіз. Кофебқытырғышқа салқындауға уақыт беріңіз.

Сақ болыңыз, қыздыру элементінің беті пайдаланылып болғанған кейін ыстық болып тұрады!

- Кофе әзірлеген уақытта су бұдан қысымымен үгітілген кофе арқылы өтеді, сондықтан кофебқытырғыштың үстінен төнуге, қақпақын ашуға, сүзгі ұстағышын алуға және шешілмелі сүзгіні шығаруға тыйым салынады.
- Тек таза салқын суды пайдаланыңыз.
- Кофе әзірлеу барысында құтыны тұғырдан шешпеңіз.
- Құтыны өзге мақсатқа үшін пайдаланбаңыз, оны электрлік және газ пештеріне қоймаңыз, құтыны микротолқынды пештерде пайдаланбаңыз.
- Тазалау алдында немесе сіз құрылғыны пайдаланбаған кезде кофебқытырғышты электрлік желіден ажыратыңыз.
- Құрылғыны электрлік желіден ажыратқан кезде желілік баудан тартпаңыз, ал желілік бауды әйыртегішпен ұстаңыз.
- Жұмыс кезінде және суыту кезінде құралды балалардың қолы жетпейтін жерге қойыңыз.
- Балалардың жұмыс істеп тұрған құралға және оның желілік бауын ұстауына рұқсат бермеңіз.
- Аспаппен ойнауларына жол бермеу үшін балаларды қадағалау керек.
- Балалар қауіпсіздігі тұрғысынан, қаптама ретінде пайдаланылатын полиэтилен пакеттерді қадағалаусыз қалдырмаңыз.

Назар аударыңыз! *Балаларға полиэтилен қаптамен немесе каптама үлдірмен ойнауға рұқсат бермеңіз.* ***Тұншығу қаупі бар!***

- Берілген құрылғы балалардың пайдалануына арналмаған.
- Дене, сенсорлық немесе ақыл-сана мүмкіндіктері төмендетілген тұлғалардың (балаларды қоса алғанда) немесе оларда өмірлік тәжірибесі немесе білімі болмаса, егер олар бақылаушы немесе олардың қауіпсіздігі үшін жауап беретін тұлғаның аспапты пайдалану туралы нұсқаулықтар берілген болмаса, ақпан оларды пайдалануына арналмаған.
- Желілік бауды және желілік бау әйыртегішінің күйін тұрақты тексеріңіз.
- Кофе қайнатқыш корпусының, кофеге арналған құтының, желі бауының немесе желілік бау әйыртегішінің қандай да бір зақымданулары болғанда, құралды пайдалануға тыйым салынады. Қауіпсіздіку бауы зақымданған жағдайда қауіп тудырмау үшін оны дайындаушы, сервистік қызмет немесе баламалы білікті маман ауыстыруы тиіс.
- Аспапты өз бетіңмен жөндеуге тыйым салынады. Аспапты өз бетіңізбен бөлшектемеңіз, кез-келген ақаулықтар пайда болғанда, сонымен қатар құрылғы құлағанған кейін аспапты ашалықтан ажыратыңыз және кепілдеме талоны мен www.vitek.ru сайтында көрсетілген хабарласу мекен-жайлары бойынша кез-келген туындыгерлес (өкілетті) қызмет көрсету орталығына хабарласыңыз.
- Құрылғыны тек зауыттық орауда тасымалдаңыз.
- Құрылғыны құрғақ салқын, балалардың және мүмкіндігі шектеулің адамдардың қолы жетпейтін жерде сақтаңыз.

ОСЫ ҚҰРАЛ ТЕК ТҰРМЫСТЫҚ ЖАҒДАЙЛАРДА ПАЙДАЛАНУҒА АРНАЛҒАН. ӨНДІРІСТІК АЙМАҚТАР МЕН ЖҰМЫС ҮЙ-ЖАЙЛАРЫНДА АСПАПТЫ ПАЙДАЛАНУҒА ЖӘНЕ КОММЕРЦИЯЛЫҚ ПАЙДАЛАНУҒА ТЫЙЫМ САЛЫНАДЫ.

АЛҒАШ РЕТ ПАЙДАЛАНУ АЛДЫНДА
Құралды төмен температура жағдайында тасымалдаған немесе сақтаған кезде, оны бөлме температурасында үш сағаттан кем емес уақыт бойы ұстау керек.
Кофе дайындау алдында ұнтақталған кофені сүзгіге сеппей, тек суды пайдаланып, қайнатудың сынама циклін өткізіңіз.
- Кофе қайнатқышты қаптамасынан шығарыңыз, құралдың жұмысына кедергі болатын кез-келген жарнамалық жапсырмаларды алып тастаңыз.
- Кофе қайнатқыштың жұмыс кернеуі электрлік желінің кернеуіне сәйкес келетінін көз жеткізіңіз.
- Құрал жиілігі 50Гц немесе 60Гц айнымалы тоқ желісінде жұмыс істеуге арналған, құралдың талап етілген номиналды жиілікте жұмыс істеуі үшін ешқандай баптау талап етілмейді.
- Суқұйғыш ұстағышты (3) оңға қарай бұрыңыз, кеп реттік сүзгішті (4) шығарыңыз, сүзгішті ұстағышты (3) корпустан (7) жоғары бағытқа шығарыңыз.
- Барлық шешілмелі бөлшектерді: кофеге арналған құтыны (2), сүзгіш ұстағышты (3), сүзгішті (4) және өлшейтін қасықты (9) бейтаран жуатын құрал қосылған ыстық сумен жуыңыз. Артынан оларды шайып, кептіріңіз.
- Сүзгіш ұстағышын (3) орнына орнатыңыз.
- Сүзгішті (4) ұстағышқа (3) салыңыз.
- Сүзгіштің ұстағышын (3) тіреліпгене дейін солға қарай бұраңыз.
- Кофеге арналған құтыға (2) шамамен жартысына дейін таза су құйыңыз.
- Қақпақты (5) ашыңыз және құтыдан (2) суды ыдысқа құйыңыз.
- Қақпақты (5) жабыңыз, қолбаны (2) алаңшаға (1) орнатыңыз.
- Желілік бау ашқышы электрлік розеткаға салыңыз. Қуаттандырудың ешіргішін (8) «I» күйіне орнатып, кофе қайнатқышты қосыңыз, осы кезде жарық индикаторы жанады, кофе қайнатқыш жұмыс істей бастайды.
- Барлық су сүзгіштен (4) өткеннен кейін қуаттандыруды ешіргішті (8) «0» күйіне орнатып, кофе қайнатқышты ешіріңіз.
- Кофе ыстық күйде кейін үшін құтыны (2) қалдырыңыз және кофе қайнатқышты ешіріңізбен (8) ешіріңізді.

Ескертпе: *Сіз кез-келген уақытта құтыны (2) қыздырғыр арналған алаңшадан (1) шеуіп, өзіңізге ыстық сусын құя аласыз.*
Назар аударыңыз!
Егер құтыны (2) қыздыру қажет болмаса, онда міндеттті түрде кофе қайнатқышты ешіріңіз, ол үшін ешірігішті (8) «0» күйіне орнатыңыз.
Су бұ қысымымен ұнтақталған кофе арқылы өтеді, сондықтан кофені әзірлеу кезінде кофе қайнатқышты үстіне еңкеюге, сүзгішті ұстағышты (3) бұрауға және сүзгішті (4) шығаруға болмайды.
Кофеге арналған бос құтыны (2) құтыны қыздырғыр арналған алаңшада (1) қалдырмаңыз, кері жағдайда шыны шытынап кетуі мүмкін.
Дайын сусынның дәмі бастапқы өнімнің сапасына байланысты, сондықтан жақсы қуырылған дәннен жаңа ұнтақталған кофені пайдаланған жөн.

ТАЗАЛАУ ЖӘНЕ КҮТІМ
- Әрбір тазалау алдында аспапты электрлік желіден өшіріңіз.
- Кофе қайнатқышты толық суытыңыз, сыртқы беттерін сал ылғал жұмсақ матамен сүртіп, содан кейін құрғатып сүртіңіз.
- Кірді кетіру үшін жұмсақ тазалайтын құралдарды пайдаланыңыз, металдан жасалған қышшақтарды және абразивтік жуатын заттарды пайдаланбаңыз.
- Барлық шешілмелі бөлшектерді (2, 3, 4, 9) бейтаран жуатын құралы бар жылы сумен жуыңыз, шайыңыз және кептіріңіз, сүзгішті (4) ұстағышқа (3) салыңыз, сүзгіні ұстағышты (3) орнына орнатыңыз.
- Кофе қайнатқышты суға немесе кез-келген сұйықтықтарға салуға болмайды.
- Кофе қайнатқышты ыдыс жуатын машинаға салуға болмайды.

ҚАҚТЫ КЕТІРУ
- Кофе қайнатқышты жүйелі түрде қақтан тазалап отырыңыз
- Қақты жою үшін сауда желісінде сатып алуға кеңес берілген құралдарды пайдаланыңыз және олардың қаптамасындағы нұсқауларды қатаң ұстаңыз.
- Қақты кетіргеннен кейін кофе қайнатқышты жақсылап жуыңыз. Ол үшін ыдысқа таза су құйып, кофені сеппей, құралды қосыңыз.
- Циклді бірнеше рет қайталаңыз.

САҚТАУ
- Құралды сақтауға қоярдың алдында оны электрлік желіден өшіріп, толық суытып алыңыз.
- Құралды тазалаңыз.
- Құралды құрғақ салқын, балалардың және мүмкіндіктері шектеулі адамдардың қолы жетпейтін жерде сақтаңыз.

ЖЕТКІЗУ ЖИЫНТЫҒЫ
Кофе қайнатқыш – 1 дана.
Кеп реттік сүзгіші бар шешілмелі ұстағыш – 1 дана.
Кофеге арналған құты – 1 дана.
Өлшейтін қасық – 1 дана.
Нұсқаулық – 1 дана.
Кепілдік талоны – 1 дана.

ТЕХНИКАЛЫҚ СИПАТТАМАЛАРЫ
Электрлік қуаттандырғыш: 220-240 В ~ 50-60 Гц
Номиналды тұтынатын қуаты: 580 Вт
Максималды қуаты: 615 Вт
Су көлемі: 1,25 л

ҚАЙТА ӨҢДЕУ
Қоршаған ортаны қорғау мақсатында, аспаптың және қуаттандыру элементтерінің (егер жинақтың құрамына кірсе) қызмет ету мерзімі аяқталғанған кейін, оларды күнделікті тұрмыстық қалдықтармен бірге тастауға болмайды, аспап пен қуаттандыру элементтерін ары қарай кәдеге асыру үшін мамандандырылған орындарға өткізу керек. Бұйымдарды қайта өңдеу кезінде пайда болатын қалдықтар белгіленген тәртіп бойынша келесі қайта өңделетін міндетті жинауға жатады.
Берілген өнімді қайта өңдеу туралы қосымша ақпарты алу үшін жергілікті муниципалитетке, тұрмыстық қалдықтарды қайта өңдеу қызметіне немесе берілген өнімді

УКРАЇНСЬКА

КАВОВАРКА VT-8380
Кавоварка призначена для приготування напою з мелених кавових зерен.

ОПИС
1. Майданчик для установлення колби/підігрівання колби
2. Колба для готової кави
3. Тримач фільтра з протикраплинний клапаном
4. Багаторазовий фільтр
5. Кришка резервуара для води
6. Шкала рівня води
7. Корпус кавоварки
8. Вимикач живлення «I/0»- зі світловим індикатором
9. Мірна ложка

УВАГА!
Для додаткового захисту в ланцюзі живлення доцільно встановити пристрій захисного вимкнення (ПЗВ) з номінальним струмом спрацьовування, що не перевищує 30 мА. Для установлення ПЗВ звертіться до фахівця.

РЕКОМЕНДАЦІЇ ЩОДО ЕКСПЛУАТАЦІЇ І ЗАХОДІВ БЕЗПЕКИ
- Перед використанням пристрою уважно ознайомтеся з керівництвом з експлуатації. Зберігайте це керівництво протягом всього терміну експлуатації.
- Неправильне поводження з пристроєм може призвести до його поломки, завдання шкоди користувачеві або його майну.
- Перед першим вмиканням переконайтеся в тому, що робоча напруга кавоварки відповідає напрузі в електричній мережі.
- Мережний шнур забезпечений «евровилкою»; вмикайте її в розетку, що має надійний контакт заземлення.
- Щоб уникнути ризику виникнення пожежі, не використовуйте перехідники при підмиканні кавоварки до електричної розетки.
- Використовуйте кавоварку лише за її прямим призначенням.
- Не використовуйте пристрій поза приміщенням.
- Встановлюйте кавоварку на сухій рівній стійкій поверхні, не ставте пристрій на край столу.
- Не використовуйте кавоварку в безпосередній близькості від джерел тепла, вологи або відкритого полум'я.
- Не допускайте, щоб мережний шнур звисав зі столу, а також наглядайте, щоб він не торкався гарячих поверхонь та гострих країв меблів.
- Щоб уникнути удару електричним струмом, не занурюйте кавоварку, мережний шнур або вилку мережного шнура у воду або в будь-які інші рідини.
- Не вмикайте кавоварку без води.
- Використовуйте кавоварку лише за наявності встановленої колби для кави.
- Не залишайте порожню колбу на нагрівальній панелі та не допускайте різких перепадів температури колби, в іншому випадку скло може тріснути.
- Не ставте гарячу скляну колбу на холодну поверхню.
- Використовуйте колбу тільки з цим приладом. Поводьтеся обережно зі скляною колбою, щоб уникнути її пошкодження!
- Ніколи не заливайте працюючу кавоварку без нагляду.
- Не торкайтеся корпусу кавоварки мокрими руками.
- Щоб уникнути опіку, не торкайтеся гарячих поверхонь кавоварки в ході приготування кави і відразу після вимкнення пристрою. Дайте кавоварці охолонути.

Будьте уважні, поверхня нагрівального елемента залишається гарячою після використання!
- Під час приготування кави вода під тиском пари проходить через мелену каву, тому забороняється нахилятися над кавоваркою, відкривати кришку, виймати тримач фільтра та витягувати знімний фільтр.
- Використовуйте лише чисту холодну воду.
- Не знімайте колбу з підставки в процесі приготування кави.
- Не використовуйте колбу для інших цілей, не ставте її на електричні і газові плити, не використовуйте колбу в мікрохвильових печах.
- Вимикайте кавоварку з електричної мережі перед чищенням або у випадку, якщо ви пристроєм не користуєтеся.
- Вимикаючи пристрій з електричної мережі, не тягніть за мережний шнур, а тримайтеся за вилку мережного шнура.
- Під час роботи та остигання розміщайте пристрій у місцях, недоступних для дітей.
- Не дозволяйте дітям торкатися пристрою та мережного шнура під час роботи пристрою.
- Діти мають перебувати під наглядом для недопущення ігор з пристроєм.
- З міркувань безпеки дітей не залишайте поліетиленові пакети, що використовуються як упаковка, без нагляду.

Увага! *Не дозволяйте дітям грати з поліетиленовими пакетами або пакувальної плівкою.* ***Небезпека задушення!***
- Цей пристрій не призначений для використання дітьми.
- Пристрій не призначений для використання особами (включаючи дітей) зі зниженими фізичними, сенсорними або розумовими здібностями або при відсутності у них життєвого досвіду або знань, якщо вони не знаходяться під контролем або не проінструктовані щодо використання пристрою особою, відповідальною за їх безпеку.
- Періодично перевіряйте стан мережного шнура і вилки мережного шнура.
- Забороняється користуватися пристроєм, якщо є будь-які пошкодження корпусу кавоварки, колби для кави, шнура живлення або вилки шнура живлення. При пошкодженні шнура живлення його заміну, щоб уникнути небезпеки, мають робити виробник, сервісна служба або подібний кваліфікований персонал.
- Забороняється самостійно ремонтувати пристрій. Не розбирайте пристрій самостійно, при виникненні будь-яких несправностей, а також після падіння пристрою вимкніть пристрій з електричної розетки та зверніться до найближчого авторизованого (уповноваженого) сервісного центру за контактними адресами, вказаними у гарантійному талоні та на сайті www.vitek.ru.
- Перевозьте пристрій лише у заводській упаковці.
- Зберігайте пристрій у сухому прохолодному місці, недоступному для дітей і людей з обмеженими можливостями.

ЦЕЙ ПРИСТРІЙ ПРИЗНАЧЕНИЙ ДЛЯ ВИКОРИСТАННЯ ЛИШЕ У ПОБУТОВИХ УМОВАХ. ЗАБОРОНЯЄТЬСЯ КОМЕРЦІЙНЕ ВИКОРИСТАННЯ ТА ВИКОРИСТАННЯ ПРИСТРОЮ У ВИРОБНИЧИХ ЗОНАХ ТА РОБОЧИХ ПРИМІЩЕННЯХ.

ПЕРЕД ПЕРШИМ ВИКОРИСТАННЯМ
Після транспортування або зберігання пристрою при зниженій температурі необхідно витримати його при кімнатній температурі не менше трьох годин.
Перед приготуванням кави зробіть спробний цикл варіння, використовуючи лише воду, не засипаючи мелену каву у фільтр.
- Вийміть кавоварку з упаковки, видаліть будь-які рекламні наклейки, що заважають роботі пристрою.
- Переконайтеся у тому, що робоча напруга кавоварки відповідає напрузі в електричної мережі.
- Пристрій призначений для роботи в мережі змінного струму з частотою 50 Гц або 60 Гц, для роботи пристрою при потрібної номінальної частоті ніяке настроювання не потребується.
- Повертіть тримач фільтра (3) вправо, вийміть багаторазовий фільтр (4), зніміть тримач фільтра (3) з корпусу (7) у напрямку вгору.
- Промийте теплою водою з нейтральним миючим засобом все знімні деталі: колбу для кави (2), тримач фільтра (3), фільтр (4) та мірну ложку (9). Потім ополосніть їх та просушіть.
- Установіть тримач фільтра (3) на місце.
- Вставте фільтр (4) у тримач (3).
- Повертіть тримач фільтра (3) вліво до упору.
- Наповніть колбу для кави (2) чистою водою приблизно наполовину.
- Відкрийте кришку (5) та вилийте воду з колби (2) у резервуар.
- Закрийте кришку (5) та установіть колбу (2) на майданчик (1).
- Вставте вилку мережного шнура в електричну розетку та увімкніть кавоварку, встановивши вимикач живлення (8) у положення «I», при цьому засвітиться світловий індикатор, розташований у вимикачі (8).
- Після того, як в резервуарі не залишиться води, вимкніть кавоварку, установивши вимикач живлення (8) у положення «0».
- Дайте пристрою охолонути протягом 5 хвилин та вилийте воду з колби (2).
- При необхідності повторіть цикл 2-3 рази.

ПРИГОТУВАННЯ КАВИ
Готова кава отримується у ході однократного проходження гарячої води через шар меленої кави у фільтрі (4). Смак готового напою залежить від якості вихідного продукту, тому рекомендується використовувати добре просмажені і свіжомелені зерна кави.
- Поверніть тримач фільтра (3) вправо.
- Вставте фільтр (4) у тримач (3).
- Мірною ложкою (9) відміряте необхідну кількість меленої кави і засипте її у фільтр (4). У середньому на одну чашку кави потрібно 6 г меленої кави, точну кількість підбирайте за смаком.
- Поверніть тримач фільтра (3) вліво до упору.
- Відкрийте кришку (5), наповніть резервуар холодною водою до необхідного рівня. Рівень води визначте за допомогою шкали (6).
- Закрийте кришку (5).
- Установіть колбу (2) на майданчик (1).
- Вставте вилку мережного шнура в електричну розетку. Увімкніть кавоварку, перевівши вимикач живлення (8) у положення «I», при цьому засвітиться світловий індикатор, кавоварка почне працювати.
- Коли вся вода пройде через фільтр (4), вимкніть кавоварку, установивши вимикач живлення (8) у положення «0».
- Щоб кава залишалася гарячою, залиште колбу (2) на майданчику(1) та не вимикайте кавоварку вимикачем (8).

Примітка: *У будь-який час Ви можете зняти колбу (2) з майданчика для підігрівання (1) та налити собі гарячий напій.*

Увага!
Коли відпаде необхідність у підігріванні колби (2), оба»язково вимкніть кавоварку, перевівши вимикач (8) у положення «0».
Вода під тиском пари проходить через мелену каву, тому під час приготування кави забороняється нахилятися над кавоваркою, повертати тримач фільтра (3) та виймати фільтр (4).
Не залишайте порожню колбу для кави (2) на майданчиках для підігрівання колби (1), в іншому випадку скло може тріснути.
Смак готового напою залежить від якості вихідного продукту, тому рекомендується використовувати свіжомелену каву з добре просмажених зерен.

ЧИЩЕННЯ ТА ДОГЛЯД
- Кожного разу перед чищенням вимикайте пристрій з електромережі.
- Дайте кавоварці повністю остигнути та протріть зовнішні поверхні м'якою, злегка вологою тканиною, потім витріть досуха.
- Для усунення забруднень використовуйте м'які очищувальні засоби, не використовуйте металеві щітки та абразивні миючі засоби.
- Все знімні деталі (2, 3, 4, 9) промийте теплою водою з нейтральним миючим засобом, ополосніть та просушіть, вставте фільтр (4) у тримач (3), установіть тримач фільтра (3) на місце.
- Не занурюйте кавоварку у воду або у будь-які інші рідини.
- Не поміщайте кавоварку у посудомийну машину.

УСУНЕННЯ НАКИПУ
- Регулярно очищайте кавоварку від накипу.
- Для усунення накипу використовуйте рекомендовані засоби, які можна придбати в торговельній мережі, і строго дотримуйтеся вказівок на їх упаковці.
- Після усунення накипу ретельно промийте кавоварку. Для цього залийте у резервуар чисту воду та увімкніть пристрій, не засипаючи кави.
- Повторіть цикл декілька разів.

ЗБЕРІГАННЯ
- Перш ніж забрати пристрій на зберігання, вимкніть його з електромережі та дайте йому повністю остигнути.
- Зробіть чищення пристрою.
- Зберігайте пристрій у сухому прохолодному місці, недоступному для дітей та людей з обмеженими можливостями.

КОМПЛЕКТ ПОСТАЧАННЯ
Кавоварка – 1 шт.
Знімний тримач фільтра з багаторазовим фільтром – 1 шт.
Колба для кави – 1 шт.
Мірна ложка – 1 шт.
Інструкція – 1 шт.
Гарантійний талон – 1 шт.

ТЕХНІЧНІ ХАРАКТЕРИСТИКИ
Електроживлення: 220-240 В ~ 50-60 Гц
Номінальна споживана потужність: 580 Вт
Максимальна потужність: 615 Вт
Об'єм води: 1,25 л

УТИЛІЗАЦІЯ

Для захисту навколишнього середовища після закінчення терміну служби пристрою та елементів живлення (якщо входять до комплекту) не викидайте їх разом зі звичайними побутовими відходами, передайте пристрій та елементи живлення у спеціалізовані пункти для подальшої утилізації.
Відходи, що утворюються при утилізації виробів, підлягають обов'язковому збору з подальшою утилізацією установленим порядком. Для отримання додаткової інформації про утилізацію даного продукту зверніться до місцевого муніципалітету, служби утилізації побутових відходів або до крамниці, де Ви придбали цей продукт.

Виробник зберігає за собою право змінювати дизайн, конструкцію та технічні характеристики, які не впливають на загальні принципи роботи пристрою, без попереднього повідомлення, через що між інструкцією та виробом можуть спостерігатися незначні відмінності. Якщо користувач виявив такі невідповідності, просимо повідомити про це по електронній пошті info@vitek.ru для отримання оновленої версії інструкції.

Термін служби пристрою – 3 роки

Гарантія
Докладні умови гарантії можна отримати в дилера, що продав дану апаратуру. При пред'явленні будь-якої претензії протягом терміну дії даної гарантії варто пред'явити чек або квитанцію про покупку.

Даний продукт відповідає вимогам Директиви 2014/30/ЄС щодо електромагнітної сумісності та Директиви 2014/35/ЄС щодо низьковольтного обладнання.

КЫРГЫЗ

КОФЕ КАЙНАТУУЧУ АСПАП VT-8380
Кофе кайнатуучу аспабы тарттырылган кофе данынан ичкилиги жасуга арналган.

СЫПАТТАМА
1. Колбаны орнотуу/жылытуу үчүн аянтча
2. Даяр кофе үчүн колбасы
3. Тамчылоого каршы клапаны бар чыпканын кармагычы
4. Кел колдонмо чыпка
5. Суу куюлуучу чүмүркөнүн капкагы
6. Суу деңгээлинин шкаласы
7. Кофе бышыргычтын корпусу
8. Жарык индикатору бар күбаттандыруучу өчүрүп/күйгүзүү баскычы «I/0»
9. Өлчөмдүү кашык

КӨҢҮЛ БУРУҢҮЗДАР!
Кошумча коргоону үчүн электр тармагындагы потенциалдуу иштеткен тогу 30 мА ашыбрааган коргоо өчүрүүчү аспабын (устройство защитное отключения – УЗО) орнотуулуу максатта алдыңыз. Аспапты орнотуу үчүн адиске кайрылыңыз.

КОЛДОНУУ ЖАНА КООПСУЗДУК ЧАРАЛАРЫ БОЮНЧА РЕКОМЕНДАЦИЯЛАР
- Электр шаймандын пайдалануудан мурун колдонмону көңүл коюп окуп үйрөнүңүз. Ушул колдонмону бүткүл пызмат мөөнөтүнө сактап алыңыз.
- Шаймандын туура эмес пайдалануу анын бузулушуна, колдонуучуга же колдонуучунун мүлкүнө зыян кетирүүгө алып келиши мүмкүн.
- Колго кайнатычты биринчи жолу иштеткенден мурун шаймандын иштөөчү чыңалуусу электр тармагынын чыңалуусуна ылайык болгонун текшерип алыңыз.
- Электр шнуру «европалык сайгычы» менен жабдылган; аны бекем жердетүү контакты бар розеткасына туташтырыңыз.
- Өрт коркунучун жоюу үчүн кофе кайнатычты электр розеткасына туташтырганда кошуучу тузулмелерди колдонбоңуз.
- Кофе кайнатычты тике дайындоо боюнча гана колдонуңуз.
- Кофе кайнатычты имаратташтан сыртында колдоногонбоңуз.
- Кофе кайнатычты куркак, тегиз, бекем турган бетин устүнүн колдонуңуз, столдун чет жагына койбоңуз.
- Кофе кайнатычты жылытуучу, ыкыдуутук же ачык от булактардын тикеден-тике жакынчылыгына колдонбоңуз.
- Электр шнуру столдун кырынан арта сапынын же ысык нерселердин жана эмеректин үстүнө кылпарын тийип турганына жол бербеңиз.
- Ток урбас үчүн шаймандан, электр шнурун же кайнатычты суудан же башка суюктуктарга салбаңыз.
- Кофе кайнатычты суусыз иштетпеңиз.
- Кофе кайнатычына кофе куюла турган колбасы ез кезегинде эрүүчү орнотулуп турганда гана иштетиңиз.
- Бош колбаны ысытуучу панелдин үстүндө калтырбаңыз, колбанын температурасы тез алмашынынан абайлаңыз, себеби бул айнектин жарылуусуна алып келиши мүмкүн.
- Ысык айнек колбаны муздак беттин үстүнө койбоңуз.
- Колбаны жалан гана бул шайманды менен колдонуңуз. Айнек колбасы бузулбосо үчүн аны аккуратсыз колдонуңуз!
- Иштет турган кофе кайнатычын эч качан кароосуз калтырбаңыз.
- Кофе кайнатычтын корпусун сүч колуңуз менен тийбеңиз.
- Күйүп калбоңуз үчүн кофе жасалып турган учурда жана шайманды жаңы өчүрүнөн кийин ысык беттерин тийбеңиз. Кофе кайнатычы муздаганга убакыт бериңиз.

Эстеңиз болгуңуз. ысытуу элементинин бети колдонуудан кийин ысык болуп калат!
- Кофе жасалганда суу буунун ысымы менен таттырылган кофеден өтөт; ошон себептен кофе кайнатычтын устүнүн экөөлүгүн, капкакты ачууга, чыпканын кармагычын жана чыпкасын чыгарууга тыюу салынат.
- Таза муздак сууну гана колдонуңуз.
- Кофе жасалып турган учурда колбаны тутуктөнбөн албаңыз.
- Колбаны башка максат үчүн колдонбоңуз, аны электрикалык жана газ плиталына койбоңуз, микротолкундуу мешинде колдонбоңуз.
- Тазалагандан мурун жана шайманды пайдаланбаган учурда аны электр тармагынан ажыратыңыз.
- Кофе кайнатычтын иштөө чыңалуусу электр тармагындагы чыңалуусуна ылайык болгонун текшериңиз.
- Түзмөк ыйдамдыгы 50 Гц же 60 Гц болгон алмашма ток тармагында иштеемде арналган, зарыл болгон ыйдамдыкында иштегенги үчүн эч кошумча жөндөөнүн зарылдыгы жок.
- Чыпка кармагычын (3) оңго бурап, кел колдонмо чыпканы (4) чыгарыңыз, чыпка кармагычты (3) корпустан (7) өйдө тартып чыгарыңыз.
- Болгон чечилгүчү белүмдөрүнө: кофе куюлуучу колбаны (2), чыпка кармагычты (3), чыпкасын (4) жана өлчөмдүү кашыгын (9) нейтралдуу жуучу каражат колдонуп жылуу сууга жуугуз. Андан соң аларды чайкап, куратып алыңыз.
- Чыпка кармагычын (3) ордуна орнотуңуз.
- Чыпканы (4) кармагычтын (3) ичине салыңыз.
- Чыпка кармагычты (3) сол жака токтогонуна чейин бураңыз.
- Кофе куюлуучу колбаны (2) чамалуу жарымына чейин таза суу менен толтуруңуз.
- Капкакты (5) ачып, колбадагы (2) сууну чүкүрүна куюңуз.
- Капкакты (5) жабып, колбаны (2) аянтчасына (1) орнотуңуз.
- Электр шнурунун сайгычын электр розеткасына сайып, өчүрүүчүн (8) «I» абалына коюп кофе кайнатычты иштетип алыңыз, ошол учурда өчүрүүчүн (8) ичиндеги жарык индикатору күйөт.
- Чөгүүдө суу түгөнгөндөн кийин өчүрүүчү (8) «0» абалына которуп кофе кайнатычты өчүрүңүз.
- Шайманды 5 мүнөт муздатып, колбадагы (2) сууну төгүңүз.
- Зарыл болсо кайнатуу циклди 2-3 жолу кайталаңыз.

КОФЕ КАЙНАТУУ
Даяр кофе ыссык суу чыпкадагы (4) тарттырылган кофенин катмарынан бир жолу өтүнүн пайда болот. Даяр суусундуктун дамы алгачкы азыктарга байланышкан, ошол үчүн жакшы куурулган жаңы тарттырылган данды колдонуңуз.
- Чыпка кармагычын (3) оң жагына буруңуз.
- Чыпканы (4) кармагычтын (3) ичине салыңыз.
- Өлчөмдүү кашык (9) менен тарттырылган кофенин керектүү өлчөмүн алып чыгыңа (4) салыңыз. - Орто эсеп менен бир чыны кофеге 6 грамм тарттырылган кофе даны керек, кофенин так өлчөмүн өзүңүз жакшыныңызга ылайык тандаңыз.
- Чыпка кармагычты (3) сол жака токтогонуна чейин бураңыз.
- Капкакты (5) ачып, чүкүрүу мүдүү суу менен керектүү деңгээлине чейин толтуруңуз. Суу деңгээлин шкала (6) аркылуу текшериңиз.
- Капкакты (5) жабыңыз.
- Колбаны (2) аянтчасына (1) орнотуңуз
- Тарматтык шнурдун айрысын электр розеткасына сайыңыз.
- Өчүрүүчүн (8) «I» абалына коюп кофе кайнатычты иштетип алыңыз, ошол учурда жарык индикатору күйүп кофе кайнатычы иштеп баштайт.
- Болгон суусу чыпкадан (4) өткөндөн кийин өчүрүүчү (8) «0» абалына которуп кофе кайнатычты өчүрүңүз.
- Кофе ысык болуп туруш үчүн колбанын (2) аянтчасунда (1) калтырыңыз, кофе кайнатычты өчүрүүчү (8) менен өчүрбөй туруңуз.

Эскертүү: *- Сиз ар дайым колбанын (2) жылытуучу аянтчасынан (1) алып, өзүңүзгө ысык суусундукту куйсаңыз болот.*
Көңүл бургуңуз!
Колбанын (2) жылытуучун зарылдыгы бүткөндө өчүрүүчү (8) «0» абалына которуп кофе кайнатычты милдеттүү түрдө өчүрүңүз.
Кофе жасалганда суу буунун ысымы менен тарттырылган кофенин катмарынан өтөт, ошол себептен кофе кайнатычтын устүнөн экөөлүгүн, чыпканын кармагычын (3) бурууга, чыпканы (4) чыгарууга тыюу салынат.
Бош колбаны куюлуучу колбанын (2) жылытуу үчүн аянтчасында (1) калтырбаңыз, анткени айнек жарылуусу мүмкүн.
Даяр суусундуктун дамы алгачкы азыктарга байланышкан, ошол үчүн жакшы куурулган жаңы тарттырылган данды колдонуңуз.

ТАЗАЛОО ЖАНА ТЕЙЛӨӨ
- Шайманды тазалагандын алдында аны ар дайым электр тарманын суроңуз.
- Кофе кайнатычты муздатып, сырткы беттерин бир аз нымдуу чүпүрөк менен сүртүп, аңдан кийин куратып сүртүңүз.
- Тактаруу кетирүү үчүн жумшак тазалоочу каражаттарын пайдаланыңыз, темир щеткалар менен абразивдүү каражаттарды колдонгонго болбойт.
- Болгон чечилгие белүктөрүн (2, 3, 4, 9) нейтралдуу жуучу каражат менен жылуу сууга жуугуп, чайкап, куратып алыңыз, чыпканы (4) кармагычына (3) салып, чыпка кармагычты (3) ордуна орнотуңуз.
- Кофе кайнатычты сууга же башка суюктуктарга салбаңыз.
- Кофе кайнатычты идиш жууган аспапка салбаңыз.

КЕБЭЭРДЕН ТАЗАЛОО
- Кофе кайнатычты кебээрден мезгилдүү түрдө тазалап туруңуз.
- Кебээрди тазалоо үчүн соода тармагында сатылган рекомендацияланган каражаттарды алардын таңгычындагы колдонмосуна ылайык пайдаланыңыз.
- Кебээни кетиргенден кийин кофе кайнатычты ыңгайтык менен чайкап алыңыз. Ал үчүн чүкүрга таза суу куюп, кофени салбай шайманды иштетиңиз.
- Тазалоо циклди бир нече жолу кайталаңыз.

САКТОО
- Шайманды узака чейин сактоого койгондуң алдында аны электр тармагынан суруп, муздатыңыз.
- Аспаптытазалап коюңуз.
- Шаймандын бардык жүктө жөндөмдүүлүгү темен болгон адамдар колу жетпеген жерде сактаңыз.

ЖАБДЫКТЫН ЖЫЙЫНТЫГЫ
Кофе кайнатуучу аспап – 1 даана.
Чечилгүчү чыпка кармагыч кел колдонмо чыпкасы менен – 1 даана.
Кофе куюла турган колбасы – 1 даана.
Өлчөмдүү кашыгы – 1 даана.
Колдонмо – 1 даана.
Кепилдик талону – 1 даана.

ТЕХНИКАЛЫК МҮНӨЗДӨМӨСҮ
Күбаттандыруу чыңалуусу: 220-240 В ~ 50-60 Гц
Номиналдуу иштетүү күбаттуулугу: 580 Вт
Максималдуу күбаттуулугу: 615 Вт
Суунун көлөмү: 1,25 л

УТИЛИЗАЦИЯЛОО

Айлана чөйрөнү коргоо максатында шайман менен азыктандыруучу элементтерден (эгерде топтомго кирсе) кызмат мөөнөтү бүткөндөн кийин турмуш-тиричилик калдыктары менен бирге таштабаңыз, шайман менен азыктандыруучу элементти аңдан ары утилизациялоо үчүн адистештирилген пункттарга бериңиз.
Шаймандарды утилизациялоодон пайда болгон калдыктарды милдеттүү түрдө чогултуп, аңдан соң белгиленген ыкма менен таштандыларды утилизациялоо жөнүндө кошумча маалымат алуу үчүн жергиликтүү өкмөткө, турмуш-тиричилик калдыктарды утилизациялоо кызматына же бул шайманды алган дүкөнгө кайрылыңыз.

Өндүрүүчү шаймандардын жаңылыктарын иштетүү принциптерине таасир этпеген дизайнын, конструкциясын жана техникалык мүнөздөмөлөрүн алдын ала эскертүүсүз өзгөртүү укугун алтайт, ошол себептен колдонмо менен шаймандын мамилүүнү змес өйдөмачылыктар болуу мүмкүн. Колдонуучу ушундай кемчиликтерди тапса, ал жөнүндө info@vitek.ru электрондук почтасына жазып, шаймандын жаңыланган версиясын алса болот.

Шаймандын кызмат мөөнөтү – 3 жыл

Кепилдик
Кепилдик берүү шарттары туралуу толук маалыматтар буюмду саткан сатуучудан алууга болот. Кепилдик шарттарына ылайык талап кылып сатылган товарга чек же дүмүрчөктү көрсөтүү керек.

ROMÂNĂ

CAFETIERĂ VT-8380
Cafetiera este destinată pentru prepararea băuturii din boabe de cafea măcinate.

DESCRIERE
1. Platformă pentru plasarea rezervorului/încălzirea rezervorului
2. Rezervor pentru cafeaua preparată
3. Suport pentru filtru cu supapă antipicurare
4. Filtru reutilizabil
5. Capacul rezervorului de apă
6. Scara nivelului de apă
7. Corpul cafetierei
8. Întrerupător de alimentare «I/0» cu indicator luminos
9. Linguriță de măsurare

ATENȚIE!
Pentru protecție suplimentară este recomandabilă instalarea unui disjunctor de protecție (ECB) cu curent nominal nu mai mare de 30 mA în circuitul de alimentare electrică. Pentru instalarea ECB adresați-vă unui specialist.

RECOMANDĂRI PRIVIND UTILIZAREA ȘI MĂSURILE DE SIGURANȚĂ
- Înainte de a începe utilizarea dispozitivului citiți cu atenție manualul de utilizare. Păstrați prezentul manual pe toată perioada de utilizare.
- Manipularea necorespunzătoare poate duce la defectarea dispozitivului sau poate cauza daune utilizatorului sau bunurilor acestuia.
- Înainte de prima conectare, asigurați-vă că tensiunea de lucru a cafetierei corespunde tensiunii din rețeaua electrică.
- Cablul de alimentare este dotat cu o fișă de tip „euro"; conectați-o la o priză electrică cu contact sigur cu pământul.
- Pentru a evita riscul de apariție a incendiului, nu utilizați adaptoare la conectarea cafetierei la priza electrică.
- Utilizați cafetiera doar conform destinației sale.
- Nu utilizați dispozitivul în afara încăperilor.
- Amplasați cafetiera pe o suprafață uscată, plană, stabilă, nu poziționați dispozitivul pe marginea mesei.
- Nu utilizați cafetiera în imediata apropiere a surselor de căldură, umiditate sau flacără deschisă.
- Nu lăsați cablul de alimentare să atârne de pe masă, precum și urmăriți ca acesta să nu se atingă de suprafețe fierbinți și marginile ascuțite ale mobilierului.
- Pentru a evita riscul electrocutării, nu scufundați cafetiera, cablul de alimentare sau fișa cablului de alimentare în apă sau în alte lichide.
- Nu porniți cafetiera fără apă.
- Utilizați cafetiera numai dacă este instalat rezervorul de cafea.
- Nu lăsați rezervorul de cafea pe placa de încălzire și nu admiteți variații bruște ale temperaturii acestuia, altfel sticla se poate sparge.
- Nu plasați rezervorul fierbinte din sticlă pe o suprafață rece.
- Nu utilizați cafetiera dacă rezervorul din sticlă este deteriorat.
- Utilizați rezervorul de cafea doar cu acest dispozitiv.
- Manipulați rezervorul din sticlă cu atenție pentru a evita deteriorarea acestuia!
- Nu lăsați niciodată cafetiera în funcțiune fără supraveghere.
- Nu atingeți corpul cafetierei cu mâinile ude.
- Pentru a evita arsurile, nu atingeți suprafețele fierbinți ale cafetierei în timpul preparării cafelei și imediat după oprirea dispozitivului. Lăsați cafetiera să se răcească.

Aveți grijă, suprafața elementului de încălzire rămâne fierbinte după utilizare!
- În timpul preparării cafelei, apa sub presiune aburului trece prin cafeaua măcinată, de aceea, în timpul preparării cafelei este interzisă apropierea deasupra cafetierei, deschiderea capacului, scoaterea suportului filtrului și extragerea filtrului detașabil.
- Utilizați numai apa rece curată.
- Nu scoateți rezervorul de cafea de pe suport în timpul preparării cafelei.
- Nu utilizați rezervorul de cafea în alte scopuri, nu-l plasați pe plitele electrice sau pe aragaz, nu utilizați rezervorul în cuptoarele cu microunde.
- Deconectați cafetiera de la rețeaua electrică înainte de curățare sau dacă nu utilizați dispozitivul.
- Deconectând dispozitivul de la rețeaua electrică nu trageți de cablu de alimentare, ci apucați de fișa cablului de alimentare.
- În timpul funcționării și în timpul răcirii plasați dispozitivul în locuri inaccesibile pentru copii.
- Nu permiteți copiilor să atingă dispozitivul și cablul de alimentare în timpul funcționării dispozitivului.
- Copiii trebuie supravegheați pentru a preveni jocul cu dispozitivul.
- Din motive de siguranță a copiilor, nu lăsați fără supraveghere pungile de polietilenă folosite ca ambalaj.

Atenție! Nu permiteți copiilor să se joace cu pungile de polietilenă sau pelicula de ambalare. ***Pericol de sufocare!***
- Acest dispozitiv nu este destinat utilizării de către copii.
- Dispozitivul nu este destinat utilizării de către persoane (inclusiv copii) cu abilități fizice, psihice sau mentale reduse sau dacă nu au experiență sau cunoștințe, dacă acestea nu sunt sub control sau instruiți cu privire la utilizarea dispozitivului de către persoana responsabilă de siguranța acestora.
- Verificați periodic starea cablului de alimentare și a fișei cablului de alimentare.
- Este interzisă utilizarea dispozitivului în prezența oricăror deteriorări ale corpului cafetierei, rezervorului de cafea, cablului de alimentare sau fișei cablului de alimentare. În cazul deteriorării cablului de alimentare, pentru evitarea pericolului, acesta trebuie înlocuit de către producător, agentul de deservire sau personal cu calificare corespunzătoare.
- Nu reparați dispozitivul de sine stătător. Nu dezasamblați dispozitivul de sine stătător. În caz de defecțiune, precum și după căderea dispozitivului, deconectați dispozitivul de la priza electrică și adresați-vă la orice centrul autorizat (împuternicit) de service la adresele de contact specificate în certificatul de garanție și pe site-ul www.vitek.ru.
- Transportați dispozitivul doar în ambalajul original.
- Păstrați dispozitivul într-un loc uscat și rece, inaccesibil pentru copii și persoanele cu dizabilități.

PREZENTUL DISPOZITIVUL ESTE DESTINAT DOAR PENTRU UZ ÎN CONDIȚII CASNICE. ESTE INTERZISĂ UTILIZAREA COMERCIALĂ ȘI UTILIZAREA DISPOZITIVULUI ÎN ZONELE DE PRODUCȚIE ȘI ÎNCĂPERILE DE LUCRU.

ÎNAINTE DE PRIMA UTILIZARE
După transportarea sau depozitarea dispozitivului la o temperatură scăzută este necesar să-l mențineți la temperatura camerei timp de cel puțin trei ore.
Înainte de pregătirea cafelei efectuați un ciclu de fierbere de probă, utilizând doar apă, fără a turna cafea măcinată în filtru.
- Scoateți cafetiera din ambalaj, îndepărtați toate autocolantele publicitare care ar împiedica funcționarea normală a dispozitivului.
- Asigurați-vă că tensiunea de lucru a cafetierei corespunde cu tensiunea din rețeaua electrică.
- Dispozitivul este destinat funcționării de la o rețea de curent alternativ cu o frecvență de 50 Hz sau 60 Hz, nu este necesară nicio setare pentru funcționarea dispozitivului la frecvența nominală necesară
- Rotiți suportul filtrului (3) spre dreapta, scoateți filtrul reutilizabil (4), scoateți suportul filtrului (3) din corp (7) direcționându-l în sus.
- Spălați toate piesele detașabile cu apă caldă și detergent neutru: rezervorul de cafea (2), suportul filtrului (3), filtrul (4) și lingurița de măsurare (9). Apoi clătiți-le și uscați-le.
- Instalați suportul filtrului (3) la loc.
- Introduceți filtrul (4) în suportul (3).
- Rotiți suportul filtrului (3) spre stânga, până se oprește.
- Umpleți rezervorul de cafea (2) cu apă curată aproximativ la jumătate.
- Deschideți capacul (5) și vărsați apa din rezervorul de cafea (2) în rezervorul de apă.
- Închideți capacul (5) și plasați rezervorul de cafea (2) pe platformă (1).
- Conectați fișa cablului de alimentare la o priză electrică și porniți cafetiera, setând întrerupătorul de alimentare (8) în poziția «I», în acest caz se va aprinde indicatorul luminos amplasat pe întrerupător (8).
- După ce în rezervor nu mai rămâne apă, opriți cafetiera, setând întrerupătorul de alimentare (8) în poziția «0».
- Lăsați dispozitivul să se răcească timp de 5 minute și vărsați apa din rezervorul de cafea (2).
- Dacă este necesar, repetați ciclul de 2-3 ori.

PREPARAREA CAFELEI
Cafeaua preparată se obține în timpul unei singure treceri a apei fierbinți printr-un strat de cafea măcinată în filtru (4). Gustul băuturii finale depinde de calitatea produsului original, de aceea se recomandă utilizarea boabelor de cafea bine prăjite și proaspăt măcinate.
- Rotiți suportul filtrului (3) spre dreapta.
- Introduceți filtrul (4) în suportul (3).
- Cu lingurița de măsurare (9) măsurați cantitatea necesară de cafea măcinată și turnați-o în filtru (4). În medie, pentru o ceașcă de cafea sunt necesare 6 grame de cafea măcinată, determinați cantitatea exactă după gust.
- Rotiți suportul filtrului (3) spre stânga, până se oprește.
- Deschideți capacul (5) și umpleți rezervorul cu apă rece până la nivelul necesar. Determinați nivelul apei folosind scara (6).
- Închideți capacul (5).
- Plasați rezervorul de cafea (2) pe platformă (1).
- Introduceți fișa cablului de alimentare în priza electrică. Porniți cafetiera, setând întrerupătorul de alimentare (8) în poziția «I», în acest caz se va aprinde indicatorul luminos, cafetiera va începe să funcționeze.
- Când toată apa va trece prin filtru (4), opriți cafetiera, instalând întrerupătorul de alimentare (8) în poziția «0».
- Pentru a menține cafeaua fierbinte, lăsați rezervorul de cafea (2) pe platformă (1) și nu opriți cafetiera cu întrerupătorul (8).

Remarcă: *În orice moment, puteți scoate rezervorul de cafea (2) de pe platforma de încălzire (1) și vă puteți turna băutura fierbinte.*
Atenție!
Când nu mai aveți nevoie de încălzirea rezervorului de cafea (2), opriți obligatoriu cafetiera, setând întrerupătorul (8) în poziția «0».
Apa sub presiunea aburului trece prin cafeaua măcinată, de aceea în timpul preparării cafelei este interzisă apropierea deasupra cafetierei, rotirea suportului filtrului (3) și scoaterea filtrului (4).
Nu lăsați rezervorul de cafea gol (2) pe platforma pentru încălzirea rezervorului (1), în caz contrar sticla se poate sparge.
Gustul băuturii finale depinde de calitatea produsului original, de aceea se recomandă utilizarea cafelei proaspăt măcinate din boabe bine prăjite.

CURĂȚARE ȘI ÎNTREȚINERE
- De fiecare dată înainte de curățare deconectați dispozitivul de la rețeaua electrică.
- Lăsați cafetiera să se răcească complet și ștergeți suprafețele exterioare cu o cârpă moale, ușor umezită, apoi ștergeți-le până la uscat.
- Pentru înlăturarea murdăriei utilizați detergenți neutri, nu utilizați perii metalice și detergenți ab