Схема сборки Стол для телевизора Д-ТВ1200 (1200х350х400)

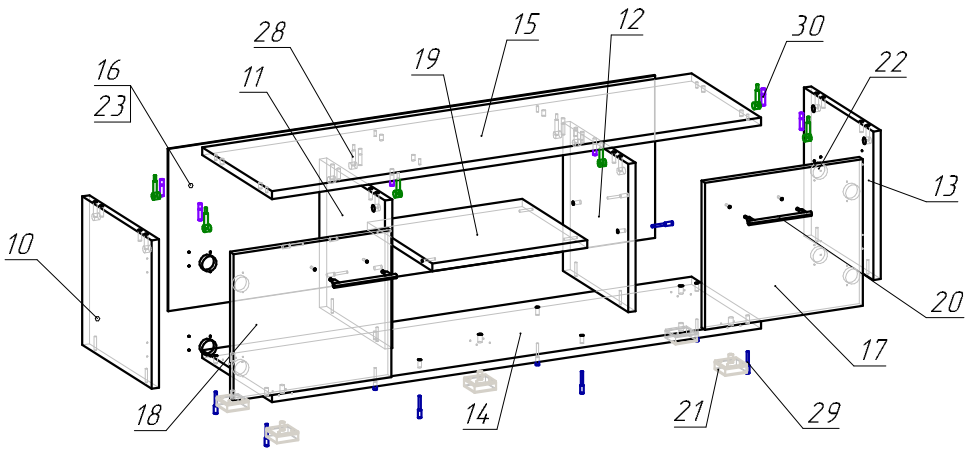

Поз.	Вид	Наименование	Кол.
20		Ручка-скоба С-18, 128, цвет металлик	2
21		Опора №6, 53х53, Н=20	5
22		Петля Ø35 внутренняя	4
23		Гвоздь 2х20	36
28		Эксцентрик для ДСП 18	8
29		Конфирмат 7х50	12
30		Шкант 8х35	8

Спецификация на ДВП Белая

Поз.	Наименование	Кол-во	Готовая деталь	
			Длина	Ширина
16	Фронтальная	1	376	1194

Спецификация на ДСП 18 цв.1

Поз.	Наименование	Кол-во	Готовая деталь	
			Длина	Ширина
17	Дверь	1	387	340
18	Дверь	1	387	340

Спецификация на ДСП 18

Поз.	Наименование	Кол-во	Готовая деталь	
			Длина	Ширина
10	Вертикальная1	1	344	349
11	Вертикальная1	1	344	329
12	Вертикальная1	1	344	329
13	Вертикальная2	1	344	349
14	Горизонтальная1	1	1200	350
15	Горизонтальная2	1	1200	350
19	Горизонтальная	1	380	328