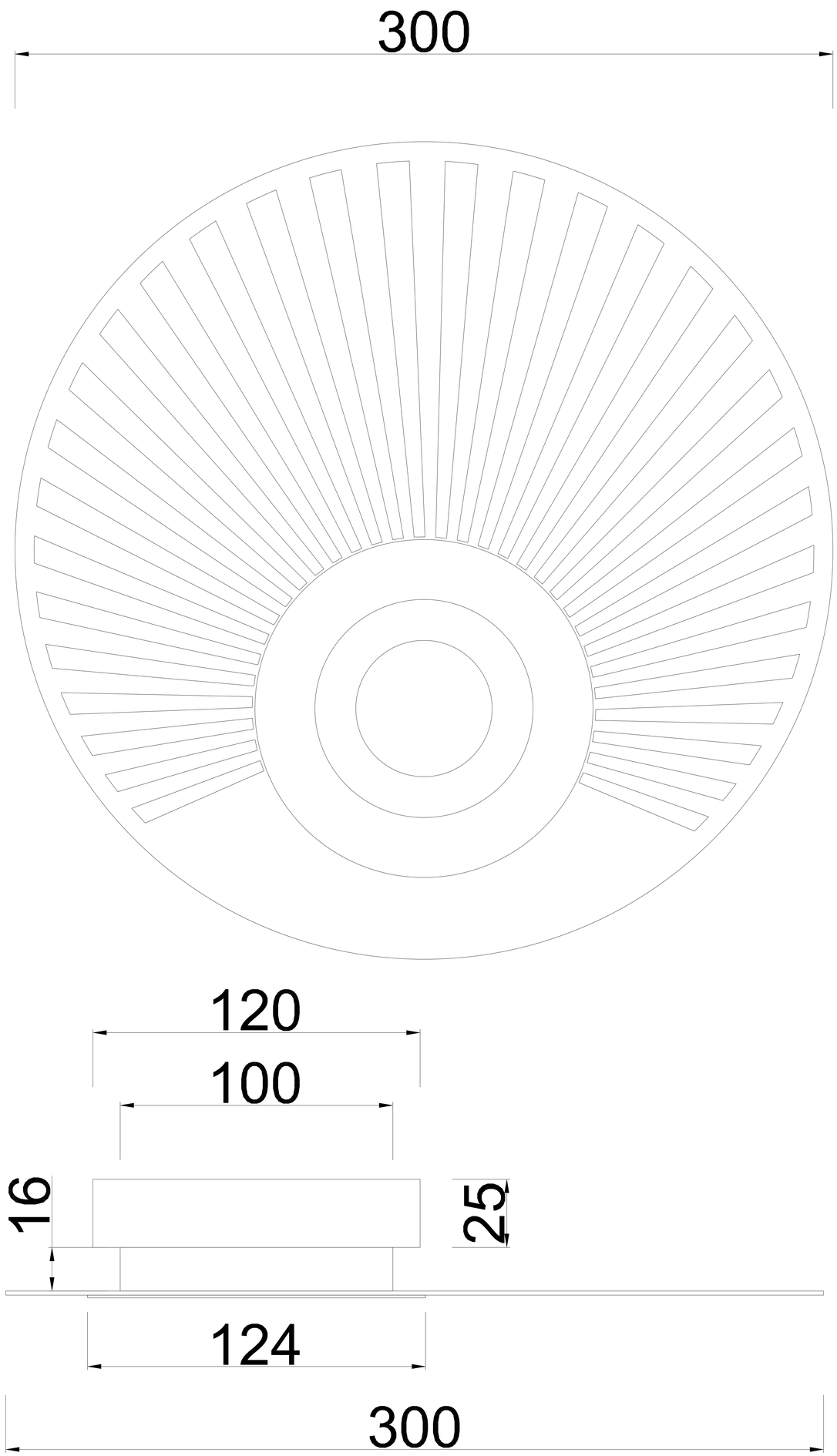
300
120
100
16
25
124
300