V10658-1P

1

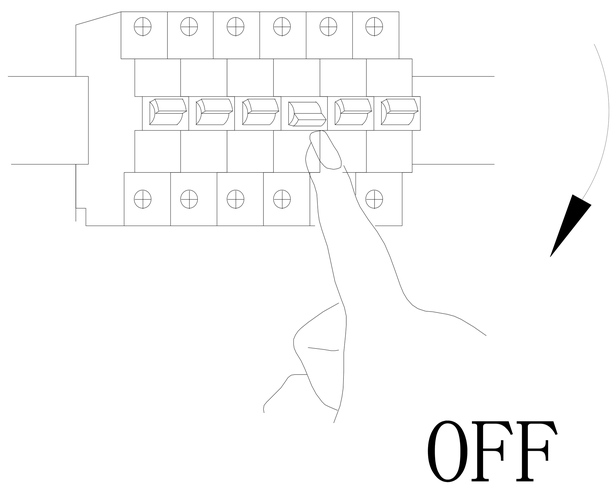

2

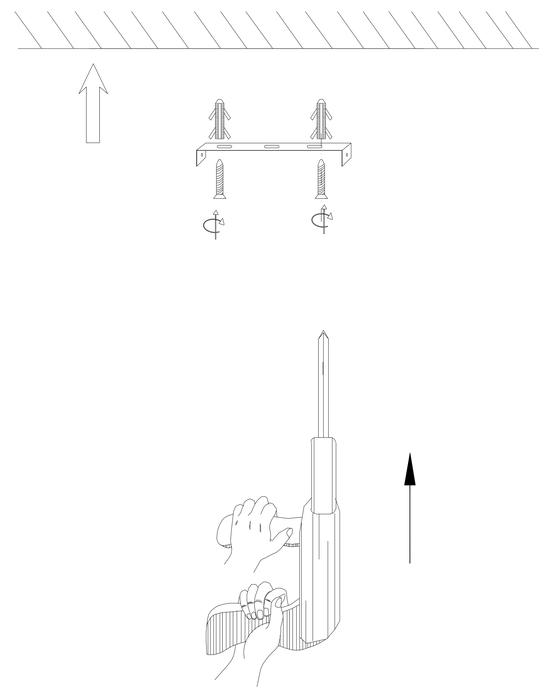

3

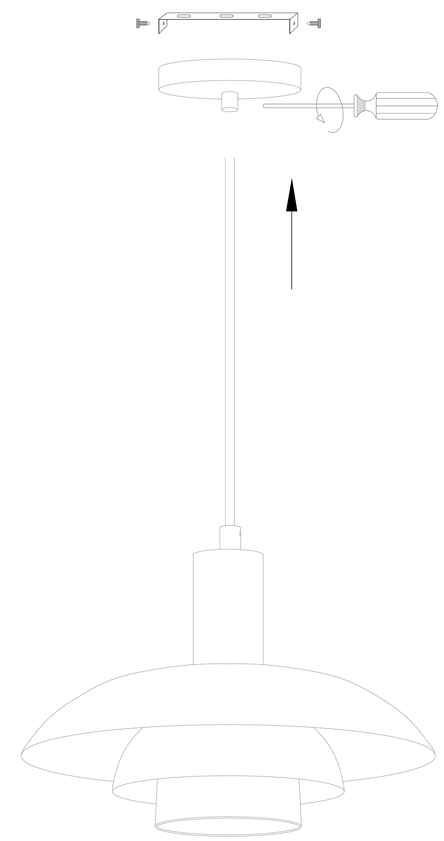

4

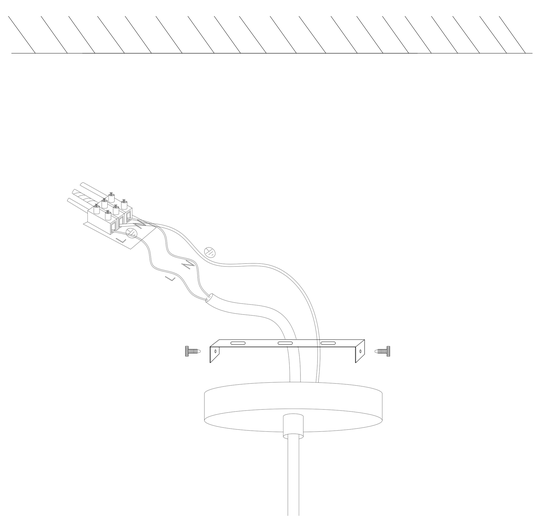

5

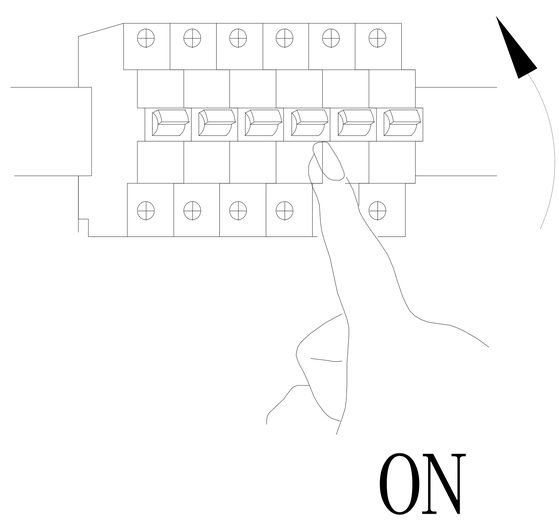
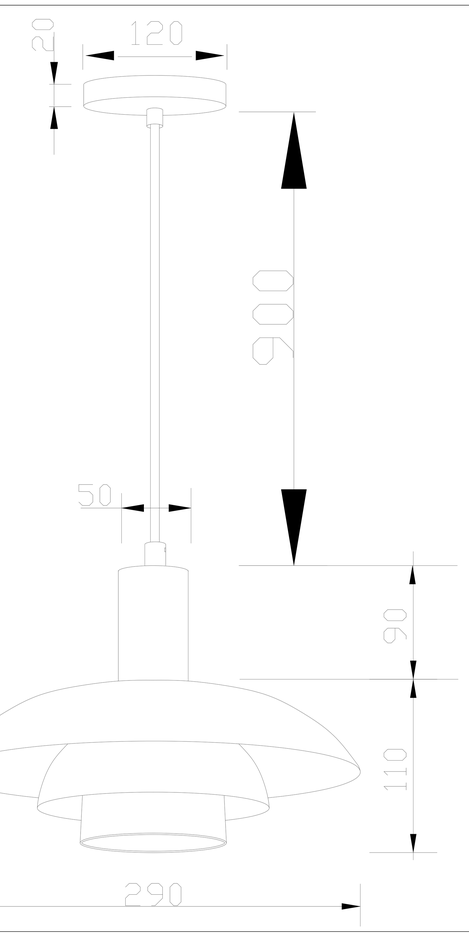
6