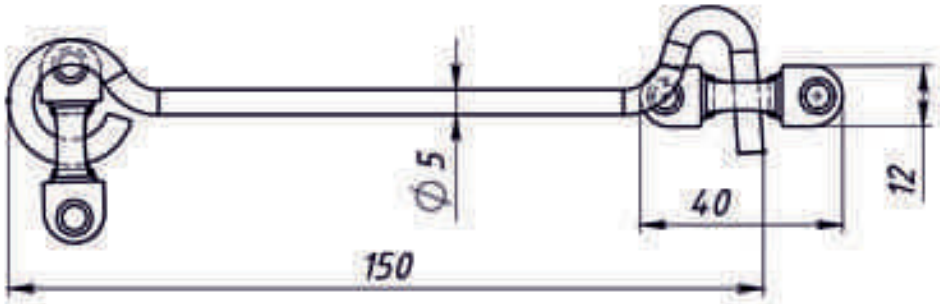

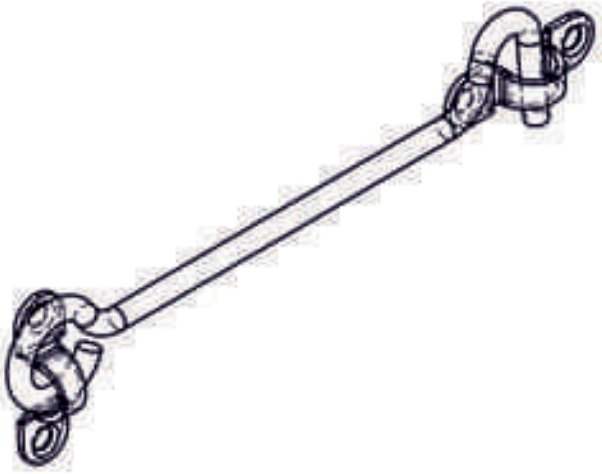

Изм	Лист	№ докум.	Подп.	Дата	Крючок ветровой КР-150	Лит.	Масса	Масштаб
	Разраб.							
	Пров.					Лист 1	Листов 1	
	Т. контр.					ООО "Металлист"		
	Н. контр.							
	Утв.							

Перв. примен.

Справ. №

Подп. и дата

Инв. № дубл.

Взам. инв. №

Подп. и дата

Инв. № подл.

Формат А4