ИНСТРУКЦИЯ ПО ЭКСПЛУАТАЦИИ

ДРЕЛЬ-ШУРУПОВЕРТ АККУМУЛЯТОРНАЯ VILLAGER VLN 3220

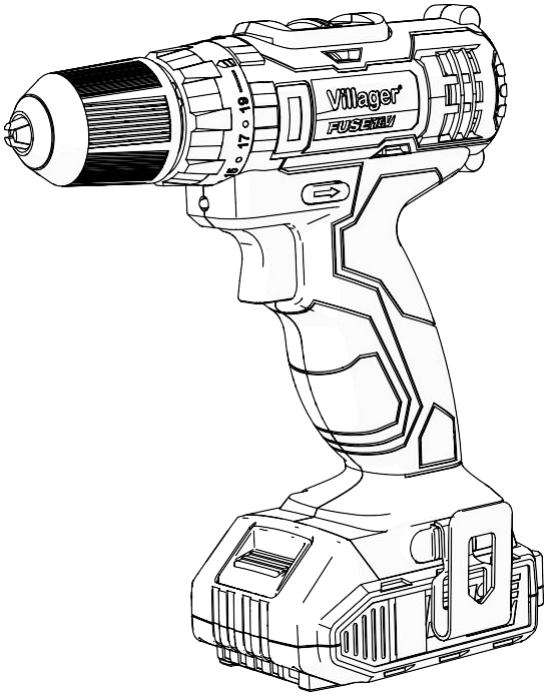

УСТРОЙСТВО

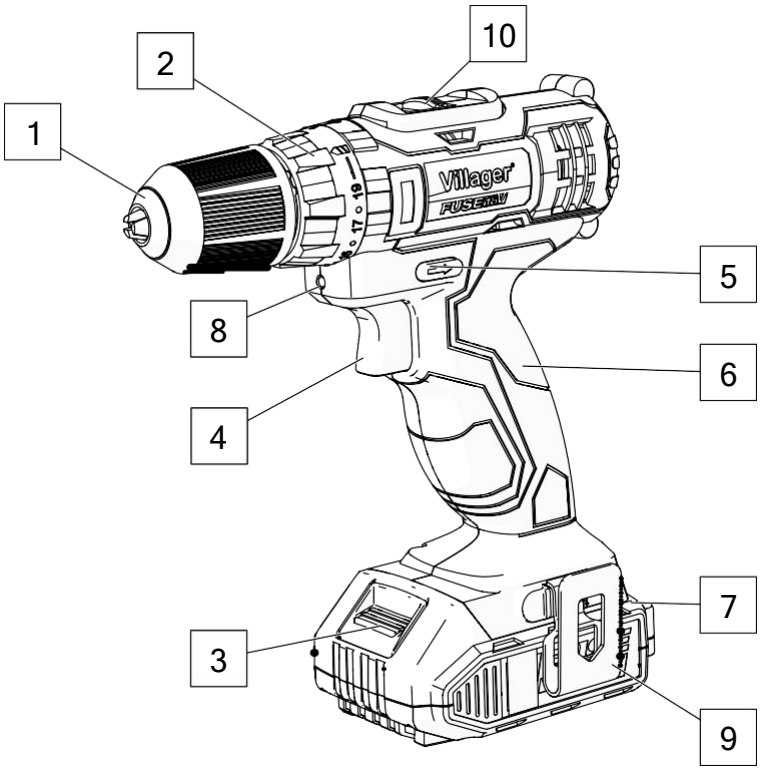

1. Патрон
2. Хомут для регулировки крутящего момента
3. Батарейная кнопка
4. Триггер с переменной скоростью
5. Рычаг переднего/заднего хода
6. Рукоятка для захвата
7. Индикатор батареи
8. Светодиодное рабочее освещение
9. Поясная клипса
10. Селектор передач

УКАЗАНИЯ ПО БЕЗОПАСНОСТИ

Общие предупреждения по технике безопасности при работе с электроинструментами

ВНИМАНИЕ! Прочтите все предупреждения по технике безопасности, инструкции, иллюстрации и спецификации, прилагаемые к данному электроинструменту. Несоблюдение всех перечисленных ниже инструкций может привести к поражению электрическим током, пожару и/или серьезным травмам.

Сохраняйте все предупреждения и инструкции для дальнейшего использования.

Термин "электроинструмент" в предупреждениях относится к электроинструменту, работающему от сети (шнуровой) или от аккумулятора (аккумуляторный).

1) Безопасность рабочей зоны

a) Содержите рабочую зону в чистоте и хорошо освещенной. Захламленные или темные участки могут привести к несчастным случаям.

b) Не работайте с электроинструментами во взрывоопасной атмосфере, например, в присутствии легковоспламеняющихся жидкостей, газов или пыли. Электроинструменты создают искры, которые могут воспламенить пыль или испарения.

c) Во время работы с электроинструментом не подпускайте детей и посторонних лиц. Отвлечение внимания может привести к потере контроля.

2) Электробезопасность

a) Вилки электроинструментов должны соответствовать розетке. Никогда не модифицируйте вилку каким-либо образом. Не используйте переходные вилки с заземленными (заземляющими) электроинструментами. Не модифицированные вилки и соответствующие розетки уменьшают риск поражения электрическим током.

b) Избегайте контакта тела с заземленными или заземляющими поверхностями, такими как трубы, радиаторы, плиты и холодильники. Существует повышенный риск поражения электрическим током, если ваше тело заземлено или занулено.

c) Не подвергайте электроинструменты воздействию дождя или влажных условий. Попадание воды в электроинструмент повышает риск поражения электрическим током.

d) Не злоупотребляйте шнуром. Никогда не используйте шнур для переноски, вытягивания или отсоединения электроинструмента. Держите шнур подальше от тепла, масла, острых кромок или движущихся частей. Поврежденные или спутанные шнуры повышают риск поражения электрическим током.

e) При работе с электроинструментом на открытом воздухе используйте удлинитель, подходящий для использования вне помещений. Использование шнура, подходящего для использования вне помещений, снижает риск поражения электрическим током.

f) Если работа с электроинструментом во влажном помещении неизбежна, используйте источник питания, защищенный устройством остаточного тока (УЗО). Использование УЗО снижает риск поражения электрическим током.

3) Личная безопасность

a) Будьте бдительны, следите за тем, что вы делаете, и используйте здравый смысл при работе с электроинструментом. Не используйте электроинструмент, когда вы устали или находитесь под воздействием наркотиков, алкоголя или лекарств. Невнимательность при работе с электроинструментом может привести к серьезным травмам.

b) Используйте средства индивидуальной защиты. Всегда носите средства защиты глаз. Защитное оборудование, такое как противопылевая маска, нескользящая защитная обувь, каска или средства защиты органов слуха, используемые в соответствующих условиях, уменьшат количество травм.

c) Предотвратите непреднамеренный запуск. Перед подключением к источнику питания и/или аккумуляторной батарее, взятием или переноской инструмента убедитесь, что выключатель находится в выключенном положении. Переноска электроинструментов с пальцем на выключателе или включение электроинструментов с включенным выключателем приводит к несчастным случаям.

d) Перед включением электроинструмента выньте любой регулировочный ключ или гаечный ключ. Гаечный ключ или ключ, оставленный на вращающейся части электроинструмента, может привести к травме.

e) Всегда держите правильную опору и равновесие. Это позволит лучше контролировать электроинструмент в неожиданных ситуациях.

f) Одевайтесь правильно. Не носите свободную одежду и украшения. Держите волосы и одежду подальше от движущихся частей. Свободная одежда, украшения или длинные волосы могут застрять в движущихся частях.

g) Если предусмотрены устройства для подключения средств удаления и сбора пыли, убедитесь, что они подключены и правильно используются. Использование пылеулавливания может снизить опасность, связанную с пылью.

h) Не допускайте, чтобы привычка, приобретенная в результате частого использования инструментов, позволила вам стать самодовольным и игнорировать принципы безопасности инструмента. Неосторожное действие может привести к серьезной травме в течение доли секунды.

4) Использование и уход за электроинструментами

a) Не применяйте силу к электроинструменту. Используйте правильный электроинструмент для работы. Правильный электроинструмент выполнит работу лучше и безопаснее с той скоростью, для которой он был разработан.

b) Не используйте электроинструмент, если выключатель не включает и не выключает его. Любой электроинструмент, которым нельзя управлять с помощью выключателя, опасен и подлежит ремонту.

c) Перед выполнением любых регулировок, заменой принадлежностей или хранением электроинструмента отсоедините вилку от источника питания и/или извлеките аккумуляторную батарею (если она съемная) из электроинструмента. Такие превентивные меры безопасности снижают риск случайного запуска электроинструмента.

d) Храните неработающие электроинструменты в недоступном для детей месте и не допускайте к работе с ними лиц, не знакомых с электроинструментом или данной инструкцией. Электроинструменты опасны в руках необученных пользователей.

e) Обслуживайте электроинструменты и принадлежности. Проверьте, нет ли перекоса или сцепления движущихся частей, поломки деталей и любых других условий, которые могут повлиять на работу электроинструмента. Если инструмент поврежден, отремонтируйте его перед использованием. Многие несчастные случаи происходят из-за плохого обслуживания электроинструментов.

f) Держите режущие инструменты острыми и чистыми. Правильно обслуживаемые режущие инструменты с острыми режущими кромками менее склонны к заклиниванию и легче контролируются.

g) Используйте электроинструмент, принадлежности, насадки и т.д. в соответствии с данной инструкцией, с учетом условий работы и выполняемой работы. Использование электроинструмента для операций, отличающихся от предусмотренных, может привести к опасной ситуации.

h) Держите рукоятки и поверхности захвата сухими, чистыми и свободными от масла и жира. Скользкие рукоятки и поверхности захвата не позволяют безопасно работать и контролировать инструмент в непредвиденных ситуациях.

5) Использование и уход за аккумуляторным инструментом

a) Заряжайте аккумулятор только с помощью зарядного устройства, указанного производителем. Зарядное устройство, подходящее для одного типа батарейного блока, может создать опасность возгорания при использовании с другим батарейным блоком.

b) Используйте электроинструменты только со специально предназначенными для них аккумуляторными блоками. Использование любых других аккумуляторных блоков может привести к травмам и возгоранию.

c) Когда аккумулятор не используется, держите его подальше от других металлических предметов, таких как скрепки, монеты, ключи, гвозди, шурупы или другие мелкие металлические предметы, которые могут соединить одну клемму с другой. Замыкание клемм аккумулятора может привести к ожогам или пожару.

d) В экстремальных условиях из аккумулятора может вытекать жидкость; избегайте контакта. Если контакт случайно произошел, промойте водой. Если жидкость попала в глаза, дополнительно обратитесь за медицинской помощью. Жидкость, выбрасываемая из аккумулятора, может вызвать раздражение или ожоги.

e) Не используйте поврежденный или модифицированный аккумулятор или инструмент. Поврежденные или модифицированные аккумуляторы могут вести себя непредсказуемо, что может привести к пожару, взрыву или риску получения травмы.

f) Не подвергайте аккумуляторный блок или инструмент воздействию огня или повышенной температуры. Воздействие огня или температуры выше 130°C может привести к взрыву.

g) Следуйте всем инструкциям по зарядке и не заряжайте аккумуляторную батарею или инструмент вне температурного диапазона, указанного в инструкции. Неправильная зарядка или зарядка при температуре вне указанного диапазона может повредить аккумулятор и увеличить риск возгорания.

Предупреждения о безопасности при работе с инструментом

Инструкции по технике безопасности для всех операций

- При ударном сверлении надевайте защитные наушники. Воздействие шума может привести к потере слуха.

- Держите электроинструмент за изолированные поверхности захвата при выполнении операций, при которых режущие принадлежности или крепеж могут соприкасаться со скрытой проводкой. Режущие принадлежности или крепежные элементы, соприкасающиеся с "живым" проводом, могут сделать открытые металлические части электроинструмента "под напряжением", что может привести к поражению оператора электрическим током.

Правила техники безопасности при использовании длинных сверл

a) Никогда не работайте на скорости, превышающей максимальную частоту вращения сверла. При более высоких скоростях сверло может погнуться, если ему позволить свободно вращаться без контакта с заготовкой, что приведет к травмам.

b) Всегда начинайте сверление на низкой скорости и при контакте наконечника долота с заготовкой. На более высоких скоростях, если позволить долоту свободно вращаться без контакта с заготовкой, оно может погнуться, что приведет к травмам.

c) Прикладывайте давление только по прямой линии с долотом и не прилагайте чрезмерного давления. Насадки могут погнуться, что приведет к поломке или потере контроля, что может привести к травмам.

ОСОБЫЕ ПРАВИЛА БЕЗОПАСНОСТИ

a) Заряжайте аккумулятор только с помощью зарядного устройства, указанного производителем. Зарядное устройство, подходящее для одного типа батарейного блока, может создать опасность возгорания при использовании с другим батарейным блоком.

b) Используйте электроинструменты только со специально предназначенными для них аккумуляторными блоками. Использование любых других аккумуляторных блоков может привести к травмам и возгоранию.

c) Когда аккумулятор не используется, держите его подальше от других металлических предметов, таких как скрепки, монеты, ключи, гвозди, шурупы или другие мелкие металлические предметы, которые могут соединить одну клемму с другой. Замыкание клемм аккумулятора может привести к ожогам или возгоранию.

d) В экстремальных условиях из аккумулятора может вытекать жидкость; избегайте контакта. Если контакт случайно произошел, промойте водой. Если жидкость попала в глаза, дополнительно обратитесь за медицинской помощью. Жидкость, выбрасываемая из аккумулятора, может вызвать раздражение или ожоги.

e) Использование не рекомендованного приспособления и зарядного устройства может привести к риску возгорания, поражения электрическим током или травмирования людей.

f) Перед ввинчиванием в стену, в случае сомнения, проверьте с помощью детектора металла/напряжения, не врезаетесь ли вы в линии электро-, газо- или водоснабжения.

g) Прежде чем положить отвертку, убедитесь, что все движущиеся части остановились.

h) Избегайте частых остановок при завинчивании или сверлении, так как это может привести к повреждению батарей.

i) Подключайте зарядное устройство только к сети переменного тока.

j) Заряжайте аккумулятор отвертки только с помощью соответствующего зарядного устройства.

k) Зарядное устройство и шуруповерт должны быть защищены от влаги!

l) Не используйте зарядное устройство на открытом воздухе.

m) Не заряжайте не перезаряжаемые батареи.

ВНИМАНИЕ! Во время работы с электроинструментами может образовываться пыль, содержащая химические вещества, которые, как известно, вызывают рак. К таким химическим веществам относятся: свинец из свинцовых красок, кристаллический кремнезем из кирпича, цемента и других кладочных изделий, мышьяк и хром из химически обработанных пиломатериалов и других опасных продуктов. При наличии пыли риск воздействия этих веществ варьируется в зависимости от того, как часто вы выполняете такую работу. Чтобы уменьшить воздействие этих химикатов, при выполнении операций с пылевидным материалом работайте в хорошо проветриваемом помещении и пользуйтесь утвержденными средствами защиты, например, противопылевыми масками, специально разработанными для отсеивания микроскопических частиц.

- Если прибор ударился о постороннее тело, осмотрите прибор на наличие признаков повреждения и выполните все необходимые ремонтные работы перед повторным запуском и продолжением работы.
- Если прибор начинает ненормально вибрировать, выключите его и немедленно проверьте причину. Вибрация обычно является предупреждением о неполадках.
- Всегда выключайте прибор и дождитесь полной остановки устройства.
- Запрещается перемещать или изменять любые внутренние детали устройства.

ГРАФИЧЕСКИЕ СИМВОЛЫ:

Внимательно прочтите инструкцию по эксплуатации

Извлеките аккумулятор из устройства по окончании срока службы. Перерабатывайте батареи, электрические устройства и упаковку отдельно и утилизируйте их в соответствии с правилами. Не выбрасывайте устройство и упаковку вместе с другими бытовыми отходами.

Сербский знак соответствия

Продукция прошла все установленные в технических регламентах Таможенного союза и Евразийского экономического союза процедуры оценки (подтверждения) соответствия и соответствует требованиям всех распространяющихся на данную продукцию технических регламентов Таможенного союза и Евразийского экономического союза.

Продукт соответствует нормам и стандартам ЕС

ТЕХНИЧЕСКИЕ ХАРАКТЕРИСТИКИ ЗАРЯДНОГО УСТРОЙСТВА:		
Модель		VLN 3220
Напряжение		18 V
Скорость холостого хода		0-350/0-1300 мин-1
Патрон		не более 10 мм
Уровень звукового давления LpA		66 дБ(А)
Уровень звуковой мощности LWA		77 дБ(А)
Измеренная неопределенность K		5 дБ(А)
Вибрация	Сверление в металле	a,D = 1,1 м/с 2
	Измеренная неопределенность	K=1,5 м/с2
Масса (без батареи)*		0,88 кг
Рекомендуемые батареи		Villager 18 В / 1,5 Ач Villager 18 В/ 2 Ач Villager 18 В/ 3 Ач Villager 18 В / 4 Ач
Рекомендуемые зарядные устройства		Villager 18 В 1,65 А Villager 18 V 2.4 A Villager 18 V 2x3.5 A Villager 18 V 4.0 A
Допустимая температура окружающей среды	во время зарядки	0...+40 °C
	во время работы	-15...+50 °C

* Зависит от используемой батареи.

Мы оставляем за собой право на изменение технических характеристик, право на возможные типографские ошибки без предварительного уведомления. Изображения товара могут отличаться от реального устройства.

Используйте средства защиты органов слуха

Приведенные в данной инструкции значения уровня вибрации и шума были измерены в соответствии со стандартной процедурой измерения и могут быть использованы для сравнения электроинструментов. Они также могут быть использованы для предварительной оценки уровня вибрации и шума. Указанные значения уровня вибрации и шума представляют собой основные области применения электроинструмента. Однако, если электроинструмент используется для других целей, с другими инструментами или плохо обслуживается, уровень вибрации и уровень шума могут отличаться. Это может значительно увеличить уровень вибрации и шума в течение всего рабочего периода.

Для точной оценки выбросов вибрации и шума следует также учитывать время, когда инструмент выключен или когда он работает, но фактически не используется. Это может значительно снизить уровень вибрации и шума за весь рабочий период.

Применяйте дополнительные меры безопасности для защиты оператора от воздействия вибрации, например, обслуживайте электроинструмент и прикладные инструменты, держите руки в тепле и правильно организуйте рабочий процесс.

Зарядка аккумулятора

1. Подключите адаптер зарядного устройства к подходящему источнику питания. Загорится красный индикатор.
2. Разряженному аккумулятору при нормальной температуре окружающей среды потребуется примерно 1-2 часа для достижения полной зарядки. По окончании зарядки красный индикатор погаснет, и будет гореть только зеленый.
3. Состояние батареи можно проверить во время зарядки, нажав на черную квадратную кнопку на короткой стороне батареи. Рядом с кнопкой загорятся один, два, три или четыре светодиода, указывающие на уровень зарядки. Четыре светодиода означают, что батарея полностью заряжена.

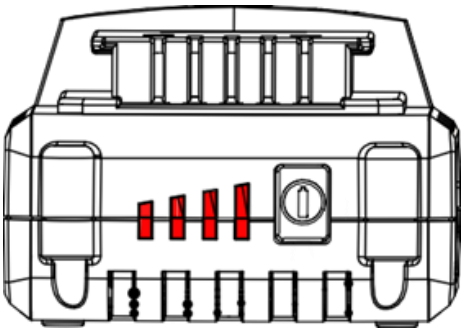

Установка аккумуляторного блока

Вставьте аккумулятор в основание инструмента до щелчка.

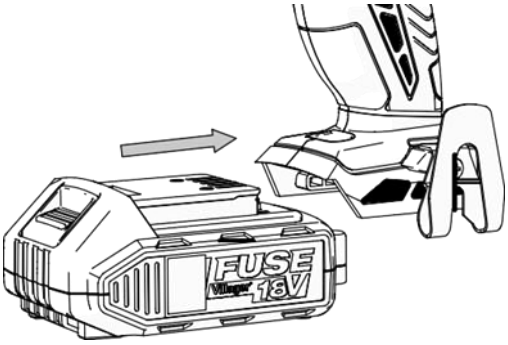

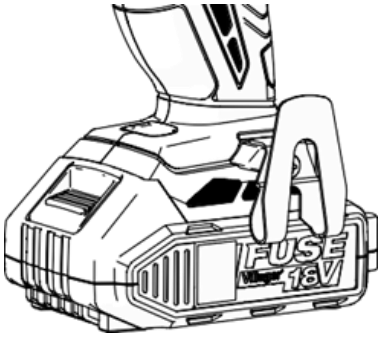

Извлечение аккумуляторного блока

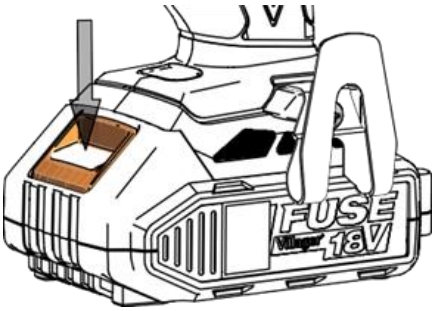

Удерживайте нажатой кнопку отсоединения батареи.

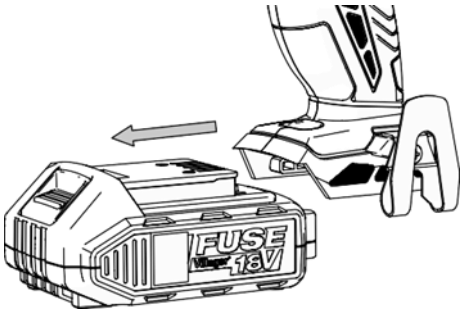

Выдвиньте аккумулятор.

ВНИМАНИЕ! УБЕДИТЕСЬ, ЧТО ИНСТРУМЕНТ ВЫКЛЮЧЕН И ОТСОЕДИНЕН ОТ ИСТОЧНИКА ПИТАНИЯ ПЕРЕД ВЫПОЛНЕНИЕМ ЛЮБОГО ИЗ СЛЕДУЮЩИХ ДЕЙСТВИЙ.

Установка сверла

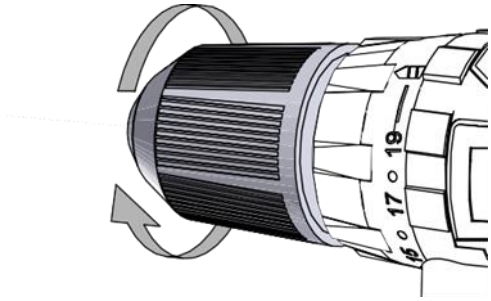

Поверните воротник патрона против часовой стрелки, чтобы открыть патрон.

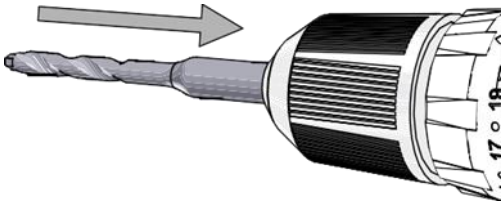

Вставьте сверло, убедившись, что оно отцентрировано в патроне.

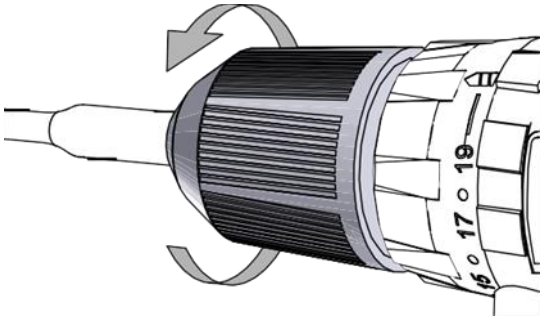

Затяните патрон, поворачивая его по часовой стрелке.

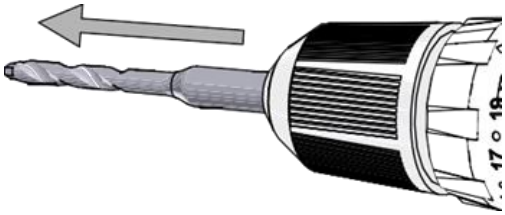

Потяните за долото, чтобы убедиться, что оно надежно закреплено.

Извлечение сверла

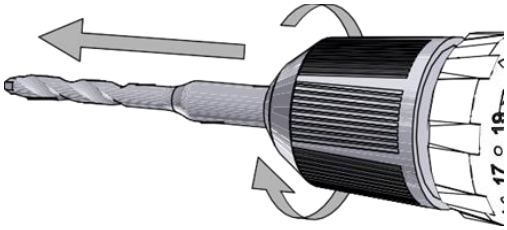

Откройте патрон, повернув воротник патрона, и извлеките сверло.

ВНИМАНИЕ! УБЕДИТЕСЬ, ЧТО ИНСТРУМЕНТ ВЫКЛЮЧЕН И ОТСОЕДИНЕН ОТ ИСТОЧНИКА ПИТАНИЯ ПЕРЕД ВЫПОЛНЕНИЕМ ЛЮБОГО ИЗ СЛЕДУЮЩИХ ДЕЙСТВИЙ.

Рычаг переднего/заднего хода

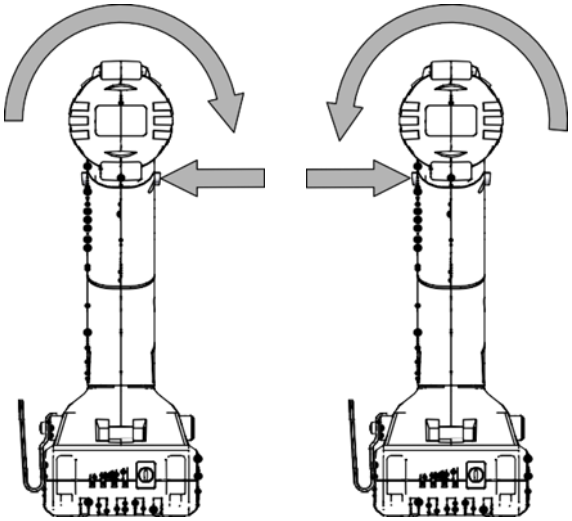

Для вращения вперед сдвиньте рычаг fwd/rev в сторону левой стороны бура.

Для обратного вращения нажмите рычаг fwd/rev вправо.

Триггер с переменной скоростью

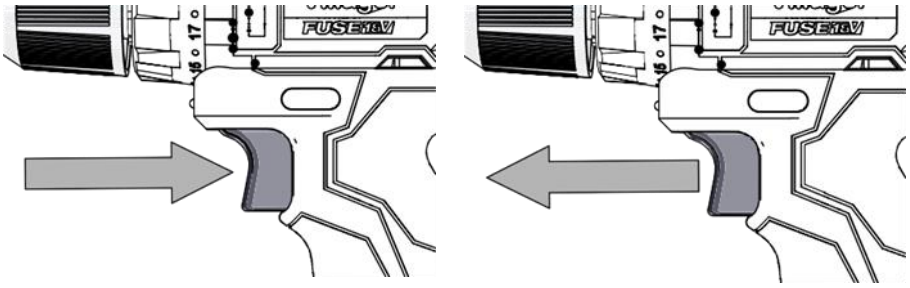

1.Чтобы начать сверление, нажмите на курок переменной скорости.

2.Чтобы остановить сверление, отпустите курок.

ПРИМЕЧАНИЕ: Чем сильнее нажата кнопка включения переменной скорости, тем быстрее будет вращаться сверло.

ФУНКЦИИ

Регулирование скорости

Селектор передач регулирует скорость вращения бура. Первая передача обеспечивает более медленное сверление с большим крутящим моментом, а вторая передача подходит, когда требуется меньший крутящий момент, но большая скорость.

1.Передвиньте переключатель вперед, чтобы выбрать первую передачу.

2.Сдвиньте переключатель назад, чтобы выбрать вторую передачу

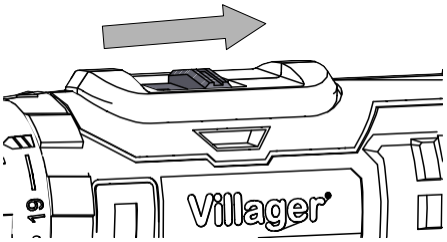

Сверление на заданную глубину - Параметры крутящего момента

Параметры крутящего момента могут изменять глубину, на которую можно просверлить или вбить шуруп в поверхность. Чтобы определить величину крутящего момента, необходимого для вкручивания винта заподлицо с рабочей поверхностью, выполните следующие действия.

Установите динамометрический ключ на минимальное значение и затяните первый винт.

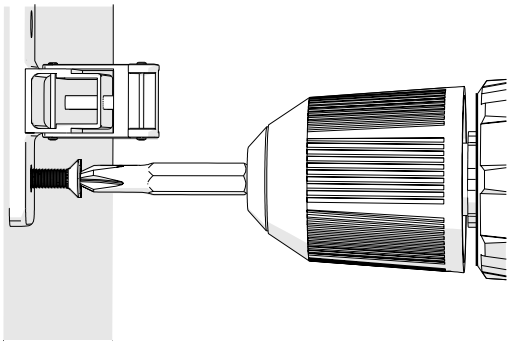

Если сцепление скрежещет и издает щелкающий звук до затяжки винта, увеличьте настройку воротка и продолжайте затягивать.

Повторяйте, пока не достигнете правильной настройки/глубины винта. Используйте эту настройку для остальных винтов.

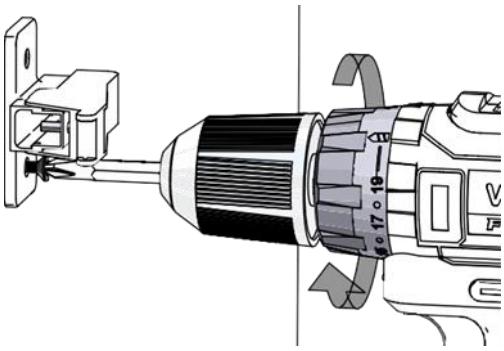

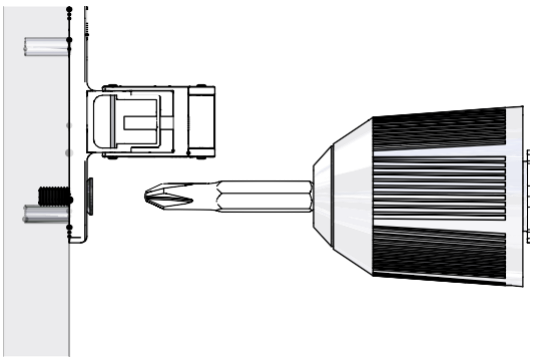

При сверлении твердых, гладких поверхностей используйте центровой пробойник для разметки желаемого места отверстия. Эта мера предотвратит соскальзывание сверла с центра при начале сверления. Однако функция регулировки скорости позволяет выполнять отверстия без центрирования. Для этого работайте на низкой скорости, пока не начнете сверлить отверстие.

При сверлении металлов используйте легкое масло на сверле, чтобы оно не перегревалось. Масло продлит срок службы сверла и повысит эффективность сверления. Если сверло заклинило в заготовке или сверло остановилось, немедленно остановите инструмент. Извлеките долото из заготовки и определите причину заклинивания.

Чтобы отрегулировать крутящий момент, поверните динамометрическую муфту на нужную настройку.

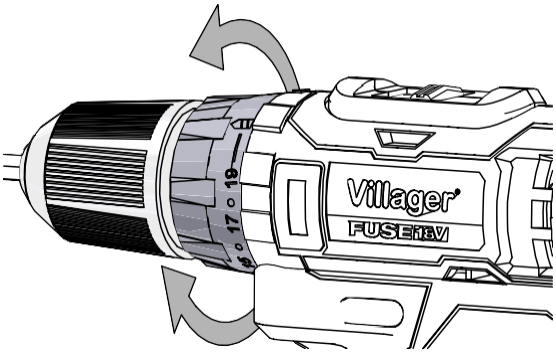

ПРИМЕЧАНИЕ: Выбор более высокого значения крутящего момента позволит инструменту использовать больший крутящий момент для вкручивания или выкручивания винта. Чтобы не повредить головку винта, рекомендуется начинать с низкого значения крутящего момента и увеличивать его по мере необходимости.

Бурение

Перед началом сверления выполните несколько простых проверок.

1.Нажмите и отпустите кнопку включения переменной скорости, чтобы убедиться, что она не заблокирована.

2.Убедитесь, что селектор функций и рычаг переднего/заднего хода находятся в требуемой настройке.

3.Закрепите просверливаемый материал в тисках или зажиме, чтобы он не проворачивался во время сверления.

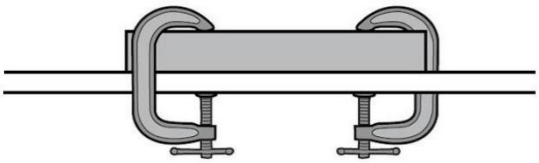

4.Крепко держите инструмент и поместите сверло в точку, которую нужно просверлить.

5.Нажмите кнопку включения переменной скорости, чтобы запустить инструмент.

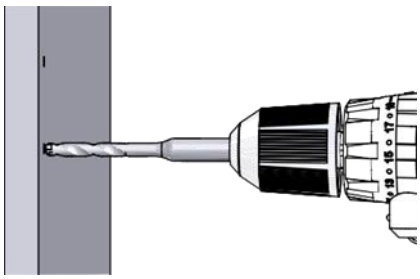

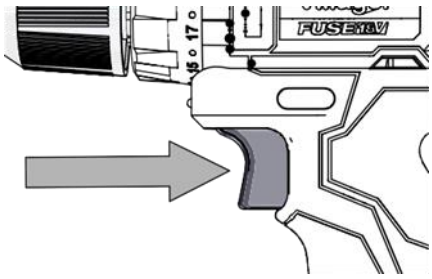

Переместите сверло в заготовку.

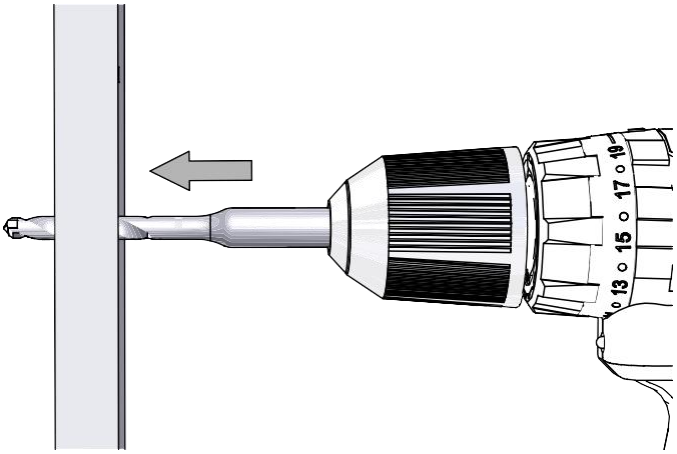

ПРИМЕЧАНИЕ: Не давите на инструмент и не применяйте боковое давление для удлинения отверстия.

Позвольте сверлу сделать всю работу.

Полезные советы:

Бурение на заданную глубину

Простой способ получить отверстие нужной глубины - использовать малярный скотч.

1.Измерьте вдоль сверла нужную глубину.

2.Плотно оберните небольшой кусок малярного скотча вокруг сверла.

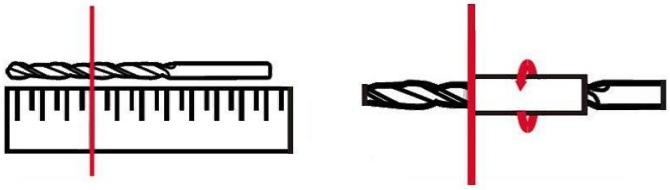

3.Сверлите материал до тех пор, пока поверхность не достигнет начала ленты.

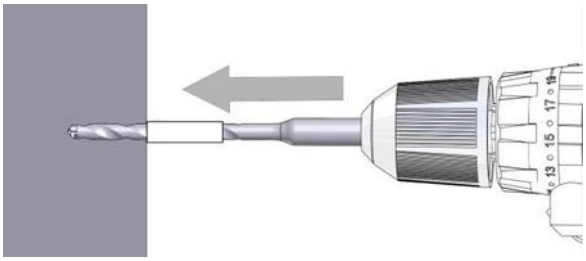

ВНИМАНИЕ! Перед выполнением работ с электроинструментом (например, техническое обслуживание, замена инструмента и т.д.) извлеките аккумулятор из электроинструмента. Аккумулятор также следует извлекать при транспортировке и хранении. Существует опасность получения травмы при непреднамеренном нажатии на кнопку включения/выключения.

ПРИМЕЧАНИЕ: Производитель не несет ответственности за травмы или материальный ущерб, если инструмент ремонтируется неуполномоченным персоналом или используется неправильно.

- Когда дрель-шуруповерт не используется, храните его в сухом, незамерзающем месте, недоступном для детей.
- Следите за чистотой вентиляционных отверстий на дрель-шуруповерте, чтобы предотвратить перегрев. Очищайте вентиляционные отверстия сжатым воздухом. Никогда не вставляйте никакие предметы через вентиляционные отверстия.
- При необходимости очищайте внешнюю поверхность дрель-шуруповерта мягкой влажной тканью. Не используйте растворители.

Транспортировка и хранение

- Очистите инструмент в соответствии с инструкцией и дайте ему высохнуть.
- Если инструмент не используется в течение какого-либо времени, его следует хранить в оригинальной упаковке.
- Храните инструмент в сухом, хорошо проветриваемом и недоступном для детей месте. Храните прибор только в диапазоне температур от 5 до 30 °C.
- Всегда выключайте инструмент перед транспортировкой.
- Всегда переносите инструмент с помощью специально предназначенной для этого рукоятки.
- Убедитесь, что инструмент не подвержен риску опрокидывания или вибрации и ударам во время транспортировки, особенно если инструмент будет перевозиться на автомобиле или другом транспортном средстве.

УТИЛИЗАЦИЯ И ЗАЩИТА ОКРУЖАЮЩЕЙ СРЕДЫ

Извлеките аккумулятор из устройства по окончании срока службы. Перерабатывайте батареи, электрические устройства и упаковку отдельно и утилизируйте их в соответствии с правилами. Не выбрасывайте устройство и упаковку вместе с другими бытовыми отходами

Не выбрасывайте отработанные батарейки среди других бытовых отходов, не уничтожайте их огнем и не бросайте в воду. Пары и жидкость из аккумулятора могут нанести вред окружающей среде.