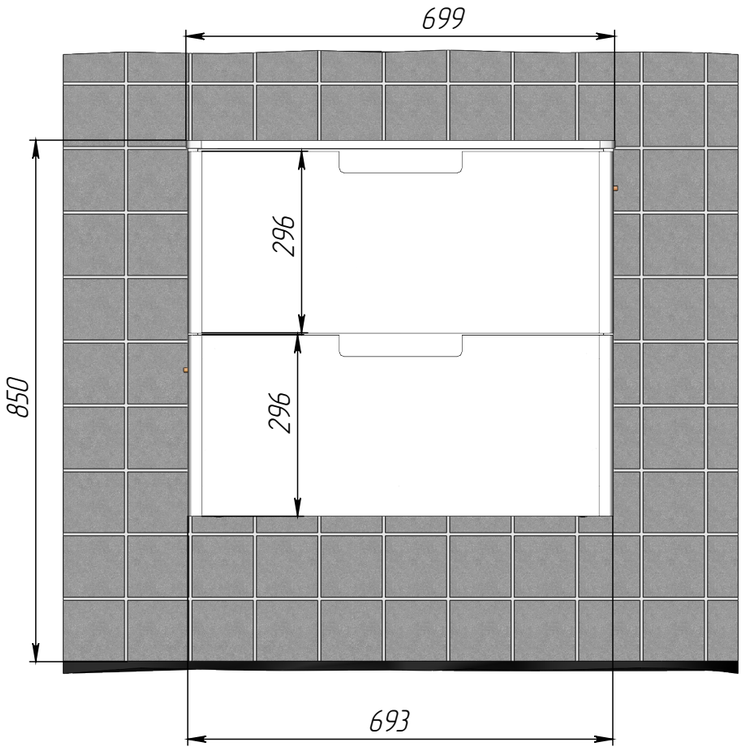
699
850
296
296
693

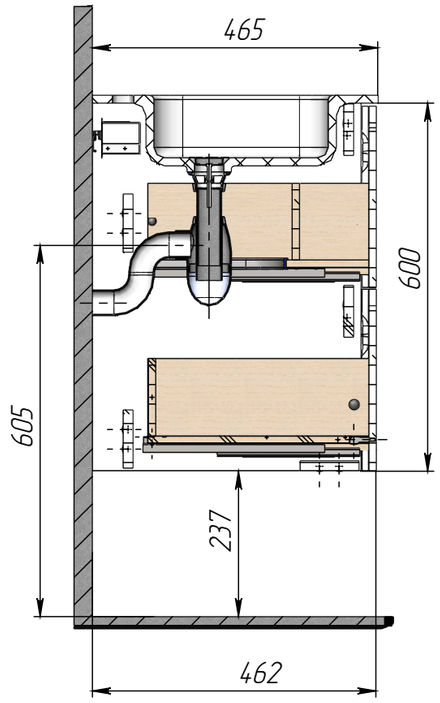
465
600
605
237
462

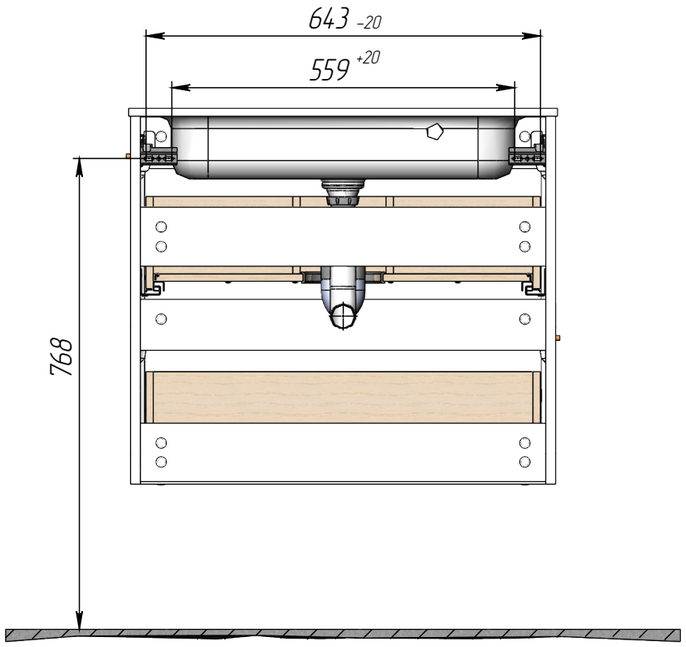
643 -20
559 +20
768

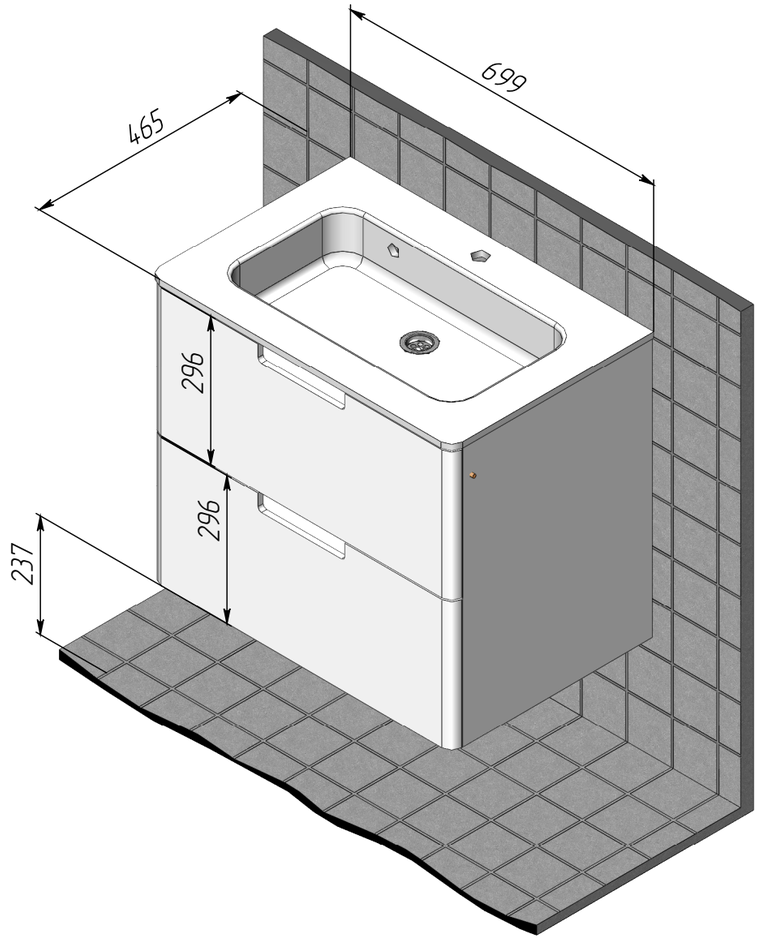
699
465
296
296
237

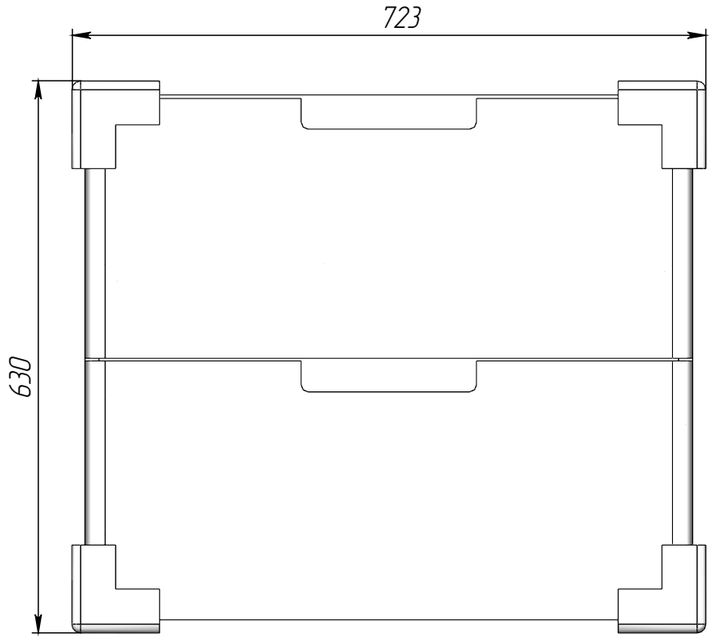

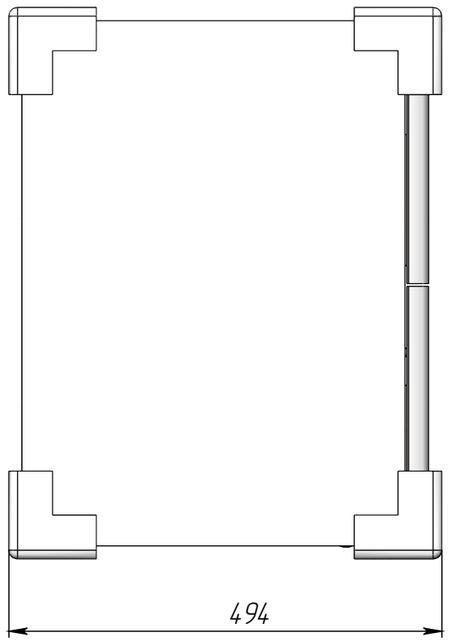
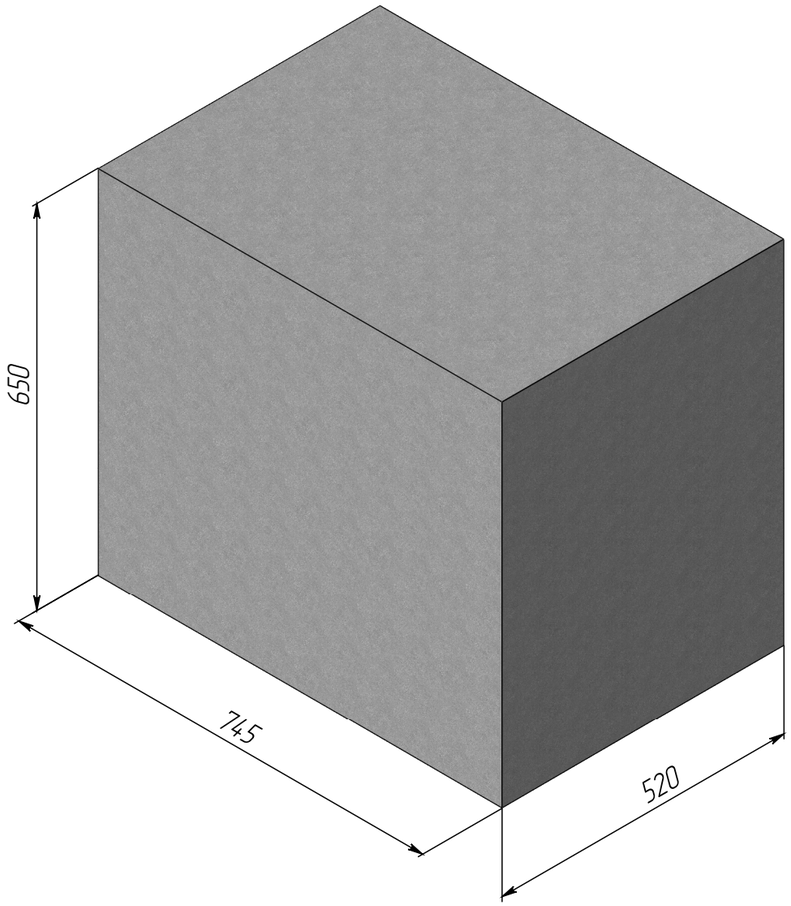
Габариты в упакованном виде