32 750 000 **EUROECO СМЕСИТЕЛЬ ОДНОРЫЧАЖНЫЙ ДЛЯ МОЙКИ, DN 15**

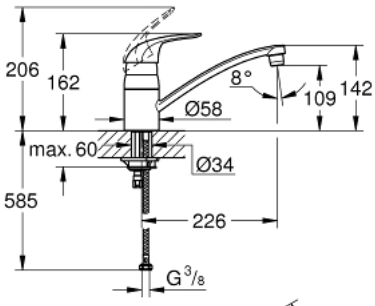

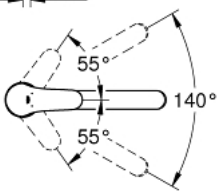

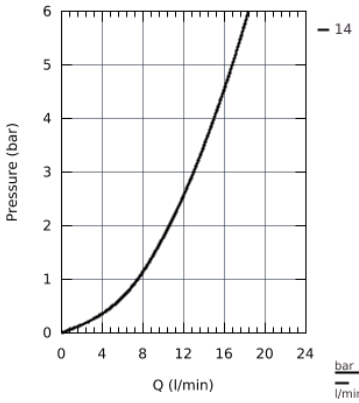

bar	1	2	3	4	5	6
l/min	7.5	10.6	13.0	15.0	16.8	18.4

ОПИСАНИЕ ПРОДУКТА

- монтаж на одно отверстие
- **GROHE StarLight** поверхность
- **GROHE SilkMove** керамический картридж 35 мм
- аэратор
- регулировка расхода воды
- поворотный трубкообразный излив
- область поворота 140°
- металлический рычаг
- гибкая подводка
- система быстрого монтажа

32 750 000 **EUROECO СМЕСИТЕЛЬ ОДНОРЫЧАЖНЫЙ ДЛЯ МОЙКИ, DN 15**

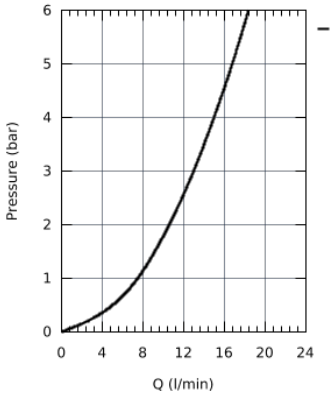

— Кривая потери давления при включенном бесшумном сопротивлении класса A потока воды (0.25 л/сек при давлении воды 3 бар).

bar	1	2	3	4	5	6
l/min	7.5	10.6	13.0	15.0	16.8	18.4

32 750 000 **EUROECO СМЕСИТЕЛЬ ОДНОРЫЧАЖНЫЙ ДЛЯ МОЙКИ, DN 15**

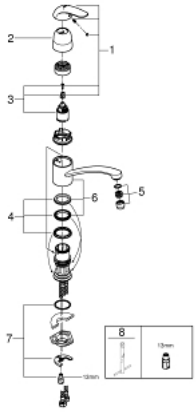

ЗАПАСНЫЕ ЧАСТИ

1: рычаг (Order-nr. 46644000)

2: Чашка (Order-nr. 46608000)

3: Картридж малый д.Taron смес. д.рак. (Order-nr. 46374000)

4: Комплект прокладок (Order-nr. 46429SA0)

5: Аэратор (Order-nr. 13928000)

6: Трубкообразный излив (Order-nr. 13205000)

7: Резьбовое соединение (Order-nr. 46249000)

8: Монтажный ключ (Order-nr. 19017000)*

* Optional accessories