ДОВОДЧИКИ BOXER КОМПАНИИ GEZE

Доводчик GEZE Boxer

Встроенный доводчик для одностворчатых дверей с шириной створки до 1400 мм

Встроенный доводчик Boxer компании GEZE для одностворчатых дверей скрытно монтируется в дверную створку и в коробку. Скользящая шина и рычажная тяга видны только при открытой двери. После установки двери сила доводчика и скорость закрывания, дохлоп и гидравлическая амортизация открывания удобно настраиваются сверху. Доводчик можно использовать для дверей с левым и правым открыванием без какой-либо перекомпоновки.

Для использования с противопожарными дверями требуется дополнительная сертификация дверей. Открывание двери должно ограничиваться при угле открывания 120°.

Дополнительно:
- Механическая фиксация
- Можно установить любой угол фиксации в открытом положении в пределах от 80 до 120°, сила удержания при фиксации настраивается.
- Примечание: Не допускается использование на противопожарных дверях.

Доводчик GEZE Boxer

Доводчик GEZE Boxer

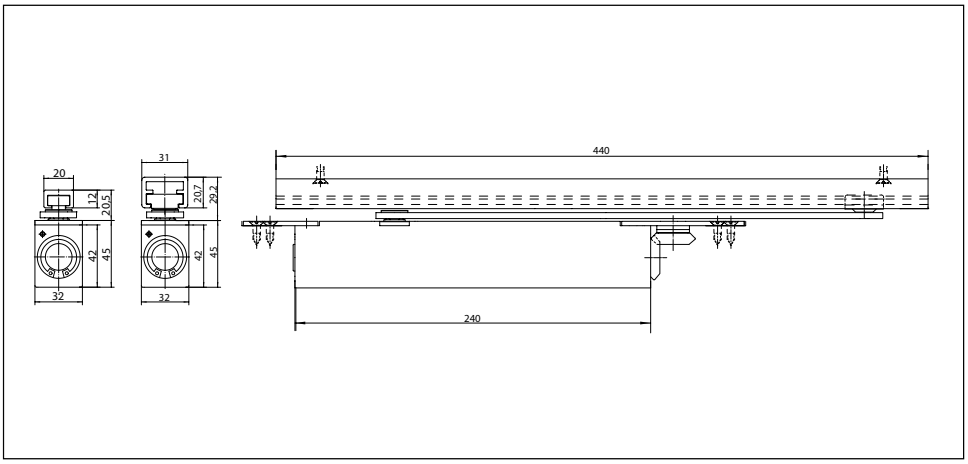

Сила закрывания EN 2-4

ДОВОДЧИКИ BOXER КОМПАНИИ GEZE

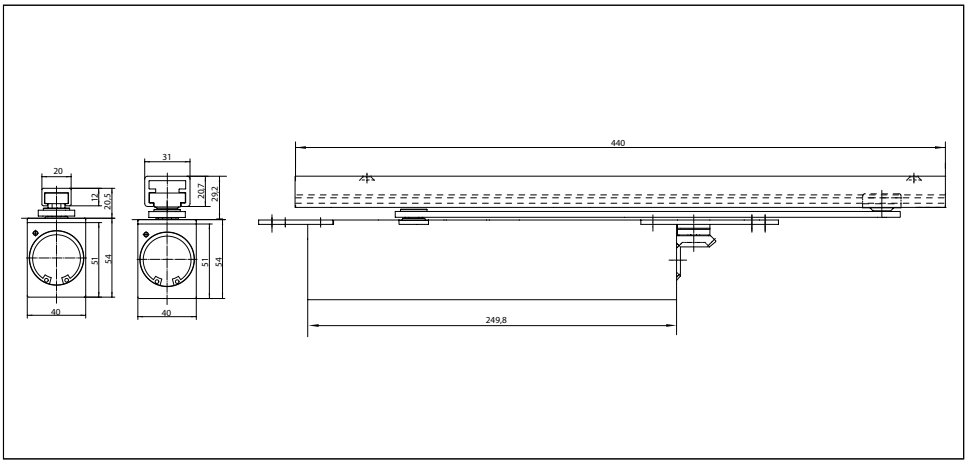

Сила закрывания EN 3-6

Область применения

- Совместимы с дверями правого и левого открывания, при этом не требуют перекомпоновки
- Сила доводчика EN 2-4 для внутренних дверей, для створок шириной до 1100 мм и весом створки до 130 кг
- Сила доводчика EN 3-6 для внутренних и внешних дверей, для створок шириной до 1400 мм и весом створки до 180 кг
- Толщина створки от 40 мм для силы доводчика EN 2-4 и от 50 мм для силы доводчика EN 3-6
- Для противопожарных дверей требуется дополнительная сертификация дверей

Технические характеристики: Доводчик

Характеристики продукции	Доводчик GEZE Boxer с силой закрывания EN 2-4	Доводчик GEZE Boxer с силой закрывания EN 3-6
Сила закрывания в соответствии со стандартом EN 1154	2 - 4	3 - 6
Рекомендуемая ширина створки, до	1100 мм	1400 мм
Рекомендуемый вес створки, до	130 кг	180 кг
Минимальная толщина створки	40	50
Идентичный вариант DIN-L и DIN-R	●	●
Испытание продукции	Доводчик испытан в соответствии со стандартом EN 1154	
Длина	286 мм	293 мм
Глубина установки	32 мм	40 мм
Высота	45 мм	54 мм

Функции		
Настраиваемая сила закрывания	Да, бесступенчатая настройка	
Настраиваемая скорость закрывания	●	●
Настраиваемый дохлоп	Да, посредством клапана	
Интегрированная амортизация открывания	Да, настраивается гидравлически	
Место настройки силы закрывания	Сверху	
Антивандальный предохранительный клапан	●	●

Технические характеристики: Скользящая шина

Характеристики продукции	Скользящая шина Boxer 12 мм	Скользящая шина Boxer 20,7 мм
Для использования на дверях с упором/ маятниковых дверях	Дверь одностороннего открывания	
Длина	440 мм	
Глубина установки	20 мм	31 мм
Высота	12 мм	20,7 мм

Функции		
Встроенный ограничитель открывания	○	○
Встроенный механизм фиксации	○	○

○ = Дополнительно
● = Стандарт

ДОВОДЧИКИ BOXER КОМПАНИИ GEZE

Монтажные чертежи

Доводчик GEZE Boxer с силой закрывания EN 2-4

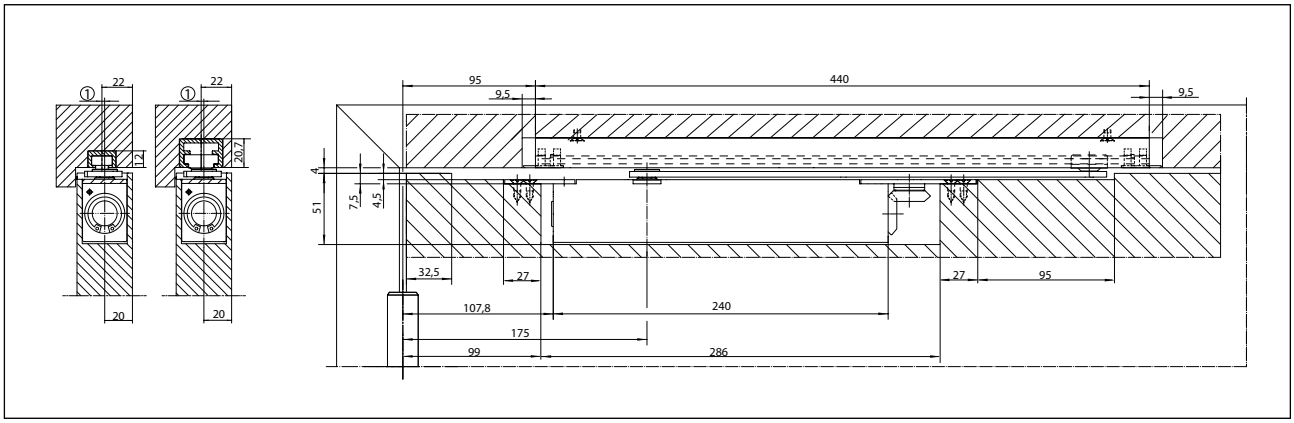

Установка на деревянную дверь

(1) = Смещение тяги: не более 10 мм

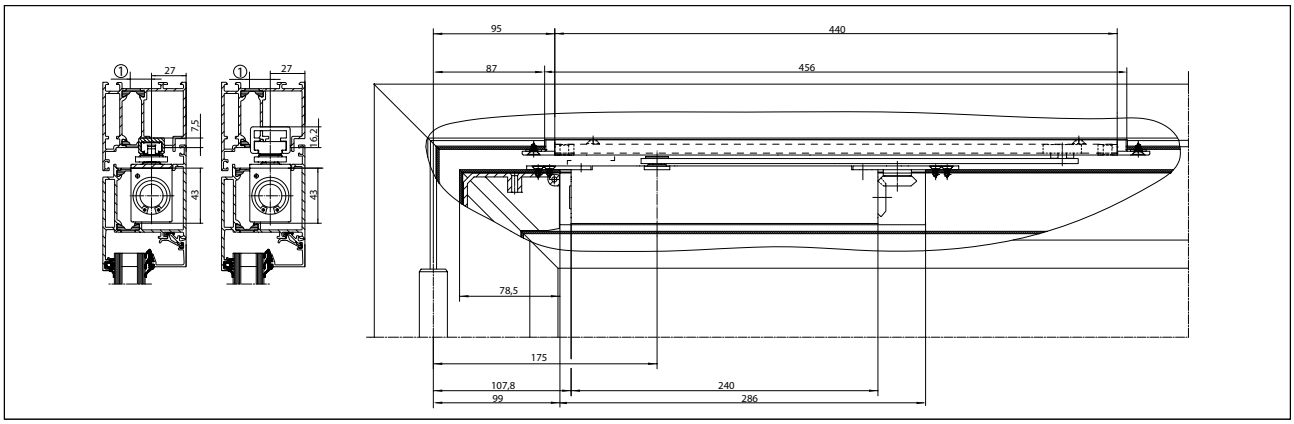

Установка на металлическую дверь

(1) = Смещение тяги: не более 10 мм