СОЗДАЙ ВАННУЮ СВОЕЙ МЕЧТЫ
МЕТАКАМ®
www.metakam.ru

ПЛАСТИКОВЫЙ ЭКРАН ПОД ВАННУ

Кварт

ЭКРАН: 1680x560мм

УФ ПЕЧАТЬ

3,5 мм
ЦЕЛЬНАЯ СПП-ПАНЕЛЬ

ПЛАСТИКОВЫЙ ПРОФИЛЬ

RU

Пластиковый экран под ванну «Кварт»

Размер изделия (мм):	1680x560
Установочный размер по высоте (мм):	560-600
Материалы:	СПП-панель 3,5 мм пластиковый профиль
Декор дверей:	УФ-печать
Масса нетто экрана (кг):	1,8
Количество в упаковке (шт):	6
Масса брутто упаковки (кг):	13,5

ГАРАНТИЙНЫЕ УСЛОВИЯ:
- Производитель устанавливает на изделие гарантийный срок, который составляет **24 месяца** с момента приобретения изделия потребителем;
- По истечении гарантийного срока претензии потребителя по качеству изделия не принимаются.

Ограничения гарантии.
Гарантия не распространяется на:
- дефекты, возникшие в связи с неправильным применением и уходом за изделием;
- естественный износ изделия при интенсивном использовании;
- повреждения изделия в связи с действием непреодолимой силы (стихия, пожар и т.п.);
- дефекты, связанные с применением изделия в неправильных или экстремальных условиях.

Рекомендации по уходу за изделием:
- для ухода за экраном используйте средства для пластика

ВНИМАНИЕ!
Не использовать кислотосодержащие, спиртосодержащие, абразивные вещества и органические растворители.
Производитель оставляет за собой право вносить изменения в изделие.

Инструкция по установке на обороте!

ПРОИЗВОДИТЕЛЬ: ООО «СибПласт»,
630068, Россия, г. Новосибирск, ул. Приграничная, 8
8 /383/ 325 17 71 sales@metakam.ru

ФИЛИАЛ: ООО «СибПласт»,
142440, Россия, МО, г.Ногинск, р.п. Обухово, территория «Атлант-Парк», д.25
8 /495/ 777 64 37 sales1@metakam.ru

ФИЛИАЛ: ООО «СибПласт»,
620087, Россия, г. Екатеринбург, ул. Благодатская, 76
8 /343/ 210 80 33 screen@metakam.ru

ДИСТРИБЬЮТОР НА ТЕРРИТОРИИ РЕСПУБЛИКИ КАЗАХСТАН: ТОО «ЦентрСтрой-7",
Республика Казахстан, г.Караганда, ул.Молокова, 119/1,
8 /7212/ 433 778, 8 /7212/ 433866 www.cs7.kz

KZ

«Kvart» shomylǵysyna arnalǵan plastık ekran

Bui`ymnyn` o`ls`emi (mm):	1680x560
Bi`iktik boi`yns`a ornaty` o`ls`emi (mm):	560-600
Materi`aldary:	SPP-panel 3,5 mm plasti`k profıli
Esikter dekory:	ÝF-basyp shyǵarý
Ekrannyń taza salmaǵy (kg):	1,8
Qaptamadaǵy sany (dn):	6
Qaptamanyń brýtto salmaǵy (kg):	13,5

KEPILDILIK S`ARTTARY:
- o`ndiry`s`I bui`ymg`a tutyny`s`y bui`ymdy satyp alg`annan bastap **24 ai`dy** qurai`tyn kepildilik merzimin ornatady;
- kepildilik merzimi ai`aqtalg`annan kei`in tutyny`s`ynyn` bui`ym sapasy boi`yns`a s`ag`ymdary qabyldanbai`dy.

Kepildikke s`ektey`ler.
Kepildilik taralmai`dy:
- bui`ymdy durys qoldanbay` ja`ne ku`tpey`men bai`lanysty ty`yndag`an aqay`lar;
- qarqyndy pai`dalang`an kezde tabi`gi` tozy;
- en`sery`ge kelmei`tin ku`s`tin` a`serimen bai`lanysty bui`ymnyn` zaqymdaly`y;
- bui`ymdy durys emes ja`ne ekstremaldyq jag`dai`da qoldany`men bai`lanysty aqay`lar.

Bui`ymdy kuty` boi`yns`a usynys:
- ekrandy ku`ty` u`s`in plasti`kke arnalg`an quraldy pai`dalanyn`yz.

ESKERTY`!
Quramynda qys`qyl, spi`rt bolatyn abrazi`vti zattardy ja`ne organi`kalyq eritkis`terdi paidalany`g`a bolmai`dy.
O`ndiry`s`I bui`ymg`a o`zgeris engizy` quqyg`yn o`zine qaldyrady.

Ornaty` boi`yns`a nusqay`lyq art jag`ynda!

O`NDIRY`S`I: "SibPlast" JSHQ
630068, Resei` Federatsi`asy, Novosi`bi`rsk q., Pri`grani`c`nai`a k-si,8
8 /383/ 325 17 71 sales@metakam.ru

FILIAL: «SıbPlast» JSHQ,
142440, Resei` Federatsi`asy, MO, Noginsk q., Obuhovo a.k.,"Atlant-Saiabaq" aumaǧy, 25 üi
8 /495/ 777 64 37 sales1@metakam.ru

FILIAL: «SıbPlast» JSHQ,
620087, Resei, Ekaterınbýrg q., Blagodatskaıa kósh., 76
8 /343/ 210 80 33 screen@metakam.ru

QAZAQSTAN RESPÝBLIKASY AÝMAǦYNDAǦY DISTRIBIÝTOR: «SentrStroı-7" JSHS,
Qazaqstan Respýblıkasy, Qaraganydy q., Molokov kósh., 119/1,
8 /7212/ 433 778, 8 /7212/ 433866 www.cs7.kz

РОСС RU.HB61.H06831 ТУ 22.23.19-001-77550768-2020

Пластиковый экран под ванну «Кварт»

«Kvart» shomylǵysyna arnalǵan plastık ekran

СОЗДАЙ ВАННУЮ СВОЕЙ МЕЧТЫ
METAKAM®
www.metakam.ru

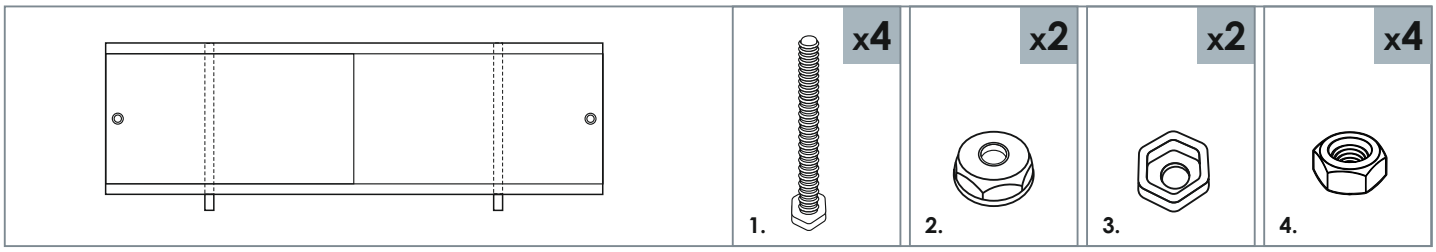

1

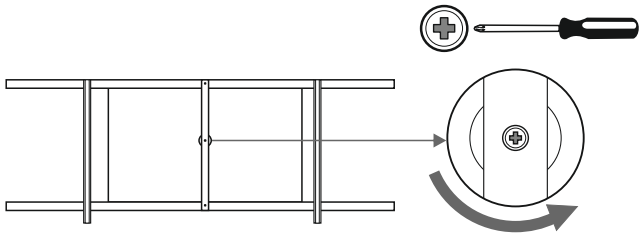

2

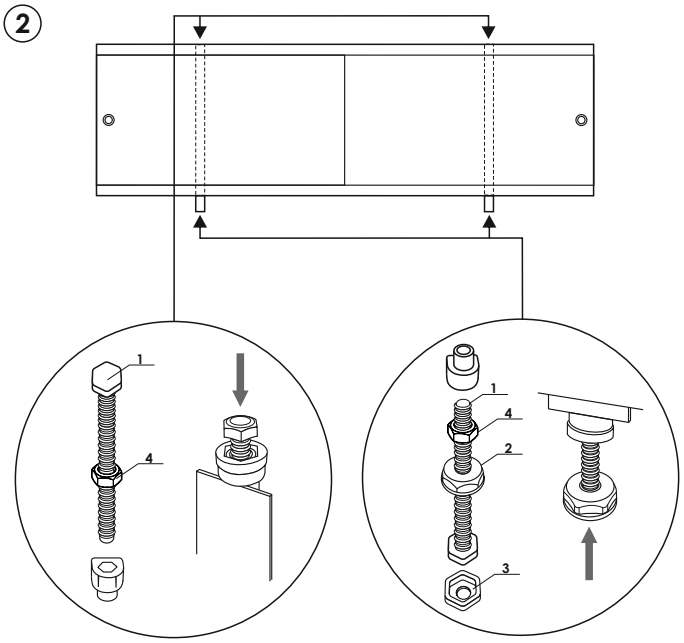

3

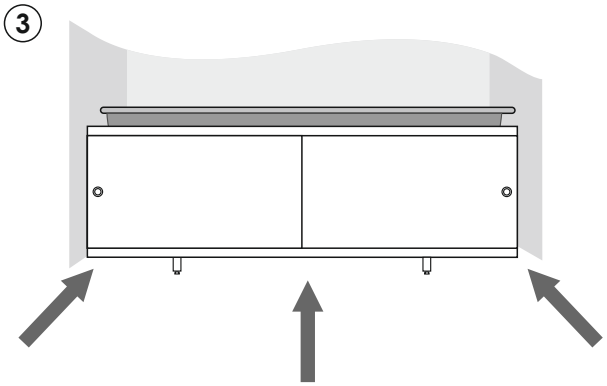

4

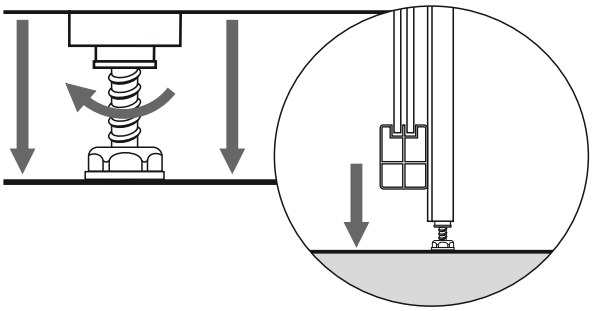

5

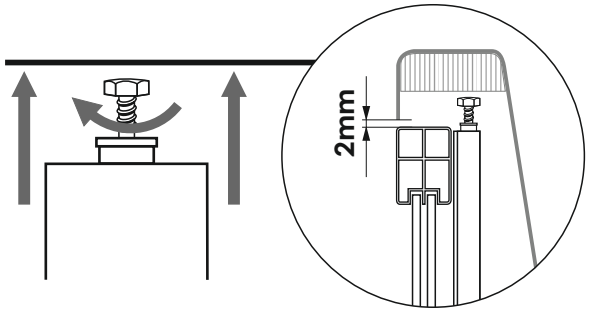
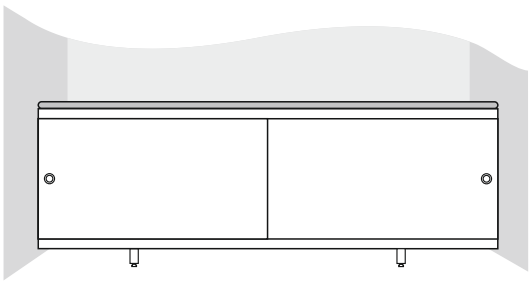
6