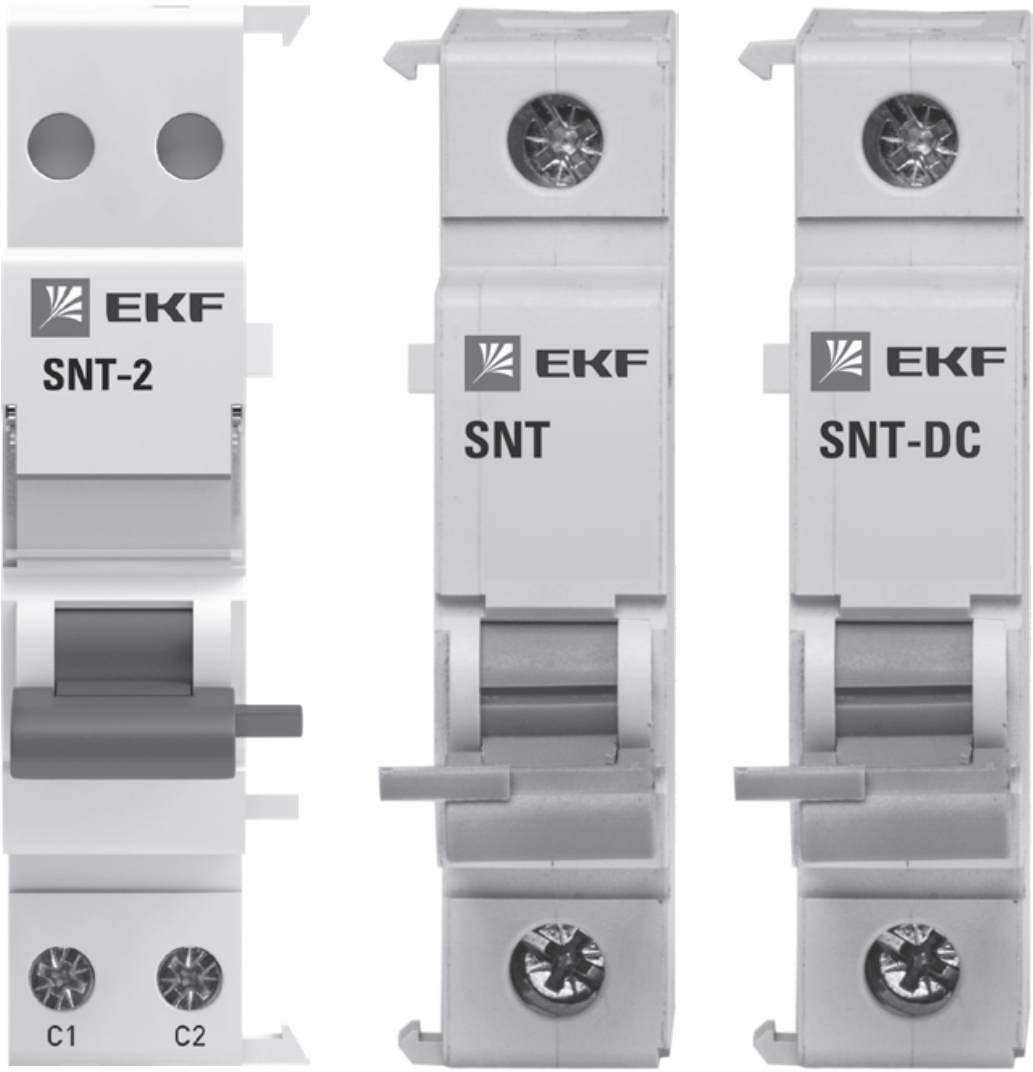

ПАСПОРТ

Расцепитель независимый типа AV-SNT, AV-SNT-2, AV-SNT-DC

Русский English

1 НАЗНАЧЕНИЕ

Расцепители независимые AV-SNT, AV-SNT-DC, AV-SNT-2 предназначены для дистанционного отключения аппарата, к которому он присоединен.

Соответствует требованиям ГОСТ IEC 60947-5-1.

2 ТЕХНИЧЕСКИЕ ХАРАКТЕРИСТИКИ

Род тока	AC
Номинальное напряжение управления Us, В	400, 230, 125
Частота fn, Гц	40-60
Номинальное напряжение изоляции Ui, В	500
Диапазон напряжения управления Us	70% ~ 100%
Импульсный потребляемый ток, А / при напряжении, В	3 / 400 6 / 230 9 / 125
Степень защиты	IP20
Диапазон рабочих температур, °С	от -25 до +50
Масса, кг	0,1
Сечение присоединяемых кабелей, не более, мм^2	25 для AV-SNT (-DC) 6 для AV-SNT-2
Момент затяжки винтов, Н•м	3 для AV-SNT (-DC) 0,8 для AV-SNT-2

3 ГАБАРИТНЫЕ РАЗМЕРЫ

AV-SNT (-DC) AV-SNT-2

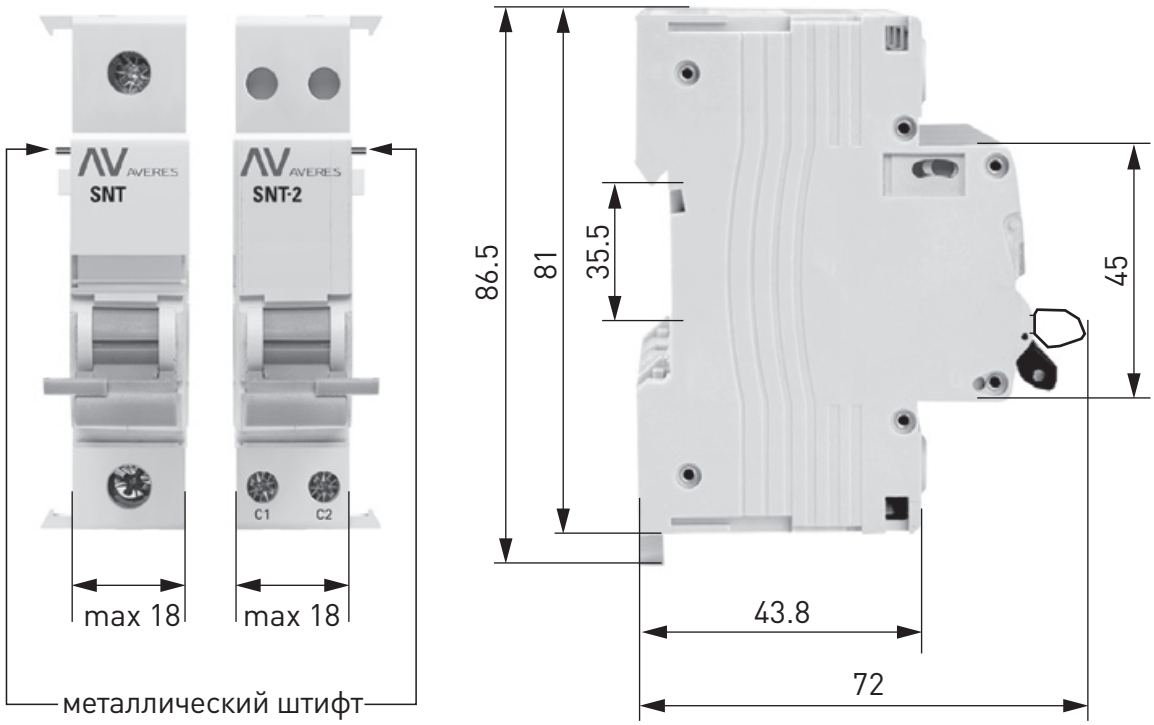

4 МОНТАЖ И ПОДКЛЮЧЕНИЕ

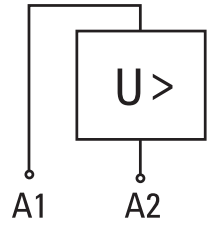

Схема подключения

Конструктивно, независимый расцепитель представляет собой электромагнит, который через рычаг воздействует на механизм свободного расцепления устройства, к которому он присоединен.

Прибор предназначен для коммутации алюминиевым и медным проводом. При этом не допускается одновременное присоединение к одному зажиму медных и алюминиевых проводников.

Монтаж и подключение расцепителей должны осуществляться квалифицированным электротехническим персоналом. Расцепители монтируются с обязательным использованием металлического штифта, входящего в комплект поставки. Рычаг расцепителя вводят в зацепление с рычагом устройства, к которому он подключен. В целях предотвращения выхода из строя катушки электромагнита из-за перегрева, управление им должно осуществляться в импульсном режиме.

Независимый расцепитель AV-SNT (-DC) устанавливается справа от аппаратов AV-6, AV-10, AV-6 DC, BA 47-63N, BH-63N.
Независимый расцепитель AV-SNT-2 устанавливается слева от аппаратов DVA-6, DVA-10, DV, AVN до 63А.

5 УСЛОВИЯ ЭКСПЛУАТАЦИИ

Климатическое исполнение и категория размещения УХЛ3.1, при этом диапазон рабочих температур при эксплуатации от минус 25 °С до плюс 50 °С.
Высота установки над уровнем моря — не более 2000 м.
Положение в пространстве — на вертикальной плоскости вертикальное или горизонтальное.

6 КОМПЛЕКТНОСТЬ

Устройства поставляются в групповой упаковке по 10 шт.
Вся документация доступна по QR-коду на вкладыше / на внутренней стороне упаковки.

7 ТРЕБОВАНИЯ БЕЗОПАСНОСТИ

Устройства, имеющие внешние механические повреждения, эксплуатировать запрещено. По способу защиты от поражения электрическим током контакты соответствуют классу защиты 0 по ГОСТ Р 58698 и должны устанавливаться в распределительных щитах класса защиты не ниже 1.

8 ОБСЛУЖИВАНИЕ

При техническом обслуживании независимый расцепителей необходимо соблюдать «Правила по охране труда при эксплуатации электроустановок». В обычных условиях эксплуатации контактов достаточно 1 раз в 6 месяцев проводить их внешний осмотр и подтяжку зажимных винтов. При обнаружении видимых внешних повреждений корпуса контактов дальнейшая их эксплуатация запрещается.

9 УСЛОВИЯ ТРАНСПОРТИРОВКИ И ХРАНЕНИЯ

Транспортирование устройств может осуществляться любым видом закрытого транспорта, обеспечивающим предохранение упакованных изделий от механических воздействий и воздействий атмосферных осадков. Хранение контактов должно осуществляться в упаковке производителя в закрытых помещениях при температуре окружающего воздуха от -40°С до +55°С и относительной влажности не более 80% при +25°С.

10 УТИЛИЗАЦИЯ

Отработавшие свой ресурс и вышедшие из строя независимые расцепители следует утилизировать в соответствии с действующими требованиями законодательства на территории реализации изделия.
Изделие утилизировать путём передачи в специализированное предприятие для переработки вторичного сырья в соответствии с требованиями законодательства территории реализации.

11 ГАРАНТИЯ ИЗГОТОВИТЕЛЯ

Гарантийный срок эксплуатации: 10 лет с даты продажи изделия, указанной в товарном чеке.
Гарантийный срок хранения: 10 лет с даты изготовления, указанной на упаковке или на изделии.
Срок службы: 25 лет.
Изготовитель: Информация указана на упаковке изделия.

Импортер и представитель торговой марки EKF по работе с претензиями:
ООО «Электрорешения», 127273, Россия, Москва, ул. Отрадная, д. 2Б, стр. 9, 5 этаж. Тел./факс: +7 (495) 788-88-15 (многоканальный), тел.: 8 (800) 333-88-15 (бесплатный).

Импортер и представитель торговой марки EKF по работе с претензиями на территории Республики Казахстан:
ТОО «Энергорешения Казахстан», Казахстан, г. Алматы, Бостандыкский район, улица Тургут Озала, д. 247, кв. 4.

12 СВИДЕТЕЛЬСТВО О ПРИЕМКЕ

Независимый расцепитель признан годным к эксплуатации.

Дата изготовления:
Информация указана на упаковке изделия.

Штамп технического
контроля изготовителя



www.ekfgroup.com

v2

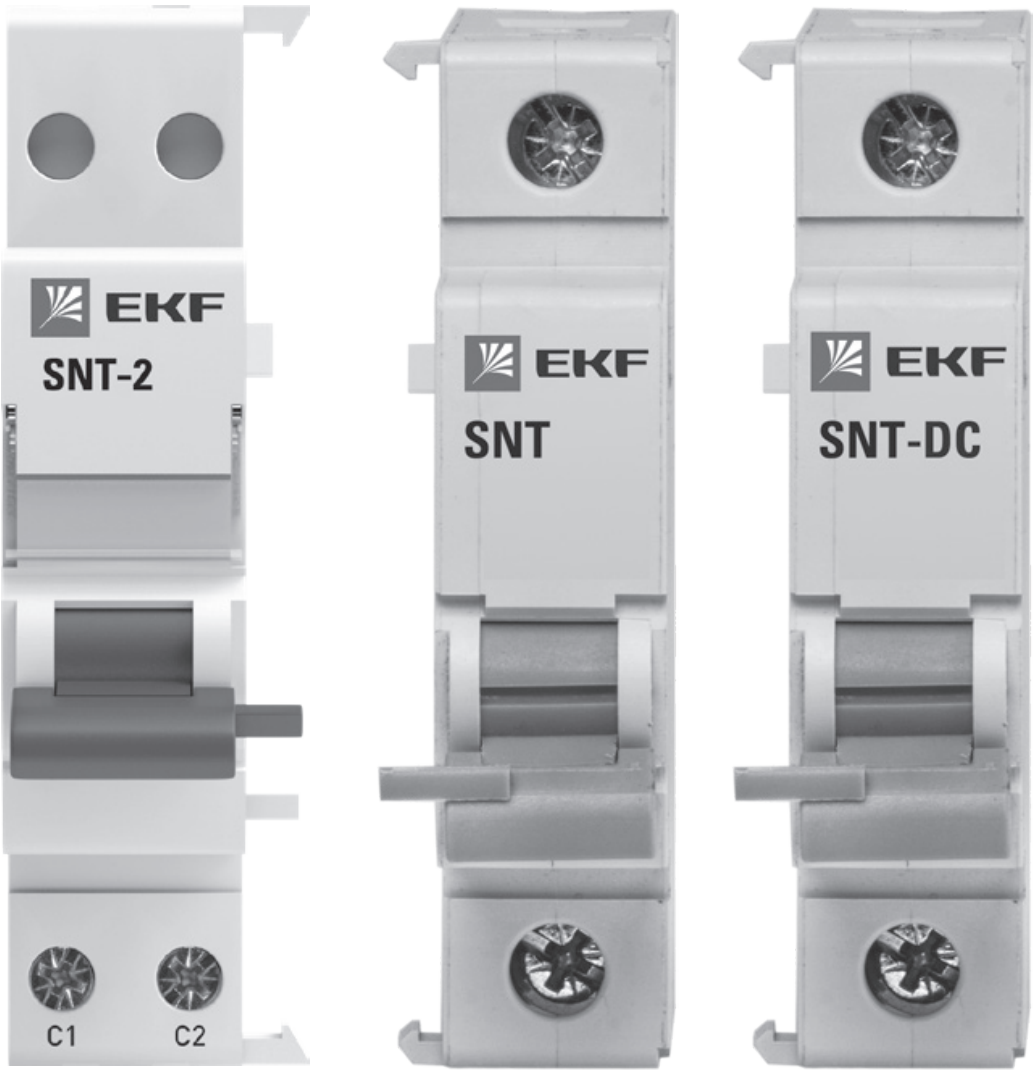

TECHNICAL MANUAL

Shunt release

AV-SNT, AV-SNT-2, AV-SNT-DC

English / Русский

1 DESCRIPTION

Shunt releases AV-SNT, AV-SNT-2, AV-SHT-DC are designed to trip remotely the device to which they are connected.
They correspond to IEC 60947-5-1.

2 TECHNICAL DATA

Current type	AC
Rated control voltage Us, V	400, 230, 125
Frequency fn, Hz	40-60
Rated insulation voltage Ui, V	500
Control voltage range Us	70% ~ 100%
Pulse discharge current, A / at voltage, V	3 / 400 6 / 230 9 / 125
Degree of protection	IP20
Operating temperature, °C	from -20 to + 50
Weight, kg	0,1
Cross-section of connected wires, max. mm^2	25 for AV-SNT (-DC) 6 for AV-SNT-2
Tightening torque, N•m	3 for AV-SNT (-DC) 0,8 for AV-SNT-2

3 OVERALL DIMENSIONS

AV-SNT (-DC) AV-SNT-2

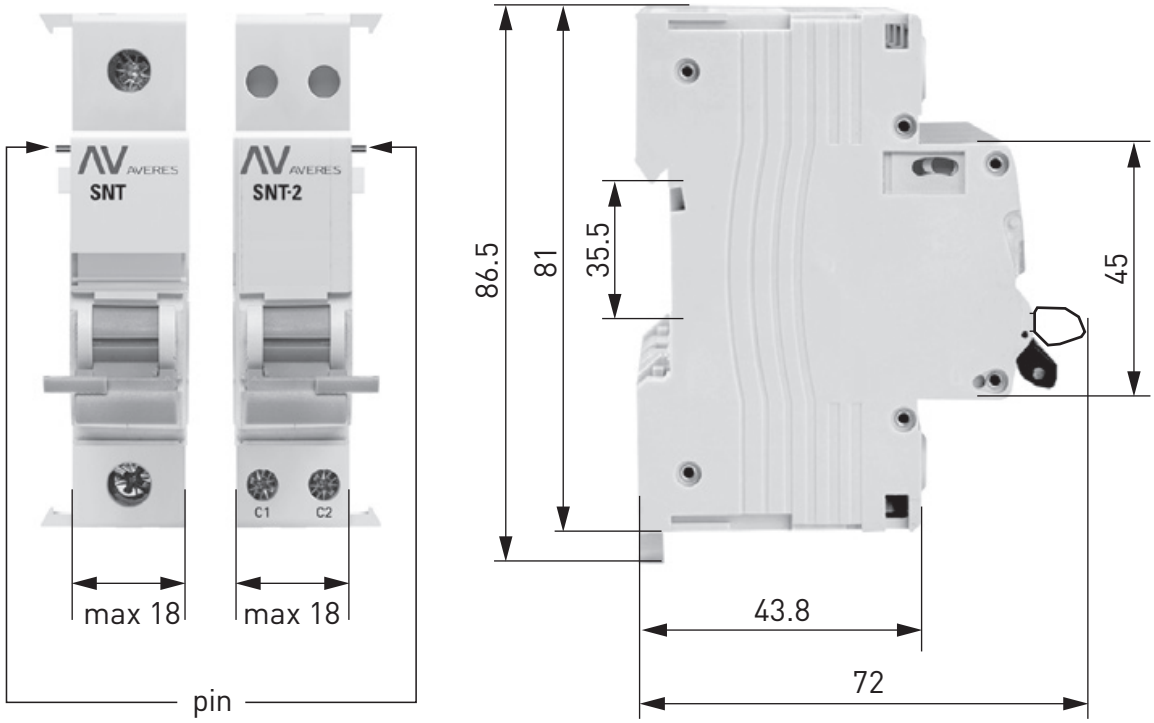

4 INSTALLATION AND CONNECTION

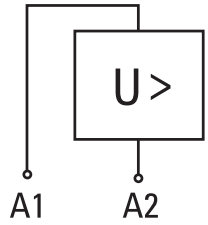

Wiring diagram

Shunt release is designed as a solenoid that acts through a handle on the free release mechanism of the device to which it is connected.
Connection options with copper and aluminum wires are supported. Do not connect copper and aluminum wires to one terminal concurrently.
Shunt releases shall be installed and connected by qualified electrical personnel. Shunt release shall be mounted with metal pin included in the package. The handle of shunt release shall be engaged with the handle of the device to which it is connected. To prevent solenoid coil failure due to overheating, the solenoid shall be controlled in pulse mode.
Shunt release AV-SNT (-DC) shall be installed on the right side of the devices AV-6, AV-10, AV-6 DC, BA 47-63N, VN-63N.
Shunt release AV-SNT-2 shall be installed on the left side of the devices DVA-6, DVA-10, DV, AVN up to 63A.

5 OPERATION CONDITIONS

Operating temperature: –25°C to +50°C. Relative humidity: max. 98% at +25°C.
Altitude above sea level: max. 2000 m.
Position in space is vertical or horizontal on a vertical plane.

6 DELIVERY SCOPE

The devices are supplied in one group package (10pcs.).
For all available documentation, scan the QR-code on the insert or on the inside of the package.

7 SAFETY REQUIREMENTS

Do not operate shunt releases with visual mechanical damage. By protection method against electric shock, shunt releases belong to protection class «0» according to IEC 61140 and shall be installed in distribution enclosures with protection class «1» and higher.

8 MAINTENANCE

For maintenance, follow national safety rules for operation of electrical Installations. Under normal operating conditions, visually inspect the shunt release and tighten the fastening screws every 6 months. Do not operate the shunt release, if visual damage to the housing is found.

9 TRANSPORTATION AND STORAGE

The products can be transported by any means of enclosed transport that ensures protection of packed products from mechanical and atmospheric impacts. Shunt releases shall be stored indoors in the original package at the ambient temperature from -40°C to +55°C and relative humidity of max. 80% at +25°C.

10 DISPOSAL

Life-expired and failed products shall be disposed of in compliance with the national and local laws and regulations in force.
To dispose of the product, send it to an authorized company for recycling in compliance with the national and local laws and regulations in force.

11 MANUFACTURER'S WARRANTY

Warranty period: 10 years from the date of sale specified in the sales receipt.
Shelf life: 10 years from the date of manufacture specified on the product package or housing.
Service life: 25 years

Manufacturer: For information, refer to the product package.

Importer and EKF trademark service representative on the territory of the Russian Federation:
OOO «Electroresheniya», Otradnaya st., 2b bld. 9, 5th floor, 127273, Moscow, Russia. Tel.: +7 (495) 788-88-15

Importer and EKF trademark service representative on the territory of the Republic of Kazakhstan:
TOO «Energoresheniya Kazakhstan», Kazakhstan, Almaty, Bostandyk district, street Turgut Ozal, d. 247, apt 4.

12 CERTIFICATE OF ACCEPTANCE

Shunt release has been approved for operation.

Date of manufacture:
For information, refer to the product package.

Quality control stamp



www.ekfgroup.com