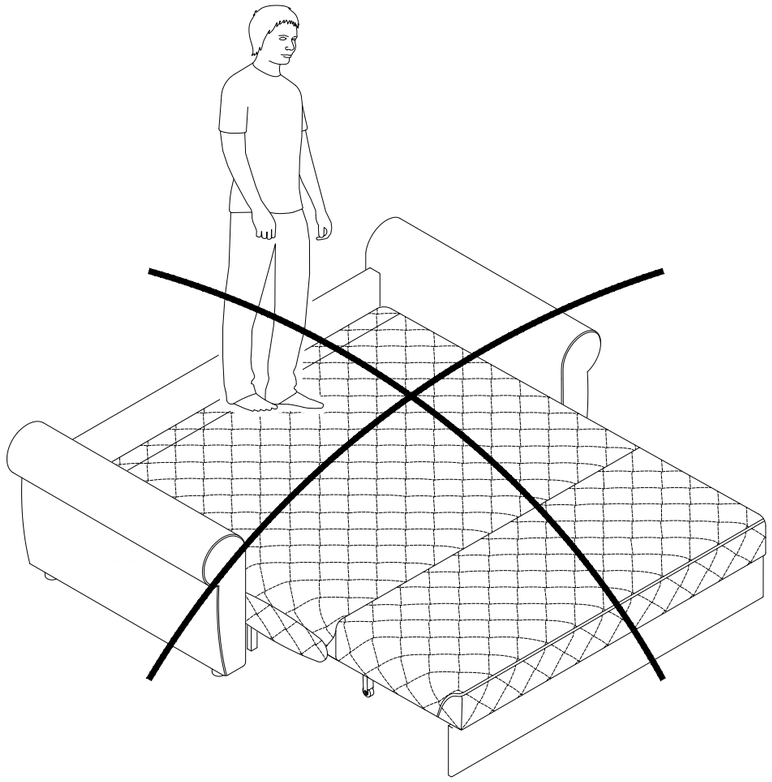

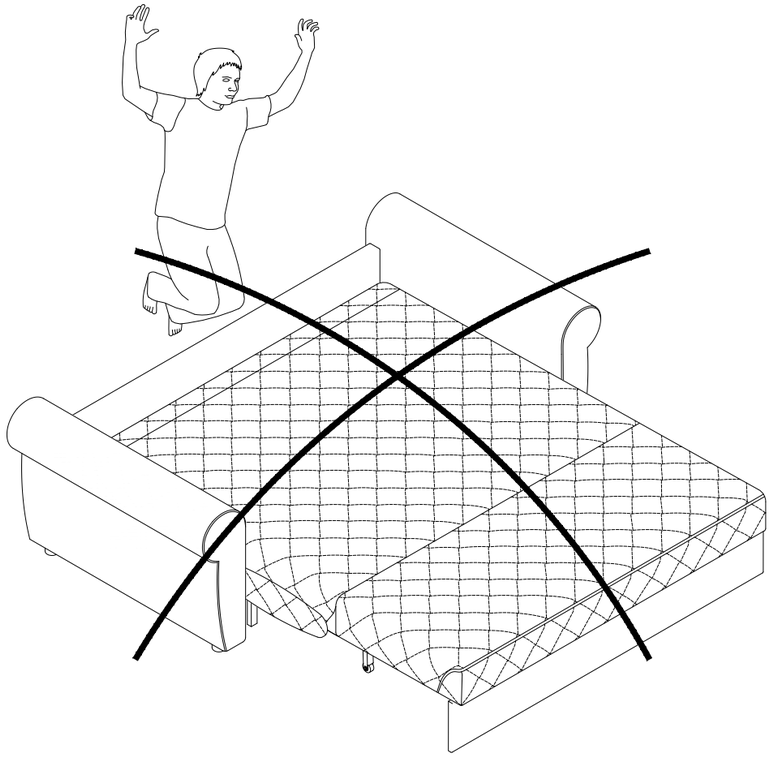

15.09.2020

Инструкция по сборке

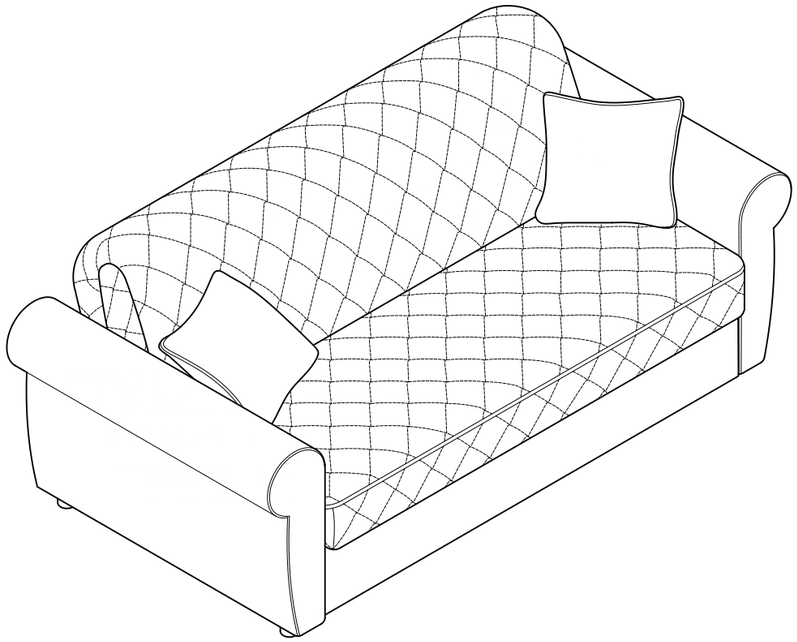

Дизайн 123

Кресло-кровать "Аккордеон"

Диван-кровать "Аккордеон"

© 1997-2020 ООО «ЖИВЫЕ ДИВАНЫ»

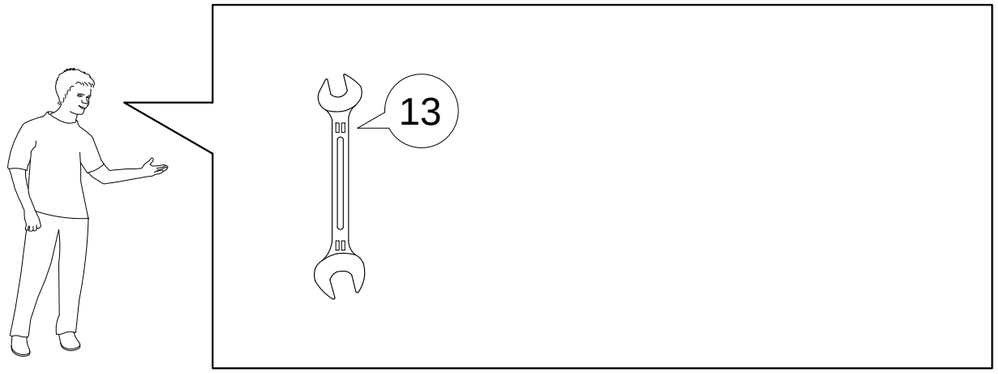

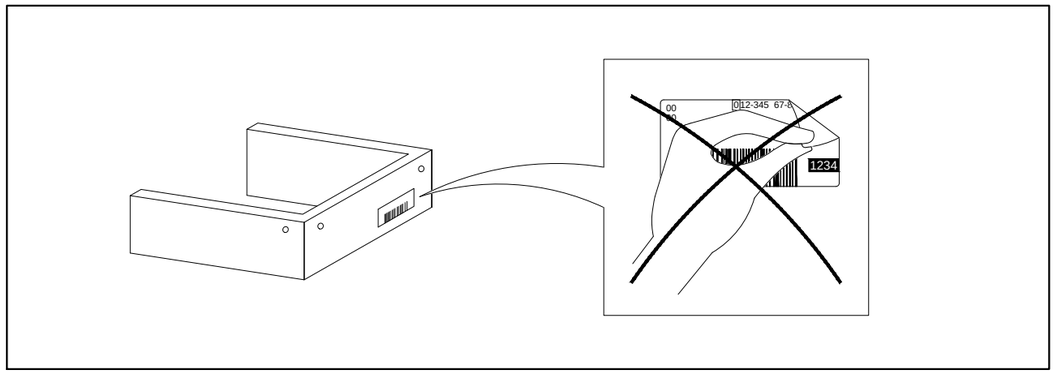

© 1997-2020 ООО «ЖИВЫЕ ДИВАНЫ»

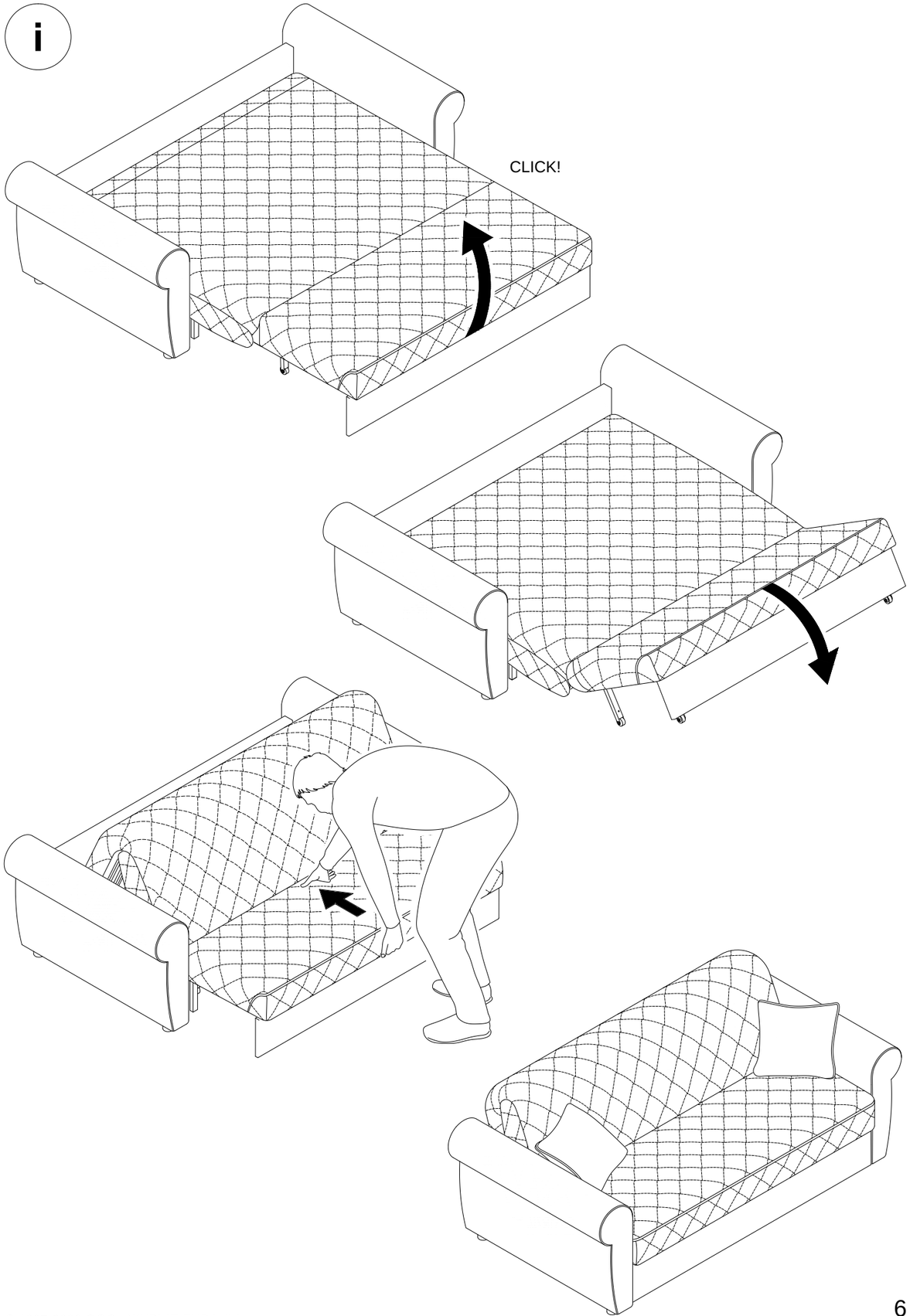

© 1997-2020 ООО «ЖИВЫЕ ДИВАНЫ»

3

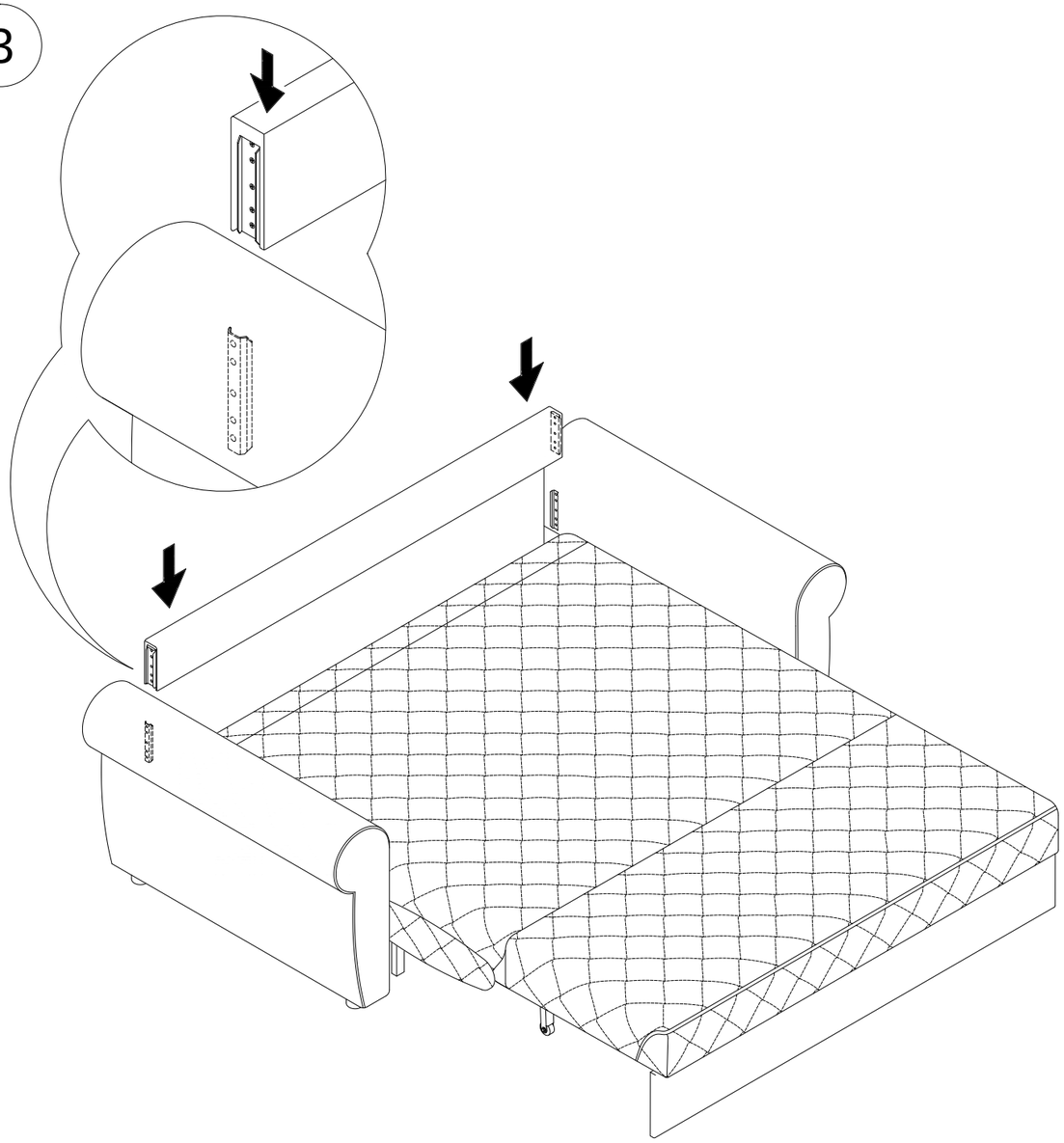

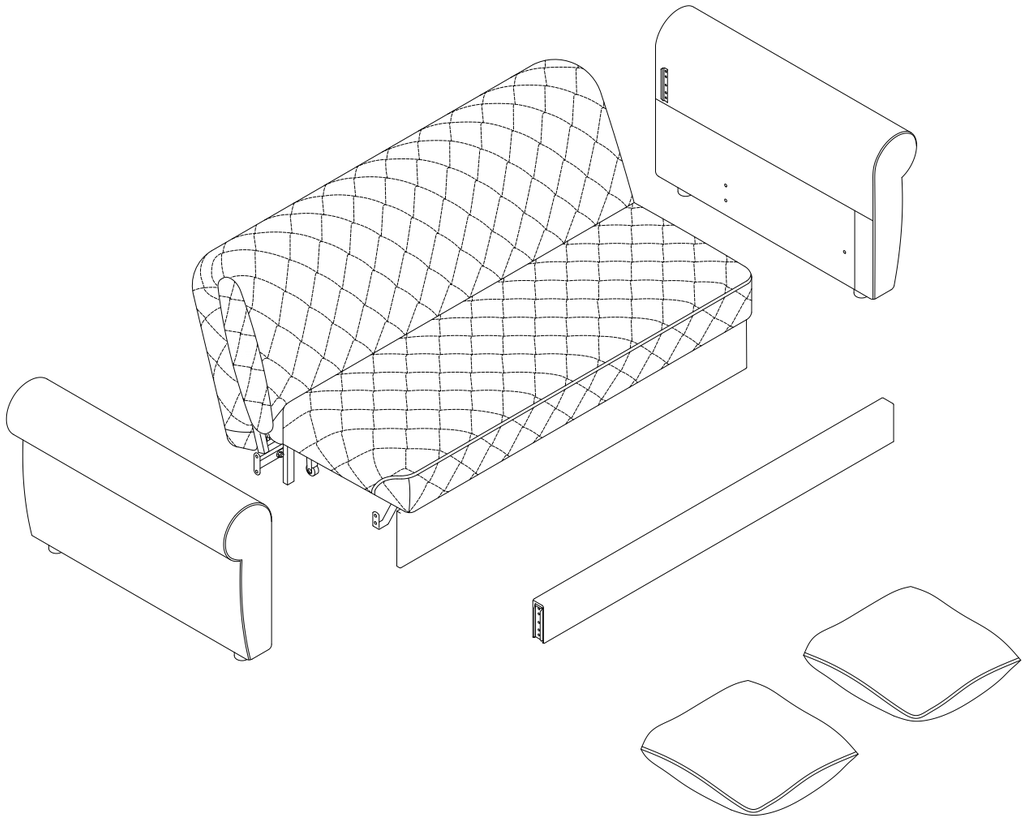

M 1:1

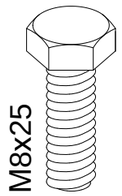

M8x25

x6

Модуль Н10 комплектуется одной декоративной подушкой.

© 1997-2020 ООО «ЖИВЫЕ ДИВАНЫ»

© 1997-2020 ООО «ЖИВЫЕ ДИВАНЫ»

1

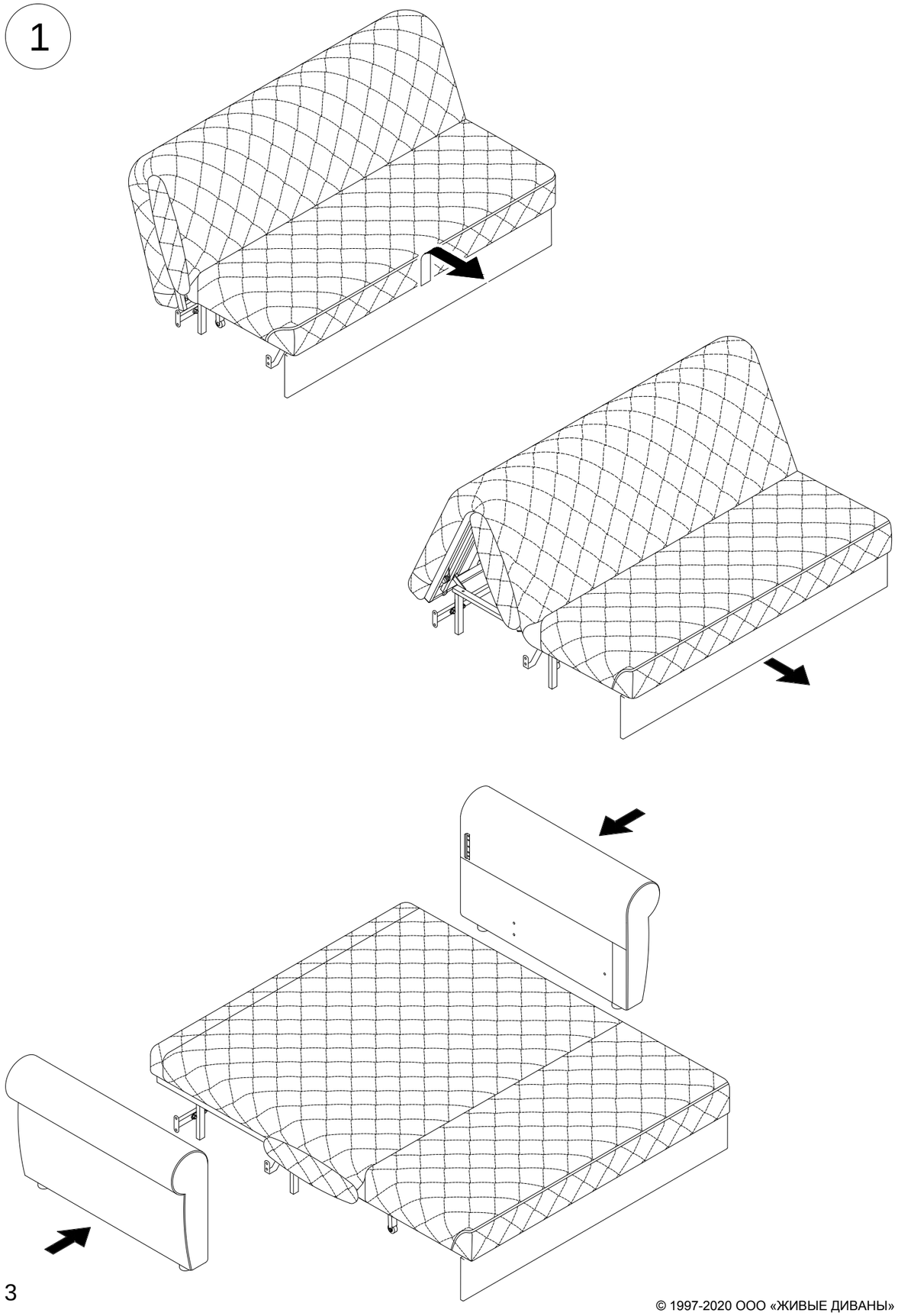

2

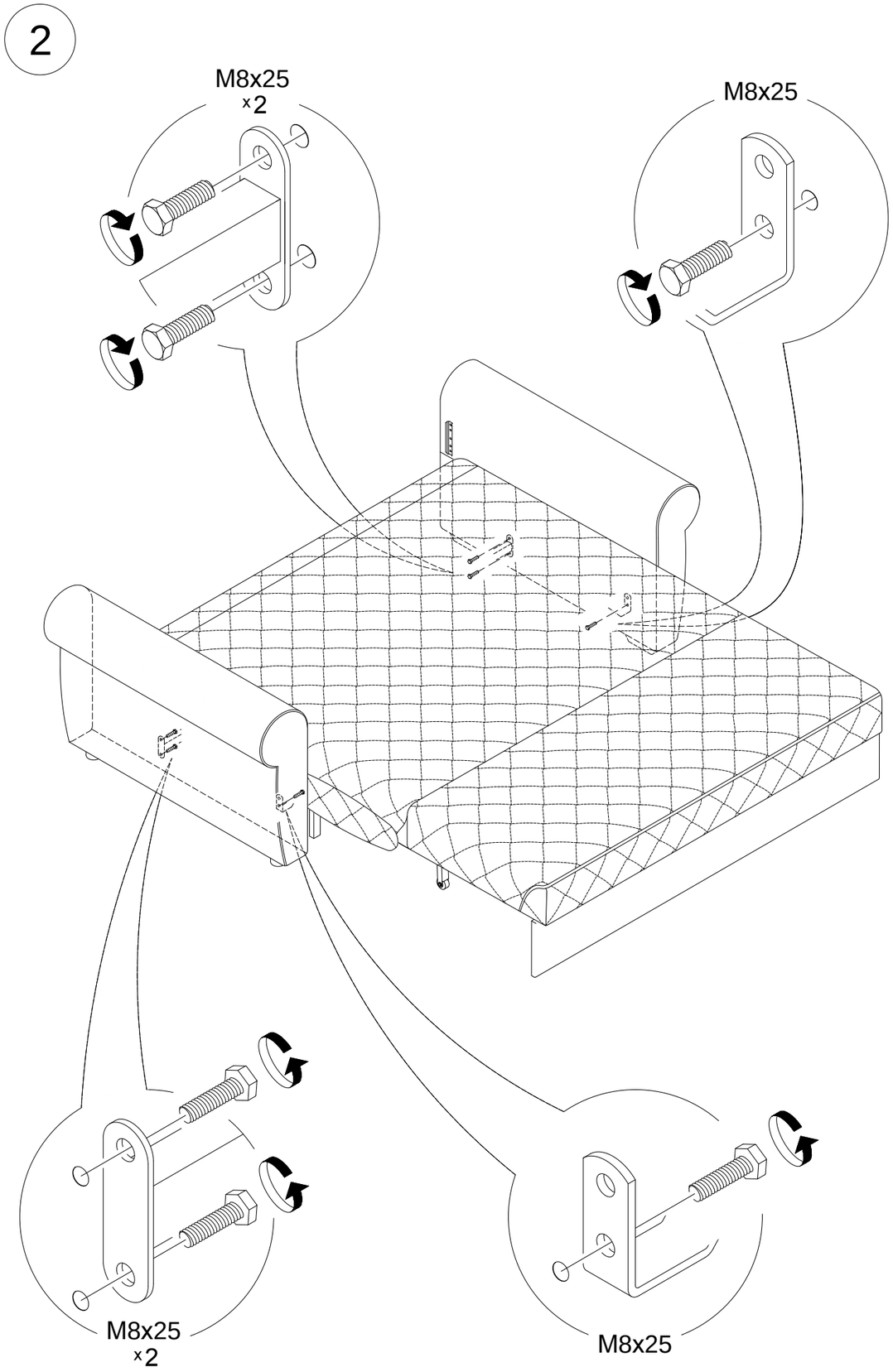

© 1997-2020 ООО «ЖИВЫЕ ДИВАНЫ»

© 1997-2020 ООО «ЖИВЫЕ ДИВАНЫ»