ЭСТЕТ

г. Кострома, ул. Московская д. 105
тел. 8 (4942) 33 61 71

# Тумба напольная Dallas Luxe 3 ящика (ШхГхВ) 548x476x860

Схема монтажа комплекта мебели
Подведения воды к тумбе
«Dallas Luxe 120» 3 ящика (напольная)

Вид справа

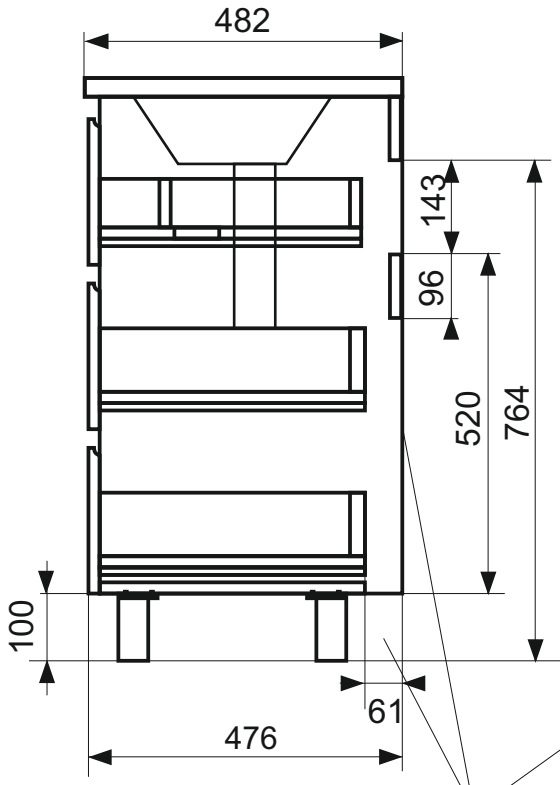


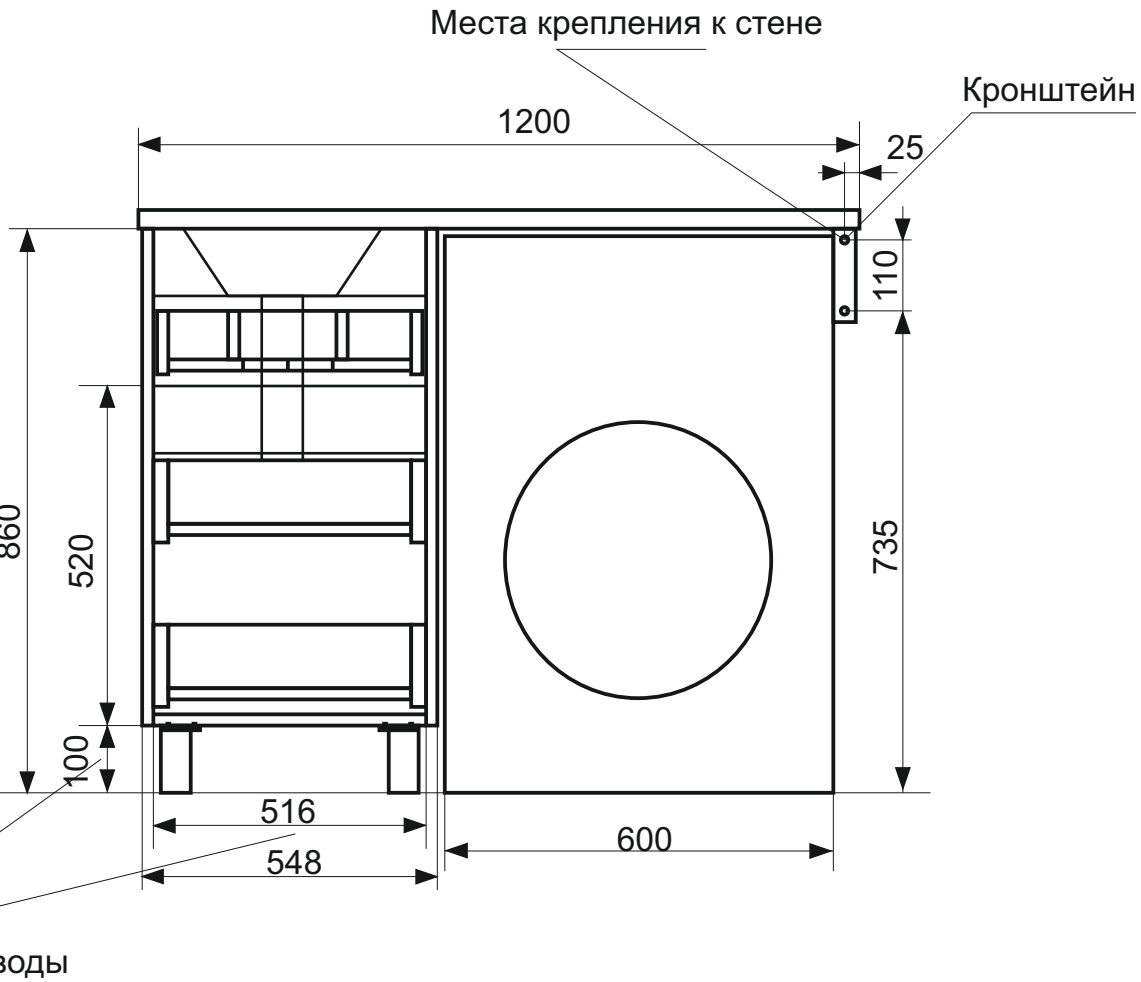


**МЕБЕЛЬ ДЛЯ ВАННЫХ КОМНАТ (СЕРИЯ DALLAS LUXE)**

**ООО «ЭСТЕТ»**