Назначение изделия и его характеристика

Качели садовые предназначены для отдыха на открытом воздухе.
Габаритные размеры: (длина х ширина х высота) 1700х1100х1500 мм.
Качели садовые предназначены для нагрузок до 150 кг.
Масса качели не более 19 кг.

Материал/состав.

Каркас - стальная холоднокатаная труба D-38 мм.
Материал сиденья, матраса - полиэст. Наполнитель матраса – лотекс.
Индивидуальная упаковка - коробка (гофротара).

Порядок сборки

Снимите упаковку, проверьте комплектность.
Наденьте на передние (поз.1) и задние (поз.2) ножки пластмассовую пяту (поз.19) как показано на рис.1Б.
Положите на горизонтальную поверхность переднюю (поз.1) и заднюю (поз.2) ножки так, чтобы их опорные части были направлены в противоположные стороны, а верхние края были совмещены и совпадали по отверстиям. Установите между ними перекладину (поз.3) таким образом, чтобы верхние края ножки передней и задней оказались в ложементах с противоположных сторон перекладины, как показано на рисунке 1А. Зафиксируйте через отверстия болтом М8х80 (поз.26) и гайкой М8 (поз.28), но не затягивайте. Совместите отверстие на передней ножке ниже первого перегиба с отверстием на задней ножке и стяните болтом М8х80 (поз.26) и гайкой М8. Передние и задние ножки соедините между собой стяжкой боковой (поз.5 рис.1Б) и закрепите болтами М6х40 (поз.23) и гайками М6 (поз.27). Установите в ножки пластмассовые заглушки (поз.18) и затяните все крепления. Аналогично зеркально соберите вторую пару ножек с перекладиной обжатой (поз.4). Поднимите собранные половинки каркаса качели. Вставьте обжатый край перекладины (поз.4) в перекладину (поз.3), совместив отверстия и закрепите болтом М6х45 (поз.23) и гайкой М6. Соберите стяжку заднюю, соединив ее составляющие (поз.6 и поз.7) и закрепив болтом М6х25 (поз.21) и гайкой М6. Задние ножки соедините между собой стяжкой задней и закрепите в нижних отверстиях ножек с помощью болтов М6х45 (поз. 23 рис. 1Б) и гаек М6 (поз.27). Затяните все соединения. Дуги каркаса (поз. 8 рис. 2) вставьте в угловые карманы тента (поз.29 рисунок 2А). Вставки тента (поз. 9) проденьте в шлейки (петли) тента и соедините с дугами каркаса, причем замыкающая дуга каркаса соединяется с тентом только при вставленных в карманы дугах. Для исключения порывов материи, соединение осуществляется “через край”, как показано на рисунке 2А. Натяжку тента на каркас производите вдвоем. Расправьте тент на каркасе и завяжите тесемки. Вставить болты М6х80 (поз.25) в дугу каркаса тента (поз.8). На болты последовательно надеть муфты с большим ложементом (поз.15), муфты с малым ложементом (поз.16) и вставить болты в перекладину (поз.3), закрепить гайкой М6 (поз. 27). В петли на перекладине установите пружины (поз. 17). Вставьте дужки сидения (поз.10 рис. 3) в крайние петли тканевого сидения (поз.20). Соедините дужки углами сидения (поз.11) с двух сторон. На болт М6х35 (поз.22) наденьте тягу переднюю (поз.14) (длинная) и вставьте его в отверстие на дужке сидения. Закрепите гайкой М6 (поз.27). Аналогично на болт М6х35 наденьте тягу заднюю (поз.13) и вставьте в отверстие на второй дужке сидения и закрепите гайкой. Повторите данные операции с другой стороны сидения, при этом тяги передние и задние должны крепиться к одним и той же дужкам. Вставьте стяжку сидения нижнюю (поз.12) в петлю среднюю тканевого сидения. Болтами М6х55 (поз.24) и гайками М6 прикрутите к средней части углов сидения (поз.11). Поднимите сидение и подвесьте на пружину (поз.17) на перекладине с помощью отверстий на передней и задней тяге так, чтобы тяги передние (длинные) оказались с поднятого края тента. Проверьте и подтяните все болтовые соединения.
Качели поставляются с матрасом для сидения. Наденьте матрас на сидение.

Эксплуатация

Качели используются в бытовых условиях.
Внешний вид и функциональность качелей в течении срока эксплуатации зависят от соблюдения потребителем условий эксплуатации. При уходе за поверхностями качели должны применяться средства и способы , соответствующие характеру материала покрытия. Рекомендуется очищать любую часть изделия как можно скорее после загрязнения.
Рекомендуется снимать тканевые части изделия во время осадков, а так же зимой.

Указания по технике безопасности.

Качели предназначены для установки на ровную твердую поверхность.
Устойчивость качелей и нормальное функционирование гарантируются только в случае правильной сборки и установки.
Не раскачивайтесь и **не прыгайте** на качелях стоя. **Не раскачивайте** качели в поперечном качению направлении.
Не держите руки между сиденьем и каркасом. При сильном ветре снимите тент.
При эксплуатации **не превышайте** указанную допустимую нагрузку, а также избегайте случаев высокой динамической нагрузки, сконцентрированной на небольшой части сиденья.
Во время эксплуатации **не превышайте** максимальный угол раскачиваний в 20°.
Не рекомендуется разрешать детям до 12 лет качаться самостоятельно, без присмотра взрослых.
Регулярно проверяйте болтовые соединения, при необходимости подтягивайте их.
При установке изделий мебели в непосредственной близости от нагревательных и отопительных приборов их поверхности во время эксплуатации должны быть защищены от нагрева. Температура нагрева элементов мебели не должна превышать **+40°С**.

Гарантийные обязательства

Гарантийный срок эксплуатации - 18 месяцев с момента реализации через торговую сеть.
Качели садовые соответствуют ТО 5619 83535922-05-2008.
Предприятие оставляет за собой право вносить конструктивные изменения, не влияющие на эксплуатационные характеристики изделия.
Дата производства указана на инструкции штемпелем.
По окончании срока службы товар и упаковочные материалы должны быть утилизированы с наименьшим вредом для окружающей среды, в соответствии с правилами по утилизации отходов в вашем регионе.
Реализация товара осуществляется через торговые точки и магазины согласно законодательству РФ.
Произведено в России.
Сертификат : ЕАЭС N RU Д-RU.СП29.В.09370/19
Декларация о соответствии действительна по 13.02.2024

ООО «Технопроммаш»
Россия, г. Новосибирск
ул. Станционная 60/1 к5б
Тел: (383) 284-02-01
Факс: (383) 284-32-10
www.mebek.ru

КАЧЕЛИ САДОВЫЕ
КД1.308

Руководство по эксплуатации

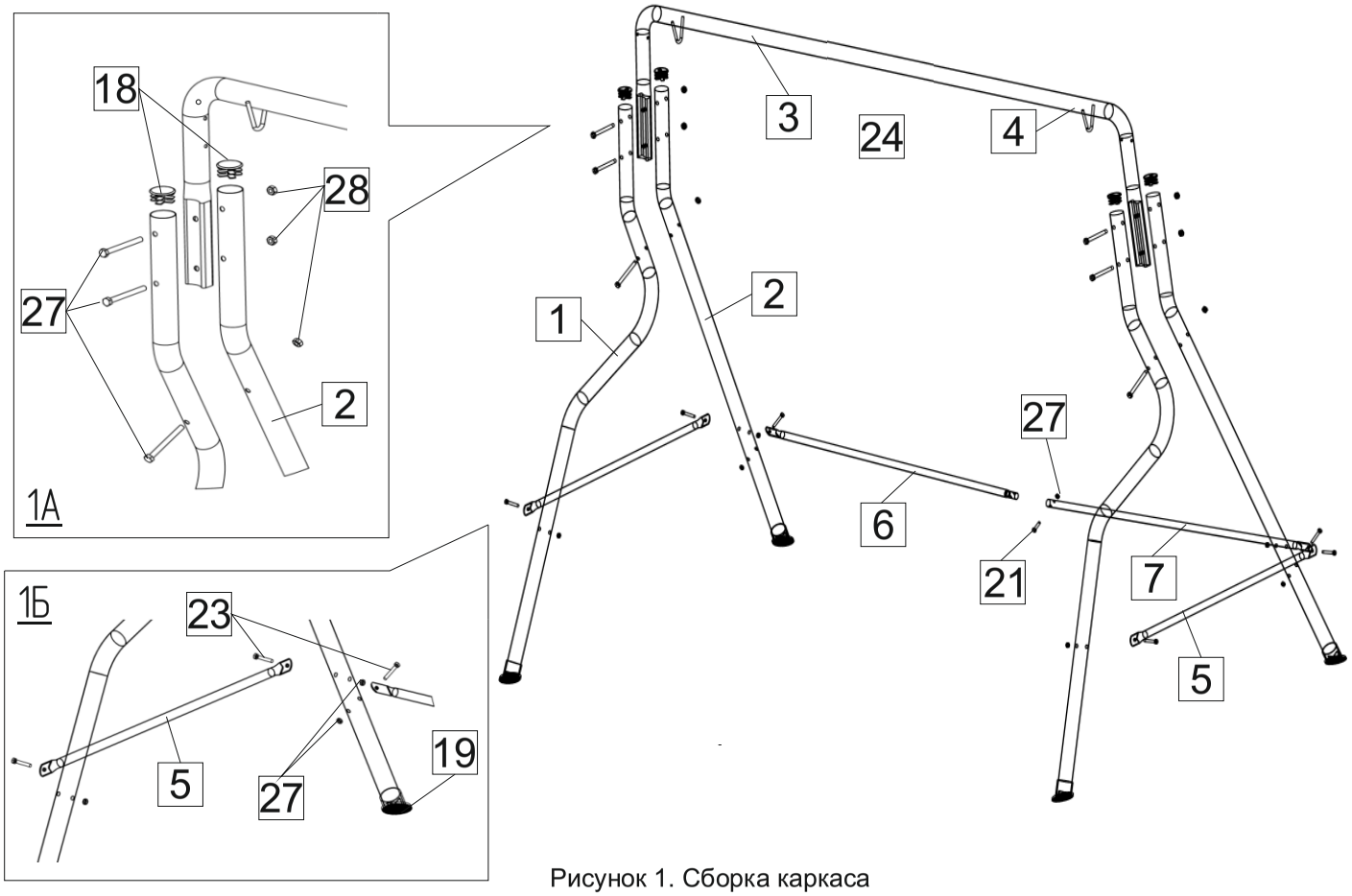

Рисунок 1. Сборка каркаса

Таблица 1. Комплектация

N п/п	Кол.	Наименование
1	2	Ножка передняя
2	2	Ножка задняя
3	1	Перекладина необжатая с петлей
4	1	Перекладина обжатая с петлей
5	2	Стяжка боковая
6	1	Стяжка задняя обжатая
7	1	Стажка задняя необжатая
8	2	Дуга каркаса тента
9	2	Вставка тента
10	2	Дужка сидения
11	2	Угол сидения
12	1	Стяжка сидения нижняя
13	2	Тяга задняя
14	2	Тяга передняя
15	2	Полумуфта ф38
16	2	Полумуфта ф18
17	2	Пружина сидения
18	4	Заглуша трубы ø 38
19	4	Пята качели
20	1	Сидение тканевое
21	1	Болт М6х25
22	4	Болт М6х35
23	6	Болт М6х45
24	2	Болт М6х55
25	2	Болт М6х80
26	6	Болт М8х80
27	15	Гайка М6
28	6	Гайка М8
29	1	Тент

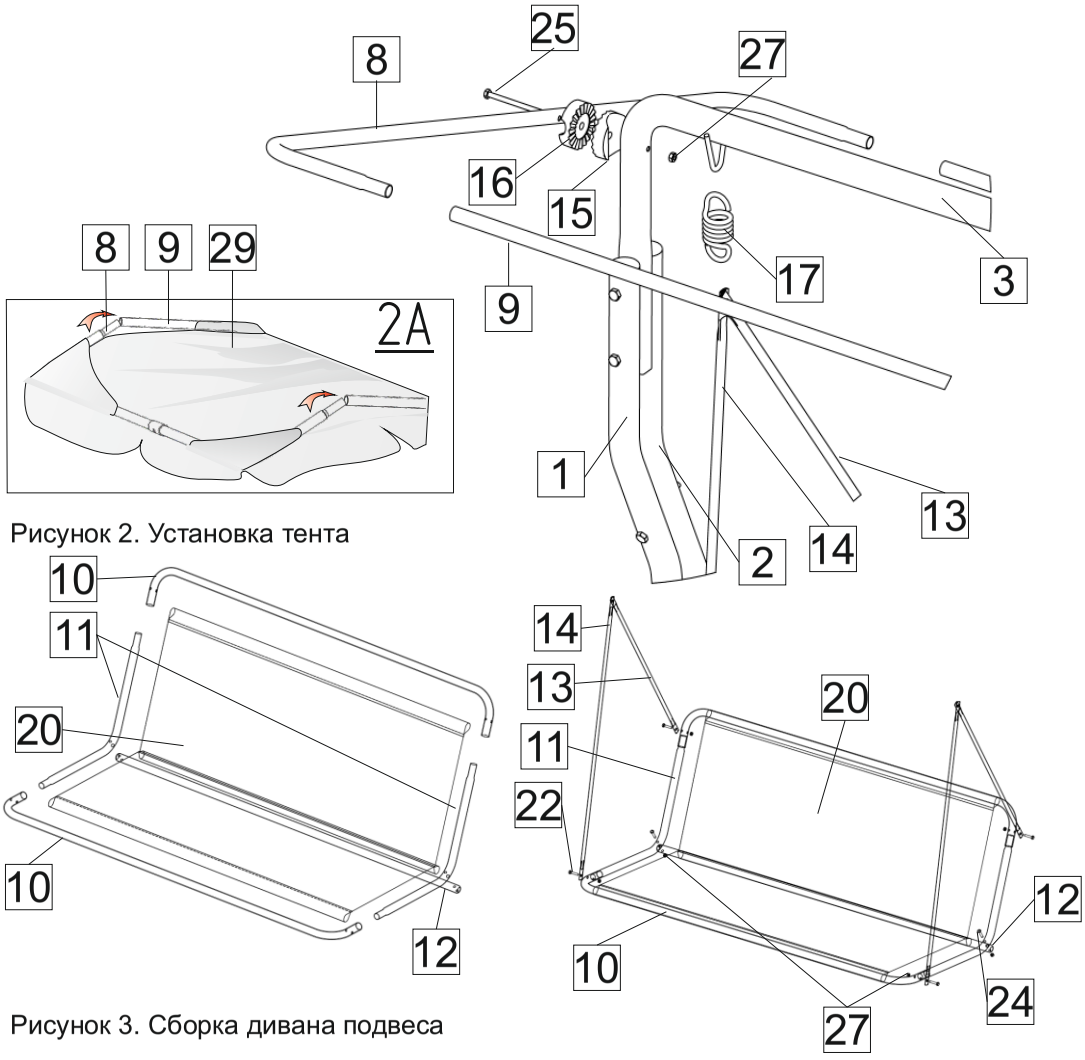

Рисунок 2. Установка тента

Рисунок 3. Сборка дивана подвеса