## Установочные размеры

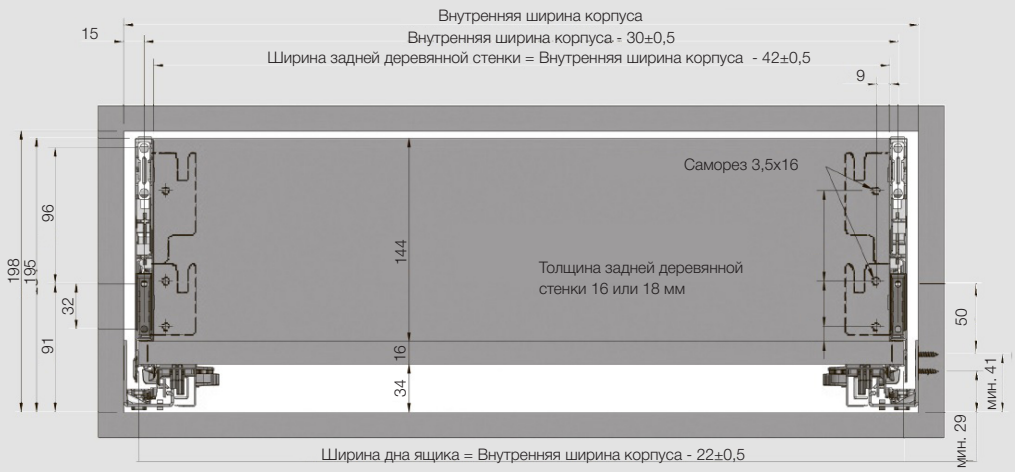


## Установка задней деревянной стенки

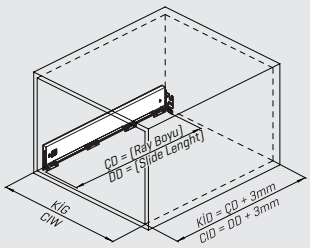


CD Глубина корпуса
CIW Внутренняя ширина корпуса
NS Номин. размер

1.Дно ящика

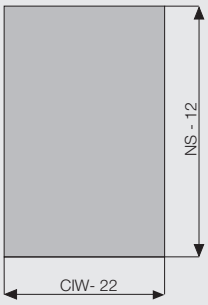


2.Деревянная задняя панель

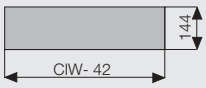


## Расположение винтов для направляющих

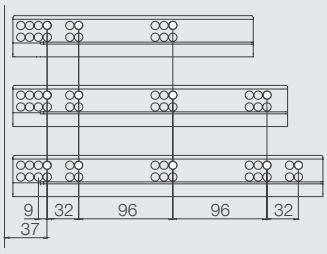


## Установка задней металлической стенки

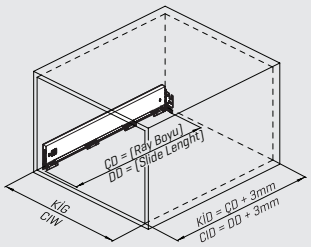


CD Глубина корпуса
CIW Внутренняя ширина корпуса
NS Номин. размер

3.Дно ящика

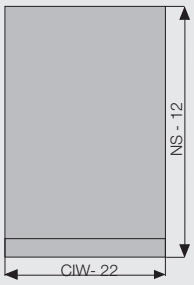


Рекомендуемые виды крепежа для установки направляющих

| | |
|---|---|
| Ø 3,5x16 мм Саморез | |
| Ø 6,1x11,5 мм Евровинт | |

*Все размеры указаны в мм.

Montaj Videosu
Assembly Movie

## Kabin Ölçüleri
## Cabinet Dimensions

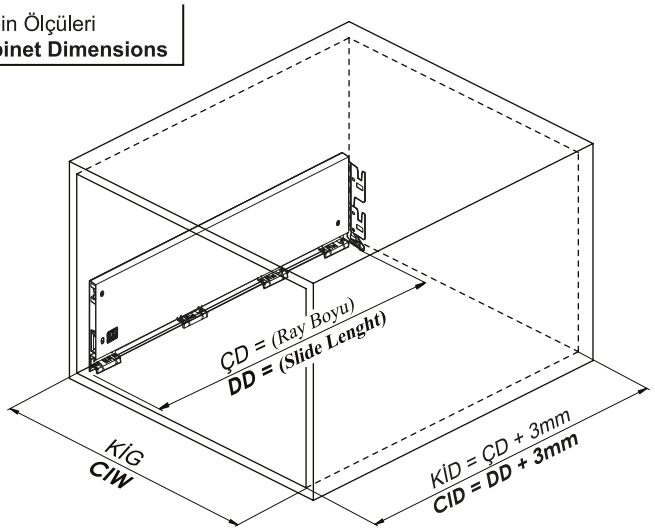


| | | | |
|---|---|---|---|
| Kabin İç Genişliği | : KİG | **Cabinet Internal Width** | **: CIW** |
| Kabin İç Derinliği | : KİD | **Cabinet Internal Depth** | **: CID** |
| Çekmece Derinliği | : ÇD | **Drawer Depth** | **: DD** |
| Çekmece İç Genişliği | : ÇİG | **Drawer Internal Width** | **: DIW** |
| Nominal Boy (Ray boyu) | : NB | **Nominal Length** | **: NL** |

## Tavsiye Edilen Vida ve Şablonlar
## Recommended Screw and Templates

Ø3,5 x 16mm

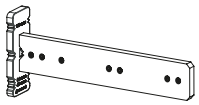

Smart El Tipi Ray Montaj Şablonu
**Smart Drilling Jig**

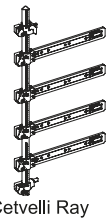

Smart Cetvelli Ray Montaj Şablonu
**Smart Drilling Jig with Ruler**

## Rayların Vida Konum Ölçüleri
## Screw Location for the Slides

Rayı, koyu renk ile işaretlenmiş deliklerden vidalayınız.
***Screw the slide from marked holes.***

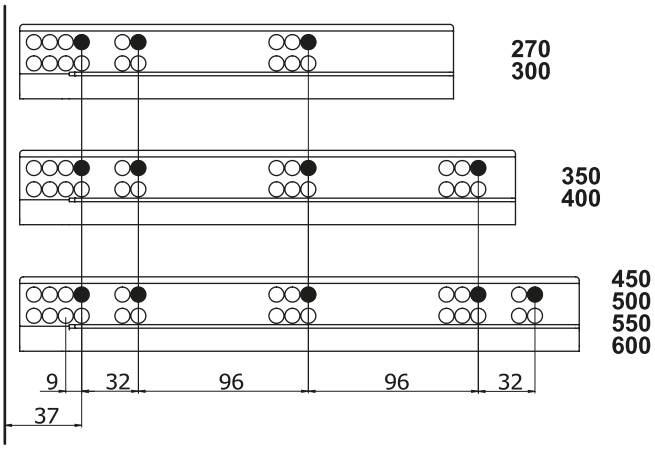


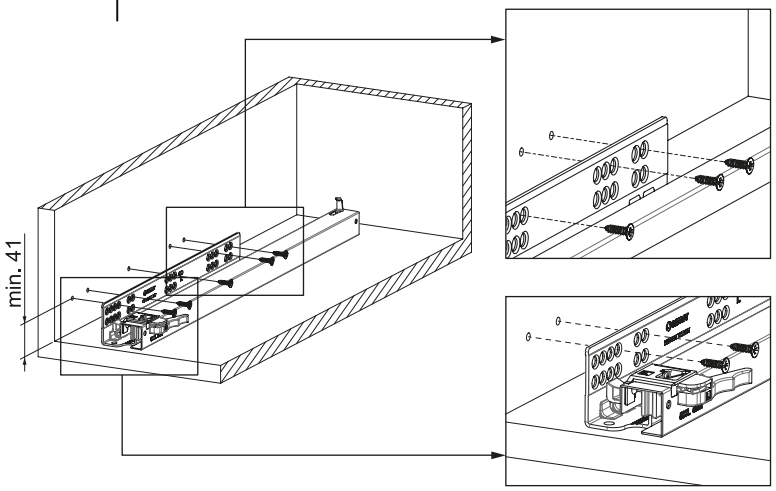


## Çekmece Ölçüleri
## Drawer Dimensions

Ön Panel
Front Panel

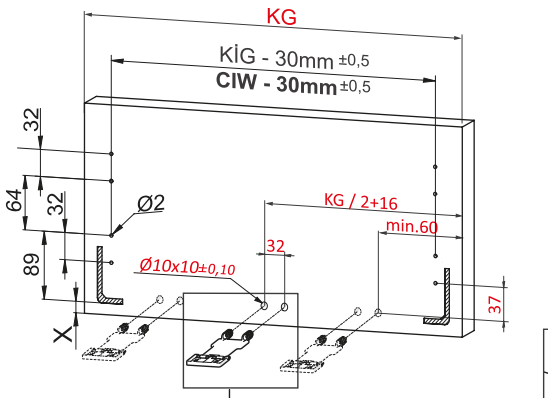





Ahşap Çekmece Tabanı
Wooden Drawer Floor

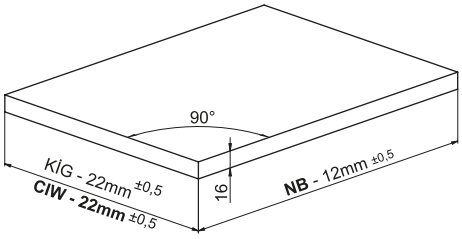


Ahşap Arkalık
Wooden Backboard

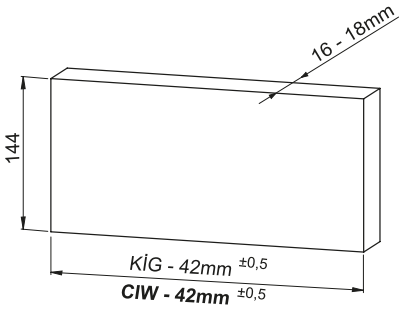

## Montaj / Assembly

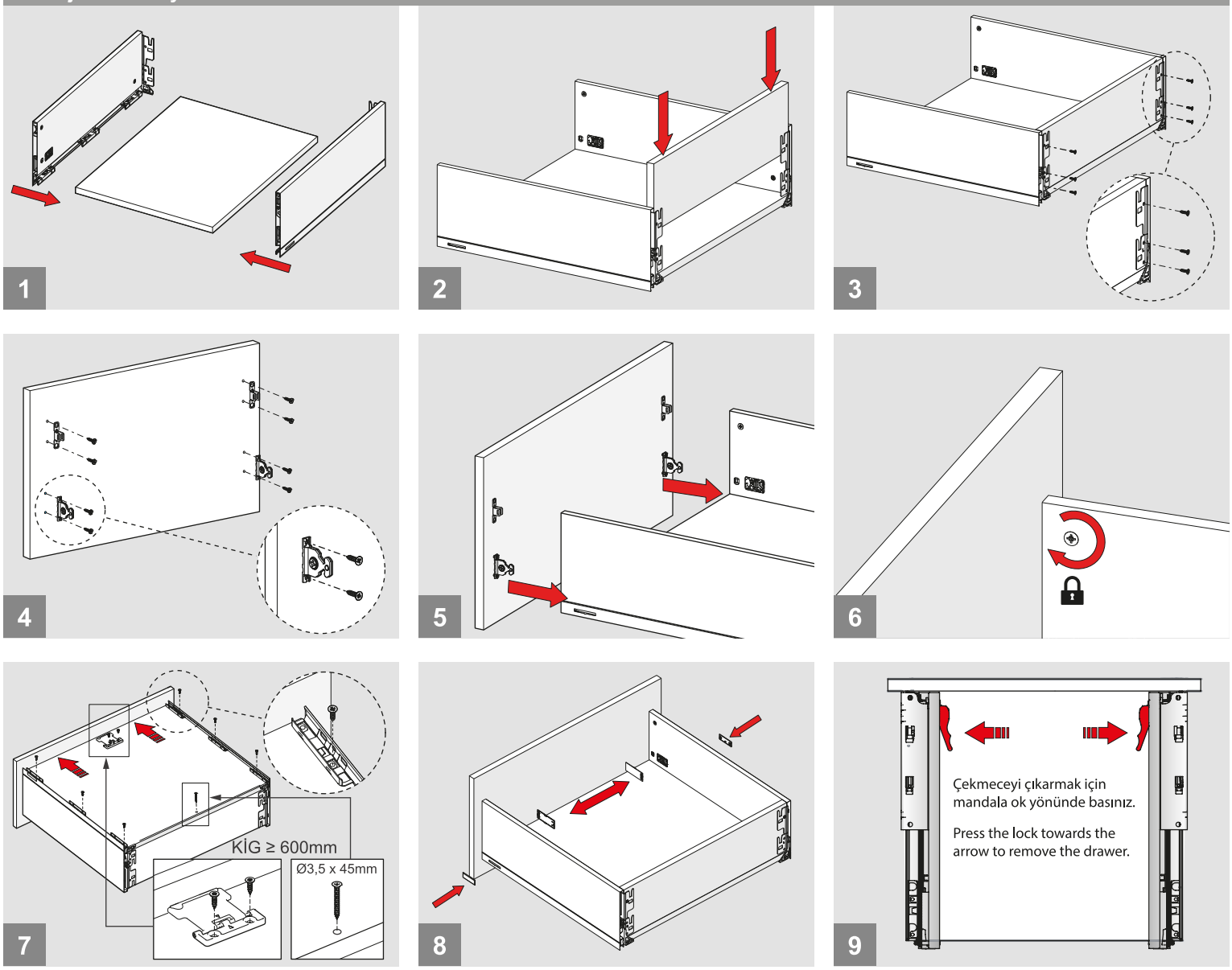

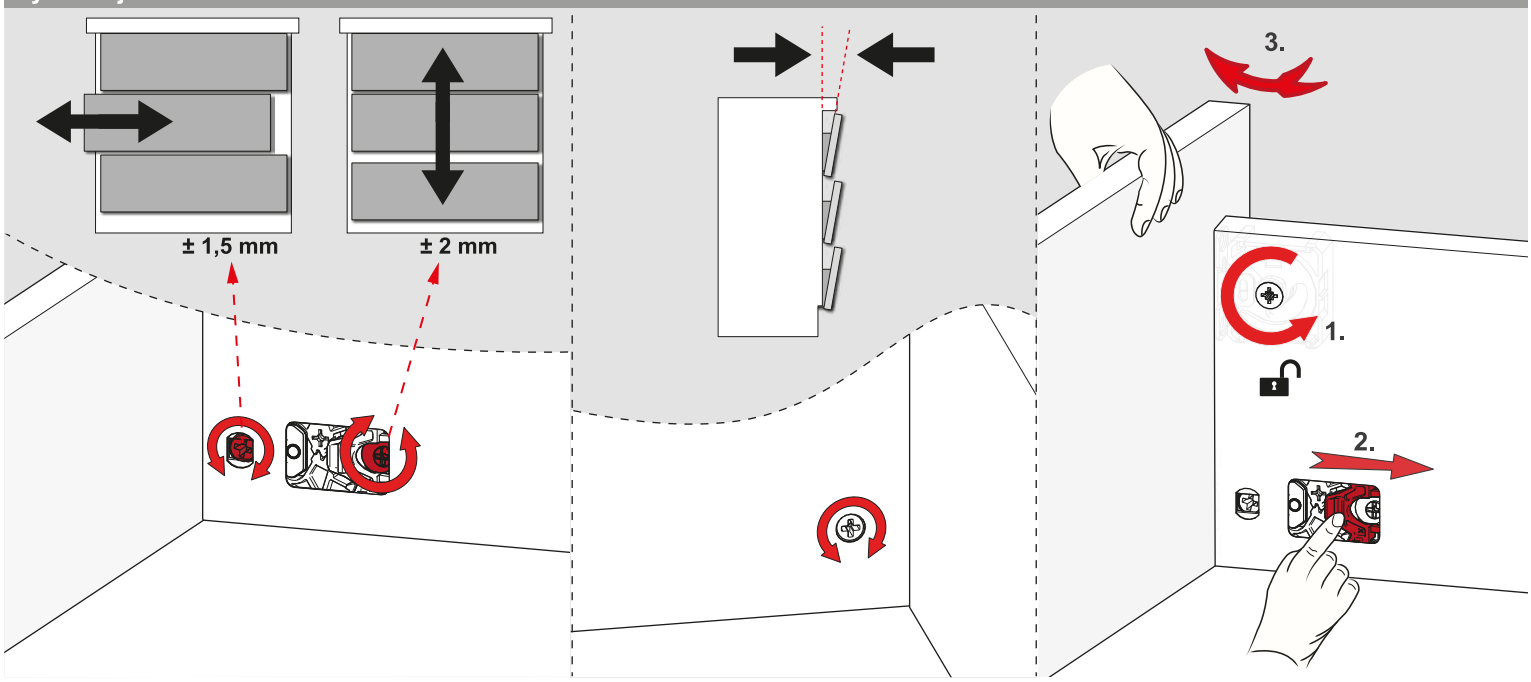
## Ayar / Adjustment