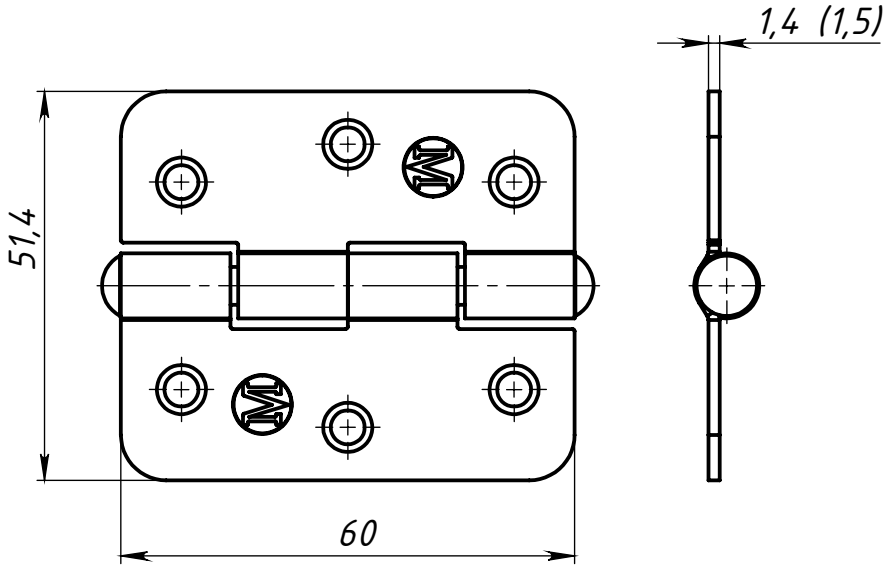


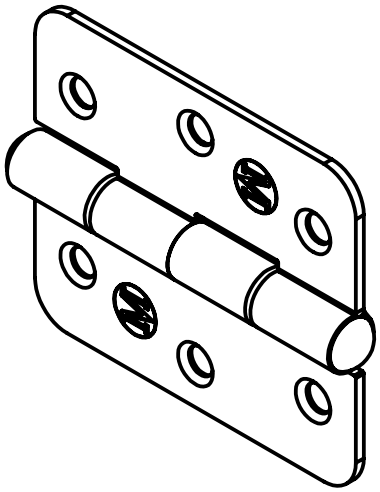

| | | | | | | | |
|---|---|---|---|---|---|---|---|
| Изм. | Лист | № докум. | Подп. | Дата | Петля накладная ПН5-60 | Лит. | Масса: 0.05 / Масштаб: 1:1 |
| Разраб. | | | | | | Лист 1 | Листов 1 |
| Пров. | | | | | | | |
| Т. контр. | | | | | | ООО "Металлист" | |
| Н. контр. | | | | | | | |
| Утв. | | | | | | | |

Перв. примен.

Справ. №

Подп. и дата

Инв. № дубл.

Взам. инв. №

Подп. и дата

Инв. № подл.

Формат А4