Register your product and get support at
www.philips.com/welcome

HP8230

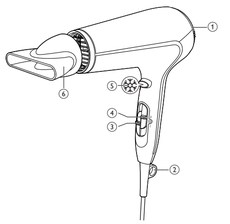

EN	User manual	LV	Lietotāja rokasgrāmata
BG	Ръководство за потребителя	PL	Instrukcja obsługi
CS	Příručka pro uživatele	RO	Manual de utilizare
ET	Kasutusjuhend	RU	Руководство пользователя
HR	Korisnički priručnik	SK	Príručka užívateľa
HU	Felhasználói kézikönyv	SL	Uporabniški priročnik
KK	Қолданушының нұсқасы	SR	Korisnički priručnik
LT	Vartotojo vadovas	UK	Посібник користувача

PHILIPS

Specifications are subject to change without notice
© 2013 Koninklijke Philips N.V.
All rights reserved.

3140 035 37331

English

Congratulations on your purchase, and welcome to Philips! To fully benefit from the support that Philips offers, register your product at www.philips.com/welcome.

1 Important

Read this user manual carefully before you use the appliance and keep it for future reference.

- WARNING: Do not use this appliance near water.
- When the appliance is used in a bathroom, unplug it after use since the proximity of water presents a risk, even when the appliance is switched off.
- WARNING: Do not use this appliance near bathtubs, showers, basins or other vessels containing water.
- Always unplug the appliance after use.
- If the appliance overheats, it switches off automatically. Unplug the appliance and let it cool down for a few minutes. Before you switch the appliance on again, check the grilles to make sure they are not blocked by fluff, hair, etc.
- If the mains cord is damaged, you must have it replaced by Philips, a service centre authorised by Philips or similarly qualified persons in order to avoid a hazard.
- This appliance can be used by children aged from 8 years and above and persons with reduced physical, sensory or mental capabilities or lack of experience and knowledge if they have been given supervision or instruction concerning use of the appliance in a safe way and understand the hazards involved. Children shall not play with the appliance. Cleaning and user maintenance shall not be made by children without supervision.
- For additional protection, we advise you to install a residual current device (RCD) in the electrical circuit that supplies the bathroom. This RCD must have a rated residual operating current not higher than 30mA. Ask your installer for advice.
- Do not insert metal objects into the air grilles to avoid electric shock.
- Never block the air grilles.
- Before you connect the appliance, ensure that the voltage indicated on the appliance corresponds to the local power voltage.
- Do not use the appliance for any other purpose than described in this manual.
- Do not use the appliance on artificial hair.
- When the appliance is connected to the power, never leave it unattended.
- Never use any accessories or parts from other manufacturers or that Philips does not specifically recommend. If you use such accessories or parts, your guarantee becomes invalid.
- Do not wind the mains cord round the appliance.
- Wait until the appliance has cooled down before you store it.

Noise Level: Lc = 83dB [A]

Electromagnetic fields (EMF)

This Philips appliance complies with all applicable standards and regulations regarding exposure to electromagnetic fields.

Environment

Your product is designed and manufactured with high quality materials and components, which can be recycled and reused. When this crossed-out wheeled bin symbol is attached to a product it means the product is covered by the European Directive 2012/19/EU.
Please inform yourself about the local separate collection system for electrical and electronic products.
Please act according to your local rules and do not dispose of your old products with your normal household waste. The correct disposal of your old product will help prevent potential negative consequences for the environment and human health.

2 Dry your hair

1 Connect the plug to a power supply socket.
2 Adjust the airflow switch (①) to I for gentle airflow and styling, or II for strong airflow and fast drying.
3 Adjust the temperature switch (②) to ≀ for hot airflow, ≀ for warm airflow, or ❄ for efficiently drying your hair at a constant caring temperature.
4 Press the Cool shot button (③) for cool airflow to fix your style.

After use:

1 Switch off the appliance and unplug it.
2 Place it on a heat-resistant surface until it cools down.
3 Take the air inlet grille (①) off the appliance to remove hair and dust.
↳ Rotate the air inlet grille anti-clockwise to take it off the appliance.
↳ Rotate the air inlet grille clockwise to reattach it to the appliance.
↳ Keep it in a safe and dry place, free of dust. You can also hang it with the hanging loop (②).

3 Guarantee and service

If you need information or if you have a problem, please visit the Philips website at www.philips.com or contact the Philips Customer Care Centre in your country (you find its phone number in the worldwide guarantee leaflet). If there is no Consumer Care Centre in your country, go to your local Philips dealer.

Български

Поздравяваме ви за покупката и добре дошли при Philips! За да се възползвате изцяло от предлаганата от Philips поддръжка, регистрирайте уредите си на www.philips.com/welcome.

1 Важно

Преди да използвате уреда, прочетете внимателно това ръководство за потребителя и го запазете за справка в бъдеще.

- ПРЕДУПРЕЖДЕНИЕ: Не използвайте уреда близо до вода.
- Ако уредът се използва в банята, след употреба го изключвайте от контакта. Близостта до вода води до риск, дори когато уредът не е включен.
- ПРЕДУПРЕЖДЕНИЕ: Не използвайте уреда близо до вани, душове, мивки или съдове с вода.
- След употреба винаги изключвайте уреда от контакта.
- При прегряване уредът се изключва автоматично. Изключете уреда и го оставете да изстива няколко минути. Преди да включите отново уреда, проверете дали решетките не са задръстени с пух, косми и др.
- С оглед предотвратяване на опасност, при повреда в захранващия кабел той трябва да бъде сменен от Philips, оторизиран от Philips сервиз или квалифициран техник.
- Този уред може да се използва от деца на възраст над 8 години и от хора с намалени физически възприятия или умствени недостатъци или без опит и познания, ако са инструктирани за безопасна употреба на уреда и са под наблюдение с цел гарантиране на безопасна употреба и ако са им разяснени евентуалните опасности. Не позволявайте на деца да си играят с уреда. Не позволявайте на деца да извършват почистване или поддръжка на уреда без надзор.
- За допълнителна защита ви съветваме да инсталирате в електрозахранващата мрежа на банята дефектно-токова защита (RCD). Тази RCD трябва да е с номинален работен ток на утечка не повече от 30 mA. Обърнете се за съвет към квалифициран електротехник.
- За избягване на токов удар не пъхайте метални предмети през решетките за въздух.
- Никога не блокирайте притока на въздух през решетката.
- Преди да включите уреда в контакта, проверете дали посоченото върху уреда напрежение отговаря на това на местната електрическа мрежа.
- Не използвайте уреда за цели, различни от указаното в това ръководство.
- Не използвайте уреда на изкуствена коса.
- Никога не оставяйте уреда без надзор, когато е включен в електрическата мрежа.
- Никога не използвайте аксесоари или части от други производители или такива, които не са специално препоръчвани от Philips. При използване на такива аксесоари или части вашата гаранция става невалидна.
- Не навивайте захранващия кабел около уреда.
- Изчакайте уреда да изстине, преди да го приберете.

Ниво на шум: Lc = 83 dB [A]

Електромагнитни полета (EMF)

Този уред на Philips е в съответствие с нормативната уредба и всички действащи стандарти, свързани с излъчването на електромагнитни излъчвания.

Околна среда

Продуктът е разработен и произведен от висококачествени материали и компоненти, които могат да бъдат рециклирани и използвани повторно.
Когато към изделието е прикачен задраскан символ на контейнер за отпадъци, това означава, че изделието отговаря на европейската директива 2012/19/ЕС.
Осведомете се относно местната система за разделно събиране на отпадъци за електрическите и електронните продукти.
Съобразявайте се с местните разпоредби и не изхвърляйте старите си продукти с обикновените битови отпадъци. Правилният начин на изхвърляне на старото изделие ще спомогне за отстраняването на потенциални отрицателни последствия за околната среда и човешкото здраве.

2 Сушене на коса

1 Включете щепсела в контакта.
2 Поставете превключвателя за въздушна струя (①) на I за умерена въздушна струя и оформяне или II за силна въздушна струя и бързо сушене.
3 Поставете превключвателя на температурата (②) на ≀ за горещ поток въздух, ≀ за топъл поток въздух или ❄ за ефективно изсушаване на косата при постоянна щадяща температура.
4 Натиснете бутона за хладна струя (③) за хладен въздушен поток с цел фиксиране на прическата.

След употреба:

1 Изключете уреда и извадете щепсела от контакта.
2 Оставете уреда върху топлоустойчива повърхност, докато се охлади.
3 Махнете решетката за приток на въздух (①) от уреда, за да отстраните косите и праха.
↳ Завъртете решетката за приток на въздух обратно на часовниковата стрелка, за да я поставите отново на уреда.
↳ Завъртете решетката за приток на въздух по на часовниковата стрелка, за да я поставите отново на уреда.
↳ Приберете уреда на безопасно и сухо място без прах. Можете също да го окачите на халката за окачване (②).

3 Гаранция и сервиз

Ако се нуждаете от информация или имате проблем, посетете Интернет сайта на Philips на адрес www.philips.com или се обърнете към Центъра за обслужване на клиенти на Philips във вашата страна (телефонния му номер можете да намерите в международната гаранционна карта). Ако във вашата страна няма Център за обслужване на потребители, обърнете се към местния търговец на уреди на Philips.

Čeština

Gratulujeme k nákupu a vítáme Vás mezi uživateli výrobků společnosti Philips! Chcete-li využívat všech výhod podpory nabízené společností Philips, zaregistrujte svůj výrobek na stránkách www.philips.com/welcome.

1 Důležité informace

Před použitím tohoto přístroje si pečlivě přečtěte tuto uživatelskou příručku a uschovejte ji pro budoucí použití.

- VAROVÁNÍ: Nepoužívejte tento přístroj v blízkosti vody.
- Pokud je přístroj používán v koupelně, odpojte po použití jeho síťovou zástrčku ze zásuvky, neboť blízkost vody představuje riziko i v případě, že je přístroj vypnutý.
- VAROVÁNÍ: Nepoužívejte přístroj v blízkosti van, sprch, umyvadel nebo jiných nádob s vodou.
- Po použití přístroj vždy odpojte ze sítě.
- Pokud se přístroj přehřeje, automaticky se vypne. Odpojte přístroj a nechte ho několik minut vychladnout. Než přístroj znovu zapnete, přesvědčte se, že mřížky vstupu a výstupu vzduchu nejsou blokovány například prachem, vlasy apod.
- Pokud by byl poškozen napájecí kabel, musí jeho výměnu provést společnost Philips, autorizovaný servis společnosti Philips nebo obdobně kvalifikovaní pracovníci, aby se předešlo možnému nebezpečí.
- Děti od 8 let věku a osoby s omezenými fyzickými, smyslovými nebo duševními schopnostmi nebo nedostatkem zkušeností a znalostí mohou tento přístroj používat v případě, že jsou pod dohledem nebo byly poučeny o bezpečném používání přístroje a chápou rizika, která mohou hrozit. Děti si s přístrojem nesmí hrát. Čištění a uživatelskou údržbu nesmí provádět děti bez dozoru.
- Jako dodatečnou ochranu doporučujeme instalovat do elektrického obvodu koupelny proudový chránič. Jmenovitý zbytkový provozní proud tohoto proudového chrániče nesmí být vyšší než 30 mA. Více informací vám poskytne elektrikář.
- Nevkládejte kovové předměty do mřížek pro vstup a výstup vzduchu. Předejdete tak úrazu elektrickým proudem.
- Mřížky pro vstup vzduchu udržujte trvale volné.
- Před zapojením přístroje se ujistěte, zda napětí uvedené na přístroji odpovídá místnímu napětí.
- Nepoužívejte přístroj pro jiné účely než uvedené v této příručce.
- Přístroj nepoužívejte na umělé vlasy.
- Je-li přístroj připojen k napájení, nikdy jej neponechávejte bez dozoru.
- Nikdy nepoužívejte příslušenství nebo díly od jiných výrobců nebo takové, které nebyly doporučeny společností Philips. Použijete-li takové příslušenství nebo díly, pozbývá záruka platnosti.
- Nenavíjejte napájecí kabel okolo přístroje.
- Před uložením přístroje počkejte, až zcela vychladne.

Hladina hluku: Lc = 83 dB [A]

Elektromagnetická pole (EMP)

Tento přístroj Philips odpovídá všem platným normám a předpisům týkajícím se elektromagnetických polí.

Životní prostředí

Výrobek je navržen a vyroben z vysoce kvalitního materiálu a součástí, které lze recyklovat a znovu používat.
Pokud je výrobek označen tímto symbolem přeškrtnutého kontejneru, znamená to, že výrobek podléhá evropské směrnici 2012/19/EU.
Zjistěte si informace o místním systému sběru tříděného odpadu elektrických a elektronických výrobků.
Postupujte podle místních nařízení a nelikvidujte staré výrobky spolu s běžným komunálním odpadem. Správnou likvidací starého výrobku pomůžete předejít možným negativním dopadům na životní prostředí a lidské zdraví.

2 Vysušení vlasů

1 Zapojte zástrčku do zásuvky.
2 Nastavte přepínač proudu vzduchu (①) do polohy I pro jemný proud vzduchu a styling nebo do polohy II pro silný proudu vzduchu a rychlé vysušení.
3 Nastavte přepínač teploty (②) do polohy ≀ pro horký vzduch, ≀ pro teplý vzduch nebo ❄ pro efektivní vysušení vlasů pomocí konstantní šetrné teploty.
4 Stiskněte tlačítko Cool shot (③) pro chladný proud vzduchu vhodný pro zpevnění účesu.

Po použití:

1 Vypněte přístroj a odpojte jej ze sítě.
2 Položte jej na žáruvzdorný povrch, dokud nevychladne.
3 Sejměte z přístroje mřížku pro vstup vzduchu (①) a odstraňte vlasy a prach.
↳ Chcete-li vyjmout mřížku pro vstup vzduchu z přístroje, otočte s ní proti směru hodinových ručiček.
↳ Chcete-li mřížku pro vstup vzduchu znovu nasadit na přístroj, otočte s ní po směru hodinových ručiček.
↳ Skladujte ji na bezpečném, suchém a bezprašném místě. Přístroj můžete zavěsit za závěsnou smyčku (②).

3 Záruka a servis

Pokud byste měli jakýkoliv problém nebo pokud potřebujete nějakou informaci, navštivte webovou stránku společnosti Philips www.philips.com nebo kontaktujte střediско péče o zákazníky společnosti Philips ve vaší zemi (telefonní číslo najdete v letáčku s celosvětovou zárukou). Pokud se ve vaší zemi střediско péče o zákazníky společnosti Philips nenachází, obraťte se na místního prodejce výrobků Philips.

Eesti

Õnnitleme ostu puhul ja tervitame Philipsi poolt! Selleks, et teil Philipsi tootetoest kasu oleks, registreerige oma toode saidil www.philips.com/welcome.

1 Tähtis

Enne seadme kasutamist lugege seda kasutusjuhendit hoolikalt ja hoidke see edaspidiseks alles.

- HOIATUS: ärge kasutage seda seadet vee läheduses.
- Pärast seadme kasutamist vannitoas võtke pistik kohe pistikupesast välja, kuna vee lähedus kujutab endast ohtu ka väljalülitatud seadme korral.
- HOIATUS: ärge kasutage seda seadet vannide, duššide, basseinide või teiste vettsisaldavate anumate läheduses.
- Võtke seade alati pärast kasutamist vooluvõrgust välja.
- Ülekuumenemisel lülitub seade automaatselt välja. Lülitage seade vooluvõrgust välja ja laske mõned minutid jahtuda. Enne kui lülitate seadme uuesti sisse, kontrollige, ega õhuavad pole ebemete, juuste vms ummistunud.
- Kui toitejuhe on rikutud, siis ohtlike olukordade vältimiseks tuleb lasta toitejuhe vahetada Philipsis, Philipsi volitatud hoolduskeskuses või samasugust kvalifikatsiooni omaval isikul.
- Seda seadet võivad kasutada lapsed alates 8. eluaastast ning füüsiliste puuete ja vaimuhäiretega isikud või isikud, kellel puuduvad kogemused ja teadmised, kui neid valvatakse või neile on antud juhendid seadme ohutu kasutamise kohta ja nad mõistavad sellega seotud ohte. Lapsed ei tohi seadmega mängida. Lapsed ei tohi seadet ilma järelevalveta puhastada ega hooldada.
- Täiendavaks kaitseks soovitame vannitoa elektrisüsteemi paigaldada rikkevoolukaitsme (RCD). Rikkevoolukaitsme (RCD) rakendusvool ei tohi ületada 30 mA. Küsige elektrikult nõu.
- Elektrilöögi ärahoidmiseks ärge sisestage õhuava vahelt seadmesse metallesemeid.
- Ärge kunagi katke õhuavasid kinni.
- Enne seadme sisselülitamist kontrollige, kas seadmele märgitud pinge vastab kohaliku elektrivõrgu pingele.
- Ärge kasutage seadet muuks, kui selles kasutusjuhendis kirjeldatud otstarbeks.
- Ärge rakendage seadet kunstjuustel.
- Ärge jätke kunagi elektrivõrku ühendatud seadet järelevalveta.
- Ärge kunagi kasutage teiste tootjate poolt tehtud tarvikuid või osi, mida Philips ei ole eriliselt soovitanud. Selliste tarvikute või osade kasutamisel kaotab garantii kehtivuse.
- Ärge kerige toitejuhet ümber seadme.
- Enne hoiukohta panekut laske seadmel täielikult maha jahtuda.

Müratase: Lc = 83 dB (A)

Elektromagnetilised väljad (EMF)

See Philipsi seade vastab kõikidele kokkupuudet elektromagnetiliste väljadega käsitlevatele kohaldatavatele standarditele ja õigusnormidele.

Keskkond

Teie toode on kavandatud ja toodetud kvaliteetsetest materjalidest ja osadest, mida on võimalik ringlusse võtta ning uuesti kasutada.
Kui toote kõige on kinnitatud selline läbikriipsutatud prügikasti sümbol, siis kehtib tootele Euroopa direktiiv 2012/19/EL.
Palun viige ennast kursi elektriliste ja elektroonilise toodete eraldi kogumist reguleerivate kohalike eeskirjadega.
Toimige oma kohalikele seadustele vastavalt ja ärge käidelge vanu tooteid koos olmeprügiga. Vana toote õige kõrvaldamine aitab vältida võimalikke negatiivseid tagajärgi keskkonnale ja inimeste tervisele.

2 Juuste kuivatamine

1 Sisestage pistik elektrivõrgu seinakontakti.
2 Õhmaks õhuvooks ja soengu kujundamiseks seadistage õhuvoo lüliti asendisse (①) kuni I , tugevaks õhuvooks ja kiireks kuivatamiseks aga asendisse II .
3 Valige temperatuurilüitiga (②) kuum õhuvoog ≀ , soe õhuvoog ≀ või juuste eriti tõhusaks kuivatamiseks sobiv temperatuur ❄ .
4 Jaheda õhuvoog soengu fikseerimiseks vajutage nuppu jaheda õhuvoo nuppu (③).

Pärast kasutamist

1 Lülitage seade välja ja eemaldage toitejuhe seinakontaktist.
2 Asetage see kuumusekindlale pinnale jahtuma.
3 Juukselkarvade ja tolmu eemaldamiseks võtke õhu sisevoolu ava rest (①) ära.
↳ Õhu sisselaskevõre seadme küljest eemaldamiseks pöörake seda vastupäeva.
↳ Õhu sisselaskevõre seadmele kinnitamiseks pöörake seda päripäeva.
↳ Hoiustage see ohutus ja kuivas tolmuvabas kohas. Selle võite ka riputusaasa (②) abil üles riputada.

3 Garantii ja hooldus

Kui vajate teavet või teil on mingi probleem, külastage palun Philipsi saiti www.philips.com või pöörduge oma nigi Philipsi klienditeeninduskeskusese (telefoninumbri leiate garantiilehelt). Kui teie riigis ei ole klienditeeninduskeskust, pöörduge Philipsi toodete kohaliku müügiesindaja poole.

Hrvatski

Čestitamo vam na kupnji i dobro došli u Philips! Kako biste u potpunosti iskoristili podršku koju nudi Philips, registrirajte svoj uređaj na adresi www.philips.com/welcome.

1 Važno

Prije korištenja aparata pažljivo pročitajte ovaj korisnički priručnik i spremite ga za buduće potrebe.

- UPOZORENJE: Ovaj aparat nemojte koristiti blizu vode.
- Kada aparat koristite u kupaonici, iskopčajte ga nakon korištenja jer blizina vode predstavlja opasnost, čak i kada je aparat isključen.
- UPOZORENJE: Aparat nemojte koristiti blizu kada, tuševa, umivaonika ili posuda s vodom.
- Aparat obavezno iskopčajte nakon korištenja.
- Ako se aparat pregrije, automatski će se isključiti. Isključite aparat te ga nekoliko minuta ostavite da se ohladi. Prije no što ponovo uključite aparat provjerite rešetke kako biste se uvjerili da nisu blokirane nakupinama prašine, kose itd.
- Ako je kabel za napajanje oštećen, mora ga zamijeniti tvrtka Philips, ovlašteni Philips servisni centar ili neka druga kvalificirana osoba kako bi se izbjegle opasne situacije.
- Ovaj aparat mogu koristiti djeca iznad 8 godina starosti i osobe sa smanjenim fizičkim ili mentalnim sposobnostima te osobe koje nemaju dovoljno iskustva i znanja, pod uvjetom da su pod nadzorom ili da su primili upute u vezi rukovanja aparatom na siguran način te razumiju moguće opasnosti. Djeca se ne smiju igrati aparatom. Ako nisu pod nadzorom, djeca ne smiju čistiti aparat ili ga održavati.
- Kao dodatnu zaštitu savjetujemo montiranje zaštitne strujne sklopke (RCD) u strujni krug koji opskrbljuje kupaonicu. Ta sklopka mora imati preostalu radnu električnu energiju koja ne prelazi 30 mA. Savjet zatražite od montažera.
- Nemojte umetati metalne predmete u rešetke za propuštanje zraka kako biste izbjegli opasnost od strujnog udara.
- Nikada ne blokirajte rešetke za propuštanje zraka.
- Prije no što priključite aparat provjerite odgovara li mrežni napon naveden na aparatu naponu lokalne električne mreže.
- Aparat koristite isključivo za svrhu opisanu u ovim uputama.
- Nemojte koristiti aparat na umjetnoj kosi.
- Dok je aparat priključen na napajanje, nikada ga nemojte ostavljati bez nadzora.
- Nikada nemojte koristiti dodatke ili dijelove drugih proizvođača ili proizvođača koje tvrtka Philips nije izričito preporučila. Ako koristite takve dodatke ili dijelove, vaše jamstvo prestaje vrijediti.
- Kabel za napajanje nemojte omotavati oko aparata.
- Prije pohrane pričekajte da se aparat ohladi.

Razina buke: Lc = 83 dB [A]

Elektromagnetska polja (EMF)

Ovaj aparat tvrtke Philips sukladan je svim primjenjivim standardima i propisima koji se tiču izloženosti elektromagnetskim poljima.

Okoliš

Proizvod je proizveden od vrlo kvalitetnih materijala i komponenti, pogodnih za recikliranje i ponovno korištenje.
kada je na proizvodu prikazan simbol prekrižene kante za otpad, znači da je proizvod obuhvaćen europskom direktivom 2012/19/EU.
Raspitajte se o lokalnim propisima o odlaganju električnih i elektroničkih proizvoda u zaseban otpad.
Pridržavajte se lokalnih propisa. Stare uređaje nemojte odlagati u obični kućanski otpad. Pravilnim odlaganjem starog proizvoda u otpad pridonosite sprječavanju potencijalno negativnih posljedica za okoliš i ljudsko zdravlje.

2 Sušenje kose

1 Umetnite utikač u utičnicu.
2 Podesite prekidač za protok zraka (①) na I za blago strujanje zraka i oblikovanje ili II za jako strujanje zraka i brzo sušenje.
3 Postavite prekidač za temperaturu (②) na ≀ za vrući zrak, ≀ za topli zrak ili ❄ za učinkovito sušenje kose pri stalnoj niskoj temperaturi.
4 Pritisnite gumb Cool shot (③) za hladan zrak koji će učvrstiti frizuru.

Nakon uporabe:

1 Isključite aparat i iskopčajte ga.
2 Stavite ga na površinu otpornu na toplinu dok se ne ohladi.
3 Rešetku za propuštanje zraka (①) odvojite od aparata kako biste uklonili dlake i prašinu.
↳ Okrenite rešetku za propuštanje zraka u smjeru suprotnom od smjera kazaljke na satu kako biste je skinuli s aparata.
↳ Okrenite rešetku za propuštanje zraka u smjeru kazaljke na satu kako biste je vratili na aparat.
↳ Čuvajte aparat na sigurnom i suhom mjestu gdje nema prašine. Možete ga i objesiti koristeći petlju za vješanje (②).

3 Jamstvo i servis

Ako su vam potrebne informacije ili imate problem, posjetite web-stranicu tvrtke Philips na www.philips.com ili se obratite Philips centru za korisničku podršku u svojoj državi (telefonski broj se nalazi u međunarodnom jamstvenom listu). Ako u vašoj državi ne postoji centar za potrošače, obratite se lokalnom prodavaču proizvoda tvrtke Philips.

Magyar

Köszönjük, hogy Philips terméket vásárolt, és üdvözöljük a Philips világában! A Philips által biztosított teljes körű támogatáshoz regisztrálja termékét a www.philips.com/welcome oldalon.

1 Fontos!

A készüléket első használata előtt figyelmesen olvassa el a felhasználói kézikönyvet, és őrizze meg későbbi használatra.

- FIGYELMEZTETÉS: Soha ne használja a készüléket víz közelében.
- Ha fürdőszobában használja a készüléket, használat után húzza ki a csatlakozódugót a fali aljzatból, mivel a víz még kikapcsolt készülék esetén is veszélyforrást jelent.
- FIGYELMEZTETÉS: Soha ne használja a készüléket fürdőkád, zuhanyzó, mosdókagyló, vagy egyéb folyadékkal teli edény közelében.
- Használat után mindig húzza ki dugót az aljzatból.
- Túlhevülés esetén a készülék automatikusan kikapcsol. Húzza ki a készülék csatlakozódugóját a fali aljzatból, és néhány percig hagyja hűlni. Mielőtt újra bekapcsolná a készüléket, ellenőrizze a szellőzőrácsot, hogy haj, szösz stb. nem akadályozza-e a levegő áramlását.
- Ha a hálózati kábel meghibásodott, a kockázatok elkerülése érdekében azt egy Philips szakszervizben, vagy hivatalos szakszervizben ki kell cserélni.
- A készüléket 8 éven felüli gyermekek, illetve csökkent fizikai, érzékelési vagy szellemi képességekkel rendelkező, vagy a készülék működtetésében járatlan személyek is használhatják, amennyiben ezt felügyelet mellett teszik, illetve ismerik a készülék biztonságos működtetésének módját és az azzal járó veszélyeket. Ne engedje, hogy gyermekek játsszanak a készülékkel. Gyermekek felügyelet nélkül nem tisztíthatják a készüléket és nem végezhetnek felhasználói karbantartást rajta.
- A még nagyobb védelem érdekében ajánlott egy hibaáram-védőkapcsoló (RCD) beépítése a fürdőszobát ellátó áramkörbe. Ez a kapcsoló max. 30 mA névleges hibaáramot nem lépheti túl. További tanácsot szakembertől kaphat.
- Az áramütés veszélyének elkerülése érdekében ne helyezzen fémtárgyat a levegőrácsokba.
- Soha ne fedje le a levegő bemeneti rácsot.
- Mielőtt csatlakoztatná a készüléket, ellenőrizze, hogy az azon feltüntetett feszültség megegyezik-e a helyi hálózati feszültséggel.
- Csak a kézikönyvben meghatározott rendeltetés szerint használja a készüléket.
- Ne használja a készüléket műhajhoz vagy parókához.
- Ha a készülék csatlakoztatva van a feszültséghez, soha ne hagyja azt felügyelet nélkül.
- Ne használjon más gyártótól származó, vagy a Philips által jóvá nem hagyott tartozékot vagy alkatrészt. Ellenkező esetben a garancia érvényét veszti.
- Ne tekerje a hálózati csatlakozó kábelt a készülék köré.
- Mielőtt eltenné, várja meg, amíg a készülék lehűl.

Zajszint: Lc=83 dB [A]

Elektromágneses mezők (EMF)

Ez a Philips készülék az elektromágneses terekre érvényes összes vonatkozó szabványnak és előírásnak megfelel.

Környezetvédelem

Ez a termék kiváló minőségű anyagok és alkatrészek felhasználásával készült, amelyek újrahasznosíthatók és újra felhasználhatók.
A termékhez kapcsolódó áthúzott kerekes kuka szimbólum azt jelenti, hogy a termékre vonatkozik a 2012/19/EU európai irányelv.
Tájékozódjon az elektromos és elektronikus termékek szelektív hulladékként történő gyűjtésének helyi feltételeiről.
Cselekedjen a helyi szabályozásoknak megfelelően, és a kiselejtezett készülékeket gyűjtse elkülönítve a lakossági hulladéktól. Az elhasznált termék megfelelő hulladékkezelése segítséget nyújt a környezettel és az emberi egészséggel kapcsolatos esetleges negatív következmények megelőzésében.

2 Hajszárítás

1 Csatlakoztassa a dugaszt a tápcsatlakozó aljzatba.
2 Állítsa a légáramkapcsolót (①) I helyzetbe gyenge légáramhoz és formázáshoz, vagy II helyzetbe erős légáramhoz és gyors szárításhoz.
3 Állítsa a hőmérséklet-kapcsolót (②) ≀ helyzetbe a forró légáramhoz, ≀ helyzetbe a meleg légáramhoz vagy ❄ helyzetbe a kíméletes hőmérsékleten történő hatékony hajszárításhoz.
4 A frizura rögzítéséhez szükséges hideg légáramhoz nyomja meg a hideglevegő fokozat gombot (③).

A használat követően:

1 Kapcsolja ki a készüléket, és a csatlakozódugót húzza ki a fali aljzatból.
2 Helyezze a készüléket egy hőálló felületre, amíg az ki nem hűl.
3 A hajszálak és a por eltávolításához nyissa ki a szellőzőrácsot (①).
↳ A szellőzőrácsot az óramutató járásával ellentétes irányba forgatva távolíthatja el a készülékről.
↳ A visszaszereléshez forgassa az óramutató járásával ellentétes irányba.
↳ A készüléket száraz és portól mentes helyen tárolja. A készülék az akasztóhurokra (②) függesztve is tárolható.

3 Jótállás és szerviz

Ha információra van szüksége vagy valamilyen probléma merül fel, látogasson el a Philips honlapjára (www.philips.com), vagy forduljon az adott országa Philips vevőszolgálatához (a telefonszámot megtalálja a világszerte érvényes garancialevélben). Ha országában nem működik ilyen vevőszolgálat, forduljon a Philips helyi szakkereskedőjéhez.

Қазақша

Сатып алғаныңыз құтты болсын және Philips компаниясына қош келдіңіз! Philips ұсынатын қолдауды толығымен пайдаланыңыз үшін, өнімдіңізді өгінізді www.philips.com/welcome бойынша тіркеуге отырғызыңыз.

1 Маңызды ақпарат

Құралды қолданар алдында осы пайдалануды нұсқаулығын мұқият оқып шығыңыз және болашақта анықтама ретінде пайдалану үшін сақтап қойыңыз.

- АБАЙЛАҢЫЗ! Бұл құралды судың жанында пайдаланбаңыз.
- Жуынатын бөлмеде пайдаланып болғаннан кейін, құралды розеткадан ажыратыңыз. Себебі, құралдың өшірілген күйінде де суға жақын орналасуы қауіпті болып есептеледі.
- АБАЙЛАҢЫЗ! Құралды ванна, душ, бассейн немесе сумен толтырылған басқа заттардың жанында қолданбаңыз.
- Пайдаланып болғаннан кейін, құралды тек көзінен ажыратыңыз.
- Қатты қызып кетсе, құрал автоматты түрде өшеді. Құралды ток өзінен ажыратып, бірнеше минут бойы суытыңыз. Құралды қайтадан тоққа қосар алдында, ауа торын тексеріп, оның мамықпен, шашпен немесе т.б. заттармен жабылып қалмағанын тексеріңіз.
- Қуат сымы зақымданған болса, қауіпті жағдай орын алмауы үшін, оны тек Philips компаниясында, Philips мақұлдаған қызмет орталығында немесе білікті мамандар ауыстыруы керек.
- Бақылау астында болса немесе құралды қауіпсіз түрде пайдалану туралы нұсқаулар алған болса және байланысты қауіптерді түсінсе, бұл құралды 8 және одан жоғары жастағы балалар және дене, сезу немесе ақыл-ой қабілеттері кем я болмаса тәжірибесі мен білімі жоқ адамдар пайдалана алады. Балалар құралмен ойнамауы керек. Балалар тазалауды және пайдаланушының күтуін бақылаусыз орындамауы керек.
- Қосымша қауіпсіздік үшін ваннаның электр жүйесіне қауіпсіздік мақсатында өшірілу құралын орнату ұсынылады. Бұл құралдың мөлшерленген жұмыс тогы 30 мА мәнінен аспауы керек. Орнатушымен кеңесіңіз.
- Электр тогы соқпауы үшін, ауа кіріп-шығатын торларға темір заттарды салмаңыз.
- Еш уақытта ауа кіріп-шығатын торларды бөгеменіз.
- Құралды өшірп, розеткадан ажыратыңыз.
- Оны абден суығанша жүгінуде төзімді бетке қойыңыз.
- Ауа кіретін торды (①) құралдан алып, шаш және шаңды алып тастаңыз.
↳ Ауа кіретін торды құралдан ажыратып алу үшін, оны сағат қарай бұраңыз.
↳ Ауа кіретін торды құралмен ажыратып алу үшін, оны сағат қарай бұраңыз.
↳ Құралды шаң жоқ, құрғақ және қауіпсіз жерде сақтаңыз. Оны ілмегімен (②) ілп қоюға да болады.
- Қатты қызып кетсе, құрал автоматты түрде өшеді. Құралды ток өзінен ажыратып, бірнеше минут бойы суытыңыз. Құралды қайтадан тоққа қосар алдында, ауа торын тексеріп, оның мамықпен, шашпен немесе т.б. заттармен жабылып қалмағанын тексеріңіз.
- Қуат сымы зақымданған болса, қауіпті жағдай орын алмауы үшін, оны тек Philips компаниясында, Philips мақұлдаған қызмет орталығында немесе білікті мамандар ауыстыруы керек.
- Бақылау астында болса немесе құралды қауіпсіз түрде пайдалану туралы нұсқаулар алған болса және байланысты қауіптерді түсінсе, бұл құралды 8 және одан жоғары жастағы балалар және дене, сезу немесе ақыл-ой қабілеттері кем я болмаса тәжірибесі мен білімі жоқ адамдар пайдалана алады. Балалар құралмен ойнамауы керек. Балалар тазалауды және пайдаланушының күтуін бақылаусыз орындамауы керек.
- Қосымша қауіпсіздік үшін ваннаның электр жүйесіне қауіпсіздік мақсатында өшірілу құралын орнату ұсынылады. Бұл құралдың мөлшерленген жұмыс тогы 30 мА мәнінен аспауы керек. Орнатушымен кеңесіңіз.
- Электр тогы соқпауы үшін, ауа кіріп-шығатын торларға темір заттарды салмаңыз.
- Еш уақытта ауа кіріп-шығатын торларды бөгеменіз.
- Құралды өшірп, розеткадан ажыратыңыз.
- Оны абден суығанша жүгінуде төзімді бетке қойыңыз.
- Ауа кіретін торды (①) құралдан алып, шаш және шаңды алып тастаңыз.
↳ Ауа кіретін торды құралмен ажыратып алу үшін, оны сағат қарай бұраңыз.
↳ Ауа кіретін торды құралмен ажыратып алу үшін, оны сағат қарай бұраңыз.
↳ Құралды шаң жоқ, құрғақ және қауіпсіз жерде сақтаңыз. Оны ілмегімен (②) ілп қоюға да болады.

Пайдаланғанын кейін:

1 Құралды өшіріп, розеткадан ажыратыңыз.
2 Оны абден суығанша жүгінуде төзімді бетке қойыңыз.
3 Ауа кіретін торды (①) құралдан алып, шаш және шаңды алып тастаңыз.
↳ Ауа кіретін торды құралмен ажыратып алу үшін, оны сағат қарай бұраңыз.
↳ Ауа кіретін торды құралмен ажыратып алу үшін, оны сағат қарай бұраңыз.
↳ Құралды шаң жоқ, құрғақ және қауіпсіз жерде сақтаңыз. Оны ілмегімен (②) ілп қоюға да болады.

2 Шашты кептіру

1 Штепсельдік ұшты розеткаға қосыңыз.
2 (①) ауа ағымы қосқышын жұмсақ ауа ағымы және сәндеу үшін I немесе қатты ауа ағымы және тез кептіру үшін II қалпына реттеңіз.
3 Температура қосқышын (②) ыстық ауа ағымы үшін ≀ күйіне, жылы ауа ағыны үшін ≀ күйіне немесе шашты тұрақты жайлы температурада кептіру үшін ❄ күйіне реттеңіз.
4 Салқын ауа ағымымен шашты сәндеу үшін «Салқын ауа жіберу» түймесін (③) басыңыз.

Пайдаланғаннан кейін:

1 Құралды өшіріп, розеткадан ажыратыңыз.
2 Оны абден суығанша жүгінуде төзімді бетке қойыңыз.
3 Ауа кіретін торды (①) құралдан алып, шаш және шаңды алып тастаңыз.
↳ Ауа кіретін торды құралмен ажыратып алу үшін, оны сағат қарай бұраңыз.
↳ Ауа кіретін торды құралмен ажыратып алу үшін, оны сағат қарай бұраңыз.
↳ Құралды

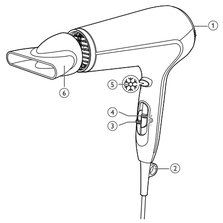

- BRĪDINĀJUMS! Nelietojiet ierīci vannu, dušu, izlietņu vai citu ar ūdeni pildītu trauku tuvumā.
- Pēc lietošanas vienmēr atvienojiet ierīci no sienas kontaktligzdas.
- Ja ierīce pārkarst, tā automātiski izslēdzas. Atvienojiet ierīci no elektrotīkla un ļaujiet tai dažas minūtes atdzist. Pirms atkal ieslēdzat ierīci, pārbaudiet, vai gaisa plūsmas atveres nav aizsprostotas ar pūkām, matiem u.tml.
- Ja elektrības vads ir bojāts, lai izvairītos no bīstamām situācijām, jums tas jānomaina Philips pilnvarotā servisa centrā vai pie līdzīgi kvalificētam personām.
- Šo ierīci var izmantot bērni vecumā no 8 gadiem un personas ar ierobežotām fiziskajām, sensorajām vai garīgajām spējām vai bez pieredzes un zināšanām, ja tiek nodrošināta uzraudzība vai norādījumi par drošu ierīces lietošanu un panākta izpratne par iespējamo bīstamību. Bērni nedrīkst rotaļāties ar ierīci. Bērni nedrīkst tīrīt un apkopt ierīci bez uzraudzības.
- Papildu aizsardzībai iesakām uzstādīt elektriskās shēmas, kas pievada elektrību vannas istabā, Aizsardzības atslēgšanas ierīci (RCD). RCD ir jābūt nominālai darba strāvai, kas nepārsniedz 30mA. Sazinieties ar savu uzstādītāju.
- Neievietojiet metāla priekšmetus gaisa iepūlādes režģos, lai izvairītos no elektriskā strāvas trieciena.
- Nekādā gadījumā neaizsprostojiet gaisa plūsmas atveres.
- Pirms ierīces pievienošanas elektrotīklam pārliecinieties, ka uz ierīces norādītais spriegums atbilst elektrotīkla spriegumam jūsu mājā.
- Neizmantojiet ierīci citiem nolūkiem, kas nav aprakstīti šajā rokasgrāmatā.
- Nelietojiet ierīci mākslīgos matos.
- Nekādā gadījumā neatstājiet ierīcei bez uzraudzības, kad tā ir pievienota elektrotīklam.
- Nekad neizmantojiet citu ražotāju piederumus vai detaļas, kuras Philips nav īpaši ieteicis. Ja izmantojat šādus piederumus vai detaļas, garantija vairs nav spēkā.
- Netiniet elektrības vadu ap ierīci.
- Pirms novietojat ierīci glabāšanā, pagaidiet, līdz tā atdziest.

Trokšņa līmenis: Lc = 83 dB [A]

Elektromagnētiskie lauki (EMF)

Šī Philips ierīce atbilst visiem piemērojamiem standartiem un noteikumiem, kas attiecas uz elektromagnētisko lauku iedarbību.

Vides aizsardzība

Jūsu produkts ir konstruēts un izgatavots no augstas kvalitātes materiāliem un sastāvdaļām, kuras ir iespējams pārstrādāt un izmantot atkārtoti.
Ja uz produkta redzams pārsvītrotas atkritumu urnas simbols, tas nozīmē, ka uz šo produktu attiecas Eiropas Savienības direktīva 2012/19/ES.
Lūdzu, uzziniet par elektrisko un elektronisko produktu vietējo atsevišķo savākšanas sistēmu.
Lūdzu, rīkojieties atbilstoši vietējiem noteikumiem un neutilizējiet vecos produktus kopā ar parastajiem sadzīves atkritumiem. Pareiza jūsu vecā produkta utilizācija palīdz novērst potenciālo negatīvo ietekmi uz apkārtējo vidi un cilvēku veselību.

2 Izžāvējiet matus

1 Ievietojiet kontaktdakšu elektrības kontaktligzdā.
2 Noregulējiet gaisa plūsmas slēdzi (①) uz I , lai iegūtu vieglu gaisa plūsmu un nedaudz iveidotu matu, vai II , lai iegūtu spēcīgu gaisa plūsmu un ātri izžāvētu matus.
3 Noregulējiet temperatūras slēdzi (④) uz , lai iegūtu karstu gaisa plūsmu, uz , lai iegūtu siltu gaisa plūsmu vai uz , lai efektīvi izžāvētu matus konstantā saudzīgā temperatūrā.
4 Nospiediet aukstā gaisa plūsmas pogu (⑤), lai iegūtu aukstu gaisa plūsmu frizūras nofiksēšanai.

Pēc lietošanas:

1 Izslēdziet ierīci un atvienojiet to no elektrotīkla.
2 Novietojet to uz karstumizturīgas virsmas, līdz tā atdziest.
3 Noņemiet ierīces gaisa iepūlādes restītes (①), lai iztīrītu matus un putekļus.
↳ Pagrieziet gaisa iepūlādes restīti pretēji pulksteņa virzienam, lai noņemtu no ierīces.
↳ Uzglabājiet to drošā un sausā vietā, kas pasargāta no putekļiem. Varat arī to pakārt aiz cilpiņas (②).

3 Garantija un apkalpošana

Ja ir nepieciešama informācija vai palīdzība, lūdzu, izmantojiet Philips tīmekļa vietni www.philips.com vai sazinieties ar Philips Klientu apkalpošanas centru savā valstī (tā tālruņa numurs atrodams pasaules garantijas brošūrā). Ja jūsu valstī nav Klientu apkalpošanas centra, grieznieties pie vietējā Philips izplatītāja.

Polski

Gratulujemy zakupu i witamy wśród klientów firmy Philips! Aby w pełni skorzystać z obsługi świadczonej przez firmę Philips, należy zarejestrować zakupiony produkt na stronie www.philips.com/welcome.

1 Ważne

Przed pierwszym użyciem urządzenia zapoznaj się dokładnie z niniejszą instrukcją obsługi i zachowaj ją na przyszłość.

- OSTRZEŻENIE: Nie korzystaj z urządzenia w pobliżu wody.
- Jeśli korzystasz z urządzenia w łazience, po zakończeniu stosowania wyjmij wtyczkę z gniazdka elektrycznego. Obecność wody stanowi zagrożenie nawet wtedy, gdy urządzenie jest wyłączone.
- OSTRZEŻENIE: Nie korzystaj z urządzenia w pobliżu wanny, prysznica, umywalki lub innych naczyń napełnionych wodą.
- Zawsze po zakończeniu korzystania z urządzenia wyjmij wtyczkę z gniazdka elektrycznego.
- Jeśli dojdzie do przegrzania urządzenia, wyłączy się ono automatycznie. Wyjmij wtyczkę urządzenia z gniazdka elektrycznego i poczekaj kilka minut, aż urządzenie ostygnie. Przed ponownym włączeniem urządzenia sprawdź, czy kratki nie są zatkane kłaczkami kurzu, włosami itp.
- Ze względów bezpieczeństwa wymianę uszkodzonego przewodu sieciowego zleć autoryzowanemu centrum serwisowemu firmy Philips lub odpowiednio wykwalifikowanej osobie.
- Urządzenie może być używane przez dzieci w wieku powyżej 8 lat oraz osoby z ograniczonymi zdolnościami fizycznymi, sensorycznymi lub umysłowymi, a także nieposiadające wiedzy lub doświadczenia w użytkowaniu tego typu urządzeń, pod warunkiem, że będą one nadzorowane lub zostaną poinstruowane na temat korzystania z tego urządzenia w bezpieczny sposób oraz zostaną poinformowane o potencjalnych zagrożeniach. Dzieci nie mogą bawić się urządzeniem. Dzieci chcące pomóc w czyszczeniu i obsłudze urządzenia zawsze powinny to robić pod nadzorem dorosłych.
- Jako dodatkowe zabezpieczenie zalecamy zainstalowanie w obwodzie elektrycznym, zasilającym gniazdka elektryczne w łazience, bezpiecznika różnicowo-prądowego (RCD). Wartość znamionowego prądu pomiarowego tego bezpiecznika nie może przekraczać 30 mA. Aby uzyskać więcej informacji, skontaktuj się z monterem.
- Aby uniknąć porażenia prądem, nie umieszczaj metalowych przedmiotów w kratkach nadmuchu powietrza.
- Nigdy nie blokuj kratek nadmuchu powietrza.
- Przed podłączeniem urządzenia upewnij się, że napięcie podane na urządzeniu jest zgodne z napięciem w domowej instalacji elektrycznej.
- Urządzenia używaj zgodnie z jego przeznaczeniem, opisanym w tej instrukcji obsługi.
- Nie używaj urządzenia na sztucznych włosach.
- Nigdy nie pozostawiaj bez nadzoru urządzenia podłączonego do zasilania.
- Nie korzystaj z akcesoriów ani części innych producentów, ani takich, których nie zaleca w wyraźny sposób firma Philips. Wykorzystanie tego typu akcesoriów lub części spowoduje unieważnienie gwarancji.
- Nie zawijaj przewodu sieciowego wokół urządzenia.
- Przed schowaniem urządzenia odczekaj, aż ostygnie.

Poziom hałasu: Lc = 83 dB [A]

Pola elektromagnetyczne (EMF)

To urządzenie firmy Philips spełnia wszystkie normy i jest zgodne z wszystkimi przepisami dotyczącymi narażenia na działanie pól elektromagnetycznych.

Środowisko

To urządzenie zostało zaprojektowane i wykonane z materiałów oraz komponentów wysokiej jakości, które nadają się do ponownego wykorzystania.
Jeśli produkt został opatrzony symbolem przekreślonego pojemnika na odpady, oznacza to, iż podlega on postanowieniom Dyrektywy Europejskiej 1902/19/WE.
Informacje na temat wydzielonych punktów składowania zużytych produktów elektrycznych i elektronicznych można uzyskać w miejscu zamieszkania.
Prosimy postępować zgodnie z wytycznymi miejscowych władz i nie wyrzucać tego typu urządzeń wraz z innymi odpadami pochodzącymi z gospodarstwa domowego. Prawidłowa utylizacja starych produktów pomaga zapobiegać zanieczyszczeniu środowiska naturalnego oraz utracie zdrowia.

2 Suszenie włosów

1 Podłącz wtyczkę przewodu zasilającego do gniazdka elektrycznego.
2 Ustaw przełącznik regulacji strumienia (②) w pozycji I , aby uzyskać delikatny strumień powietrza lub w pozycji II , aby uzyskać silny strumień powietrza i przyspieszyć suszenie.
3 Ustaw przełącznik temperatury (④) w pozycji , aby uzyskać strumień gorącego powietrza, , aby uzyskać strumień ciepłego powietrza lub , aby wysuszyć włosy powietrzem o stałej i łagodnej temperaturze.
4 Naciśnij przycisk zimnego nadmuchu (⑤), aby uzyskać chłodny strumień powietrza utrwalający fryzurę.

Po użyciu:

1 Wyłącz urządzenie i wyjmij jego wtyczkę z gniazdka elektrycznego.
2 Umieść je na odpornej na wysokie temperatury powierzchni i pozostaw do ostygnięcia.
3 Aby usunąć z urządzenia włosy i kurz, zdejmij kratkę wlotu powietrza (①).
↳ Aby zdjąć kratkę wlotu powietrza z urządzenia, przekręć ją w lewo.
↳ Aby ponownie założyć kratkę wlotu powietrza z urządzenia, przekręć ją w prawo.
↳ Przechowuj urządzenie w bezpiecznym i suchym miejscu, z dala od kurzu. Możesz też powiesić urządzenie za uchwyt do zawieszania (③).

3 Gwarancja i serwis

W razie jakichkolwiek pytań lub problemów prosimy odwiedzić naszą stronę internetową www.philips.com lub skontaktować się z lokalnym Centrum Obsługi Klienta firmy Philips (numer telefonu znajduje się w ulotce gwarancyjnej). Jeśli w Twoim kraju nie ma Centrum Obsługi Klienta, zwróć się o pomoc do sprzedawcy produktów firmy Philips.

Română

Felicitări pentru achiziție și bun venit la Philips! Pentru a beneficia pe deplin de asistența oferită de Philips, înregistrați-vă produsul la www.philips.com/welcome.

1 Important

Citiți cu atenție acest manual de utilizare înainte de a utiliza aparatul și păstrați-l pentru consultare ulterioară.

- AVERTISMENT: Nu utilizați acest aparat în apropierea apei.
- Când aparatul este utilizat în baie, scoateți-l din priză după utilizare deoarece apa reprezintă un risc chiar și când aparatul este oprit.
- AVERTISMENT: Nu utilizați acest aparat în apropierea căzilor, dușurilor, bazinelor sau altor recipiente cu apă.
- Scoateți întotdeauna aparatul din priză după utilizare.
- Aparatul se oprește automat în cazul supraîncălzirii. Scoateți aparatul din priză și lăsați-l să se răcească pentru câteva minute. Înainte de a porni aparatul din nou, verificați grilajul pentru a vă asigura că nu este blocat cu puf, păr etc.
- În cazul în care cablul de alimentare este deteriorat, acesta trebuie înlocuit întotdeauna de Philips, de un centru de service autorizat de Philips sau de personal calificat în domeniu, pentru a evita orice accident.
- Acest aparat poate fi utilizat de către copii începând de la vârsta de 8 ani și persoane care au capacități fizice, mentale sau senzoriale reduse sau sunt lipsite de experiență și cunoștințe, dacă sunt supravegheate sau au fost instruite cu privire la utilizarea în condiții de siguranță a aparatului și înțeleg pericolele pe care le prezintă. Copii nu trebuie să se joace cu aparatul. Curățarea și întreținerea de către utilizator nu trebuie realizate de către copii nesupravegheați.
- Pentru o protecție suplimentară, vă sfătuim să instalați un dispozitiv pentru curent rezidual (RCD) în circuitul electric care alimentează baia. Acest RCD trebuie să acționeze la o intensitate reziduală maximă de 30 mA. Cereți sfatul instalatorului.
- Nu introduceți obiecte metalice în grilajele pentru aer, pentru a evita electrocutarea.
- Nu blocați niciodată grilajul pentru aer.
- Înainte de a conecta aparatul, asigurați-vă că tensiunea indicată pe aparat corespunde tensiunii rețelei locale.
- Nu utilizați aparatul pentru alt scop decât cel descris în acest manual.
- Nu utilizați aparatul pe păr artificial.
- Nu lăsați niciodată aparatul nesupravegheat când este conectat la sursa de alimentare.
- Nu utilizați niciodată accesorii sau componente de la alți producători sau nerecomandate explicit de Philips. Dacă utilizați aceste accesorii sau componente, garanția se anulează.
- Nu înfășurați cablul de alimentare în jurul aparatului.
- Înainte de a depozita aparatul, așteptați să se răcească.

Nivel de zgomot: Lc = 83 dB [A]

Câmpuri electromagnetice (EMF)

Acest aparat Philips respectă toate standardele și reglementările aplicabile privind expunerea la câmpuri electromagnetice.

Mediu

Produsul dumneavoastră este proiectat și fabricat din materiale și componente de înaltă calitate, care pot fi reciclate și reutilizate.
Când simbolul reprezentând un coș de gunoi cu roți tăiat
Înseoțește un produs, înseamnă că produsul face obiectul Directivei europene 2012/19/UE.
Vă rugăm să vă informați despre sistemul separat de colectare pentru produse electrice și electronice.
Vă rugăm să acționați în concordanță cu regulile dumneavoastră locale și nu evacuați produsele vechi împreună cu deșeurile menajere obișnuite. Evacuarea corectă a produsului dvs. vechi ajută la prevenirea consecințelor potențial negative asupra mediului și sănătății omului.

2 Uscați-vă părul

1 Conectați ștecherul la o priză de alimentare.
2 Reglați comutatorul pentru jet de aer (②) la I pentru jet de aer delicat și coafare ușoară, sau la pentru II jet de aer puternic și uscare rapidă.
3 Reglați comutatorul pentru temperatură (④) la pentru flux de aer fierbinte, la pentru flux de aer cald sau la pentru uscarea eficientă a părului dvs. la o temperatură delicată constantă.
4 Apăsați butonul pentru jet de aer rece (⑤) pentru un flux de aer rece care să vă fixeze coafura.

După utilizare:

1 Opriți aparatul și scoateți ștecherul din priză.
2 Așezați-l pe o suprafață termorezistentă până la răcire.
3 Scoateți grilajul de admisie a aerului (①) de pe aparat, pentru a elimina firele de păr și praful.
↳ Rotiți grilajul de admisie a aerului în sens antiorar pentru a-l scoate de pe aparat.
↳ Rotiți grilajul de admisie a aerului în sens orar pentru a-l reatașa la aparat.
↳ Depozitați-l într-un loc sigur și uscat, fără praf. De asemenea, îl puteți suspenda de agățătoare (③).

3 Garanție și service

Dacă aveți nevoie de informații sau întâmpinați probleme, vizitați site-ul Web Philips la adresa www.philips.com sau contactați centrul local de asistență pentru clienți Philips (numărul de telefon îl puteți găsi în certificatul de garanție universal). Dacă în țara dvs. nu există niciun centru de asistență pentru clienți, contactați distribuitorul Philips local.

Русский

Поздравляем с покупкой и приветствуем вас в клубе Philips! Чтобы воспользоваться всеми преимуществами поддержки Philips, зарегистрируйте приобретенное устройство на сайте www.philips.com/welcome.

1 Важная информация

Перед использованием прибора внимательно ознакомьтесь с руководством пользователя и сохраните его для дальнейшего использования в качестве справочного материала.

- ВНИМАНИЕ! Не используйте прибор вблизи воды.
- Выньте вилку шнура питания прибора из розетки электросети после использования прибора в ванной комнате. Близость воды представляет риск, даже если прибор выключен.
- ВНИМАНИЕ! Не используйте прибор в ванной, душе, бассейне или других помещениях с повышенной влажностью.
- После завершения работы отключите прибор от розетки электросети.
- Прибор автоматически отключается при перегреве. Выключите прибор и дайте ему остыть в течение нескольких минут. Перед повторным включением прибора убедитесь, что решетка не засорена пылью, волосами и т.п.
- В случае повреждения сетевого шнура его необходимо заменить. Чтобы обеспечить безопасную эксплуатацию прибора, заменяйте шнур только в авторизованном сервисном центре Philips или в сервисном центре с персоналом высокой квалификации.
- Данным прибором могут пользоваться дети старше 8 лет и лица с ограниченными интеллектуальными или физическими возможностями, а также лица с недостаточным опытом и знаниями под присмотром других лиц или после инструктирования о безопасном использовании прибора и потенциальных опасностях. Не позволяйте детям играть с прибором. Дети могут осуществлять очистку и уход за прибором только под присмотром взрослых.
- Для обеспечения дополнительной защиты рекомендуется установить ограничитель остаточного тока (RCD), предназначенный для электропитания ванной комнаты. Номинальный остаточный рабочий ток не должен превышать 30 мА. Посоветуйтесь с электриком, выполняющим электромонтаж.
- Во избежание поражения электрическим током не просовывайте металлические предметы через вентиляционную решетку прибора.
- Никогда не блокируйте вентиляционные решетки.
- Перед подключением прибора убедитесь, что указанное на нем напряжение соответствует напряжению местной электросети.
- Не используйте прибор для целей, отличных от описанных в данном руководстве.
- Не используйте прибор для искусственных волос.
- Не оставляйте включенный в сеть прибор без присмотра.
- Запрещается пользоваться какими-либо аксессуарами или деталями других производителей, не имеющих специальной рекомендации Philips. При использовании таких аксессуаров и деталей гарантийные обязательства теряют силу.
- Не обматывайте сетевой шнур вокруг прибора.
- Прежде чем убрать прибор, дайте ему остыть.

Уровень шума: Lc = 83 дБ [A]

Электромагнитные поля (ЭМП)

Этот прибор Philips соответствует всем применимым стандартам и нормам по воздействию электромагнитных полей.

Защита окружающей среды

Изделие разработано и изготовлено с применением высококачественных деталей и компонентов, которые подлежат переработке и повторному использованию.
Если изделие маркировано значком с изображением перечеркнутого мусорного бака, это означает, что оно соответствует директиве Европейского Парламента 2012/19/ЕЦ.
Узнайте о раздельной утилизации электротехнических и электронных изделий согласно местному законодательству.
Действуйте в соответствии с местными правилами и не выбрасывайте отработавшее изделие вместе с бытовыми отходами. Правильная утилизация отработавшего изделия поможет предотвратить возможные негативные последствия для окружающей среды и здоровья человека.

2 Сушка волос

1 Вставьте вилку в розетку электросети.
2 Установите переключатель интенсивности воздушного потока (②) в положение I , чтобы включить мягкий воздушный поток, или в положение II , чтобы включить сильный поток воздуха для быстрой сушки волос.
3 С помощью переключателя температурного режима (④) выберите для включения горячего воздушного потока, — для теплого воздушного потока или для сушки при щадящей температуре.
4 Нажмите кнопку включения холодного обдува (⑤), чтобы закрепить форму прически с помощью потока холодного воздуха.

После завершения работы

1 Выключите прибор и отключите его от электросети.
2 Положите прибор на термостойкую поверхность для остывания.
3 Снимите с прибора вентиляционную решетку (①), чтобы удалить волосы и пыль.
↳ Чтобы снять с прибора вентиляционную решетку, поверните ее против часовой стрелки.
↳ Чтобы установить вентиляционную решетку на прибор, поверните ее по часовой стрелке.
↳ Храните прибор в безопасном и сухом месте, защищенном от пыли. Также можно подвесить прибор за специальную петлю (③).

3 Гарантия и обслуживание

При возникновении проблемы, при необходимости получения сервисного обслуживания или информации зайдите на веб-сайт компании Philips www.philips.com или обратитесь в Центр поддержки покупателей в вашей стране (номер телефона центра указан на гарантийном талоне). Если в вашей стране нет центра поддержки покупателей Philips, обратитесь по месту приобретения изделия.

Slovensky

Blahoželáme Vám ku kúpe a vítame Vás medzi používateľmi produktov spoločnosti Philips. Ak chcete naplno využiť podporu ponúkanú spoločnosťou Philips, zaregistrujte svoj produkt na lokalite www.philips.com/welcome.

1 Dôležité

Pred použitím zariadenia si pozorne prečítajte tento návod na použitie a ponechajte si ho pre prípad potreby v budúcnosti.

- VAROVANIE: Nepoužívajte zariadenie v blízkosti vody.
- Ak zariadenie používate v kúpeľni, hneď po použití ho odpojte zo siete, pretože voda v jeho blízkosti predstavuje nebezpečenstvo, aj keď je zariadenie vypnuté.
- VAROVANIE: Toto zariadenie nepoužívajte v blízkosti vaní, sprch, umývadiel ani iných nádob obsahujúcich vodu.
- Po použití vždy odpojte zariadenie zo siete.
- Ak sa zariadenie prehreje, automaticky sa vypne. Odpojte zariadenie zo siete a nechajte ho niekoľko minút vychladnúť. Pred opätovným zapnutím zariadenia skontrolujte, či nie sú mriežky upchaté chuchvalcami prachu, vlasmi a pod.
- V prípade poškodenia elektrického kábla je potrebné si ho dať vymeniť v spoločnosti Philips, servisnom stredisku spoločnosti Philips alebo u podobne kvalifikovaných osôb, aby sa predišlo možným rizikám.
- Toto zariadenie môžu používať deti staršie ako 8 rokov a osoby, ktoré majú obmedzené telesné, zmyslové alebo mentálne schopnosti alebo nemajú dostatok skúseností a znalostí, pokiaľ sú pod dozorom alebo im bolo vysvetlené bezpečné používanie tohto zariadenia a za predpokladu, že rozumejú príslušným rizikám. Deti sa nesmú hrať s týmto zariadením. Deti by bez dozoru nesmú čistiť ani udržiavať toto zariadenie.
- Ak chcete zabezpečiť zvýšenú ochranu, odporúčame vám namontovať do elektrického obvodu, ktorý privádza elektrickú energiu do kúpeľne, zariadenie zvyškového prúdu (RCD). Toto zariadenie RCD nesmie mať nominálny zostatkový prevádzkový prúd vyšší ako 30 mA. Požiadajte o radu inštalatéra.
- Do mriežok na vstup a výstup vzduchu nezasúvajte kovové objekty. Predídete tak zásahu elektrickým prúdom.
- Nikdy neblokujte mriežku na vstup vzduchu.
- Pred pripojením zariadenia sa presvedčte, či napätie udávané na zariadení zodpovedá napätiu v miestnej elektrickej sieti.
- Zariadenie nepoužívajte na iné účely, ako tie, ktoré sú opísané v tomto návode na použitie.
- Zariadenie nepoužívajte na úpravu umelých vlasov.
- Keď je zariadenia pripojené k elektrickej sieti, nikdy ho nenechávajte bez dozoru.
- Nikdy nepoužívajte príslušenstvo ani súčiastky od iných výrobcov ani príslušenstvo, ktoré spoločnosť Philips výslovne neodporučila. Ak takéto príslušenstvo alebo súčiastky použijete, záruka stráca platnosť.
- Sieťový kábel nenavíjajte okolo zariadenia.
- Predtým, ako zariadenie odložíte, nechajte ho vychladnúť.

Deklarovaná hodnota emisie hluku je 83 dB(A), čo predstavuje hladinu A akustického výkonu vzhľadom na referenčný akustický výkon 1 pW.

Elektromagnetické pole (EMF)

Tento spotrebič značky Philips vyhovuje všetkým príslušným normám a smerniciam týkajúcim sa vystavenia elektromagnetickým poliam.

Životné prostredie

Pri navrhovaní a výrobe produktu sa použili vysokokvalitné materiály a súčasti, ktoré možno recyklovať a znova využiť.
Keď sa na produkte nachádza symbol prečiarknutého koša s kolieskami, znamená to, že sa na daný produkt vzťahuje Európska smernica 2012/19/EÚ.
Informujte sa o miestnom systéme separovaného zberu elektrických a elektronických zariadení.
Dodržiavajte miestne predpisy a nevyhadzujte použité zariadenia do bežného domového odpadu. Správnou likvidáciou použitého zariadenia pomôžete znižovať negatívne následky na životné prostredie a ľudské zdravie.

2 Sušenie vlasov

1 Pripojte zástrčku do sieťovej zásuvky.
2 Nastavením prepínača prúdu vzduchu (②) na stupeň I spustíte jemný prúd vzduchu na tvarovanie účesu. Nastavenie na stupeň II zapne silný prúd vzduchu a umožní rýchle sušenie.
3 Prepínač teploty (④) nastavte na stupeň , ak chcete použiť horúci prúd vzduchu, na stupeň , ak chcete použiť teplý prúd vzduchu, alebo na stupeň , ak chcete účinne sušiť vlasy pri stálej teplote šetrnej k vlasom.
4 Stlačením tlačidla dávky studeného vzduchu Cool Shot (⑤) zapnete prúd studeného vzduchu, ktorý zafixuje Váš účes.

Po použití:

1 Vypnite zariadenie a odpojte ho zo siete.
2 Umiestnite ju na teplovzdornú podkladá a počkajte, kým vychladne.
3 Zložte mriežku na vstup vzduchu (①) zo zariadenia a odstráňte vlasy a prach.
↳ Ak chcete mriežku na vstup vzduchu zložiť zo zariadenia, otočte ju proti smeru pohybu hodinových ručičiek.
↳ Ak chcete mriežku na vstup vzduchu znovu pripojiť k zariadeniu, otočte ju v smere pohybu hodinových ručičiek.
↳ Zariadenie skladujte na bezpečnom, suchom a bezprašnom mieste. Môžete ho tiež zavesiť za očko na zavesenie (③).

3 Záruka a servis

Ak potrebujete informácie alebo ak sa vyskytne problém, navštívte webovú lokalitu spoločnosti Philips na adrese www.philips.com alebo kontaktujte Stredisko starostlivosti o zákazníka spoločnosti Philips vo vašej krajine (telefónne číslo na toto stredisko nájdete v medzinárodnom záručnom liste). Ak sa vo Vašej krajine toto stredisko nenachádza, obráťte sa na miestneho predajcu výrobkov Philips.

Slovenščina

Čestitamo vam ob nakupu. Dobrodošli pri Philipsu! Da bi izkoristili vse prednosti Philipsove podpore, izdelek registrirajte na strani www.philips.com/welcome.

1 Pomembno

Pred uporabo aparata natančno preberite ta uporabniški priročnik in ga shranite za poznejšo uporabo.

- OPOZORILO: Aparata ne uporabljajte v bližini vode.
- Ko aparat uporabljate v kopalnici, ga po uporabi vedno izključite iz omrežja, ker neposredna bližina vode predstavlja nevarnost, četudi je aparat izkloplen.
- OPOZORILO: Aparata ne uporabljajte v bližini kadi, tušev, umivalnikov ali drugih posod z vodo.
- Po uporabi aparat vedno izklopite iz omrežne vtičnice.
- Če se aparat pregreje, se samodejno izklopi. Izključite aparat iz električnega omrežja in pustite, da se ohladi. Pred ponovnim vklopom aparata preverite, da zračne mreže niso zamašene s puhom, lasmi itd.
- Poškodovani omrežni kabel sme zamenjati le podjetje Philips, Philipsov pooblaščeni servis ali ustrezno usposobljeno osebje.
- Ta aparat lahko uporabljajo otroci od 8. leta starosti naprej in osebe z zmanjšanimi fizičnimi ali psihičnimi sposobnostmi ali s pomanjkljivimi izkušnjami in znanjem, če so prejele navodila glede varne uporabe aparata ali jih pri uporabi nadzoruje odgovorna oseba, ki jih opozori na morebitne nevarnosti. Otroci naj se ne igrajo z aparatom. Otroci aparata ne smejo čistiti in vzdrževati brez nadzora.
- Za dodatno zaščito vam svetujemo vgradnjo varnostnega tokovnega stikala (FID) v električni tokokrog kopalnice. Izklopni tok varnostnega tokokroga ne sme presegati 30 mA. Za nasvet se obrnite na električarja.
- V zračno mrežo ne vstavljajte kovinskih predmetov, da ne povzročite električnega šoka.
- Ne blokirajte zračnih mrež.
- Preden aparat priključite, preverite, ali na aparatu označena napetost ustreza napetosti lokalnega električnega omrežja.
- Aparat uporabljajte izključno v namene, ki so opisani v tem priročniku.
- Aparata ne uporabljajte na umetnih laseh.
- Ko je aparat priključen na napajanje, ga ne puščajte brez nadzora.
- Ne uporabljajte nastavkov ali delov drugih proizvajalcev, ki jih Philips izrecno ne priporoča. Uporaba takšnih nastavkov razveljavi garancijo.
- Omrežnega kabla ne navijajte okoli aparata.
- Preden aparat shranite, počakajte, da se ohladi.

Raven hrupa: Lc = 83 dB [A]

Elektromagnetna polja (EMF)

Ta Philipsov aparat ustreza vsem veljavnim standardom in predpisom glede izpostavljenosti elektromagnetnim poljem.

Okolje

Ta izdelek je narejen iz visokokakovostnih materialov in sestavnih delov, ki jih je mogoče reciklirati in uporabiti znova.
Če je izdelek opremljen s simbolom prečrtanega smetnjaka na kolesih, to pomeni, da je pri ravnanju s tem izdelkom treba upoštevati evropsko direktivo 2012/19/ES.
Poizvedite, kako je na vašem območju organizirano ločeno zbiranje odpadnih električnih in elektronskih izdelkov.
Ravnajte v skladu z lokalnimi predpisi. Izrabljenih izdelkov ne odlagajte med običajne gospodinjske odpadke. S pravilnim odlaganjem starih izdelkov pripomorete k preprečevanju morebitnih negativnih vplivov na okolje in človeško zdravje.

2 Sušenje las

1 Vtikač priključite na omrežno vtičnico.
2 Stikalo za zračni tok (②) za nežno sušenje in oblikovanje nastavite na položaj I ali na položaj II za močnejši zračni tok in hitro sušenje.
3 Stikalo za temperaturo (④) premaknite na za vroč zračni tok, na za topel zračni tok ali na za učinkovito sušenje las pri stalni negovalni temperaturi.
4 Za utrditev pričeske s hladnim zračnim tokom pritisnite gumb za hladen zračni tok (⑤).

Po uporabi:

1 Aparat izklopite in izključite.
2 Položite ga na površino, ki je odporna na vročino, da se ohladi.
3 Z aparata (①) odstranite zračno mrežo, da odstranite lase in prah.
↳ Zračno mrežo obrnite v levo, da jo snamete z aparata.
↳ Zračno mrežo obrnite v desno, da jo ponovno namestite na aparat.
↳ Aparat hranite na varnem in suhem mestu, kjer ni prahu. Shranite ga lahko tudi tako, da ga obesite za obešalno zanko (③).

3 Garancija in servis

Za informacije ali v primeru težav obiščite Philipsovo spletno stran na naslovu www.philips.com oziroma se obrnite na Philipsov center za pomoč uporabnikom v svoji državi (telefonsko številko najdete v mednarodnem garancijskem listu). Če v vaši državi takšnega centra ni, se obrnite na lokalnega Philipsovega prodajalca.

Srpski

Čestitamo na kupovini i dobrodošli u Philips! Da biste na najbolji način iskoristili podršku koju nudi kompanija Philips, registrujte svoj proizvod na adresi www.philips.com/welcome.

1 Važno

Pre upotrebe aparata pažljivo pročitajte ovo uputstvo i sačuvajte ga za buduću upotrebu.

- UPOZORENJE: Nemojte da koristite ovaj aparat u blizini vode.
- Ako koristite aparat u kupatilu, isključite ga iz struje nakon upotrebe jer blizina vode predstavlja rizik, čak i kad je aparat isključen.
- UPOZORENJE: Nemojte da koristite ovaj aparat u blizini kade, tuš kabine, umivaonika i posuda sa vodom.
- Nakon upotrebe aparat uvek isključite iz utičnice.
- Ako se aparat pregreje, automatski će se isključiti. Isključite aparat iz struje i ostavite ga da se hladi nekoliko minuta. Pre nego što ponovo uključite aparat proverite da rešetka nije blokirana prašinom, kosom itd.
- Ako je kabl za napajanje oštećen, uvek mora da ga zameni kompanija Philips, ovlašćeni Philips servisni centar ili na sličan način kvalifikovane osobe kako bi se izbegao rizik.
- Ovaj aparat mogu da koriste deca starija od 8 godina i osobe sa smanjenim fizičkim, senzornim ili mentalnim sposobnostima, ili nedostatkom iskustva i znanja, pod uslovom da su pod nadzorom ili da su dobile uputstva za bezbednu upotrebu aparata i da razumeju moguće opasnosti. Deca ne bi trebalo da se igraju aparatom. Deca ne bi trebalo da čiste aparat niti da ga održavaju bez nadzora.
- U cilju dodatne zaštite preporučujemo vam ugradnju automatskog osigurača na strujno kolo kupatila. Ovaj osigurač ne sme da ima radnu struju višu od 30 mA. Za savet se obratite stručnom licu.
- Da biste izbegli strujni udar, nemojte da stavljate metalne predmete u rešetku za propuštanje vazduha.
- Nikada nemojte da blokirate rešetke za propuštanje vazduha.
- Pre nego što povežete aparat uverite se da oznaka voltaže na aparatu odgovara voltaži u lokalnoj mreži.
- Aparat koristite isključivo u svrhu opisanu u ovom priručniku.
- Nemojte da koristite aparat na veštačkoj kosi.
- Kada je aparat povezan na napajanje, nikada ga nemojte ostavljati bez nadzora.
- Nikada nemojte da koristite dodatke niti delove drugih proizvođača koje kompanija Philips nije izričito preporučila. U slučaju upotrebe takvih dodataka ili delova, garancija prestaje da važi.
- Nemojte da namotavate kabl za napajanje oko aparata.
- Pre odlaganja sačekajte da se aparat ohladi.

Nivo buke: Lc = 83 dB [A]

Elektromagnetna polja (EMF)

Ovaj Philips aparat usklađen je sa svim primenjivim standardima i propisima u vezi sa elektromagnetnim poljima.

Čovekova okolina

Proizvod je projektovan i proizveden uz upotrebu visokokvalitetnih materijala i komponenti koje mogu da se recikliraju i ponovo upotrebe.
kada je ovaj simbol precrtane kante za otpatke na proizvodu, znači da je taj proizvod obuhvaćen Evropskom direktivom 2012/19/EU.
Informišite se o lokalnom sistemu za odvojeno prikupljanje električnih i elektronskih proizvoda.
Postupajte u skladu sa lokalnim propisima i nemojte da odlažete stare proizvode sa uobičajenim otpadom iz domaćinstva. Pravilnim odlaganjem starog proizvoda doprinosite sprečavanju potencijalno negativnih posledica po životnu sredinu i zdravlje ljudi.

2 Sušenje kose

1 Priključite utikač u zidnu utičnicu.
2 Podesite prekidač za protok vazduha (②) na I za slab mlaz vazduha i frizuranje ili II za jak mlaz vazduha i brzo sušenje.
3 Prekidač za temperaturu (④) postavite u položaj za vruć mlaz vazduha, za topao mlaz vazduha ili na za efikasno sušenje kose pri konstantnoj temperaturi koja neguje.
4 Pritisnite dugme Cool shot (⑤) za hladan mlaz vazduha da biste učvrstili frizuru.

Nakon upotrebe:

1 Isključite aparat i izvucite kabl iz utičnice.
2 Postavite ga na površinu koja je otporna na toplotu dok se ne ohladi.
3 Skinite usisnu rešetku za vazduh (①) sa aparata da biste uklonili dlake i prašinu.
↳ Okrenite usisnu rešetku za vazduh u suprotnom smeru od kazaljke na satu da biste je skinuli sa aparata.
↳ Okrenite usisnu rešetku za vazduh u smeru kazaljke na satu da biste je ponovo postavili na aparat.
↳ Odložite aparat na suvo i bezbedno mesto, bez prašine. Za odlaganje možete da upotrebite i petlju za kačenje (③).

3 Garancija i servis

Ukoliko su vam potrebne informacije ili imate problem, posetite Web stranicu kompanije Philips na adresi www.philips.com ili se obratite centru za korisničku podršku kompanije Philips

Register your product and get support at
www.philips.com/welcome

HP8605

EN	User manual	LV	Lietotāja rokasgrāmata
BG	Ръководство за потребителя	PL	Instrukcja obsługi
CS	Příručka pro uživatele	RO	Manual de utilizare
ET	Kasutusjuhend	RU	Руководство пользователя
HR	Korisnički priručnik	SK	Príručka užívateľa
HU	Felhasználói kézikönyv	SL	Uporabniški priročnik
KK	Қолданушының нұсқасы	SR	Korisnički priručnik
LT	Vartotojo vadovas	UK	Посібник користувача

PHILIPS

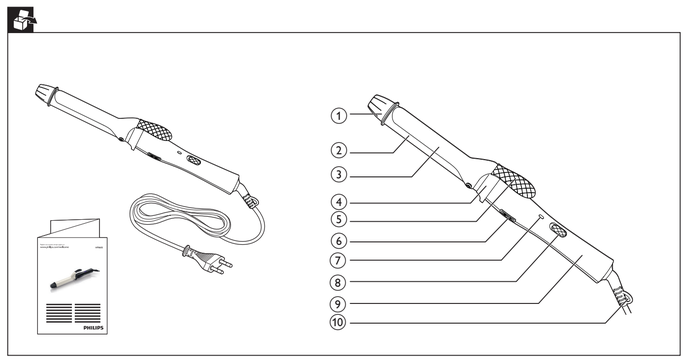

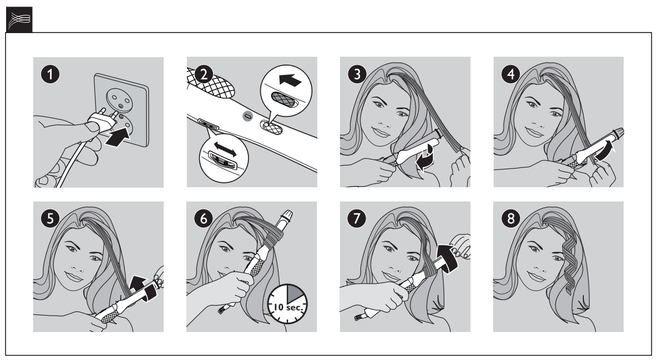

Specifications are subject to change without notice
© 2013 Koninklijke Philips N.V.
All rights reserved.

3140 035 33672

English

Congratulations on your purchase, and welcome to Philips! To fully benefit from the support that Philips offers, register your product at www.philips.com/welcome.

1 Introduction

CurlControl features 25mm barrel for natural looking curls, protective ceramic coating for a better caring, and 8 heat settings to suit your hair type. Create curls that are easy to manage, look natural and feel sexy without the dryness. We hope you will enjoy using your **CurlControl**.

2 Important

Read this user manual carefully before you use the appliance and keep it for future reference.

- WARNING: Do not use this appliance near water.
- When the appliance is used in a bathroom, unplug it after use since the proximity of water presents a risk, even when the appliance is switched off.
- WARNING: Do not use this appliance near bathtubs, showers, basins or other vessels containing water.
- Always unplug the appliance after use.
- If the mains cord is damaged, you must have it replaced by Philips, a service centre authorised by Philips or similarly qualified persons in order to avoid a hazard.
- This appliance can be used by children aged from 8 years and above and persons with reduced physical, sensory or mental capabilities or lack of experience and knowledge if they have been given supervision or instruction concerning use of the appliance in a safe way and understand the hazards involved. Children shall not play with the appliance. Cleaning and user maintenance shall not be made by children without supervision.
- Before you connect the appliance, ensure that the voltage indicated on the appliance corresponds to the local power voltage.
- Do not use the appliance for any other purpose than described in this manual.
- When the appliance is connected to the power, never leave it unattended.
- Never use any accessories or parts from other manufacturers or that Philips does not specifically recommend. If you use such accessories or parts, your guarantee becomes invalid.
- Do not wind the mains cord round the appliance.
- Wait until the appliance has cooled down before you store it.
- Pay full attention when using the appliance since it could be extremely hot. Only hold the handle as other parts are hot and avoid contact with the skin.
- Always place the appliance with the stand on a heat-resistant, stable flat surface. The hot barrel should never touch the surface or other flammable material.
- Avoid the mains cord from coming into contact with the hot parts of the appliance.
- Keep the appliance away from flammable objects and material when it is switched on.
- Never cover the appliance with anything (e.g. a towel or clothing) when it is hot.
- Only use the appliance on dry hair. Do not operate the appliance with wet hands.
- Keep the barrel clean and free of dust and styling products such as mousse, spray and gel. Never use the appliance in combination with styling products.
- The barrel has ceramic coating. This coating might slowly wear away over time. However, this does not affect the performance of the appliance.
- If the appliance is used on color-treated hair, the barrel may be stained. Before using it on artificial hair, always consult their distributor.
- Always return the appliance to a service centre authorized by Philips for examination or repair. Repair by unqualified people could result in an extremely hazardous situation for the user.
- Do not insert metal objects into openings to avoid electric shock.

Electromagnetic fields (EMF)

This Philips appliance complies with all applicable standards and regulations regarding exposure to electromagnetic fields.

Environment

Your product is designed and manufactured with high quality materials and components, which can be recycled and reused. When this crossed-out wheeled bin symbol is attached to a product it means the product is covered by the European Directive 2012/19/EU.
Please inform yourself about the local separate collection system for electrical and electronic products.
Please act according to your local rules and do not dispose of your old products with your normal household waste. The correct disposal of your old product will help prevent potential negative consequences for the environment and human health.

3 Curl your hair

Ensure that you select a temperature setting that is suitable for your hair. Always select a low setting when you use the curler for the first time.

Hair Type	Temperature Setting
Coarse, curly, hard-to-curl	Mid to High (setting 4-8)
Fine, medium-textured or softly straightened	Low to Mid (setting 1-5)
Pale, blonde, bleached or color-treated	Low (setting 1-3)

1 Connect the plug to a power supply socket.
2 Slide the on/off switch (⑧) to **I** to switch on the appliance.
↳ The power-on indicator (⑦) lights up and starts blinking.

Turn the rheostat wheel (⑥) to select your desired temperature setting as recommended in the table above.
↳ When the appliance is ready for use, the indicator (⑦) stops blinking.

3 Before you start curling, comb your hair and divide your hair into small sections. Press the lever(⑤) and place a section of hair between the barrel (①) and clip (③).
4 Close the clip (③) by releasing the lever (⑤) and slide the barrel (②) to the hair tip.
5 Hold the handle (⑨) of the curling iron, and then wind the section of hair round the barrel from tip to root by rotating the curler. You can also use the cool tip(⑩) as a support when you rotate the curler.
6 Hold the curling iron in the position for max. 10 seconds.

Note

- Do not pull at the curler when you unwind your hair, otherwise you would straighten the curl.

7 Unwind the section of hair until you can open the clip again with the lever.
8 Release the curled hair.
- To curl the rest of your hair, repeat steps 3 to 8.
- You may curl your hair both from inside out or from outside in as you like.

After use:
1 Switch off the appliance and unplug it.
2 Place it on the resting stand (④) until it cools down. It is highly recommended to place it on a heat-resistant surface.
3 Remove hairs and dust from the barrel and clip.
4 Clean the barrel and the clip with damp cloth.
5 Keep it in a safe and dry place, free of dust. You can also hang it with the hanging loop (⑩).

4 Guarantee and service

If you need information or if you have a problem, please visit the Philips website at www.philips.com or contact the Philips Customer Care Centre in your country. You can find the list of phone number in the worldwide guarantee leaflet. If there is no Consumer Care Centre in your country, please go to your local Philips dealer or contact the Service Department of Philips Domestic Appliances and Personal Care BV.

5 Troubleshooting

If problems should arise with your curler and you cannot solve them with the information below, please contact the nearest Philips service centre or the Philips Customer Care Centre in your country.

Problem	Cause	Solution
The appliance does not work at all.	The power socket to which the appliance has been connected may be broken.	Contact Philips customer care center in your local country or take the appliance to the nearest Philips service center for repair/ replacement.
	The mains cord of the appliance may be damaged.	If the mains cord is damaged, you must have it replaced by Philips, a service centre authorised by Philips or similarly qualified persons in order to avoid a hazard.

Български

Поздравяваме ви за покупката и добре дошли при Philips! За да се възползвате изцяло от предлагата от Philips поддръжка, регистрирайте изделието си на www.philips.com/welcome.

1 Въведение

Машата за къдрене CurlControl има 25-мм стебло за къдрици с естествен вид, защитно керамично покритие за по-добра грижа и 8 настройки за температура за различните типове коса. С нея е лесно да оформите къдрици, които изглеждат естествено и секси, без да пресушите косата си. Надяваме се да използвате с удоволствие машата **CurlControl**.

2 Важно

Преди да използвате уреда, прочетете внимателно това ръководство за потребителя и го запазете за справка в бъдеще.

- ПРЕДУПРЕЖДЕНИЕ: Не използвайте уреда близо до вода.
- Ако уредът се използва в банята, след употреба го изключвайте от контакта. Близостта до вода води до риск, дори когато уредът не работи.
- ПРЕДУПРЕЖДЕНИЕ: Не използвайте уреда близо до вани, душове, мивки или съдове с вода.
- След употреба винаги изключвайте уреда от контакта.
- С оглед предотвратяване на опасност, при повреда в захранващия кабел той трябва да бъде сменен от Philips, оторизиран от Philips сервиз или квалифициран техник.
- Този уред може да се използва от деца на възраст над 8 години и от хора с намалени физически възприятия или умствени недостатъци или без опит и познания, ако са инструктирани за безопасна употреба на уреда и са под наблюдение с цел гарантиране на безопасна употреба и ако са им разяснени евентуалните опасности. Не позволявайте на деца да си играят с уреда. Не позволявайте на деца да извършват почистване или поддръжка на уреда без надзор.
- Преди да включите уреда в контакта, проверете дали посоченото върху уреда напрежение отговаря на това на местната електрическа мрежа.
- Не използвайте уреда за цели, различни от указаното в това ръководство.
- Никога не оставяйте уреда без надзор, когато е включен в електрическата мрежа.
- Никога не използвайте аксесоари или части от други производители или такива, които не са специално препоръчвани от Philips. При използване на такива аксесоари или части вашата гаранция става невалидна.
- Не навивайте захранващия кабел около уреда.
- Изчакайте уреда да изстине, преди да го приберете.
- Уредът се нагорещява много, затова бъдете изключително внимателни при използването му. Хващайте уреда само за дръжката, тъй като другите части са горещи, и избягвайте контакт с кожата.
- Винаги поставяйте уреда с поставката върху топлоустойчива, стабилна и равна повърхност. Нагорещеното стебло никога не бива да докосва повърхността или други запалими материали.
- Пазете захранващия кабел от допир с горещите части на уреда.
- Когато уредът е включен, го дръжте далече от лесно запалими предмети и материали.
- Не покривайте уреда с каквото и да било (напр. кърпа или дреха), докато е горещ.
- Използвайте уреда само на суха коса. Не използвайте уреда с мокри ръце.
- Пазете стеблото на уреда чисто, без прах и стилизиращи продукти като пяна, лак или гел за коса. Никога не използвайте уреда в съчетание със стилизиращи продукти.
- Стеблото има керамично покритие. С течение на времето покритието може постепенно да се износи. Това обаче не влияе на работата на уреда.
- Ако уредът се използва върху боядисана коса, стеблото може да стане на петна. Преди да използвате уреда върху изкуствена коса, непременно се консултирайте с дистрибутора на косата.
- За проверка или ремонт носете уреда само в упълномощен от Philips сервиз. Ремонт, извършен от неквалифицирани лица, може да създаде изключително опасни ситуации за потребителя.
- За да избегнете токов удар, не пъхайте метални предмети в отворите.

Електромагнитни полета (EMF)

Този уред на Philips е в съответствие с нормативната уредба и всички действащи стандарти, свързани с излагането на електромагнитни излъчвания.

Околна среда

Продуктът е разработен и произведен от висококачествени материали и компоненти, които могат да бъдат рециклирани и използвани повторно.
Когато към изделието е прикачен задраскан символ на контейнер за отпадъци, това означава, че изделието отговаря на европейската директива 2012/19/ЕО.
Осведомете се относно местната система за разделно събиране на отпадъци за електрическите и електронните продукти.
Съобразявайте се с местните разпоредби и не изхвърляйте старите си продукти с обикновените битови отпадъци. Правилният начин на изхвърляне на старото изделие ще спомогне за отстраняването на потенциални отрицателни последствия за околната среда и човешкото здраве.

3 Кърдене на косата

Погрижете се да изберете температурна настройка, подходяща за вашата коса. При първото използване на машата за кърдене винаги избирайте ниска настройка.

Тип коса	Температурна настройка
Твърда, къдрава, трудна за кърдене	Средна до висока (настройка 4-8)
Фина, средно чуплива или леко изправена	Ниска до средна (настройка 1-5)
Светла, руса, изрусена или боядисана	Ниска (настройка 1-3)

1 Включете щепсела в контакта.
2 Преместете пльзгача за вкл./изкл. (⑧) на I, за да включите уреда.
↳ Индикаторът за захранване (⑦) свети и започва да мига.

Завъртете колелцето на реостата (⑥), за да изберете желаната температурна настройка, според препоръките в таблицата по-горе.
↳ Когато уредът е готов за използване, индикаторът (⑦) спира да мига.

3 Преди да започнете кърдането срешете косата си и я разделете на малки кичури. Натиснете лостчето (⑤) и поставете кичур коса между цилиндъра (①) и щипката (③).
4 Затворете щипката (③), като отпуснете лостчето (⑤), и плъзнете стеблото (②) до краищата на косата.
5 Хванете дръжката (⑨) на машата за кърдене и навийте кичура коса около стеблото от края до корена, като въртите машата. Също така можете да използвате студения край (⑩) като опора при завъртането на машата.
6 Задържте машата за кърдене в това положение най-много за 10 секунди.

Забележка

- Не дърпайте машата, когато развивате кичура, за да не изправите къдрицата.

7 Развивайте кичура коса, докато можете да отворите щипката с помощта на лостчето.
8 Освободете кичура.
- За да изправите останалата част от косата, повтаряйте стъпки от 3 до 8.
- Можете да навивате косата си отвътре навън или отвън навътре, както желаете.

След употреба:
1 Изключете уреда и извадете щепсела от контакта.
2 Оставете го върху подпората (④), докато се охлади. Силно препоръчително е да го оставите върху топлоустойчива повърхност.
3 Отстранете косите и праха от стеблото и щипката.
4 Почистете стеблото и щипката с влажна кърпа.
5 Приберете уреда на безопасно и сухо място без прах. Можете също да го окачите на халката за окачване (⑩).

4 Гаранция и сервиз

Ако се нуждаете информация или имате проблем, посетете уеб сайта на Philips на адрес www.philips.com или се обърнете към Центъра за обслужване на потребителите на Philips във вашата страна. Списъка с телефонни номера може да намерите в международната гаранционна карта. Ако във вашата страна няма Център за обслужване на потребители, обърнете се към местния търговец на уреди Philips или се свържете с Отдела за сервизно обслужване на битови уреди на Philips (Philips Domestic Appliances and Personal Care BV).

5 Отстраняване на неизправности

Ако възникнат проблеми с вашата маша за кърдене и не можете да ги разрешите с помощта на долните указания, обърнете се към най-близкия сервизен център на Philips или към Центъра за обслужване на потребители на Philips във вашата страна.

Проблем	Причина	Решение
Уредът не работи изобщо.	Контактът, в който е включен уредът, може да е повреден.	Свържете се с Центъра за обслужване на клиенти на Philips във вашата страна или занесете уреда в най-близкия сервиз на Philips за ремонт или замяна.
	Може да е повреден захранващият кабел на уреда.	С оглед предотвратяване на опасност, при повреда в захранващия кабел той трябва да бъде сменен от Philips, оторизиран от Philips сервиз или квалифициран техник.

Čeština

Gratulujeme k nákupu a vítáme Vás mezi uživateli výrobků společnosti Philips! Chcete-li využívat všech výhod podpory nabízené společností Philips, zaregistrujte svůj výrobek na stránkách www.philips.com/welcome.

1 Úvod

Kulma CurlControl s 25mm válcem snadno vytvoří přirozené lokny. Ochranný keramický povrch poskytuje lepší péči a 8 nastavení teplot vám jistě nabídne plno možností pro vaše vlasy. Vytvořte lokny, které se snadno udržují a vypadají přirozeně, a buďte sexy, aniž byste vlasy vysušeli. Doufáme, že pro vás používání kulmy **CurlControl** bude potěšením.

2 Důležité informace

Před použitím tohoto přístroje si pečlivě přečtěte tuto uživatelskou příručku a uschovejte ji pro budoucí použití.

- VAROVÁNÍ: Nepoužívejte tento přístroj v blízkosti vody.
- Pokud je přístroj používán v koupelně, odpojte po použití jeho síťovou zástrčku ze zásuvky, neboť blízkost vody představuje riziko i v případě, že je přístroj vypnutý.
- VAROVÁNÍ: Nepoužívejte přístroj v blízkosti van, sprch, umyvadel nebo jiných nádob s vodou.
- Po použití přístroj vždy odpojte ze sítě.
- Pokud by byl poškozen napájecí kabel, musí jeho výměnu provést společnost Philips, autorizovaný servis společnosti Philips nebo obdobně kvalifikovaní pracovníci, aby se předešlo možnému nebezpečí.
- Děti od 8 let věku a osoby s omezenými fyzickými, smyslovými nebo duševními schopnostmi nebo nedostatkem zkušeností a znalostí mohou tento přístroj používat v případě, že jsou pod dohledem nebo byly poučeny o bezpečném používání přístroje a chápou rizika, která mohou hrozit. Děti si s přístrojem nesmí hrát. Čištění a uživatelskou údržbu nesmí provádět děti bez dozoru.
- Před zapojením přístroje se ujistěte, zda napětí uvedené na přístroji odpovídá místnímu napětí.
- Nepoužívejte přístroj pro jiné účely než uvedené v této příručce.
- Je-li přístroj připojen k napájení, nikdy jej neponechávejte bez dozoru.
- Nikdy nepoužívejte příslušenství nebo díly od jiných výrobců nebo takové, které nebyly doporučeny společností Philips. Použijete-li takové příslušenství nebo díly, pozbývá záruka platnosti.
- Nenavíjejte napájecí kabel okolo přístroje.
- Před uložením přístroje počkejte, až zcela vychladne.
- Při použití přístroje vždy dávejte dobrý pozor, protože může být velmi horký. Držte jej pouze za rukojeť a zabraňte styku s pokožkou, protože jeho ostatní části jsou horké.
- Přístroj vždy ukládejte stojánkem na tepelně odolný, stabilní rovný povrch. Horký válec se nesmí dotýkat povrchu nebo jiného hořlavého materiálu.
- Zabraňte tomu, aby se horké díly přístroje dotknuly napájecího kabelu.
- Je-li přístroj zapnutý, uchovávejte jej mimo dosah hořlavých předmětů a materiálu.
- Je-li přístroj horký, nikdy jej ničím nezakrývejte (např. ručníkem nebo oblečením).
- Přístroj používejte pouze na suché vlasy. Nepoužívejte přístroj, pokud máte mokré ruce.
- Válec udržujte čistý a bez prachu a kadeřnických přípravků, jako jsou pěnové tužidlo, sprej či gel. Přístroj nepoužívejte v kombinaci s kadeřnickými přípravky.
- Válec má keramický povrch. Tento povrch se může postupně pomalu odírat. Tento jev však nemá žádný vliv na výkon přístroje.
- Pokud používáte přístroj na barvené vlasy, válec se může ušpinit. Před použitím na umělé vlasy se poraďte s jejich distributorem.
- Kontrolu nebo opravu přístroje svěřte vždy servisu společnosti Philips. Opravy provedené nekvalifikovanými osobami mohou být pro uživatele mimořádně nebezpečné.
- Nevkládejte kovové předměty do otvorů. Předejdete tak úrazu elektrickým proudem.

Elektromagnetická pole (EMP)

Tento přístroj Philips odpovídá všem platným normám a předpisům týkajícím se elektromagnetických polí.

Životní prostředí

Výrobek je navržen a vyroben z vysoce kvalitního materiálu a součástí, které lze recyklovat a znovu používat.
Pokud je výrobek označen tímto symbolem přeškrtnutého kontejneru, znamená to, že výrobek podléhá evropské směrnici 2012/19/EU.
Zjistěte si informace o místním systému sběru tříděného odpadu elektrických a elektronických výrobků.
Postupujte podle místních nařízení a nelikvidujte staré výrobky spolu s běžným komunálním odpadem. Správnou likvidací starého výrobku pomůžete předejít možným negativním dopadům na životní prostředí a lidské zdraví.

3 Vytvořte si lokny

Ujistěte se, že jste zvolili teplotu, která odpovídá vašemu typu vlasů. Při prvním použití kulmy vždy vyberte nízkou teplotu.

Typ vlasů	Nastavení teploty
Hrubé a kudrnaté vlasy, které jdou těžko zvlnit	Střední až vysoké (nastavení 4-8)
Jemné a normální vlasy, lehce narovnané	Nízké až střední (nastavení 1-5)
Světlé, plavé, odbarvené nebo barvené	Nízké (nastavení 1-3)

1 Zapojte zástrčku do zásuvky.
2 Posunutím vypínače (⑧) do polohy **I** přístroj zapnete.
↳ Kontrolka napájení (⑦) se rozsvítí a začne blikat.

Otáčením kolečka reostatu (⑥) vyberte požadovanou teplotu podle tabulky výše.
↳ Jakmile je přístroj připraven k použití, kontrolka (⑦) přestane blikat.

3 Než si začnete vlasy natáčet, rozčesejte je a rozdělte do malých pramínků. Stiskněte páčku (⑤) a umístěte pramen vlasů mezi válec (①) a raménko (③).
4 Uvolněním páčky (⑤) zavřete raménko (③) a posuňte válec (②) ke konečkům vlasů.
5 Podržte rukojeť (⑨) kulmy a natočte pramen vlasů okolo válce od konečků směrem ke kořínkům.
Také můžete použít chladný konec (⑩) jako podporu během otáčení s kulmou.
6 Přidržte kulmu v této pozici po dobu max. 10 sekund.

Poznámka

- Při odvíjení vlasů za kulmu netahejte, vlny by se mohly narovnat.

7 Pak pramen vlasů odvíjejte, dokud nebude možné opět stisknout páčku, a tím uvolnit raménko.
8 Vyjměte navíněné vlasy.
- Chcete-li vytvořit lokny i na ostatních vlasech, opakujte kroky 3 až 8.
- Lokny můžete vytvářet podle vlastních představ v obou směrech.

Po použití:
1 Vypněte přístroj a odpojte jej ze sítě.
2 Položte jej na odkládací stojánek (④), dokud nevychladne. Doporučujeme kulmu vždy odkládat na žáruvzdorné povrchy.
3 Z válce a raménka odstraňte vlasy a prach.
4 Válec a raménko očistěte vlhkým hadříkem.
5 Skladujte jej na bezpečném, suchém a bezprašném místě. Přístroj můžete zavěsit za závěsnou smyčku (⑩).

4 Záruka a servis

Pokud potřebujete informace nebo pokud dojde k potížím, navštivte web společnosti Philips www.philips.com nebo se obraťte na středisko péče o zákazníky společnosti Philips ve vaší zemi. Úplný seznam telefonních čísel najdete v záručním listu s celosvětovou platností. Pokud ve vaší zemi středisko péče o zákazníky není, navštivte místního prodejce výrobků Philips nebo se obraťte na oddělení služeb společnosti Philips Domestic Appliances and Personal Care BV.

5 Řešení problémů

Pokud by se během používání kulmy vyskytly jakékoli problémy, které byste nedokázali vyřešit na základě níže uvedených informací, kontaktujte nejbližší servisní středisko společnosti Philips nebo středisko péče o zákazníky společnosti Philips ve své zemi.

Problém	Příčina	Řešení
Přístroj vůbec nefunguje.	Zásuvka, ke které je přístroj připojen, není pravděpodobně pod proudem.	Kontaktujte centrum zákaznické péče společnosti Philips ve vaší zemi nebo vezměte zařízení do nejbližšího autorizovaného servisu společnosti Philips na opravu nebo výměnu.
	Mohlo dojít k poškození sítové šňůry.	Pokud by byl poškozen napájecí kabel, musí jeho výměnu provést společnost Philips, autorizovaný servis společnosti Philips nebo obdobně kvalifikovaní pracovníci, aby se předešlo možnému nebezpečí.

Eesti

Õnnitleme ostu puhul ja tervitame Philipsi poolt! Selleks, et teil Philipsi tootetoest kasu oleks, registreerige oma toode saidil www.philips.com/welcome.

1 Tutvustus

CurlControli koolutajal on 25 mm rullik loomulike lokkide tegemiseks, kaitsev keraamiline kate juuste paremaks hooldamiseks ning 8 kuumuseseadet, et leida ija juukselõdvi jaoks sobiv. Tehke endale lokid, mille eest on kerge hoolitseda, mis näevad loomulikud välja ja on seksikad, ilma et lokkide tegemine neid kuivaks muudaks. Loodetavasti naudite meie koolutaja **CurlControl** kasutamist.

2 Tähtis

Enne seadme kasutamist lugege seda kasutusjuhendit hoolikalt ja hoidke see edaspidiseks alles.

- HOIATUS: ärge kasutage seda seadet vee läheduses.
- Pärast seadme kasutamist vannitoas võtke pistik kohe pistikupesast välja, kuna vee lähedus kujutab endast ohtu ka väljalülitatud seadme korral.
- HOIATUS: ärge kasutage seda seadet vannide, duššide, basseinide või teiste vettsisaldavate anumate läheduses.
- Võtke seade alati pärast kasutamist vooluvõrgust välja.
- Kui toitejuhe on rikutud, siis ohtlike olukordade vältimiseks tuleb lasta toitejuhe vahetada Philipsis, Philipsi volitatud hoolduskeskuses või samasugust kvalifikatsiooni omaval isikul.
- Seda seadet võivad kasutada lapsed alates 8. eluaastast ning füüsiliste puuete ja vaimuhäiretega isikud või isikud, kellel puuduvad kogemused ja teadmised, kui neid valvatakse või neile on antud juhendid seadme ohutu kasutamise kohta ja nad mõistavad sellega seotud ohte. Lapsed ei tohi seadmega mängida. Lapsed ei tohi seadet ilma järelevalveta puhastada ega hooldada.
- Enne seadme sisselülitamist kontrollige, kas seadmele märgitud pinge vastab kohaliku elektrivõrgu pingele.
- Ärge kasutage seadet muuks, kui selles kasutusjuhendis kirjeldatud otstarbeks.
- Ärge jätke kunagi elektrivõrku ühendatud seadet järelevalveta.
- Ärge kunagi kasutage teiste tootjate poolt tehtud tarvikuid või osi, mida Philips ei ole eriliselt soovitanud. Selliste tarvikute või osade kasutamisel kaotab garantii kehtivuse.
- Ärge kerige toitejuhet ümber seadme.
- Enne hoiukohta panekut laske seadmel täielikult maha jahtuda.
- Olge seadme kasutamisel väga tähelepanelik, kuna see võib olla äärmiselt kuum. Hoidke kinni üksnes käepidemest, kuna teised osad on kuumad. Vältige kokkupuudet nahaga.
- Asetage seade koos alusega alati kuumakindlale stabiilsele tasasele pinnale. Kuum rullik ei tohi kunagi pinna ega muude tuleohtlike materjalidega kokku puutuda.
- Ärge laske toitejuhtmel vastu seadme kuumi osi minna.
- Hoidke sisselülitatud seadet kergesti süttivatest objektidest ja materjalidest kaugemal.
- Kunagi ärge katke kuuma seadet millegagi kinni (nt käteräti või riidetükiga).
- Rakendage seadet ainult kuivadel juustel. Ärge kasutage seadet märgade kätega.
- Hoidke rulli puhtana ning ärge laske sellele tolmu ja juuksehooldusvahendite nagu juuksevahu, piserdusvahendite ja geeli jääke koguneda. Ärge kunagi kasutage seda seadet koos juuksehooldusvahenditega.
- Rullil on keraamiline pinnakate. See kate võib pika aja jooksul ära kuluda. Samas ei mõjuta kulumine seadme jõudlust.
- Kui seadet kasutada värvitud juuste koolutamiseks, siis võib rullik määrduda. Enne kasutamist kunstjuustel pöörduge alati nende edasimüüja poole.
- Viige seade tõrke otsimiseks või parandamiseks alati Philipsi volitatud teeninduskeskusesse. Kui seadet parandab kvalifitseerimata isik, võib see seada kasutaja väga ohtlikku olukorda.
- Elektrilöögi ärahoidmiseks ärge sisestage avade vahelt seadmesse metallesemeid.

Elektromagnetilised väljad (EMF)

See Philipsi seade vastab kõikidele kokkupuudet elektromagneetiliste väljadega käsitlevatele kohaldatavatele standarditele ja õigusnormidele.

Keskkond

Teie toode on kavandatud ja toodetud kvaliteetsetest materjalidest ja osadest, mida on võimalik ringlusse võtta ning uuesti kasutada.
Kui toote külge on kinnitatud selline läbikriipsutatud prügikasti sümbol, siis kehtib tootele Euroopa direktiiv 2012/19/EL.
Palun viige ennast kursi elektriliste ja elektrooniliste toodete eraldi kogumisi reguleerivate kohalike eeskirjadega.
Toimige oma kohalikele seadustele vastavalt ja ärge käidlege vanu tooteid koos olmeprügiga. Vana toote õige kõrvaldamine aitab vältida võimalikke negatiivseid tagajärgi keskkonnale ja inimeste tervisele.

3 Lokkige oma juukseid

Veenduge, et olete valinud oma juustetüübile sobiva temperatuuriseadistuse. Esmakasutamisel seadistage lokkija alati madalale kuumusele.

Juukselüüp	Temperatuuriseadistus
Tugevad, kõharad, raskesti lokitavad	Keskmisest kõrgeni (seade 4–8)
Peenikesed, keskmise tihedusega või pisut sirgendatud	Madalast keskmiseni (seade 1–5)
Kahvatud, blondid, blondeeritud või värvitud	Madal (seade 1–3)

1 Sisestage pistik elektrivõrgu seinakontakti.
2 Seadme sisselülitamiseks libistage sisse-väljalülitamise lüliti (⑧) asendisse **I**.
↳ Põlegutul "Toide sees" (⑦) süttib ja jääb vilkuma.

Keerake reostaati (⑥), et valida soovitud temperatuuriseade, nagu ülaltoodud tabelis soovitatud.
↳ Kui seade on kasutamiseks valmis, lakkab mäkgutuli (⑦) vilkumast.

3 Enne lokkide tegemist kammige juuksed läbi ja jaotage need salkudeks. Vajutage klambripäästikule (⑤) ning pange juukselsalk rulliku (①) ja klambri (③) vahele.
4 Sulgege klamber (③), vabastades selleks klambripäästiku (⑤), ning libistage rullik (②) juuste otsani.
5 Hoidke kinni lokkimistangide käepidemest (⑨) ning kerige juukselsalk juukselsalt juurtani rulliku ümber seda keerates. Juuste rulliku ümber keeramisel võite kinni hoida ka lokkimistangide jahedast otsast (⑩).
6 Hoidke lokkimistange selles asendis maks 10 sekundit.

Märkus

- Ärge lokkijat salgu lahtikeeramise ajal sikutage, muidu võite loki sirgestada.

7 Kerige juukselsalk lahti, kuni saate klambripäästikuga klambri uuesti avada.
8 Vabastage juuksed.
- Ülejäänud juuste lokkimiseks korrake samme 3–8.
- Juustesse saab lokke teha nii seestpoolt väljapoole kui ka vastupidi – nii nagu soovite.

Pärast kasutamist:
1 Lülitage seade välja ja eemaldage toitejuhe seinakontaktist.
2 Asetage kooluktaja alusele (④) ja hoidke seal, kuni see on jahtunud. On väga soovitav, et asetaksite kooluktaja kuumakindlale pinnale.
3 Eemaldage rullikult ja klambrilt juukselsarvad ja tolm.
4 Puhastage rullikut ja klambrit niiske lapiga.
5 Hoiustage see ohutus ja kuivas tolmuvabas kohas. Selle võite ka riputusaasa (⑩) abil üles riputada.

4 Garantii ja hooldus

Kui vajate teavet või abi mõne probleemi lahendamisel, külastage palun Philipsi veebilehekülge aadressil www.philips.com või võtke ühendust kohaliku Philipsi klienditeeninduskeskusega. Telefoninumbrite nimekirja leiate ülemaalmselt garantiilehelt. Kui teie riigis ei ole klienditeeninduskeskust, pöörduge kohaliku Philipsi edasimüüja poole või võtke ühendust Philipsi Domestic Appliances and Personal Care BV teenindusosakonnaga.

5 Veaotsing

Kui kooluktaja tekivad probleemid ja te ei suuda neid alltoodud teabe abil lahendada, pöörduge lähimasse Philipsi teeninduskeskusesse või oma riigi Philipsi klienditeeninduskeskusesse.

Probleem	Põhjus	Lahendus
Seade ei hakka tööle.	Võimalik, et pistikupesa, kuhu seade on ühendatud, on katki.	Võtke ühendust oma riigi Philipsi klienditeenindusosakonnaga või viige seade lähimasse Philipsi teeninduskeskusesse parandamiseks/asendamiseks.
	Seadme toitejuhe on võib-olla vigastatud.	Kui toitejuhe on rikutud, siis ohtlike olukordade vältimiseks tuleb lasta toitejuhe vahetada Philipsis, Philipsi volitatud hoolduskeskuses või samasugust kvalifikatsiooni omaval isikul.

Hrvatski

Čestitamo vam na kupnji i dobro došli u Philips! Kako biste u potpunosti iskoristili podršku koju nudi Philips, registrirajte svoj uređaj na adresi www.philips.com/welcome.

1 Uvod

CurlControl ima cijev od 25 mm za kovrče prirodnog izgleda, zaštitni keramički premaz koji štiti kosu i 8 postavki topline sukladno tipu kose. Oblikujte kovrče koje su podatne, prirodnog izgleda i nisu isušene te uživajte u privlačnoj frizuri. Nadamo se da ćete uživati u korištenju aparata **CurlControl**.

2 Važno

Prije korištenja aparata pažljivo pročitajte ovaj korisnički priručnik i spremite ga za buduće potrebe.

- UPOZORENJE: Ovaj aparat nemojte koristiti blizu vode.
- Kada aparat koristite u kupaonici, iskopčajte ga nakon korištenja jer blizina vode predstavlja opasnost, čak i kada je aparat isključen.
- UPOZORENJE: Aparat nemojte koristiti blizu kada, tuševa, umivaonika ili posuda s vodom.
- Aparat obavezno iskopčajte nakon korištenja.
- Ako je kabel za napajanje oštećen, mora ga zamijeniti tvrtka Philips, ovlašteni Philips servisni centar ili neka druga kvalificirana osoba kako bi se izbjegle opasne situacije.
- Ovaj aparat mogu koristiti djeca iznad 8 godina starosti i osobe sa smanjenim fizičkim ili mentalnim sposobnostima te osobe koje nemaju dovoljno iskustva i znanja, pod uvjetom da su pod nadzorom ili da su primili upute u vezi rukovanja aparatom na siguran način te razumiju moguće opasnosti. Djeca se ne smiju igrati aparatom. Ako nisu pod nadzorom, djeca ne smiju čistiti aparat ili ga održavati.
- Prije no što priključite aparat provjerite odgovara li mrežni napon naveden na aparatu naponu lokalne električne mreže.
- Aparat koristite isključivo za svrhu opisanu u ovim uputama.
- Dok je aparat priključen na napajanje, nikada ga nemojte ostavljati bez nadzora.
- Nikada nemojte koristiti dodatke ili dijelove drugih proizvođača ili proizvođača koje tvrtka Philips nije izričito preporučila. Ako koristite takve dodatke ili dijelove, vaše jamstvo prestaje vrijediti.
- Kabel za napajanje nemojte omotavati oko aparata.
- Prije pohrane pričekajte da se aparat ohladi.
- Budite vrlo pažljivi prilikom korištenja aparata jer on može biti izuzetno vruć. Aparat držite samo za dršku jer su drugi dijelovi vrući te izbjegavajte kontakt s kožom.
- Aparat uvijek postavljajte s postoljem na stabilnu i ravnu površinu otpornu na toplinu. Vruća cijev ne smije biti u doticaju s površinom ili drugim zapaljivim materijalom.
- Izbjegavajte dodir mrežnog kabela s vrućim dijelovima aparata.
- Kad je uključen, aparat držite podalje od zapaljivih stvari i materijala.
- Dok je vruć, aparat nikada nemojte prekrivati (ručnikom ili tkaninom).
- Aparat koristite isključivo na suhoj kosi. S aparatom nemojte raditi ako su vam ruke mokre.
- Cijev treba biti očišćena od prljavštine, prašine i sredstava za oblikovanje frizure poput pjene, laka ili gela. Aparat nikada nemojte koristiti u kombinaciji s proizvodima za oblikovanje.
- Cijev je obložena keramikom. Ta obloga s vremenom se može polako trošiti. Međutim, to ne utječe na rad aparata.
- Ako aparat koristite na obojanoj kosi, na cijevi mogu ostati mrlje. Prije upotrebe na umjetnoj kosi, obavezno se posavjetujte s njezinim distributerom.
- Aparat uvijek dostavite u ovlašteni Philips servisni centar na ispitivanje ili popravak. Popravak od strane nestručnih osoba može rezultirati izuzetno opasnom situacijom za korisnika.
- Nemojte umetati metalne predmete u otvore kako biste izbjegli opasnost od strujnog udara.

Elektromagnetska polja (EMF)

Ovaj aparat tvrtke Philips sukladan je svim primjenjivim standardima i propisima koji se tiču izloženosti elektromagnetskim poljima.

Okoliš

Proizvod je proizveden od vrlo kvalitetnih materijala i komponenti, pogodnih za recikliranje i ponovno korištenje.
kada je na proizvodu prikazan simbol prekrižene kante za otpad, znači da je proizvod obuhvaćen europskom direktivom 2012/19/EU.
Raspitajte se o lokalnim propisima o odlaganju električnih i elektroničkih proizvoda u zaseban otpad.
Pridržavajte se lokalnih propisa. Stare uređaje nemojte odl

Problema	Priežastis	Sprendimas
Prietaisas neveikia.	Galbūt pažeistas elektros tinklo lizdas, prie kurio prijungtas prietaisas.	Kreipkitės į jūsų šalyje esantį „Philips“ klientų aptarnavimo centrą arba nuneškite prietaisą į artimiausią „Philips“ techninės priežiūros centrą, kad jį suremontuotų arba pakeistų kitu.
	Gali būti pažeistas prietaiso laidas.	Jei pažeistas maitinimo laidas, jį turi pakeisti „Philips“ darbuotojai, „Philips“ įgaliotasis techninės priežiūros centras arba kiti panašios kvalifikacijos specialistai, kitaip kyla pavojus.

Latviešu

Apsveicam ar pirkumu un laipni lūdzam Philips! Lai pilnībā gūtu labumus no Philips piedāvātā atbalsta, reģistrējiet savu produktu www.philips.com/welcome.

1 Ievads

CurlControl ir 25 mm cilindrs dabisku cirtu iegūšanai, aizsargājošs keramisks pārklājums labākai aprūpei un ā sīltuma iestatījumi, kas atbilst jūsu matu tipam. Ieveidojiet ērtas, dabiskas lokas un iskatieties pievilcīgi bez žāvēšanas. Mēs ceram, ka jums patīks izmantot **CurlControl*.

2 Svarīgi

Pirms ierīces izmantošanas uzmanīgi izlasiet šo lietošanas instrukciju un saglabājiet to, lai vajadzības gadījumā varētu ieskatīties tajā arī turpmāk.

- BRĪDINĀJUMS! Nelietojiet ierīci ūdens tuvumā.
- Ja lietojat ierīci vannas istabā, pēc lietošanas atvienojiet ierīci no elektrotīkla, jo ūdens tuvums ir bīstams pat tad, ja ierīce ir izslēgta.
- BRĪDINĀJUMS! Nelietojiet ierīci vannu, dušu, izlietņu vai citu ar ūdeni pildītu trauku tuvumā.
- Pēc lietošanas vienmēr atvienojiet ierīci no sienas kontaktligzdas.
- Ja elektrības vads ir bojāts, lai izvairītos no bīstamām situācijām, jums tas jānomaina Philips pilnvarotā servisa centrā vai pie līdzīgi kvalificētam personām.
- Šo ierīci var izmantot bērni vecumā no 8 gadiem un personas ar ierobežotām fiziskajām, sensorajām vai garīgajām spējām vai bez pieredzes un zināšanām, ja tiek nodrošināta uzraudzība vai norādījumi par drošu ierīces lietošanu un panākta izpratne par iespējamo bīstamību. Bērni nedrīkst rotaļāties ar ierīci. Bērni nedrīkst tīrīt un apkopt ierīci bez uzraudzības.
- Pirms ierīces pievienošanas elektrotīklam pārliecinieties, ka uz ierīces norādītais spriegums atbilst elektrotīkla spriegumam jūsu mājā.
- Neizmantojiet ierīci citiem nolūkiem, kas nav aprakstīti šajā rokasgrāmatā.
- Nekādā gadījumā neatstājiet ierīcei bez uzraudzības, kad tā ir pievienota elektrotīklam.
- Nekad neizmantojiet citu ražotāju piederumus vai detaļas, kuras Philips nav īpaši ieteicis. Ja izmantojat šādus piederumus vai detaļas, garantija vairs nav spēkā.
- Netiniet elektrības vadu ap ierīci.
- Pirms novietojat ierīci glabāšanā, pagaidiet, līdz tā atdziest.
- Uzmanieties ierīces lietošanas laikā, jo tā var būt ļoti karsta. Satveriet ierīci tikai aiz roktura, jo citas daļas ir karstas, un izvairieties no saskares ar ādu.
- Vienmēr novietojiet ierīci ar statīvu uz karstumizturīgas, stabilas, līdzenas virsmas. Karstais cilindrs nedrīkst saskarties ar virsmu vai citu uzliesmojošu materiālu.
- Raugieties, lai elektrības vads nenonāktu saskarē ar ierīces karstajām detaļām.
- Neļaujiet ierīcei, kad tā ir ieslēgta, nonākt saskarē ar viegli uzliesmojošiem priekšmetiem un materiāliem.
- Nekad neapsedziet ierīci ar kaut kādiem priekšmetiem (piem., dvieli vai drāniņu), kad tā ir karsta.
- Izmantojiet ierīci tikai, lai ieveidotu sausus matus. Nelietojiet ierīci ar slapjām rokām.
- Uzglabājiet cilindru tīru un brīvu no putekļiem un matu veidošanas izstrādājumiem, piemēram, putām, lakas un želejas. Nekad neizmantojiet ierīci apvienojumā ar matu veidošanas produktiem.
- Cilindram ir keramisks pārklājums. Šis pārklājums var samazināt nodilumu laika gaitā. Tomēr tas neietekmē ierīces darbību.
- Ja ar ierīci ieveido krāsotus matus, cilindrs var nosmērēties. Pirms lietot ierīci mākslīgiem matiem, konsultējieties ar izplatītāju.
- Vienmēr nododiet ierīci Philips pilnvarotam servisa centram, ja nepieciešama apskate vai remonts. Nekvalificētu personu veikts remonts var radīt ļoti bīstamas situācijas lietotājam.
- Neievietojiet atverēs metāla priekšmetus, lai izvairītos no elektriskās strāvas trieciena.

Elektromagnētiskie lauki (EMF)

Šī Philips ierīce atbilst visiem piemērojamiem standartiem un noteikumiem, kas attiecas uz elektromagnētisko lauku ietekmi.

Vides aizsardzība

Jūsu produkts ir konstruēts un izgatavots no augstas kvalitātes materiāliem un sastāvdaļām, kuras ir iespējams pārstrādāt un izmantot atkārtoti.
Ja uz produkta redzams pārsvītrotas atkritumu urnas simbols, tas nozīmē, ka uz šo produktu attiecas Eiropas Savienības direktīva 2012/19/ES.
Lūdzu, uzziniet par elektrisko un elektronisko produktu vietējo atsevišķo savākšanas sistēmu.
Lūdzu, rīkojieties atbilstoši vietējiem noteikumiem un neutilizējiet vecos produktus kopā ar parastajiem sadzīves atkritumiem. Pareiza jūsu vecā produkta utilizācija palīdz novērst potenciālo negatīvo ietekmi uz apkārtējo vidi un cilvēku veselību.

3 Ieveidojiet matus

Pārliecinieties, ka esat izvēlējies temperatūras režīmu, kas atbilst jūsu matiem. Ja grasāties izmantot matu ieveidotāju pirmo reizi, vienmēr izvēlieties zemāko iestatījumu.

Matu tips	Temperatūras režīms
Raupji, sprogaini, grūti ietaisnojami	Vidējs līdz augsts (iestatījums 4-8)
Smalki, vidēji vai nedaudz viļņaini	Zems līdz vidējs (iestatījums 1-5)
Gaiši, blondi, balināti vai krāsoti	Zems (iestatījums 1-3)

1 Ievietojiet kontaktdakšu elektrības kontaktligzdā.
2 Lai ieslēgtu ierīci, pabīdiet ieslēgšanas/izslēgšanas slēdzi (⑧) pozīcijā **I**.
↳ Ieslēgšanas indikators (⑦) iedegas un sāk mirgot.

Pagrieziet reostata riteni (④), lai izvēlētos vēlamo temperatūras iestatījumu, kā norādīts iepriekš redzamajā tabulā.
↳ Kad ierīce ir gatava lietošanai, indikators (⑦) pārtrauc mirgot.

3 Pirms sākt ieveidošanu, sakņemmējet matus un sadaliet tos pa šķipsnām. Nospiediet sviru (⑤) un novietojiet matu šķipsnu starp cilindru (③) un skavu (②).
4 Nosledziet skavu (②), atlaižot sviru (⑤), un pavirziet cilindru (③) līdz matu galiem.
5 Turiet lokšķeru rokturi (⑥) un pēc tam aptiniet matu šķipsnu ap cilindru no matu galiem līdz sakniem, griežot lokšķeres pa apli.
Varat arī izmantot aukstā gaisa uzgali (①) kā attālētu griežot lokšķeres.
6 Turiet lokšķeres ar uzlītu matu šķipsnu pozīcijā maks. 10 sekundes.

Piezīme

- Nevelciet matu ieveidotāju matu atpīšanas laikā, jo varat ietaisnot lokas.

7 Attiniet matu šķipsnu, līdz skavu atkal var atvērt ar sviru
8 Atbrīvojiet ieveidotos matus.
- Lai ieveidotu pārējos matus, atkārtojiet no 3. līdz 8. darbībai.
- Varat ieveidot matus gan no iekšpuses uz ārpusi, gan otrādi.

Pēc lietošanas:
1 Izslēdziet ierīci un atvienojiet to no elektrotīkla.
2 Novietojiet to uz statīva (④), līdz ierīce atdziest. Stingri ieteicams to novietot uz siltumizturīgas virsmas.
3 Notīriet no cilindra un skavas matus un netīrumus.
4 Notīriet cilindru un skavu ar mitru drānu.
5 Uzglabājiet to drošā un sausā vietā, kas pasargāta no putekļiem. Varat arī to pakārt aiz cilpiņas (⑨).

4 Garantija un apkalpošana

Ja ir nepieciešama informācija vai radusies problēma, lūdzu, apmeklējiet Philips tīmekļa vietni www.philips.com vai sazinieties ar Philips klientu apkalpošanas centru darbiniekiem savā valstī. Tālruņa numuru skatiet pasaules garantijas brošūrā. Ja jūsu valstī nav klientu apkalpošanas centra, vērsieties pie vietējā Philips izplatītāja vai sazinieties ar Philips mājsaimniecības ierīču un personīgās higiēnas BV servisa nodaļu.

5 Traucējummeklēšana

Ja matu veidotāja darbībā rodas kļūmes, kuras nevarat novērst, izmantojot turpmāk sniegto informāciju, lūdzu, sazinieties ar tuvāko Philips servisa centru vai Philips klientu apkalpošanas centru savā valstī.

Problēma	Iemesls	Risinājums
Ierīce nedarbojas.	Iespējams, ka ir bojāta kontaktligzda, kurai ierīce ir pievienota.	Lai veiktu remontu/nomaiņu, sazinieties ar Philips klientu apkalpošanas centru savā valstī vai aiznesiet ierīci uz tuvāko Philips servisa centru.
	Iespējams, ir bojāts ierīces ekstrēmas vads.	Ja elektrības vads ir bojāts, lai izvairītos no bīstamām situācijām, jums tas jānomaina Philips pilnvarotā servisa centrā vai pie līdzīgi kvalificētam personām.

Polski

Gratulujemy zakupu i witamy wśród klientów firmy Philips! Aby w pełni skorzystać z obsług świadczonej przez firmę Philips, należy zarejestrować zakupiony produkt na stronie www.philips.com/welcome.

1 Wstęp

Lokówka CurlControl jest wyposażona w 25-milimetrowy wałek umożliwiający uzyskanie naturalnie wyglądających loków, ochronną powłokę ceramiczną zapewniającą lepszą pielęgnację, a także 8 ustawień temperatury pozwalających dostosować ją do rodzaju włosów. Twórz loki, które łatwo się układają, i zafunduj sobie naturalny, atrakcyjny wygląd bez ryzyka przesuszenia włosów. Życzymy przyjemnego korzystania z lokówki **CurlControl**!

2 Ważne

Przed pierwszym użyciem urządzenia zapoznaj się dokładnie z niniejszą instrukcją obsługi i zachowaj ją na przyszłość.

- OSTRZEŻENIE: Nie korzystaj z urządzenia w pobliżu wody.
- Jeśli korzystasz z urządzenia w łazience, po zakończeniu stosowania wyjmij wtyczkę z gniazdka elektrycznego. Obecność wody stanowi zagrożenie nawet wtedy, gdy urządzenie jest wyłączone.
- OSTRZEŻENIE: Nie korzystaj z urządzenia w pobliżu wanny, prysznica, umywalki lub innych naczyń napełnionych wodą.
- Zawsze po zakończeniu korzystania z urządzenia wyjmij wtyczkę z gniazdka elektrycznego.
- Ze względów bezpieczeństwa wymianę uszkodzonego przewodu sieciowego zleć autoryzowanemu centrum serwisowemu firmy Philips lub odpowiednio wykwalifikowanej osobie.
- Urządzenie może być używane przez dzieci w wieku powyżej 8 lat oraz osoby z ograniczonymi zdolnościami fizycznymi, sensorycznymi lub umysłowymi, a także nieposiadające wiedzy lub doświadczenia w użytkowaniu tego typu urządzeń, pod warunkiem, że będą one nadzorowane lub zostaną poinstruowane na temat korzystania z tego urządzenia w bezpieczny sposób oraz zostaną poinformowane o potencjalnych zagrożeniach. Dzieci nie mogą bawić się urządzeniem. Dzieci chcące pomóc w czyszczeniu i obsłudze urządzenia zawsze powinny to robić pod nadzorem dorosłych.
- Przed podłączeniem urządzenia upewnij się, że napięcie podane na urządzeniu jest zgodne z napięciem w domowej instalacji elektrycznej.
- Urządzenia używaj zgodnie z jego przeznaczeniem, opisanym w tej instrukcji obsługi.
- Nigdy nie pozostawiaj bez nadzoru urządzenia podłączonego do zasilania.
- Nie korzystaj z akcesoriów ani części innych producentów, ani takich, których nie zaleca w wyraźny sposób firma Philips. Wykorzystanie tego typu akcesoriów lub części spowoduje unieważnienie gwarancji.
- Nie zawijaj przewodu sieciowego wokół urządzenia.
- Przed schowaniem urządzenia odczekaj, aż ostygnie.
- Podczas korzystania z urządzenia zachowaj szczególną ostrożność — może być bardzo gorące. Chwytaj wyłącznie za uchwyt, ponieważ pozostałe części są gorące. Unikaj kontaktu ze skórą.
- Zawsze umieszczaj urządzenie na podporce na żaroodpornej, stabilnej, płaskiej powierzchni. Rozgrzany wałek nigdy nie powinien dotykać blatu stolika ani innych łatwopalnych materiałów.
- Nie dopuść do zetknięcia się przewodu zasilającego z rozgrzanymi częściami urządzenia.
- Włączone urządzenie trzymaj z dala od łatwopalnych substancji i przedmiotów.
- Gdy urządzenie jest gorące, nigdy go nie przykrywaj (np. ręcznikiem lub odzieżą).
- Używaj urządzenia na suchych włosach. Nie używaj urządzenia, gdy masz mokre dłonie.
- Na bieżąco czyść wałek z kurzu oraz środków do układania włosów (np. pianki, lakieru, żelu). Nigdy nie używaj lokówki w połączeniu z takimi środkami.
- Wałek ma powłokę ceramiczną. Powłoka ta może zużywać się z upływem czasu. Nie wpływa to na prawidłowe funkcjonowanie urządzenia.
- Jeśli urządzenie jest używane do włosów farbowanych, wałek może się zabarwić. Jeśli zamierzasz używać urządzenia do sztucznych włosów, najpierw dowiedz się od ich sprzedawcy, czy jest to dopuszczalne.
- Konieczność przeglądu lub naprawy urządzenia zawsze zgłaszaj do autoryzowanego centrum serwisowego firmy Philips. Naprawy przez osoby niewykwalifikowane mogą prowadzić do poważnego zagrożenia dla użytkownika urządzenia.
- Aby uniknąć porażenia prądem, nie umieszczaj metalowych przedmiotów w otworach urządzenia.

Pola elektromagneticzne (EMF)

To urządzenie firmy Philips spełnia wszystkie normy i jest zgodne z wszystkimi przepisami dotyczącymi narażenia na działanie pól elektromagnetycznych.

Środowisko

To urządzenie zostało zaprojektowane i wykonane z materiałów oraz komponentów wysokiej jakości, które nadają się do ponownego wykorzystania.
Jeśli produkt został opatrzony symbolem przekreślonego pojemnika na odpady, oznacza to, iż podlega on postanowieniom Dyrektywy Europejskiej 2012/19/WE.
Informacje na temat wydzielonych punktów składowania zużytych produktów elektrycznych i elektronicznych można uzyskać w miejscu zamieszkania.
Prosimy postępować zgodnie z wytycznymi miejscowych władz i nie wyrzucać tego typu urządzeń wraz z innymi odpadami pochodzącymi z gospodarstwa domowego. Prawidłowa utylizacja starych produktów pomaga zapobiegać zanieczyszczeniu środowiska naturalnego oraz utracie zdrowia.

3 Tworzenie loków

Upewnij się, że wybrano temperaturę odpowiednią dla Twoich włosów. Gdy używasz lokówki po raz pierwszy, zawsze wybieraj niskie ustawienie.

Rodzaj włosów	Ustawienie temperatury
Szorstkie, kręcone, trudne do skręcenia	Średnia – wysoka (ustawienia 4–8)
Cienkie, średniej grubości lub lekko wyprostowane	Niska – średnia (ustawienia 1–5)
Jasne, blond, rozjaśniane lub farbowane	Niska (ustawienia 1–3)

1 Podłącz wtyczkę przewodu zasilającego do gniazdka elektrycznego.
2 Przesuń wyłącznik (⑧) do pozycji **I**, aby włączyć urządzenie.
↳ Wskaźnik zasilania (⑦) zaświeci się i zacznie migać.

Obróć pokrętło reostatu (④), aby wybrać żądane ustawienie temperatury zgodnie z zalecanymi wartościami podanymi w powyższej tabeli.
↳ Kiedy urządzenie będzie gotowe do użytku, wskaźnik (⑦) przestanie migać.

3 Przed rozpoczęciem układania loków uczesz włosy i podziel je na małe pasma. Naciśnij dźwignię (⑤) i umieść pasmo włosów między wałkiem (③) a zaciskiem (②).
4 Zamknij zacisk (②), zwalniając dźwignię (⑤), i przesuń wałek (③) na koniec pasma włosów.
5 Przytrzymaj uchwyt (⑥) lokówki, a następnie owiń pasmo włosów wokół wałka od końca aż do nasady, obracając lokówkę.
Podczas obracania lokówki możesz również użyć nienagrzewającej się końcówki (①) jako podpory.
6 Trzymaj lokówkę w tej pozycji przez maksymalnie 10 sekund.

Uwaga

- Nie ciągnij za lokówkę podczas odwijania włosów, aby ich nie wyprostować.

7 Odwijaj pasmo włosów, aż możliwe będzie ponowne otwarcie zacisku za pomocą dźwigni.
8 Puść ułożone pasmo włosów.
- Powtórz czynności od 3 do 8, aby ułożyć resztę włosów.
- Loki można skręcać zarówno od środka na zewnątrz, jak i od zewnątrz do środka — w zależności od upodobań.

Po użyciu:
1 Wyłącz urządzenie i wyjmij jego wtyczkę z gniazdka elektrycznego.
2 Ustaw urządzenie na podporce (④) i zaczekaj aż ostygnie. Zaleca się ustawianie urządzenia na powierzchni odpornej na działanie wysokich temperatur.
3 Oczyść wałek i zacisk z włosów i kurzu.
4 Wyczyść wałek i zacisk przy użyciu wilgotnej szmatki.
5 Przechowuj urządzenie w bezpiecznym i suchym miejscu, z dala od kurzu. Możesz też powiesić urządzenie za uchwyt do zawieszania (⑨).

4 Gwarancja i serwis

W razie jakichkolwiek pytań lub problemów prosimy odwiedzić naszą stronę internetową www.philips.com lub skontaktować się z Centrum Obsługi Klienta firmy Philips w swoim kraju. Lista numerów telefonów znajduje się w ulotce gwarancyjnej. Jeśli w danym kraju nie ma takiego Centrum, o pomoc należy zwrócić się do sprzedawcy produktów firmy Philips lub do Działu Obsługi Klienta firmy Philips Domestic Appliances and Personal Care BV.

5 Rozwiązywanie problemów

Jeśli poniższe wskazówki okażą się niewystarczające do rozwiązania problemu z lokówką, skontaktuj się z najbliższym centrum serwisowym firmy Philips lub Centrum Obsługi Klienta.

Problem	Przyczyna	Rozwiązanie
Urządzenie nie działa.	Być może gniazdko, do którego podłączono urządzenie, jest zepsute.	Skontaktuj się z lokalnym centrum obsługi klienta firmy Philips lub zanieś urządzenie do autoryzowanego centrum serwisowego w celu naprawy lub wymiany.
	Możliwe, że przewód sieciowy urządzenia jest uszkodzony.	Ze względów bezpieczeństwa wymianę uszkodzonego przewodu sieciowego zleć autoryzowanemu centrum serwisowemu firmy Philips lub odpowiednio wykwalifikowanej osobie.

Română

Felicitări pentru achiziție și bun venit la Philips! Pentru a beneficia pe deplin de asistența oferită de Philips, înregistrați-vă produsul la www.philips.com/welcome.

1 Introducere

CurlControl dispune de o bară de 25 mm pentru bucle cu aspect natural, învelș ceramic protector pentru o mai bună îngrijire și 8 setări de căldură pentru a se potrivi tipului dvs. de păr. Creați bucle care sunt ușor de aranjat, arătă natural și care vă fac să vă simțiți atrăgătoare fără a usca părul. Sperăm că veți utiliza cu plăcere aparatul dvs. **CurlControl**.

2 Important

Citiți cu atenție acest manual de utilizare înainte de a utiliza aparatul și păstrați-l pentru consultare ulterioară.

- AVERTISMENT: Nu utilizați acest aparat în apropierea apei.
- Când aparatul este utilizat în baie, scoateți-l din priză după utilizare deoarece apa reprezintă un risc chiar și când aparatul este oprit.
- AVERTISMENT: Nu utilizați acest aparat în apropierea căzilor, dușurilor, bazinelor sau altor recipiente cu apă.
- Scoateți întotdeauna aparatul din priză după utilizare.
- În cazul în care cablul de alimentare este deteriorat, acesta trebuie înlocuit întotdeauna de Philips, de un centru de service autorizat de Philips sau de personal calificat în domeniu, pentru a evita orice accident.
- Acest aparat poate fi utilizat de către copii începând de la vârsta de 8 ani și persoane care au capacități fizice, mentale sau senzoriale reduse sau sunt lipsite de experiență și cunoștințe, dacă sunt supravegheate sau au fost instruite cu privire la utilizarea în condiții de siguranță a aparatului și înțeleg pericolele pe care le prezintă. Copii nu trebuie să se joace cu aparatul. Curățarea și întreținerea de către utilizator nu trebuie realizate de către copii nesupravegheați.
- Înainte de a conecta aparatul, asigurați-vă că tensiunea indicată pe aparat corespunde tensiunii rețelei locale.
- Nu utilizați aparatul pentru alt scop decât cel descris în acest manual.
- Nu lăsați niciodată aparatul nesupravegheat când este conectat la sursa de alimentare.
- Nu utilizați niciodată accesorii sau componente de la alți producători sau nerecomandate explicit de Philips. Dacă utilizați aceste accesorii sau componente, garanția se anulează.
- Nu înfășurați cablul de alimentare în jurul aparatului.
- Înainte de a depozita aparatul, așteptați să se răcească.
- Aveți foarte multă grijă când utilizați aparatul întrucât ar putea fi extrem de fierbinte. Apucați doar mânerul, deoarece celelalte componente sunt fierbinți, și evitați contactul cu pielea.
- Așezați întotdeauna aparatul cu suportul pe o suprafață plată, stabilă, termorezistentă. Bara fierbinte nu trebuie să atingă niciodată suprafața sau alte materiale inflamabile.
- Evitați intrarea în contact a cablului de alimentare cu piesele fierbinți ale aparatului.
- Păstrați aparatul la distanță de obiecte și materiale inflamabile când este pornit.
- Nu acoperiți niciodată aparatul cu ceva (de exemplu un prosop sau un articol vestimentar) când este fierbinte.
- Utilizați aparatul numai pe păr uscat. Nu utilizați aparatul cu mâinile ude.
- Păstrați bara curată și curățați-o de praf și produse pentru coafat precum spumă, spray sau gel. Nu utilizați niciodată aparatul împreună cu produse de coafat.
- Bara are un înveliș ceramic. Acest înveliș se poate uza lent în timp. Totuși, acest lucru nu afectează performanța aparatului.
- Dacă aparatul este utilizat pe păr vopsit, bara se poate păta. Înainte de a-l utiliza pentru păr artificial, consultați întotdeauna distribuitorul.
- Pentru control sau depanare duceți aparatul numai la un centru service autorizat de Philips. Repararea făcută de persoane necalificate poate genera situații periculoase pentru utilizator.
- Nu introduceți obiecte metalice în orificii, pentru a evita electrocutarea.

Câmpuri electromagnetice (EMF)

Acest aparat Philips respectă toate standardele și reglementările aplicabile privind expunerea la câmpuri electromagnetice.

Mediu

Produsul dumneavoastră este proiectat și fabricat din materiale și componente de înaltă calitate, care pot fi reciclate și reutilizate.
Când simbolul reprezentând un coș de gunoi cu roți tăiat însoțește un produs, înseamnă că produsul face obiectul Directivei europene 2012/19/UE.
Vă rugăm să vă informați despre sistemul separat de colectare pentru produse electrice și electronice.
Vă rugăm să acționați în concordanță cu regulile dumneavoastră locale și nu evacuați produsele vechi împreună cu deșeurile menajere obișnuite. Evacuarea corectă a produselui dvs. vechi ajută la prevenirea consecințelor potențial negative asupra mediului și sănătății omului.

3 Ondulați-vă părul

Asigurați-vă că selectați o setare de temperatură potrivită pentru tipul dvs. de păr. La prima utilizare a aparatului de ondulat părul selectați întotdeauna o setare mai mică.

Tip de păr	Setare de temperatură
Aspru, creț, dificil de ondulat	Medie până la Ridicată (setările 4-8)
Fin, cu textură medie sau ușor îndreptat	Scăzută până la Medie (setările 1-5)
Deschis la culoare, blond, decolorat sau vopsit	Scăzută (setările 1-3)

1 Conectați ștecherul la o priză de alimentare.
2 Glisați comutatorul Pornit/Oprit (⑧) la I pentru a porni aparatul.
↳ Indicatorul de alimentare (⑦) se aprinde și începe să clipească.

Rotiți reostatul (④) pentru a selecta setarea de temperatură dorită așa cum se recomandă în tabelul de mai sus.
↳ Când aparatul este gata de utilizare, indicatorul (⑦) încetează să clipească.

3 Înainte de a începe ondularea, pieptănați părul și împărțiți-l în secțiuni mici. Apăsați pârghia (⑤) și așezați o șuviță de păr între bară (③) și clemă (②).
4 Închideți clema (②) elberând pârghia (⑤) și glisați bara (③) spre vârful părului.
5 Țineți mânerul (⑥) fierului de ondulat, apoi înfășurați șuvița de păr în jurul barei, de la vârf la rădăcină, rotind ondulatorul.
Puteți utiliza, de asemenea, vârful rece (①) ca suport atunci când rotiți ondulatorul.
6 Țineți fierul de ondulat în această poziție timp de max. 10 secunde.

Notă

- Nu trageți de ondulator când desfășurați părul, în caz contrar, puteți îndrepta bucla.
7 Desfășurați șuvița de păr până când puteți redeschide clema cu ajutorul pârghiei.
8 Eliberați părul ondulat.
- Pentru a ondula restul părului, repetați pașii 3 - 8.
- Puteți ondula părul atât din interior către exterior, cât și din exterior către interior, după cum doriți.

După utilizare:
1 Opriți aparatul și scoateți ștecherul din priză.
2 Așezați-l pe suport (④) până când se răcește. Este recomandat să-l așezați pe o suprafață termorezistentă.
3 Îndepărtați firele de păr și praful de pe bară și clemă.
4 Curățați bara și clema cu o cârpă umedă.
5 Depozitați-l în un loc sigur și uscat, fără praf. De asemenea, îl puteți suspenda de agățătoare (⑨).

4 Garanție și service

Dacă aveți nevoie de informații sau întâmpinați probleme, vizitați site-ul web Philips la adresa www.philips.com sau contactați centrul Philips de asistență pentru clienți din țara dvs. Puteți găsi lista cu numere de telefon în broșura de garanție internațională. Dacă în țara dvs. nu există un astfel de centru, contactați furnizorul dvs. Philips local sau departamentul de service al Philips Domestic Appliances and Personal Care BV.

5 Depanare

Dacă apar probleme cu acest ondulator de care nu le puteți rezolva cu ajutorul informațiilor de mai jos, contactați cel mai apropiat centru de service Philips sau Centrul de asistență pentru clienți Philips din țara dvs.

Problemă	Cauză	Soluție
Aparatul nu funcționează deloc.	Probabil că priza electrică la care a fost conectat aparatul este ruptă.	Contactați centrul Philips de asistență pentru clienți din țara dvs. sau du-ți aparatul la cel mai apropiat centru de service Philips pentru reparații/înlocuire.
	Cablul de alimentare este probabil deteriorat.	În cazul în care cablul de alimentare este deteriorat, acesta trebuie înlocuit întotdeauna de Philips, de un centru de service autorizat de Philips sau de personal calificat în domeniu, pentru a evita orice accident.

Русский

Поздравляем с покупкой и приветствуем вас в клубе Philips! Чтобы воспользоваться всеми преимуществами поддержки Philips, зарегистрируйте приобретенное устройство на сайте www.philips.com/welcome.

1 Введение

Благодаря щипцам CurlControl с корпусом диаметром 25 мм можно создавать локоны, которые будут выглядеть максимально естественно. Прибор имеет защитное керамическое покрытие для бережной укладки и 8 температурных режимов, с помощью которых вы можете выбрать оптимальную температуру для вашего типа волос. Создавайте упругие, естественные и соблазнительные локоны, не пересушивая волосы. Надеемся, что вам понравятся щипцы для завивки **CurlControl**.

2 Важная информация

Перед использованием прибора внимательно ознакомьтесь с руководством пользователя и сохраните его для дальнейшего использования в качестве справочного материала.

- ВНИМАНИЕ! Не используйте прибор вблизи воды.
- Выньте вилку шнура питания прибора из розетки электросети после использования прибора в ванной комнате. Близость воды представляет риск, даже если прибор выключен.
- ВНИМАНИЕ! Не используйте прибор в ванной, душе, бассейне или других помещениях с повышенной влажностью.
- После завершения работы отключите прибор от розетки электросети.
- В случае повреждения сетевого шнура его необходимо заменить. Чтобы обеспечить безопасную эксплуатацию прибора, заменяйте шнур только в авторизованном сервисном центре Philips или в сервисном центре с персоналом высокой квалификации.
- Данным прибором могут пользоваться дети старше 8 лет и лица с ограниченными интеллектуальными или физическими возможностями, а также лица с недостаточным опытом и знаниями под присмотром других лиц или после инструктирования о безопасном использовании прибора и потенциальных опасностях. Не позволяйте детям играть с прибором. Дети могут осуществлять очистку и уход за прибором только под присмотром взрослых.
- Перед подключением прибора убедитесь, что указанное на нем напряжение соответствует напряжению местной электросети.
- Не используйте прибор для целей, отличных от описанных в данном руководстве.
- Не оставляйте включенный в сеть прибор без присмотра.
- Запрещается пользоваться какими-либо аксессуарами или деталями других производителей, не имеющих специальной рекомендации Philips. При использовании таких аксессуаров и деталей гарантийные обязательства теряют силу.
- Не обматывайте сетевой шнур вокруг прибора.
- Прежде чем убрать прибор, дайте ему остыть.
- Соблюдайте осторожность при использовании прибора, так как он может сильно нагреваться. Держите прибор только за ручку, так как остальные части очень горячие. Избегайте контакта с кожей.
- Всегда размещайте прибор с подставкой на термостойкой, устойчивой, плоской поверхности. Горячий конический корпус не должен соприкасаться с поверхностью или другими воспламеняющимися материалами.
- Не допускайте контакта сетевого шнура с горячими частями прибора.
- Держите включенный прибор в стороне от легковоспламеняющихся объектов и материалов.
- Запрещается покрывать неостывший прибор (например, полотенцем или одеждой).
- Пользуйтесь прибором для укладки только сухих волос. Запрещается брать прибор мокрыми руками.
- Конический корпус следует содержать в чистоте. Очищайте его от пыли, грязи и средств для укладки: муссов, спреев и гелей. Запрещается использовать прибор вместе со средствами для укладки.
- Корпус прибора имеет керамическое покрытие. Со временем это покрытие может стираться. Это не влияет на работу прибора.
- При использовании прибора на окрашенных волосах на корпусе могут появиться пятна. Прежде чем использовать прибор на искусственных волосах, проконсультируйтесь со специалистами в месте приобретения волос.
- Для проверки или ремонта прибора следует обращаться только в авторизованный сервисный центр Philips. Ремонт, произведенный неквалифицированным лицом, может привести к особо опасным для пользователя ситуациям.
- Во избежание поражения электрическим током не вставляйте металлические предметы в отверстия.

Электромагнитные поля (ЭМП)

Этот прибор Philips соответствует всем применимым стандартам и нормам по воздействию электромагнитных полей.

Защита окружающей среды

Изделие разработано и изготовлено с применением высококачественных деталей и компонентов, которые подлежат переработке и повторному использованию.
Если изделие маркировано значком с изображением перечеркнутого мусорного бака, это означает, что оно соответствует директиве Европейского Парламента 2012/19/EU.
Узнайте о раздельной утилизации электротехнических и электронных изделий согласно местному законодательству.
Действуйте в соответствии с местными правилами и не выбрасывайте отработавшее изделие вместе с бытовыми отходами. Правильная утилизация отработавшего изделия поможет предотвратить возможные негативные последствия для окружающей среды и здоровья человека.

3 Завивка

Всегда устанавливайте температурный режим, наиболее подходящий для вашего типа волос. При первом использовании щипцов для завивки волос необходимо выбрать самый низкий температурный режим.

Тип волос	Температура нагрева
Густые, вьющиеся, непослушные	От средней до высокой (режим 4—8)
Тонкие, нормальные, послушные	От низкой до средней (режим 1—5)
Светлые, обесцвеченные или окрашенные волосы	Низкая (режим 1—3)

1 Вставьте вилку в розетку электросети.
2 Чтобы включить прибор, установите переключатель питания (⑧) в положение **I**.
↳ Индикатор питания (⑦) загорится и начнет мигать.

Поверните колесико реостата (④), чтобы выбрать необходимый температурный режим, рекомендованный в таблице выше.
↳ Индикатор (⑦) перестанет мигать, когда прибор будет готов к работе.

3 Перед завивкой расчешите волосы и разделите их на небольшие пряди. Нажмите на рычаг (⑤) и поместите прядь волос между корпусом (③) и зажимом (②).
4 Закройте зажим (②), отпустив рычаг (⑤), а затем переместите корпус (③) к концу пряди волос.
5 Возьмитесь за ручку (⑥) щипцов для завивки и накрутите прядь на корпус до корней волос, поворачивая щипцы.
Поворачивая щипцы, вы также можете держать прибор за термоизолированный наконечник (①).
6 Удерживайте щипцы для завивки в этом положении не дольше 10 секунд.

Примечание

- Не тяните щипцы при раскручивании пряди волос, так как это может привести к выпрямению локона.

7 Полностью раскрутите прядь и откройте зажим с помощью рычага.
8 Отпустите прядь.
- Повторите шаги 3—8, чтобы завить остальные волосы.
- Волосы можно завивать в любом направлении — и внутрь, и наружу.

После завершения работы
1 Выключите прибор и отключите его от электросети.
2 Установите его на подставку (④), пока он не остынет. Настоятельно рекомендуем устанавливать прибор на термостойкую поверхность.
3 Очистите корпус и зажим от волос и пыли.
4 Очистите корпус и зажим влажной тканью.
5 Храните прибор в безопасном и сухом месте, защищенном от пыли. Также можно подвесить прибор за специальную петлю (⑨).

4 Гарантия и обслуживание

При необходимости получения информации или в случае неисправности прибора посетите веб-сайт Philips по адресу www.philips.com или обратитесь в центр поддержки потребителей Philips в вашей стране. Список телефонных номеров приведен на гарантийном талоне. Если в Вашей стране нет центра поддержки потребителей Philips, обратитесь к местному дилеру Philips или в Отдел по обслуживанию клиентов подразделения бытовых приборов и средств личного ухода «Philips Domestic Appliances and Personal Care Philips BV».

5 Поиск и устранение неисправностей

Если у Вас возникли проблемы с прибором, и их не удается решить самостоятельно, используя приведенную здесь информацию, обратитесь в ближайший сервисный центр компании Philips или в центр поддержки потребителей Philips Вашей страны.

Проблема	Причина	Возможные решения
Прибор не включается.	Возможно, неисправна электророзетка, к которой подключен прибор.	Обратитесь в местную службу поддержки клиентов Philips или отнесите прибор в ближайший сервисный центр Philips для ремонта или замены.
	Возможно, поврежден сетевой шнур.	В случае повреждения сетевого шнура его необходимо заменить. Чтобы обеспечить безопасную эксплуатацию прибора, заменяйте шнур только в авторизованном сервисном центре Philips или в сервисном центре с персоналом высокой квалификации.

Slovensky

Blahoželáme Vám ku kúpe a vítame Vás medzi používateľmi produktov spoločnosti Philips. Ak chcete naplno využiť podporu ponúkanú spoločnosťou Philips, zaregistrujte svoj produkt na lokalite www.philips.com/welcome.

1 Úvod

Kulma CurlControl je vybavená 25 mm valcom na vytváranie prirodzene vyzerajúcich kučier, má ochranný keramický povrch na lepšiu starostlivosť o vlasy a 8 nastavení teploty vhodných podľ