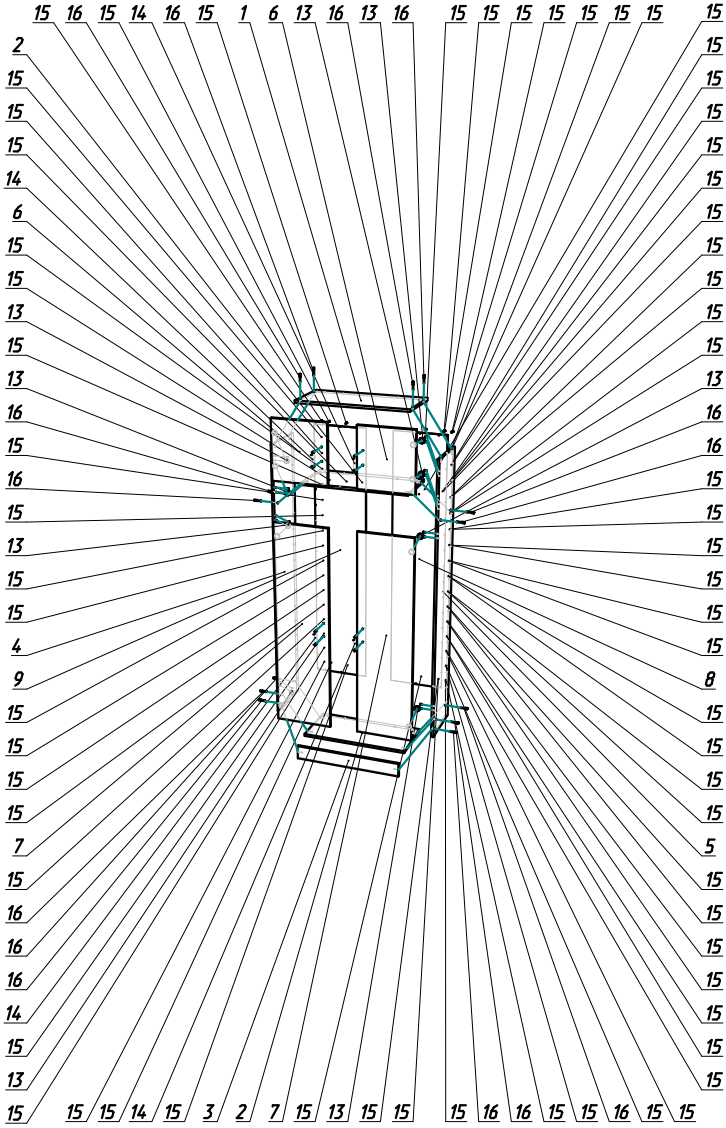
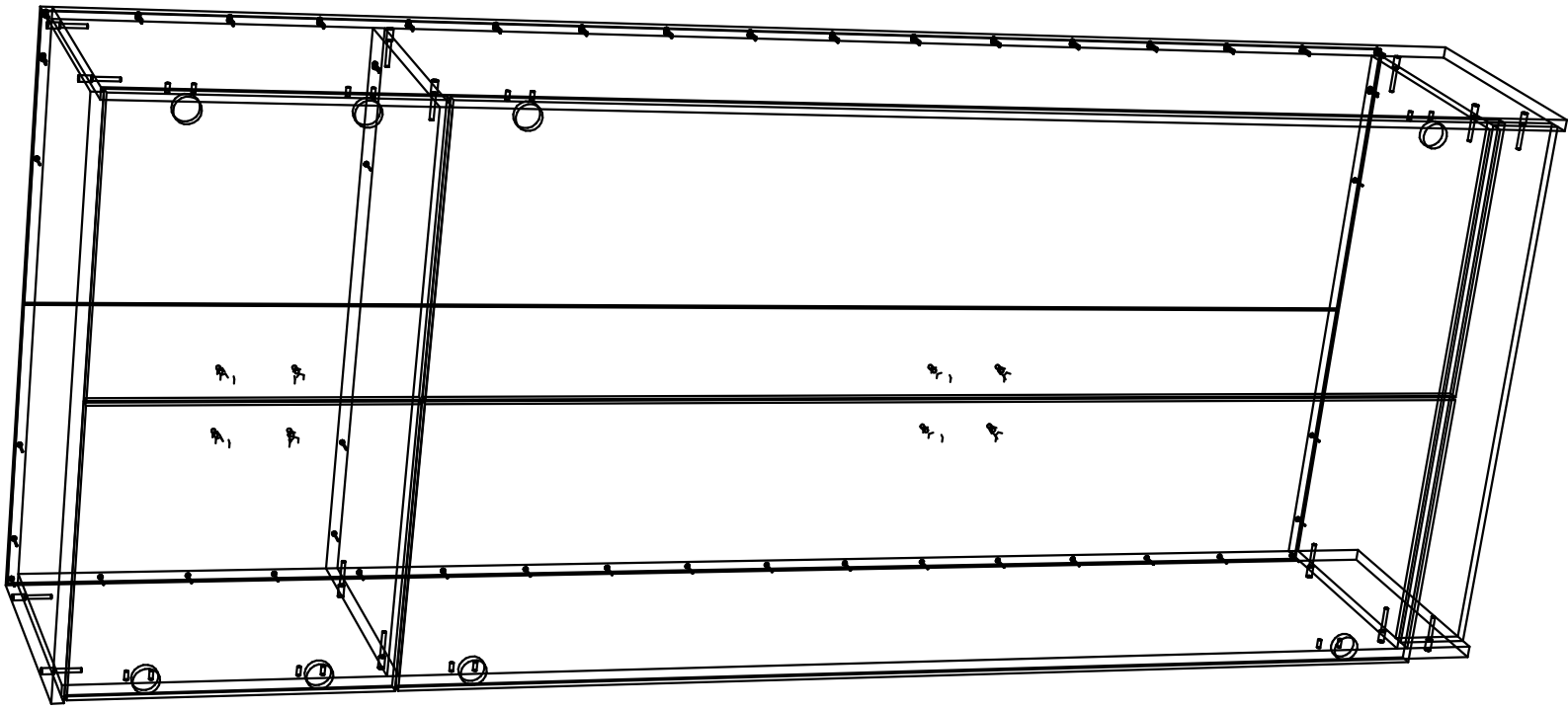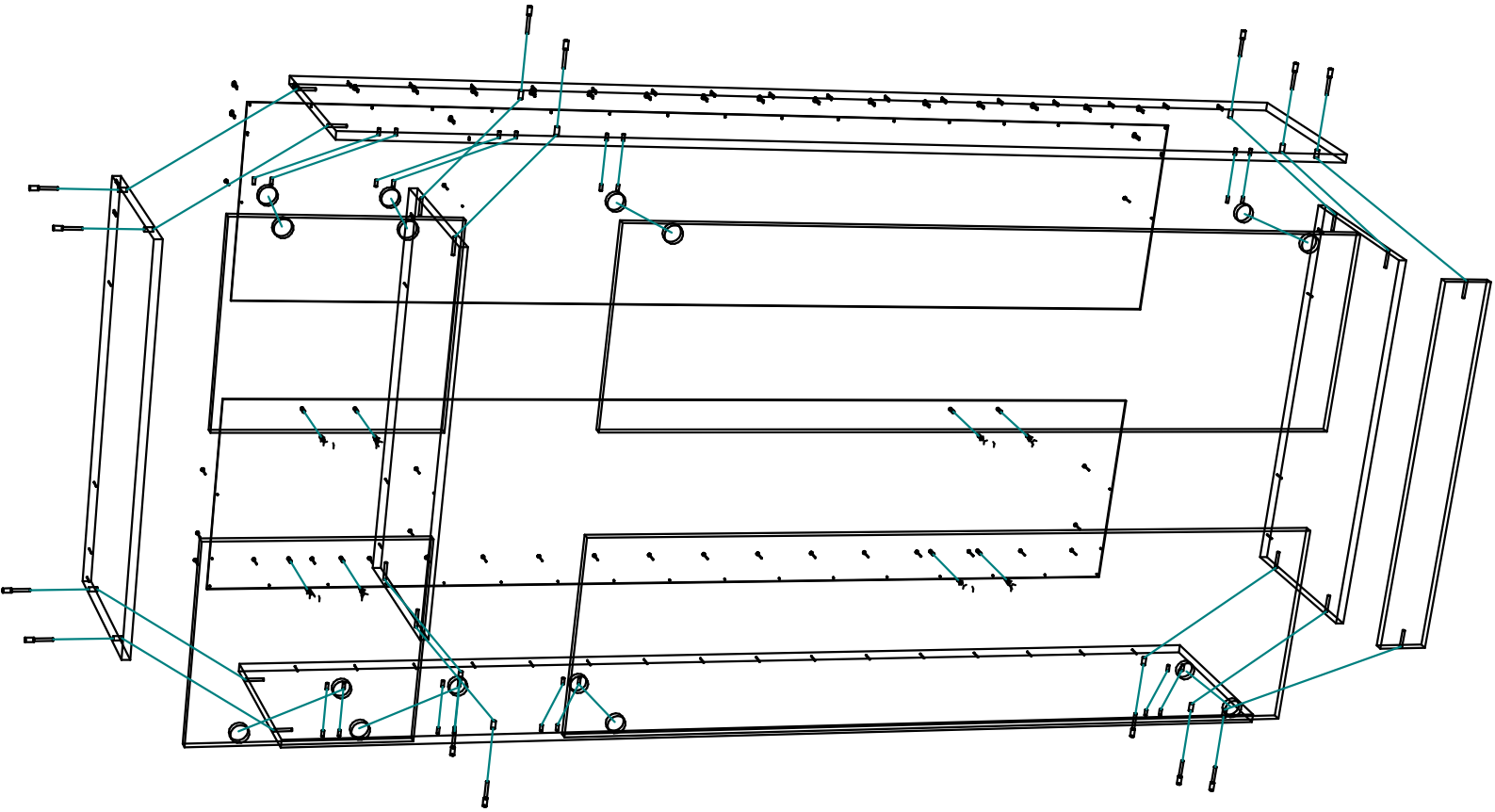
Поз.	Вид	Наименование	Кол.
13		Мебельная петля H301A02/0910	8
14		Скоба 96	4
15		Гвоздь 1,6x25	66
16		Стяжка-евровинт с потайной головкой под шестигранник, оцинкованный, Marcopol	14