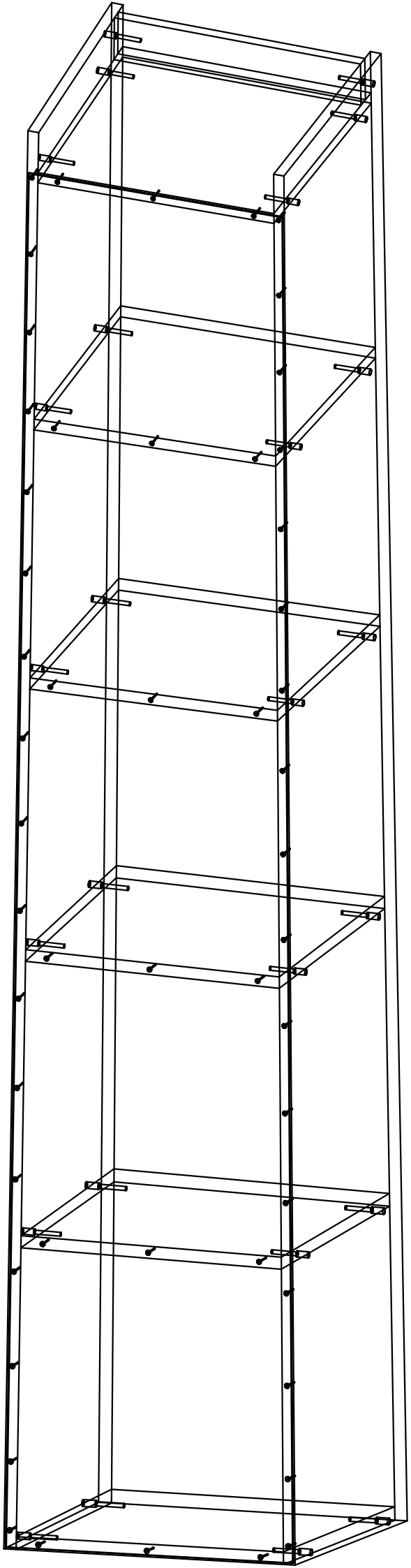

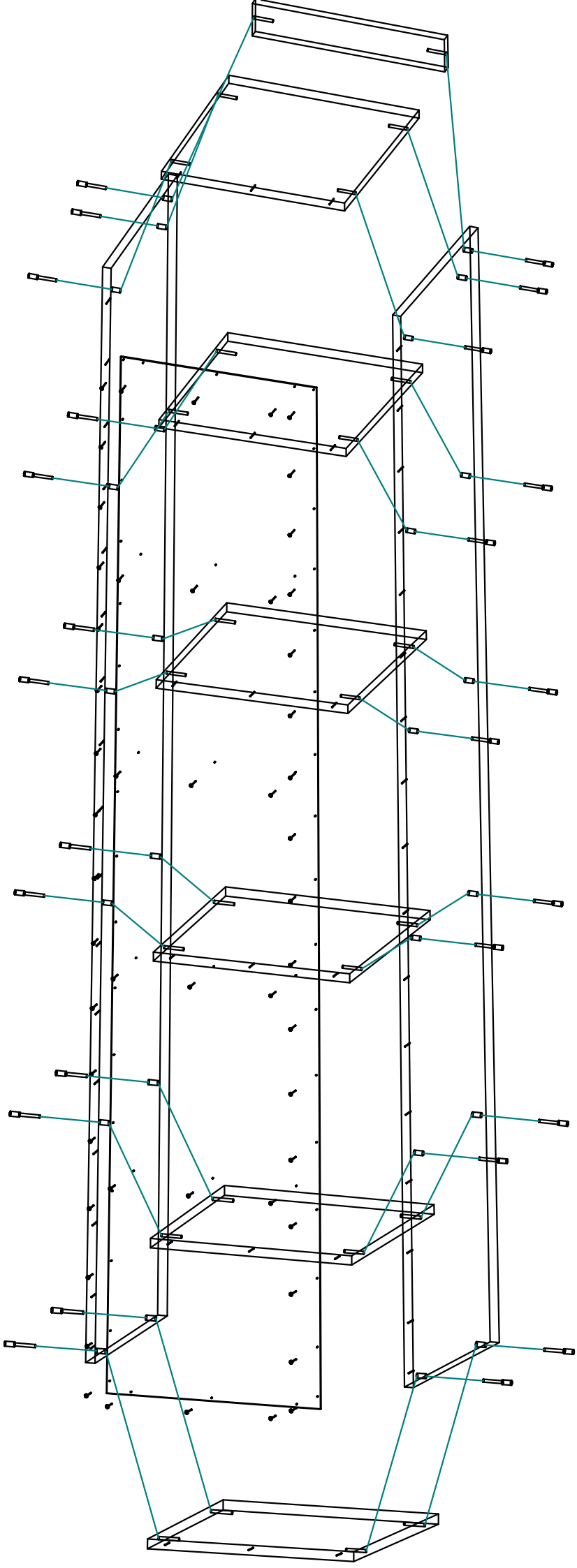

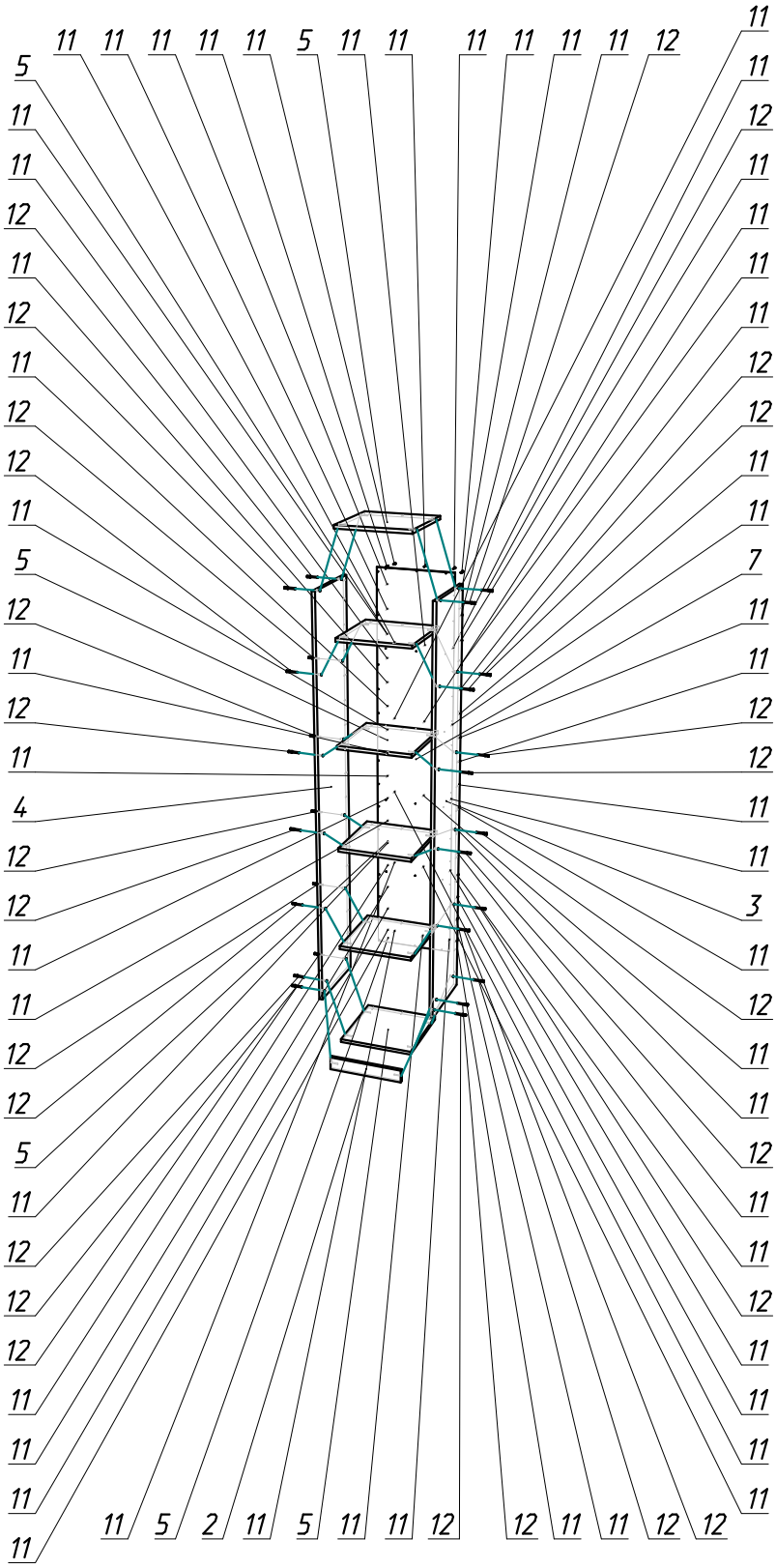

Поз.	Вид	Наименование	Кол.
11		Гвоздь 1,6х25	54
12		Стяжка-евровинт с потайной головкой под шестигранник, оцинкованный, Marcopol	26