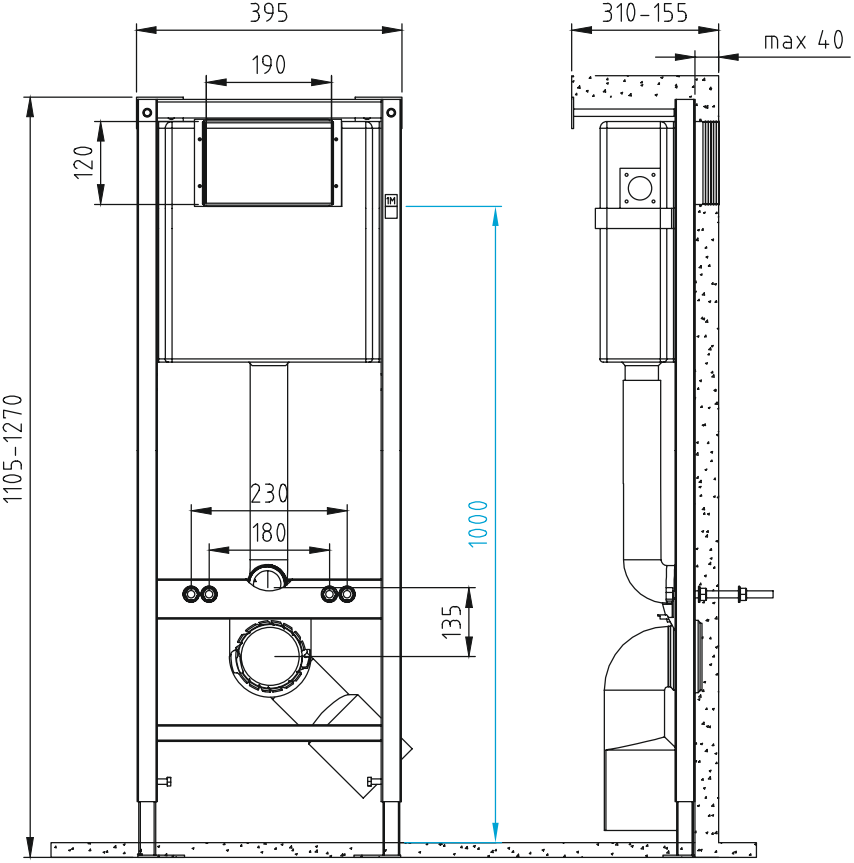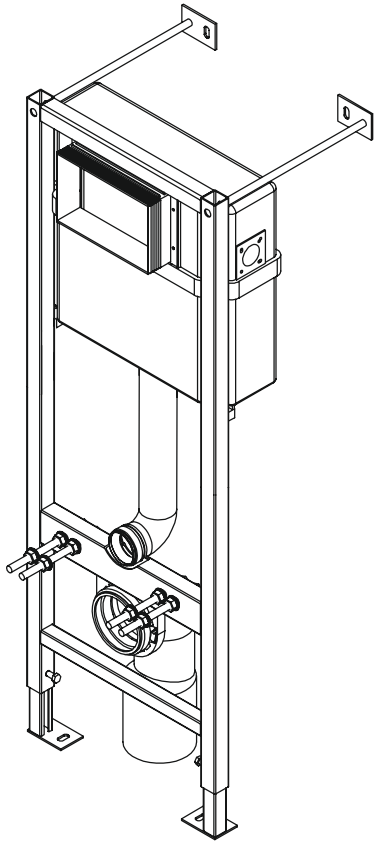
395
190
120
1105-1270
230
180
1000
135
310-155
max 40