KÄRCHER

makes a difference

# NT 30/1 Tact L, NT 30/1 Tact Te L
# NT 40/1 Tact L, NT 40/1 Tact Te L
# NT 50/1 Tact L, NT 50/1 Tact Te L

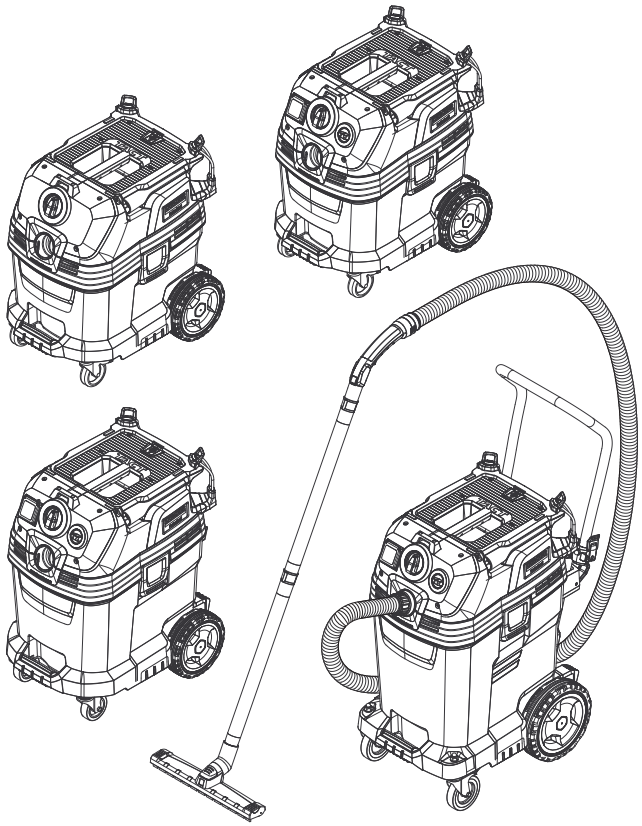


| | |
|---|---|
| Deutsch | 7 |
| English | 16 |
| Français | 25 |
| Italiano | 35 |
| Nederlands | 45 |
| Español | 54 |
| Português | 64 |
| Dansk | 74 |
| Norsk | 83 |
| Svenska | 92 |
| Suomi | 101 |
| Ελληνικά | 110 |
| Türkçe | 121 |
| Русский | 130 |
| Magyar | 141 |
| Čeština | 150 |
| Slovenščina | 159 |
| Polski | 168 |
| Româneşte | 178 |
| Slovenčina | 188 |
| Hrvatski | 197 |
| Srpski | 206 |
| Български | 215 |
| Eesti | 225 |
| Latviešu | 234 |
| Lietuviškai | 243 |
| Українська | 252 |



Register and win!
www.kaercher.com/register-and-win



59651850 03/17

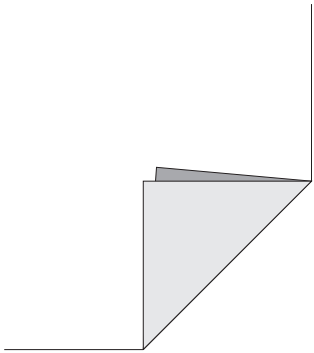

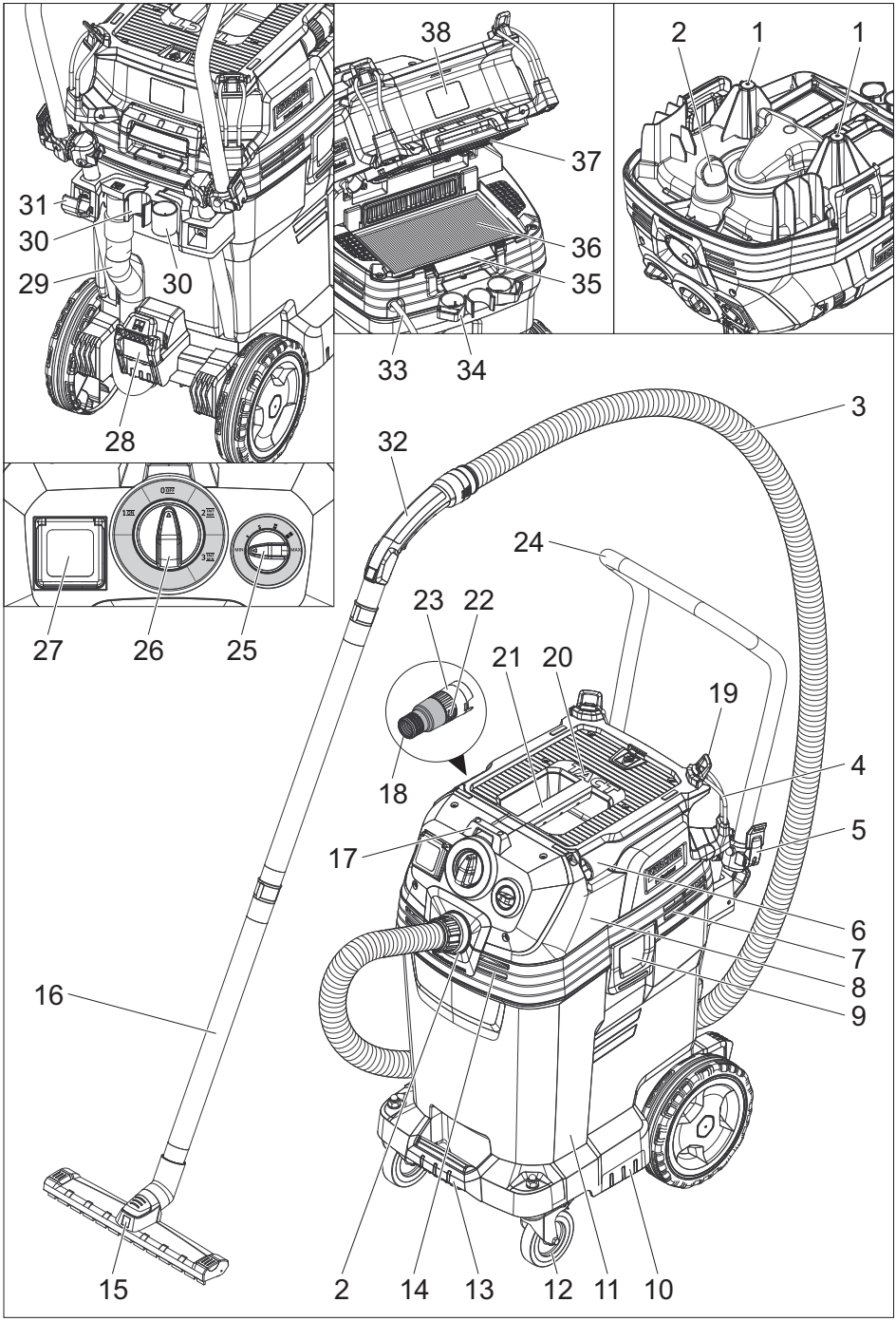
38
37
36
35
33
34
2
1
1
31
30
29
30
28
27
26
25
3
32
24
23
22
21
20
19
18
4
5
17
6
7
8
9
16
15
2
14
13
12
11
10

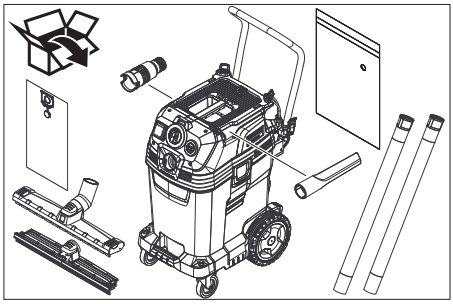

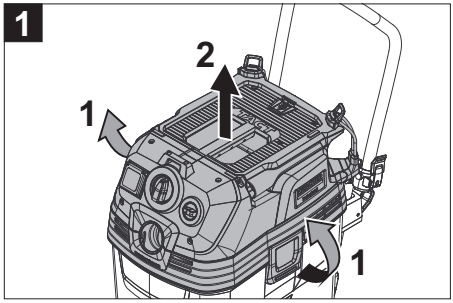
1
2
1
1

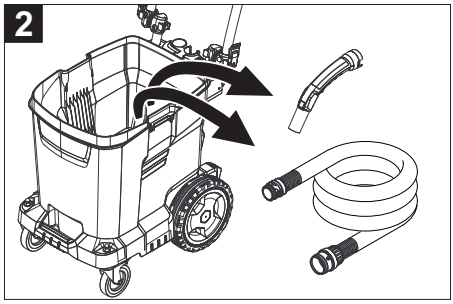
2

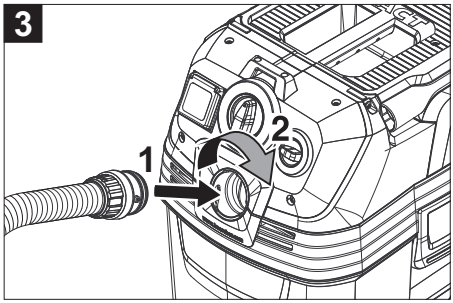
3
1
2

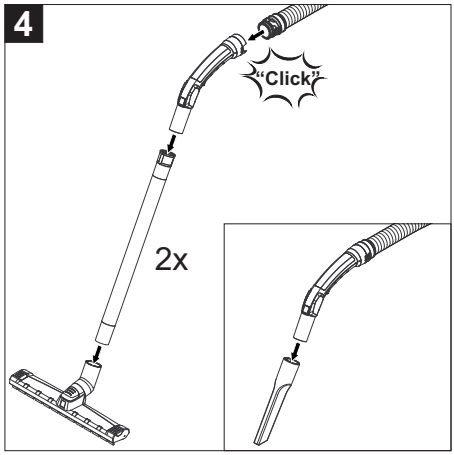
4
"Click"
2x

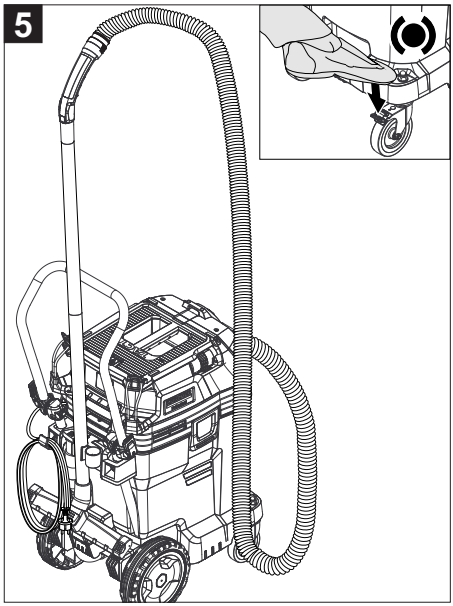
5

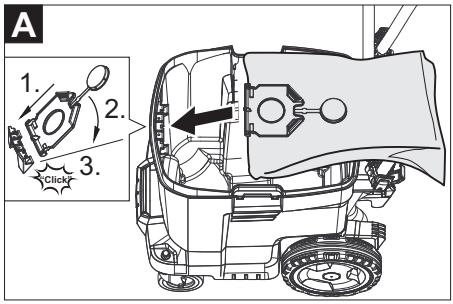
A
1.
2.
3.
Click

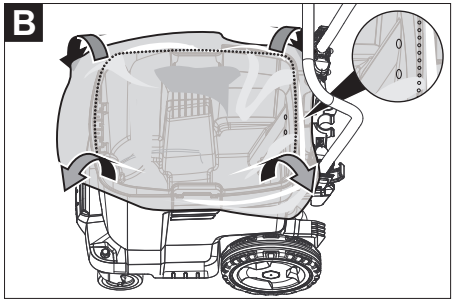
B

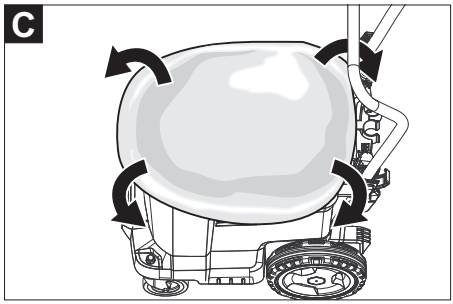
C

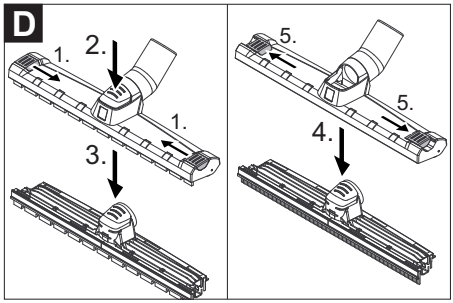
D
1.
2.
1.
3.
5.
5.
4.

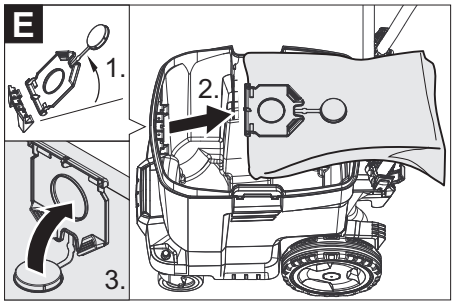
E
1.
2.
3.

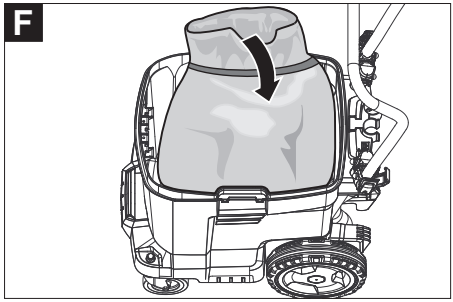
F

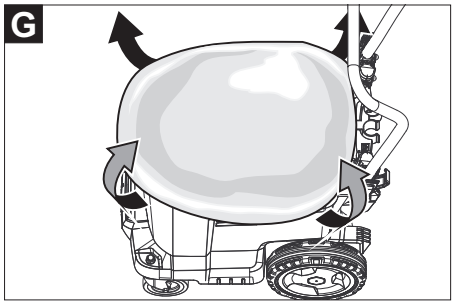
G

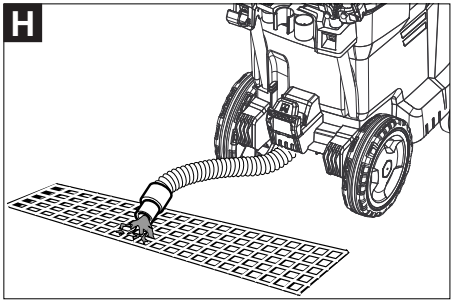
H

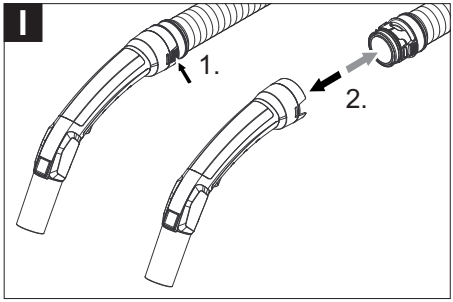
I
1.
2.

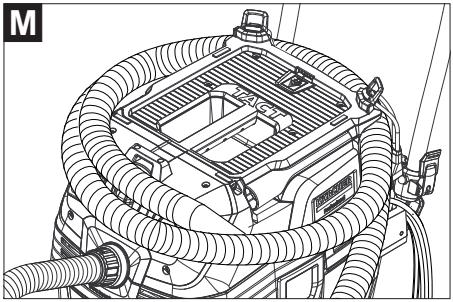
M

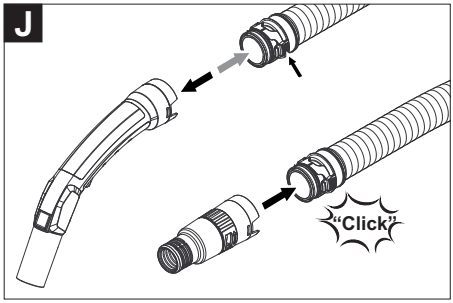
J
"Click"

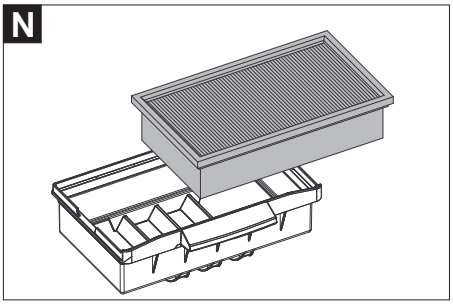
N

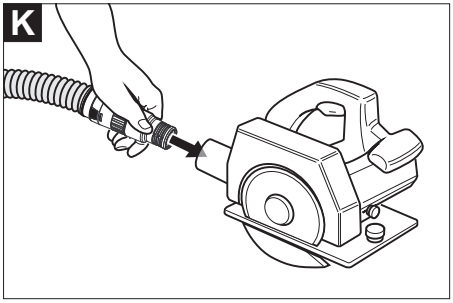
K

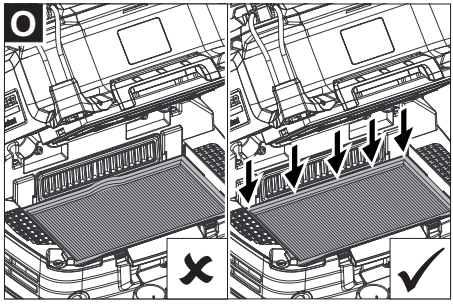
O

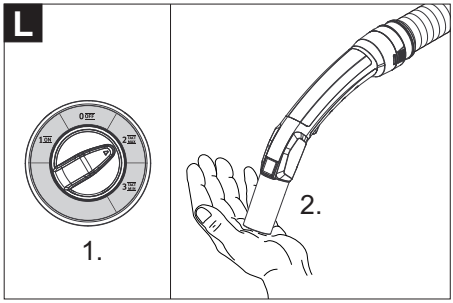
L
1.
2.

Lesen Sie vor der ersten Benutzung Ihres Gerätes diese Originalbetriebsanleitung, handeln Sie danach und bewahren Sie diese für späteren Gebrauch oder für Nachbesitzer auf.

– Vor erster Inbetriebnahme Sicherheitshinweise Nr. 5.956-249.0 unbedingt lesen!
– Bei Nichtbeachtung der Betriebsanleitung und der Sicherheitshinweise können Schäden am Gerät und Gefahren für den Bediener und andere Personen entstehen.
– Bei Transportschaden sofort Händler informieren.

## Inhaltsverzeichnis


| | | |
|---|---|---|
| Umweltschutz | DE | 1 |
| Gefahrenstufen | DE | 1 |
| Bestimmungsgemäße Verwendung | DE | 1 |
| Geräteelemente | DE | 2 |
| Symbole auf dem Gerät | DE | 2 |
| Sicherheitshinweise | DE | 2 |
| Inbetriebnahme | DE | 3 |
| Bedienung | DE | 4 |
| Transport | DE | 5 |
| Lagerung | DE | 6 |
| Pflege und Wartung | DE | 6 |
| Hilfe bei Störungen | DE | 7 |
| Garantie | DE | 8 |
| Zubehör und Ersatzteile | DE | 8 |
| EU-Konformitätserklärung | DE | 8 |
| Technische Daten | DE | 9 |


## Umweltschutz

Die Verpackungsmaterialien sind recyclebar. Bitte werfen Sie die Verpackungen nicht in den Hausmüll, sondern führen Sie diese einer Wiederverwertung zu.

Altgeräte enthalten wertvolle recyclingfähige Materialien, die einer Verwertung zugeführt werden sollten. Batterien, Öl und ähnliche Stoffe dürfen nicht in die Umwelt gelangen. Bitte entsorgen Sie Altgeräte deshalb über geeignete Sammelsysteme.

**Hinweise zu Inhaltsstoffen (REACH)**
Aktuelle Informationen zu Inhaltsstoffen finden Sie unter:
***www.kaercher.de/REACH***

## Gefahrenstufen

⚠ ***GEFAHR***
*Hinweis auf eine unmittelbar drohende Gefahr, die zu schweren Körperverletzungen oder zum Tod führt.*

⚠ ***WARNUNG***
*Hinweis auf eine möglicherweise gefährliche Situation, die zu schweren Körperverletzungen oder zum Tod führen kann.*

⚠ ***VORSICHT***
*Hinweis auf eine möglicherweise gefährliche Situation, die zu leichten Verletzungen führen kann.*

***ACHTUNG***
*Hinweis auf eine möglicherweise gefährliche Situation, die zu Sachschäden führen kann.*

## Bestimmungsgemäße Verwendung

– Dieser Sauger ist zur Nass- und Trockenreinigung von Boden- und Wandflächen bestimmt.
– Das Gerät ist zur Absaugung trockener, nicht brennbarer, gesundheitsschädlicher Stäube an Maschinen und Geräten; Staubklasse L nach EN 60 335–2–69 geeignet. Einschränkung: Es dürfen keine krebserzeugende Stoffe aufgesaugt werden.
– Dieses Gerät ist für den gewerblichen Gebrauch geeignet, z.B. in Hotels, Schulen, Krankenhäusern, Fabriken, Läden, Büros und Vermietergeschäften.

## Geräteelemente

1 Elektroden
2 Saugstutzen
3 Saugschlauch
4 Schlauchhaken
5 Verriegelung des Schubbügels (nur NT 50/1)
6 Fugendüse
7 Luftaustritt, Arbeitsluft
8 Saugkopf
9 Verriegelung des Saugkopfs
10 Griffmulde
11 Schmutzbehälter
12 Lenkrolle
13 Handgriff
14 Lufteintritt, Motor-Kühlluft
15 Bodendüse
16 Saugrohr
17 Anschlag für Werkzeugkoffer
18 Gummimuffe, schraubbar
19 Befestigungsöse
20 Filterabdeckung
21 Tragegriff
22 Saugkraftregler (stufenlos)
23 Werkzeugadapter
24 Schubbügel (nur NT 50/1)
25 Drehregler für Saugleistung (min-max) (nur Tact Te L)
26 Drehschalter
27 Steckdose (nur Tact Te L)
28 Halter für Bodendüse
29 Ablassschlauch (nur NT 50/1)
30 Halter für Saugrohr
31 Kabelhaken (nur NT 50/1)
32 Krümmer
33 Netzkabel
34 Halter für Krümmer (nur NT 30/1, NT 40/1)
35 Filterrahmen
36 Flachfaltenfilter (PES)
37 Filterabreinigung
38 Typenschild

## Symbole auf dem Gerät

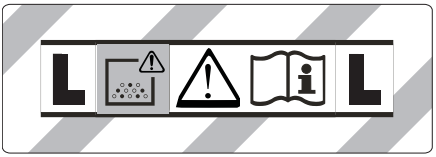

*WARNUNG: Dieses Gerät enthält gesundheitsgefährliche Stäube. Entleerung und Wartung, einschließlich der Entfernung des Staubbeutels, dürfen nur von sachkundigen Personen vorgenommen werden, die geeignete persönliche Schutzausrüstung tragen. Nicht einschalten, bevor das komplette Filtersystem installiert ist.*

| | |
|---|---|
| Flachfaltenfilter (Zellulose) | |
| Bestell-Nr. | 6.904-367.0 |
| Flachfaltenfilter (PES) | |
| Bestell-Nr. | 6.904-360.0 |
| Flachfaltenfilter (PTFE) | |
| Bestell-Nr. | 6.907-455.0 |

## Sicherheitshinweise

⚠ ***GEFAHR***

– *Wenn die Abluft in den Raum zurückgeführt wird, muss eine ausreichende Luftwechselrate L im Raum vorhanden sein. Um die geforderten Grenzwerte einzuhalten, darf der zurückgeführte Volumenstrom maximal 50% des Frischluftvolumenstroms (Raumvolumen $V_R$ x Luftwechselrate $L_W$) betragen. Ohne besondere Lüftungsmaßnahme gilt: $L_W$=1h$^{-1}$.*
– *Gebrauch des Gerätes und der Substanzen, für die es benutzt werden soll, einschließlich des sicheren Verfahrens der Beseitigung des aufgenommenen Materials nur durch geschultes Personal.*
– *Dieses Gerät enthält gesundheitsschädlichen Staub. Leerungs- und Wartungsvorgänge, einschließlich der Beseitigung der Staubsammelbehälter, dürfen nur von Fachleuten durchgeführt werden, die entsprechende Schutzausrüstung tragen.*

– *Gerät nicht ohne das vollständige Filtrationssystem betreiben.*
– *Die anwendbaren Sicherheitsbestimmungen, die für die zu behandelnden Materialien zutreffen, sind zu beachten.*
– *Für einen sicheren Stand des Gerätes Feststellbremse an der Lenkrolle betätigen. Bei offener Feststellbremse kann sich das Gerät unkontrolliert in Bewegung setzen.*

# Inbetriebnahme

⚠ ***WARNUNG***
*Beim Saugen darf niemals der Flachfaltenfilter entfernt werden.*

⚠ ***WARNUNG***
*Nicht ohne Filterelement saugen, da sonst der Saugmotor beschädigt wird und eine Gesundheitsgefährdung durch erhöhten Feinstaubausstoß auftritt.*

## Anti-Statik-System

Durch den geerdeten Anschlussstutzen werden statische Aufladungen abgeleitet. Dadurch werden Funkenbildung und Stromstöße mit elektrisch leitendem Zubehör (Option) verhindert.

## Trockensaugen

– NT 30/1: Das Gerät ist mit einer Vliesfiltertüte mit Verschlusskappe ausgerüstet, Bestell-Nr. 2.889-154.0 (5 Stück).
– NT 40/1, NT 50/1: Das Gerät ist mit einer Vliesfiltertüte mit Verschlusskappe ausgerüstet, Bestell-Nr. 2.889-155.0 (5 Stück).
– Das Gerät ist mit einem Entsorgungsbeutel mit Kabelbinder ausgerüstet, Bestell-Nr. 2.889-158.0 (10 Stück).

**Hinweis:** Mit diesem Gerät können alle Arten von Stäuben bis Staubklasse L aufgesaugt werden.
**Hinweis:** Das Gerät ist als Industriestaubsauger zum Aufsaugen von trockenen, nicht brennbaren Stäuben mit AGW-Werten größer gleich 1 mg/m³ geeignet.
– Beim Aufsaugen von Feinstaub kann zusätzlich eine Vliesfiltertüte, ein Entsorgungsbeutel oder ein Membranfilter (Sonderzubehör) verwendet werden.

### Vliesfiltertüte einbauen

Abbildung **A**
➔ Saugkopf entriegeln und abnehmen.
➔ Vliesfiltertüte aufstecken.
➔ Saugkopf aufsetzen und verriegeln.

### Entsorgungsbeutel einbauen

Abbildung **B**
➔ Saugkopf entriegeln und abnehmen.
➔ Entsorgungsbeutel einsetzen.
➔ Entsorgungsbeutel über Behälter stülpen.
Darauf achten, dass die Markierungslinie innerhalb des Behälters liegt und beide Entlüftungslöcher an der Behälterrückwand positioniert sind.
➔ Saugkopf aufsetzen und verriegeln.

### Membranfilter einbauen

⚠ ***GEFAHR***
*Beim Aufsaugen von gesundheitsgefährlichen Stäuben darf der Membranfilter nicht eingesetzt werden.*
**Hinweis:** Bei Betrieb ohne Vliesfiltertüte/ Entsorgungsbeutel kann ein Membranfilter verwendet werden.
Abbildung **C**
➔ Saugkopf entriegeln und abnehmen.
➔ Membranfilter (Sonderzubehör) über Behälterrand ziehen.
➔ Saugkopf aufsetzen und verriegeln.

### Wechsel von Nass- auf Trockensaugen

Gilt nur für Flachfaltenfilter (Zellulose):
***ACHTUNG***
***Beim Wechsel von Nass- auf Trockensaugen beachten:***
*Saugen von trockenem Staub bei nassem Filterelement setzt den Filter zu und kann ihn unbrauchbar machen.*
➔ Nassen Filter vor Benutzung durch trockenen ersetzen.
➔ Filter wechseln, wird unter Punkt "Pflege und Wartung" beschrieben.

**Hinweis:** Bei permanentem Nasssaugen empfiehlt es sich, einen PES-Flachfaltenfilter zu verwenden (siehe Filtersysteme).

## Nasssaugen

⚠ ***GEFAHR***
*Beim Nasssaugen dürfen keine gesundheitsgefährlichen Stäube aufgenommen werden.*

### Einbau Gummilippen

Abbildung **D**
➔ Bürstenstreifen ausbauen.
➔ Gummilippen einbauen.

### Vliesfiltertüte entfernen

Abbildung **E**
➔ Saugkopf entriegeln und abnehmen.
➔ Vliesfiltertüte am Flansch nach oben herausziehen.
➔ Vliesfiltertüte mit Verschlusskappe dicht verschließen.
➔ Gebrauchte Vliesfiltertüte gemäß den gesetzlichen Bestimmungen entsorgen.
➔ Saugkopf aufsetzen und verriegeln.
– Beim Aufsaugen von Nassschmutz muss immer die Vliesfiltertüte entfernt werden.

### Entsorgungsbeutel entfernen

Abbildung **F**
➔ Saugkopf entriegeln und abnehmen.
➔ Entsorgungsbeutel hochstülpen.
➔ Entsorgungsbeutel mit Kabelbinder unterhalb der Öffnung dicht verschließen.
➔ Entsorgungsbeutel herausnehmen.
➔ Entsorgungsbeutel gemäß den gesetzlichen Bestimmungen entsorgen.
➔ Saugkopf aufsetzen und verriegeln.
– Beim Aufsaugen von Nassschmutz muss immer der Entsorgungsbeutel entfernt werden.

### Membranfilter entfernen

Abbildung **G**
➔ Saugkopf entriegeln und abnehmen.
➔ Membranfilter entfernen.
➔ Membranfilter gemäß den gesetzlichen Bestimmungen entsorgen.
➔ Saugkopf aufsetzen und verriegeln.
– Beim Aufsaugen von Nassschmutz muss immer der Membranfilter (Sonderzubehör) entfernt werden.

### Schmutzwasser ablassen

Nur NT 50/1:
Abbildung **H**
➔ Schmutzwasser über Ablassschlauch ablassen.

### Allgemein

– Beim Aufsaugen von Nassschmutz mit der Polster- oder Fugendüse, beziehungsweise wenn überwiegend Wasser aus einem Behälter aufgesaugt wird, empfiehlt es sich, die Funktion „Automatische Filterabreinigung“ abzuschalten.
– Bei Erreichen des max. Flüssigkeitsstands schaltet das Gerät automatisch ab.
– **Bei nicht leitenden Flüssigkeiten (zum Beispiel Bohremulsion, Öle und Fette) wird das Gerät bei vollem Behälter nicht abgeschaltet. Der Füllstand muss ständig überprüft und der Behälter rechtzeitig entleert werden.**
– Nach Beendigung des Nasssaugens: Flachfaltenfilter mit der Filterabreinigung abreinigen. Elektroden mit einer Bürste reinigen. Behälter mit einem feuchten Tuch reinigen und trocknen.

## Clipverbindung

Abbildung **I**
Der Saugschlauch ist mit einem Clip-System ausgestattet. Alle Zubehörteile mit Nennweite 35 mm können angeschlossen werden.

# Bedienung

## Drehschalter

| | |
|---|---|
| 0 OFF | Gerät AUS |
| 1 ON | Gerät EIN<br>Automatische Filterabreinigung: AUS |
| 2 TACT MAX | Gerät EIN<br>Automatische Filterabreinigung: maximaler Intervall |
| 3 TACT MIN | Gerät EIN<br>Automatische Filterabreinigung: minimaler Intervall |

## Gerät einschalten

➔ Netzstecker einstecken.
➔ Drehschalter auf gewünschtes Programm stellen.

## Saugleistung einstellen

**Nur bei Geräten mit eingebauter Steckdose:**

➔ Saugleistung (min-max) am Drehregler einstellen.

## Arbeiten mit Elektrowerkzeugen

**Nur bei Geräten mit eingebauter Steckdose:**

⚠ ***GEFAHR***

*Verletzungs- und Beschädigungsgefahr! Die Steckdose ist nur zum direkten Anschluss von Elektrowerkzeugen an den Sauger bestimmt. Jeder andere Gebrauch der Steckdose ist nicht zulässig.*

➔ Netzstecker des Elektrowerkzeugs am Sauger einstecken.
Sauger befindet sich im Standby-Modus.
➔ Gerät am Drehschalter einschalten.

**Hinweis:** Der Sauger wird automatisch mit dem Elektrowerkzeug ein- und ausgeschaltet.

**Hinweis:** Der Sauger hat eine Anlaufverzögerung bis zu 0,5 Sekunden und eine Nachlaufzeit von bis zu 15 Sekunden.

**Hinweis:** Leistungsanschlusswert der Elektrowerkzeuge, siehe Technische Daten.

Abbildung J
➔ Krümmer am Saugschlauch entfernen.
➔ Werkzeugadapter an Saugschlauch montieren.

Abbildung K
➔ Werkzeugadapter an Elektrowerkzeug anschließen.

## Automatische Filterabreinigung

Das Gerät verfügt über eine spezielle Filterabreinigung, besonders wirksam bei feinem Staub. Dabei wird der Flachfaltenfilter alle 15 Sekunden (TACT MAX) bzw. alle 60 Sekunden (TACT MIN) durch einen Luftstoß automatisch gereinigt (pulsierendes Geräusch).

➔ Drehschalter auf gewünschtes Programm stellen (TACT MIN-TACT MAX).

Abbildung L
➔ Powerabreinigung (bei besonders starker Verschmutzung des Flachfaltenfilters): Drehschalter auf Programm 2 stellen, Saugrohr bzw. Krümmer mit der Hand verschließen und automatische Filterabreinigung abwarten (alle 15 Sekunden).

## Gerät ausschalten

➔ Gerät am Drehschalter ausschalten.
➔ Netzstecker ziehen.

## Nach jedem Betrieb

➔ Behälter entleeren.
➔ Gerät innen und außen durch Absaugen und Abwischen mit einem feuchten Tuch reinigen.

## Schubbügel ein-/ausklappen

➔ Verriegelung des Schubbügels lösen und Schubbügel verstellen.

## Gerät aufbewahren

Abbildung M
➔ Saugschlauch und Netzkabel entsprechend Abbildung aufbewahren.
➔ Gerät in einem trockenen Raum abstellen und vor unbefugter Benutzung sichern.

# Transport

⚠ ***VORSICHT***

*Verletzungs- und Beschädigungsgefahr! Gewicht des Gerätes beim Transport beachten.*

➔ Saugrohr mit Bodendüse aus der Halterung nehmen. Gerät zum Tragen am Tragegriff und am Saugrohr fassen, nicht am Schubbügel.
➔ Beim Transport in Fahrzeugen Gerät nach den jeweils gültigen Richtlinien gegen Rutschen und Kippen sichern.

## Lagerung

⚠ ***VORSICHT***

*Verletzungs- und Beschädigungsgefahr! Gewicht des Gerätes bei Lagerung beachten.*

Dieses Gerät darf nur in Innenräumen gelagert werden.

## Pflege und Wartung

⚠ ***GEFAHR***

*Vor allen Arbeiten am Gerät, Gerät ausschalten und Netzstecker ziehen.*

Staubbeseitigende Maschinen sind Sicherheitseinrichtungen zur Verhütung oder Beseitigung von Gefahren im Sinne von BGV A1.

– Zur Wartung durch den Benutzer muss das Gerät auseinandergenommen, gereinigt und gewartet werden, soweit es durchführbar ist, ohne dabei eine Gefahr für das Wartungspersonal und andere Personen hervorzurufen. Geeignete Vorsichtsmaßnahmen beinhalten Entgiftung vor dem Auseinandernehmen. Vorsorge treffen für örtlich gefilterte Zwangsentlüftung, wo das Gerät auseinandergenommen wird, Reinigung der Wartungsfläche und geeigneter Schutz des Personals.
– Das Äußere des Gerätes sollte durch Staubsaugverfahren entgiftet und sauber abgewischt werden, oder mit Abdichtmittel behandelt werden, bevor es aus dem gefährlichen Gebiet genommen wird. Alle Geräteteile müssen als verunreinigt angesehen werden, wenn sie aus dem gefährlichen Gebiet genommen werden. Es müssen geeignete Maßnahmen ergriffen werden, um eine Staubverteilung zu vermeiden.
– Bei der Durchführung von Wartungs- und Reparaturarbeiten müssen alle verunreinigten Gegenstände, die nicht zufriedenstellend gereinigt werden können, weggeworfen werden. Solche Gegenstände müssen in undurchlässigen Beuteln, in Übereinstimmung mit den gültigen Bestimmungen für die Beseitigung solchen Abfalls, entsorgt werden.

⚠ ***WARNUNG***

*Sicherheitseinrichtungen zur Verhütung von Gefahren müssen regelmäßig gewartet werden. Das heißt, mindestens einmal jährlich vom Hersteller oder einer unterwiesenen Person auf ihre sicherheitstechnisch einwandfreie Funktion überprüft werden, z.B. Dichtheit des Gerätes, Beschädigung des Filters.*

***ACHTUNG***

*Beschädigungsgefahr! Keine silikonhaltigen Pflegemittel zum Reinigen verwenden.*

– Einfache Wartungs- und Pflegearbeiten können Sie selbst durchführen.
– Die Geräteoberfläche und die Behälterinnenseite sollten regelmäßig mit einem feuchten Tuch gereinigt werden.

⚠ ***GEFAHR***

*Gefahr durch gesundheitsschädlichen Staub. Bei Wartungsarbeiten (z.B. Filterwechsel) Atemschutzmaske P2 oder höherwertig und Einwegkleidung tragen.*

### Flachfaltenfilter wechseln

Abbildung **N**

➔ Filterabdeckung öffnen.
➔ Filterrahmen herausnehmen.
➔ Flachfaltenfilter wechseln.
Beim Einsetzen darauf achten, dass der Flachfaltenfilter allseitig bündig anliegt.
➔ Gebrauchten Flachfaltenfilter gemäß den gesetzlichen Bestimmungen entsorgen.
➔ Filterrahmen einsetzen.
➔ Filterabdeckung schließen, muss hörbar einrasten.

### Vliesfiltertüte wechseln

Abbildung **E**

➔ Saugkopf entriegeln und abnehmen.
➔ Vliesfiltertüte am Flansch nach oben herausziehen.
➔ Vliesfiltertüte mit Verschlusskappe dicht verschließen.
➔ Gebrauchte Vliesfiltertüte gemäß den gesetzlichen Bestimmungen entsorgen.
➔ Neue Vliesfiltertüte aufstecken.
➔ Saugkopf aufsetzen und verriegeln.

### Entsorgungsbeutel wechseln

Abbildung F
- ➔ Saugkopf entriegeln und abnehmen.
- ➔ Entsorgungsbeutel hochstülpen.
- ➔ Entsorgungsbeutel mit Kabelbinder unterhalb der Öffnung dicht verschließen.
- ➔ Entsorgungsbeutel herausnehmen.
- ➔ Entsorgungsbeutel gemäß den gesetzlichen Bestimmungen entsorgen.
- ➔ Neuen Entsorgungsbeutel einsetzen.
- ➔ Entsorgungsbeutel über Behälter stülpen.
  Darauf achten, dass die Markierungslinie innerhalb des Behälters liegt und beide Entlüftungslöcher an der Behälterrückwand positioniert sind.
- ➔ Saugkopf aufsetzen und verriegeln.

### Membranfilter wechseln

Abbildung G
- ➔ Saugkopf entriegeln und abnehmen.
- ➔ Membranfilter entfernen.
- ➔ Membranfilter gemäß den gesetzlichen Bestimmungen entsorgen.
- ➔ Neuen Membranfilter über Behälterrand ziehen.
- ➔ Saugkopf aufsetzen und verriegeln.

### Elektroden reinigen

- ➔ Saugkopf entriegeln und abnehmen.
- ➔ Elektroden mit einer Bürste reinigen.
- ➔ Saugkopf aufsetzen und verriegeln.

## Hilfe bei Störungen

⚠ ***GEFAHR***

*Vor allen Arbeiten am Gerät, Gerät ausschalten und Netzstecker ziehen.*

**Hinweis:** Tritt eine Störung (z.B. Filterbruch) auf, muss das Gerät sofort abgeschaltet werden. Vor erneuter Inbetriebnahme muss die Störung beseitigt werden.

### Saugturbine läuft nicht

- ➔ Steckdose und Sicherung der Stromversorgung überprüfen.
- ➔ Netzkabel, Netzstecker, Elektroden und gegebenenfalls Steckdose des Gerätes überprüfen.
- ➔ Gerät einschalten.

### Saugturbine schaltet ab

- ➔ Behälter entleeren.

### Saugturbine läuft nach Behälterentleerung nicht wieder an

- ➔ Gerät ausschalten und 5 Sekunden warten, nach 5 Sekunden wieder einschalten.
- ➔ Elektroden sowie den Zwischenraum der Elektroden mit einer Bürste reinigen.

### Saugkraft lässt nach

- ➔ Verstopfungen aus Saugdüse, Saugrohr, Saugschlauch oder Flachfaltenfilter entfernen.
- ➔ Gefüllte Vliesfiltertüte wechseln.
- ➔ Gefüllten Entsorgungsbeutel wechseln.
- ➔ Filterabdeckung richtig einrasten.
- ➔ Membranfilter (Sonderzubehör) unter fließendem Wasser reinigen bzw. wechseln.
- ➔ Flachfaltenfilter wechseln.
- ➔ Nur NT 50/1:
  Ablassschlauch auf Dichtheit überprüfen.

### Staubaustritt beim Saugen

Abbildung O
- ➔ Korrekte Einbaulage des Flachfaltenfilters prüfen/korrigieren.
- ➔ Flachfaltenfilter wechseln.

### Abschaltautomatik (Nasssaugen) spricht nicht an

- ➔ Elektroden sowie den Zwischenraum der Elektroden mit einer Bürste reinigen.
- ➔ Füllstand bei elektrisch nicht leitender Flüssigkeit ständig kontrollieren.

### Automatische Filterabreinigung arbeitet nicht

➔ Saugschlauch nicht angeschlossen.

### Automatische Filterabreinigung lässt sich nicht abschalten

➔ Kundendienst benachrichtigen.

### Automatische Filterabreinigung lässt sich nicht einschalten

➔ Kundendienst benachrichtigen.

### Kundendienst

**Kann die Störung nicht behoben werden, muss das Gerät vom Kundendienst überprüft werden.**

## Garantie

In jedem Land gelten die von unserer zuständigen Vertriebsgesellschaft herausgegebenen Garantiebedingungen. Etwaige Störungen an Ihrem Gerät beseitigen wir innerhalb der Garantiefrist kostenlos, sofern ein Material- oder Herstellungsfehler die Ursache sein sollte. Im Garantiefall wenden Sie sich bitte mit Kaufbeleg an Ihren Händler oder die nächste autorisierte Kundendienststelle.

## Zubehör und Ersatzteile

Nur Original-Zubehör und Original-Ersatzteile verwenden, sie bieten die Gewähr für einen sicheren und störungsfreien Betrieb des Gerätes.
Informationen über Zubehör und Ersatzteile finden Sie unter www.kaercher.com.

## EU-Konformitätserklärung

Hiermit erklären wir, dass die nachfolgend bezeichnete Maschine aufgrund ihrer Konzipierung und Bauart sowie in der von uns in Verkehr gebrachten Ausführung den einschlägigen grundlegenden Sicherheits- und Gesundheitsanforderungen der EU-Richtlinien entspricht. Bei einer nicht mit uns abgestimmten Änderung der Maschine verliert diese Erklärung ihre Gültigkeit.

**Produkt:** Nass- und Trockensauger
**Typ:** 1.148-xxx
**Einschlägige EU-Richtlinien**
2006/42/EG (+2009/127/EG)
2014/30/EU
2011/65/EU
**Angewandte harmonisierte Normen**
EN 55014–1: 2006+A1: 2009+A2: 2011
EN 55014–2: 2015
EN 60335–1
EN 60335–2–69
EN 61000–3–2: 2014
EN 61000–3–3: 2013
EN 62233: 2008
EN 50581
**Angewandte nationale Normen**
-

5.966-337

Die Unterzeichnenden handeln im Auftrag und mit Vollmacht der Geschäftsführung.

H. Jenner
CEO

S. Reiser
Head of Approbation

Dokumentationsbevollmächtigter:
S. Reiser

Alfred Kärcher GmbH & Co. KG
Alfred-Kärcher-Str. 28 - 40
71364 Winnenden (Germany)
Tel.: +49 7195 14-0
Fax: +49 7195 14-2212

Winnenden, 2016/07/01

# Technische Daten

| | | NT 30/1 Tact L | NT 40/1 Tact L | NT 50/1 Tact L | NT 30/1 Tact Te L | NT 40/1 Tact Te L | NT 50/1 Tact Te L |
|---|---|---|---|---|---|---|---|
| Netzspannung | V | 220-240 | 220-240 | 220-240 | 220-240 | 220-240 | 220-240 |
| | V | AU: 240 | AU: 240 | AU: 240 | AU: 240 | AU: 240 | AU: 240 |
| Frequenz | Hz | 1~ 50-60 | 1~ 50-60 | 1~ 50-60 | 1~ 50-60 | 1~ 50-60 | 1~ 50-60 |
| Max. Leistung | W | 1380 | 1380 | 1380 | 1380 | 1380 | 1380 |
| Nennleistung | W | 1200 | 1200 | 1200 | 1200 | 1200 | 1200 |
| Behälterinhalt | l | 31 | 39 | 51 | 31 | 39 | 51 |
| Füllmenge Flüssigkeit | l | 17 | 24 | 35 | 17 | 24 | 35 |
| Luftmenge (max.) | $m^3/h$ | 150 | 150 | 150 | 140 | 140 | 140 |
| Unterdruck (max.) | kPa (mbar) | 23,0 (230) | 23,0 (230) | 23,0 (230) | 23,0 (230) | 23,0 (230) | 23,0 (230) |
| Leistungsanschlusswert der Elektrowerkzeuge | W | -- | -- | -- | EU: 100-2200 | EU: 100-2200 | EU: 100-2200 |
| | W | -- | -- | -- | GB: 100-1800 | GB: 100-1800 | GB: 100-1800 |
| | W | -- | -- | -- | CH: 100-1100 | CH: 100-1100 | CH: 100-1100 |
| | W | -- | -- | -- | AU: 100-1200 | AU: 100-1200 | AU: 100-1200 |
| Fläche des Flachfaltenfilters | $m^2$ | 0,6 | 0,6 | 0,6 | 0,6 | 0,6 | 0,6 |
| Schutzart | -- | IPX4 | IPX4 | IPX4 | IPX4 | IPX4 | IPX4 |
| Schutzklasse | -- | I | I | I | I | I | I |
| Durchmesser des Saugschlauchs | mm | 35 | 35 | 35 | 35 | 35 | 35 |
| Länge des Saugschlauchs | m | 2,5 | 2,5 | 2,5 | 4,0 | 4,0 | 4,0 |
| Länge x Breite x Höhe | mm | 560 x 370 x 580 | 560 x 370 x 655 | 640 x 370 x 1045 | 560 x 370 x 580 | 560 x 370 x 655 | 640 x 370 x 1045 |
| Typisches Betriebsgewicht | kg | 13,5 | 14,4 | 18,3 | 13,5 | 14,4 | 18,3 |
| **Ermittelte Werte gemäß EN 60335-2-69** | | | | | | | |
| Schalldruckpegel $L_{pA}$ | dB(A) | 69 | 68 | 68 | 69 | 68 | 68 |
| Unsicherheit $K_{pA}$ | dB(A) | 1 | 1 | 1 | 1 | 1 | 1 |
| Hand-Arm Vibrationswert | $m/s^2$ | <2,5 | <2,5 | <2,5 | <2,5 | <2,5 | <2,5 |
| Unsicherheit K | $m/s^2$ | 0,2 | 0,2 | 0,2 | 0,2 | 0,2 | 0,2 |

| **Netzkabel** | H07RN-F 3x1,0 $mm^2$ | |
|---|---|---|
| **Tact L** | Teile-Nr. | Kabellänge |
| EU | 6.650-591.0 | 7,5 m |
| GB | 6.650-724.0 | 7,5 m |
| CH | 6.650-722.0 | 7,5 m |
| AU | 6.650-723.0 | 7,5 m |

| **Netzkabel** | H07RN-F 3x1,5 $mm^2$ | |
|---|---|---|
| **Tact Te L** | Teile-Nr. | Kabellänge |
| EU | 6.650-665.0 | 7,5 m |
| GB | 6.650-728.0 | 7,5 m |
| CH | 6.650-726.0 | 7,5 m |
| AU | 6.650-727.0 | 7,5 m |

Please read and comply with these original instructions prior to the initial operation of your appliance and store them for later use or subsequent owners.

– Before first start-up it is definitely necessary to read the safety indications Nr. 5.956-249.0!
– The non-compliance of the operating and safety instructions may lead to damages of the appliance and to dangers for the operator and other persons.
– In case of transport damage inform vendor immediately.

## Contents


| | | |
|---|---|---|
| Environmental protection | EN | 1 |
| Danger or hazard levels | EN | 1 |
| Proper use | EN | 1 |
| Device elements | EN | 2 |
| Symbols on the machine | EN | 2 |
| Safety instructions | EN | 2 |
| Start up | EN | 3 |
| Operation | EN | 4 |
| Transport | EN | 5 |
| Storage | EN | 5 |
| Care and maintenance | EN | 6 |
| Troubleshooting | EN | 7 |
| Warranty | EN | 8 |
| Accessories and Spare Parts | EN | 8 |
| EU Declaration of Conformity | EN | 8 |
| Technical specifications | EN | 9 |


## Environmental protection

| | |
|---|---|
| | The packaging material can be recycled. Please do not throw the packaging material into household waste; please send it for recycling. |
| | Old appliances contain valuable materials that can be recycled; these should be sent for recycling. Batteries, oil, and similar substances must not enter the environment. Please dispose of your old appliances using appropriate collection systems. |

**Notes about the ingredients (REACH)**
You will find current information about the ingredients at:
***www.kaercher.com/REACH***

## Danger or hazard levels

⚠ ***DANGER***
*Pointer to immediate danger, which leads to severe injuries or death.*

⚠ ***WARNING***
*Pointer to a possibly dangerous situation, which can lead to severe injuries or death.*

⚠ ***CAUTION***
*Pointer to a possibly dangerous situation, which can lead to minor injuries.*

***ATTENTION***
*Pointer to a possibly dangerous situation, which can lead to property damage.*

## Proper use

– The machine is meant for dry and wet cleaning of floors and walls.
– The appliance is suited for the extraction of dry, non-combustible, harmful dusts on machines and appliances; dust class L according to EN 60 335–2–69. Restriction: No carcinogenic substances may be vacuumed up.
– This appliance is suited for the commercial use, e.g. in hotels, schools, hospitals, factories, shops, offices, and rental companies.

## Device elements

1 Electrodes
2 Suction support
3 Suction hose
4 Hose hook
5 Push handle lock (NT 50/1 only)
6 Crevice nozzle
7 Air outlet, working air
8 Suction head
9 Suction head lock
10 Recessed grip
11 Dirt receptacle
12 Steering roller
13 Handle
14 Air inlet, motor cooling air
15 Floor nozzle
16 Suction tube
17 Stop for tool box
18 Rubber sleeve, screwable
19 Fixing eyelet
20 Filter cover
21 Carrying handle
22 Suction force regulator (continuous)
23 Tool adapter
24 Push handle (NT 50/1 only)
25 Rotary switch for suction output (min-max) (Tact Te L only)
26 Rotating knob
27 Socket (Tact Te L only)
28 Floor nozzle holder
29 Drain hose (NT 50/1 only)
30 Holder for suction pipe
31 Cable hook (NT 50/1 only)
32 Bender
33 Power cord
34 Bender holder (NT 30/1, NT 40/1 only)
35 Filter frame
36 Flat fold filter (PES)
37 Filter dedusting
38 Nameplate

## Symbols on the machine

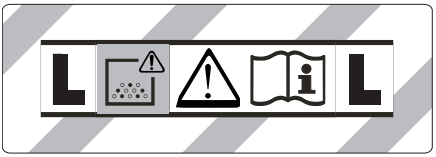

*WARNING: This appliance contains harmful dust. The emptying and maintenance, including the removal of the dust bag, may only be executed by trained personnel wearing suitable protection equipment. Do not switch on until the complete filter system has been installed.*

| | |
|---|---|
| Flat fold filter (cellulose) | |
| Order No. | 6.904-367.0 |
| Flat fold filter (PES) | |
| Order No. | 6.904-360.0 |
| Flat fold filter (PTFE) | |
| Order No. | 6.907-455.0 |

## Safety instructions

⚠ ***DANGER***

– *When the outgoing air is carried back into the room, a sufficient ventilation rate L in the room must be ensured. To comply with the required limit values the carried back volume flow must be 50% of the fresh air volume flow (room volume $V_R$ x ventilation rate $L_W$) at maximum. Without a specific ventilation system the following applies: $L_W$=1h$^{-1}$.*
– *Only persons trained in the use of the machine and the handling of substances for which the machine is to be used including training in the safe disposal of the sucked-in material may use the machine.*
– *This appliance contains harmful dust. Evacuation and maintenance work, including the disposal of the dust collection containers, may only be performed by specialists who wear the appropriate protective equipment.*
– *Do not use the appliance without the complete filtering system.*

– *Please follow the safety regulations applicable to the materials that are to be treated.*
– *Press the parking brake to the steering roller for a secure footing. The device may move uncontrollably if the parking brake is open.*

## Start up

⚠ ***WARNING***
*The flat pleated filter must always be in place while vacuuming.*
⚠ ***WARNING***
*Do not vacuum without the filter elements; otherwise, the suction motor can get damaged and this can be hazardous to health on account of increased release of fine dust particles.*

### Anti-static system

Static charge is deflected by providing earthing to the connection nozzles. This prevents the formation of sparks and current shocks due to attachments (option) with electrical conductivity.

### Dry vacuum cleaning

– NT 30/1: The device is equipped with a fleece filter bag with a lock cap, order no. 2.889-154.0 (5 units).
– NT 40/1, NT 50/1: The device is equipped with a fleece filter bag with a lock cap, order no. 2.889-155.0 (5 units).
– The device is equipped with a dust bag with cable tie, order no. 2.889-158.0 (10 units).

**Note:** You can use this appliance to vacuum all types of dust up to dust class L.
**Note:** The appliance is suited as industrial vacuum cleaner to take up dry, non-combustible dusts with AGW values greater than or equal to 1 mg/m³.
– When vacuuming up fine dust, an additional fleece filter bag, a dust bag or a membrane filter (special accessory) can additionally be used.

#### Install fleece filter bag

Illustration **A**
➔ Release and remove the suction head.
➔ Insert the fleece filter bag.
➔ Insert and lock the suction head.

#### Installing the dust disposal bag

Illustration **B**
➔ Release and remove the suction head.
➔ Insert the disposal bag.
➔ Pull disposal bag over the container. Make sure that the marking line is situated within the container and both ventilation holes are positioned at the back of the container.
➔ Insert and lock the suction head.

#### Install membrane filter

⚠ ***DANGER***
*The membrane filter must not be used to vacuum health-hazardous dusts.*
**Note:** During operation without a fleece filter bag / dust bag, a membrane filter can be used.
Illustration **C**
➔ Release and remove the suction head.
➔ Pull the membrane filter (option) over the container edge.
➔ Insert and lock the suction head.

#### Changeover from wet to dry vacuum cleaning

Applicable only for flat fold filter (Cellulose):
***ATTENTION***
***Please note the following when switching from wet to dry vacuum cleaning:***
*If you vacuum dry dust while the filter element is still wet the filter will become obstructed and may be damaged beyond repair.*
➔ Replace wet filter with a dry one prior to use.
➔ Change the filter according to instructions under the section "Maintenance and Care".

**Note:** For permanent wet vacuum cleaning it is advisable to use a PES flat pleated filter (see filter systems).

## Wet vacuum cleaning

⚠ ***DANGER***
*No dusts hazardous to health should be sucked in during wet vacuuming.*

### Inserting the rubber lips

Illustration D
➔ Remove the brush strips.
➔ Install the rubber lips.

### Remove the fleece filter bag

Illustration E
➔ Release and remove the suction head.
➔ Pull out the fleece filter bag on the flange towards the top.
➔ Tightly close the fleece filter bag with lock cap.
➔ Dispose of the fleece filter bag according to the local provisions.
➔ Insert and lock the suction head.
– To suck wet dirt, first remove the fleece filter bag.

### Removing the dust disposal bag

Illustration F
➔ Release and remove the suction head.
➔ Put the disposal bag over.
➔ Tightly close the disposal bag with cable tie underneath the opening.
➔ Remove disposal bag.
➔ Dispose of the disposal bag according to the local provisions.
➔ Insert and lock the suction head.
– To suck wet dirt, always remove the disposal bag.

### Remove the membrane filter

Illustration G
➔ Release and remove the suction head.
➔ Remove the membrane filter.
➔ Dispose of the membrane filter according to the local provisions.
➔ Insert and lock the suction head.
– To vacuum wet dirt, always remove the membrane filter (option).

### Drain off dirt water

NT 50/1 only:
Illustration H
➔ Drain off dirty water through the drainage hose.

### General

– If wet dirt is vacuumed with the upholstery or crevice nozzle, or if water is sucked up from a container, it is recommended to deactivate the "automatic filter cleaning" function.
– If the maximum liquid level is reached the appliance will turn off automatically.
– **In case of non-conductive liquids (such as emulsion drilling fluids, oils, and greases) the appliance is not turned off when the container is full. The filling level must be continuously monitored and the container must be emptied in time.**
– After the wet vacuuming: Clean the flat folded filter with the filter cleaning. Clean the electrodes with a brush. Clean the container with a damp rag and dry it.

## Clip connection

Illustration I
The suction hose is equipped with a clip system. All accessories with a nominal width of 35 mm can be connected.

# Operation

## Rotating knob

| | |
|---|---|
| 0 OFF | Appliance OFF |
| 1 ON | Appliance ON<br>Automatic filter cleaning: OFF |
| 2 TACT MAX | Appliance ON<br>Automatic filter cleaning: maximum interval |
| 3 TACT MIN | Appliance ON<br>Automatic filter cleaning: minimum interval |

## Turning on the Appliance

➔ Plug in the mains plug.
➔ Set the rotary switch to the desired program.

### Adjust the suction output

**Only for appliances with built-in socket:**

➔ Set the suction output (min - max) at the rotary switch.

### Working with electrical power tools

**Only for appliances with built-in socket:**

⚠ ***DANGER***

*Risk of injury and damage! The socket outlet is only for the connection of power tools to the vacuum cleaner. Any other use of the socket outlet is not permitted.*

➔ Connect the mains plug of the electric power tool to the vacuum cleaner. The vacuum cleaner is in standby mode.

➔ Switch on the appliance at the rotating knob.

**Note:** The vacuum cleaner is turned on and off automatically with the electric power tool.

**Note:** The vacuum cleaner starts automatically within 0.5 seconds and continues to run for 15 seconds after the power tool has being switched off.

**Note:** Please refer to "Technical specifications" for the power connection specifications of the power tools.

Illustration J

➔ Remove the elbow from the suction hose.

➔ Attach the tool adapter to the suction hose.

Illustration K

➔ Connect the tool adapter to the electric power tool.

### Automatic filter cleaning

The appliance has an special filter cleaning system that is particularly effective with fine dust. The flat pleated filter is automatically cleaned every 15 seconds (TACT MAX) or every 60 seconds (TACT MIN) through an air jet (pulsating sound).

➔ Set the rotary switch to the desired program (TACT MIN-TACT MAX).

Illustration L

➔ Power dedusting (especially with severe soiling of the flat pleated filter): Set the rotary switch to program 2, cover the suction tube or the bender with your hand and wait for the automatic filter dedusting (every 15 seconds).

### Turn off the appliance

➔ Switch off the appliance at the rotating knob.

➔ Pull out the mains plug.

### After each operation

➔ Empty the container.

➔ Vacuum and wipe the appliance inside and outside with a damp cloth.

### Fold the push handle in/out

➔ Loosen the push handle lock and adjust the push handle.

### Storing the Appliance

Illustration M

➔ Store the suction hose and the mains cable as shown in the illustration.

➔ Place the appliance in a dry room and secure it from unauthorized use.

## Transport

⚠ ***CAUTION***

*Risk of injury and damage! Observe the weight of the appliance when you transport it.*

➔ Remove the suction pipe with the floor nozzle from the holder. Hold the appliance by the handle and at the suction pipe to transport it, not by the push handle.

➔ When transporting in vehicles, secure the appliance according to the guidelines from slipping and tipping over.

## Storage

⚠ ***CAUTION***

*Risk of injury and damage! Note the weight of the appliance in case of storage.*

This appliance must only be stored in interior rooms.

## Care and maintenance

⚠ ***DANGER***

*First pull out the plug from the mains before carrying out any tasks on the machine.*

Dust extracting machines are safeguards for the prevention or elimination of hazards defined in the regulations of BGV A1.

– In order to carry out maintenance work, the user must disassemble, clean and service the unit, in so far as this is possible without endangering maintenance personnel and other persons. Suitable precautions include decontamination before the unit is disassembled. Precautions must be taken for local filtered forced air ventilation at the place where the unit is disassembled, the cleaning of the maintenance surface and suitable protection of the personnel.
– The outside of the unit should be cleaned thoroughly and any harmful substances removed. Alternatively, a sealed coating may be applied before the unit is removed from the danger area. All unit parts are to be considered contaminated when they are removed from the danger area. To avoid distribution of the dust, you must take the appropriate measures.
– In the framework of maintenance and repair work all contaminated objects that cannot be cleaned satisfactorily must be disposed of. Such objects must be disposed of in impermeable bags in accordance with the valid provisions for the disposal of such waste.

⚠ ***WARNING***

*Safety equipment for preventing hazards must be serviced and maintained regularly. This means that the manufacturer's staff or persons trained by the manufacturer must check the equipment for proper functioning at least once a year, i.e. check for leaks, filter damage, etc.*

***ATTENTION***

*Risk of damage! Do not use detergents containing silicone to clean.*

– No outside help is required for carrying out basic maintenance and cleaning.
– The appliance surface and the inside of the container should be cleaned regularly using a damp cloth.

⚠ ***DANGER***

*Risk due to dust hazardous to health. Always use disposal clothing and P2 or higher breath-safe masks while carrying out maintenance tasks (such as changing filters).*

### Exchanging the flat pleated filter

Illustration **N**

➔ Open filter door.
➔ Remove filter frame.
➔ Replace the flat pleated filter.
During placement, make sure that the flat fold filter rests against all sides.
➔ Dispose of the used flat-folded filter according to the statutory provisions.
➔ Insert filter frame.
➔ Close the filter door, it must lock into place.

### Exchange the fleece filter bag

Illustration **E**

➔ Release and remove the suction head.
➔ Pull out the fleece filter bag on the flange towards the top.
➔ Tightly close the fleece filter bag with lock cap.
➔ Dispose of the fleece filter bag according to the local provisions.
➔ Insert the new fleece filter bag.
➔ Insert and lock the suction head.

### Replace the disposal bag

Illustration **F**

➔ Release and remove the suction head.
➔ Put the disposal bag over.
➔ Tightly close the disposal bag with cable tie underneath the opening.
➔ Remove disposal bag.
➔ Dispose of the disposal bag according to the local provisions.
➔ Insert the new disposal bag.

➔ Pull disposal bag over the container. Make sure that the marking line is situated within the container and both ventilation holes are positioned at the back of the container.
➔ Insert and lock the suction head.

### Replace membrane filter

Illustration G
➔ Release and remove the suction head.
➔ Remove the membrane filter.
➔ Dispose of the membrane filter according to the local provisions.
➔ Pull the new membrane filter over the container edge.
➔ Insert and lock the suction head.

### Cleaning the electrodes

➔ Release and remove the suction head.
➔ Clean the electrodes with a brush.
➔ Insert and lock the suction head.

## Troubleshooting

⚠ ***DANGER***
*First pull out the plug from the mains before carrying out any tasks on the machine.*
**Note:** In case of a failure (e.g. filter breakage) the appliance must be turned off immediately. The failure must be remedied before the appliance is put into operation again.

### Suction turbine does not run

➔ Check the receptacle and the fuse of the power supply.
➔ Check the power cable, the power plug, the electrodes and possibly the receptacle of the device.
➔ Turn on the appliance.

### Suction turbine turns off

➔ Empty the container.

### Suction turbine does not start again after the container has been emptied

➔ Turn off the appliance and wait for 5 seconds, turn it on again after 5 seconds.
➔ Clean the electrodes as well as the space between the electrodes with a brush.

### Suction capacity decreases

➔ Remove blockages in the suction nozzle, suction tube, suction hose, or flat pleated filter.
➔ Replacing the full fleece filter bag.
➔ Replace the filled disposal bag
➔ Ensure the filter cover properly locks into place.
➔ Clean or replace the membrane filter (special accessory) under running water.
➔ Replace the flat pleated filter.
➔ NT 50/1 only:
Check drain pipe for leaks.

### Dust comes out while vacuuming

Illustration O
➔ Check/correct the correct positioning of the flat pleated filter.
➔ Replace the flat pleated filter.

### Automatic shut-off (wet vacuum cleaning) does not react

➔ Clean the electrodes as well as the space between the electrodes with a brush.
➔ Continuously check the filling level in case of non-conductive liquid.

### Automatic filter cleaning is not working

➔ Suction hose is not connected.

### Automatic filter cleaning cannot be switched off

➔ Inform Customer Service.

### Automatic filter cleaning cannot be switched on

➔ Inform Customer Service.

### Customer Service

**If malfunction can not be fixed, the device must be checked by customer service.**

## Warranty

The warranty terms published by the relevant sales company are applicable in each country. We will repair potential failures of your appliance within the warranty period free of charge, provided that such failure is caused by faulty material or defects in manufacturing. In the event of a warranty claim please contact your dealer or the nearest authorized Customer Service centre. Please submit the proof of purchase.

## Accessories and Spare Parts

Only use original accessories and spare parts, they ensure the safe and trouble-free operation of the device.
For information about accessories and spare parts, please visit www.kaercher.com.

## EU Declaration of Conformity

We hereby declare that the machine described below complies with the relevant basic safety and health requirements of the EU Directives, both in its basic design and construction as well as in the version put into circulation by us. This declaration shall cease to be valid if the machine is modified without our prior approval.

**Product:** Wet and dry vacuum cleaner
**Type:** 1.148-xxx
**Relevant EU Directives**
2006/42/EC (+2009/127/EC)
2014/30/EU
2011/65/EU
**Applied harmonized standards**
EN 55014–1: 2006+A1: 2009+A2: 2011
EN 55014–2: 2015
EN 60335–1
EN 60335–2–69
EN 61000–3–2: 2014
EN 61000–3–3: 2013
EN 62233: 2008
EN 50581
**Applied national standards**
-

5.966-337

The undersigned act on behalf and under the power of attorney of the company management.

H. Jenner
CEO

S. Reiser
Head of Approbation

Authorised Documentation Representative
S. Reiser

Alfred Kärcher GmbH Co. KG
Alfred-Kärcher-Str. 28 - 40
71364 Winnenden (Germany)
Phone: +49 7195 14-0
Fax: +49 7195 14-2212

Winnenden, 2016/07/01

# Technical specifications

| | | NT 30/1 Tact L | NT 40/1 Tact L | NT 50/1 Tact L | NT 30/1 Tact Te L | NT 40/1 Tact Te L | NT 50/1 Tact Te L |
|---|---|---|---|---|---|---|---|
| Mains voltage | V | 220-240 | 220-240 | 220-240 | 220-240 | 220-240 | 220-240 |
| | V | AU: 240 | AU: 240 | AU: 240 | AU: 240 | AU: 240 | AU: 240 |
| Frequency | Hz | 1~ 50-60 | 1~ 50-60 | 1~ 50-60 | 1~ 50-60 | 1~ 50-60 | 1~ 50-60 |
| Max. performance | W | 1380 | 1380 | 1380 | 1380 | 1380 | 1380 |
| Rated power | W | 1200 | 1200 | 1200 | 1200 | 1200 | 1200 |
| Container capacity | l | 31 | 39 | 51 | 31 | 39 | 51 |
| Filling quantity (liquid) | l | 17 | 24 | 35 | 17 | 24 | 35 |
| Air volume (max.) | $m^3/h$ | 150 | 150 | 150 | 140 | 140 | 140 |
| Negative pressure (max.) | kPa (mbar) | 23.0 (230) | 23.0 (230) | 23.0 (230) | 23.0 (230) | 23.0 (230) | 23.0 (230) |
| Power connection data of the power tools | W | -- | -- | -- | EU: 100-2200 | EU: 100-2200 | EU: 100-2200 |
| | W | -- | -- | -- | GB: 100-1800 | GB: 100-1800 | GB: 100-1800 |
| | W | -- | -- | -- | CH: 100-1100 | CH: 100-1100 | CH: 100-1100 |
| | W | -- | -- | -- | AU: 100-1200 | AU: 100-1200 | AU: 100-1200 |
| Surface of the flat fold filter | $m^2$ | 0.6 | 0.6 | 0.6 | 0.6 | 0.6 | 0.6 |
| Type of protection | -- | IPX4 | IPX4 | IPX4 | IPX4 | IPX4 | IPX4 |
| Protective class | -- | I | I | I | I | I | I |
| Diameter of the suction hose | mm | 35 | 35 | 35 | 35 | 35 | 35 |
| Length of the suction hose | m | 2.5 | 2.5 | 2.5 | 4.0 | 4.0 | 4.0 |
| Length x width x height | mm | 560 x 370 x 580 | 560 x 370 x 655 | 640 x 370 x 1045 | 560 x 370 x 580 | 560 x 370 x 655 | 640 x 370 x 1045 |
| Typical operating weight | kg | 13.5 | 14.4 | 18.3 | 13.5 | 14.4 | 18.3 |
| **Values determined to EN 60335-2-69** | | | | | | | |
| Sound pressure level $L_{pA}$ | dB(A) | 69 | 68 | 68 | 69 | 68 | 68 |
| Uncertainty $K_{pA}$ | dB(A) | 1 | 1 | 1 | 1 | 1 | 1 |
| Hand-arm vibration value | $m/s^2$ | <2.5 | <2.5 | <2.5 | <2.5 | <2.5 | <2.5 |
| Uncertainty K | $m/s^2$ | 0.2 | 0.2 | 0.2 | 0.2 | 0.2 | 0.2 |

| **Power cord** | H07RN-F 3x1,0 $mm^2$ | |
|---|---|---|
| **Tact L** | Part no.: | Cable length |
| EU | 6.650-591.0 | 7,5 m |
| GB | 6.650-724.0 | 7,5 m |
| CH | 6.650-722.0 | 7,5 m |
| AU | 6.650-723.0 | 7,5 m |

| **Power cord** | H07RN-F 3x1,5 $mm^2$ | |
|---|---|---|
| **Tact Te L** | Part no.: | Cable length |
| EU | 6.650-665.0 | 7,5 m |
| GB | 6.650-728.0 | 7,5 m |
| CH | 6.650-726.0 | 7,5 m |
| AU | 6.650-727.0 | 7,5 m |

Lire ce manuel d'utilisation original avant la première utilisation de votre appareil, le respecter et le conserver pour une utilisation ultérieure ou pour le futur propriétaire.

– Avant la première mise en service, vous devez impérativement avoir lu les consignes de sécurité N° 5.956-249.0 !
– En cas de non-respect des instructions de service et des consignes de sécurité, l'appareil risque de subir des dommages matériels et l'utilisateur ainsi que toute tierce personne sont exposés à des dangers potentiels.
– Contactez immédiatement le revendeur en cas d'avarie de transport.

## Table des matières


| | | |
|---|---|---|
| Protection de l'environnement | FR | 1 |
| Niveaux de danger | FR | 1 |
| Utilisation conforme | FR | 1 |
| Éléments de l'appareil | FR | 2 |
| Symboles sur l'appareil | FR | 2 |
| Consignes de sécurité | FR | 2 |
| Mise en service | FR | 3 |
| Utilisation | FR | 5 |
| Transport | FR | 6 |
| Entreposage | FR | 6 |
| Entretien et maintenance | FR | 6 |
| Assistance en cas de panne | FR | 8 |
| Garantie | FR | 9 |
| Accessoires et pièces de rechange | FR | 9 |
| Déclaration UE de conformité | FR | 9 |
| Caractéristiques techniques | FR | 10 |


## Protection de l'environnement

Les matériaux constitutifs de l'emballage sont recyclables. Ne pas jeter les emballages dans les ordures ménagères, mais les remettre à un système de recyclage.

Les appareils usés contiennent des matériaux précieux recyclables lesquels doivent être apportés à un système de recyclage. Il est interdit de jeter les batteries, l'huile et les substances similaires dans l'environnement. Pour cette raison, utiliser des systèmes de collecte adéquats afin d'éliminer les appareils hors d'usage.

**Instructions relatives aux ingrédients (REACH)**

Les informations actuelles relatives aux ingrédients se trouvent sous :
***www.kaercher.com/REACH***

## Niveaux de danger

⚠ ***DANGER***

*Signale la présence d'un danger imminent entraînant de graves blessures corporelles et pouvant avoir une issue mortelle.*

⚠ ***AVERTISSEMENT***

*Signale la présence d'une situation éventuellement dangereuse pouvant entraîner de graves blessures corporelles et même avoir une issue mortelle.*

⚠ ***PRÉCAUTION***

*Remarque relative à une situation potentiellement dangereuse pouvant entraîner des blessures légères.*

***ATTENTION***

*Remarque relative à une situation éventuellement dangereuse pouvant entraîner des dommages matériels.*

## Utilisation conforme

– Cet aspirateur est destiné au nettoyage à sec et au nettoyage par voie humide des sol et murs.
– L'appareil convient à l'aspiration de poussières sèches, ininflammables, nocives pour la santé sur des machines et appareils ; classe de poussière L selon EN 60 335–2–69 : Restriction : il est interdit d'aspirer des substances cancérigènes.

– Cet appareil convient à un usage industriel, par exemple dans le cadre d'hôtels, d'écoles, d'hôpitaux, d'usines, de magasins, de bureaux et d'agences de location.

## Éléments de l'appareil

1 Electrodes
2 Raccord d'aspiration
3 Flexible d'aspiration
4 Crochet à flexible
5 Verrouillage du guidon (uniquement NT 50/1)
6 Buse à joints
7 Sortie d'air, air de travail
8 Tête d'aspiration
9 Verrouillage de la tête d'aspiration
10 Trou de poignée
11 Récipient collecteur
12 Roues directionnelles
13 Poignée
14 Entrée d'air, air de refroidissement du moteur
15 Buse pour sol
16 Tuyau d'aspiration
17 Butée pour la caisse à outils
18 Manchon en caoutchouc, vissable
19 Œillet de fixation
20 Recouvrement du filtre
21 Poignée de transport
22 Régulateur de puissance d'aspiration (continu)
23 Adaptateur d'outil
24 Guidon (uniquement NT 50/1)
25 Bouton rotatif pour la puissance d'aspiration (min-max) (uniquement Tact Te L)
26 Interrupteur rotatif
27 Prise de courant (uniquement Tact Te L)
28 Support pour buse de sol
29 Flexible de vidange (uniquement NT 50/1)
30 Support pour tube d'aspiration
31 Crochet de câbles (uniquement NT 50/1)
32 Coude
33 Câble d'alimentation
34 Manche pour le coude (uniquement NT 30/1, NT 40/1)
35 Cadre de filtre
36 Filtre plat plissé (PES)
37 Nettoyage du filtre
38 Plaque signalétique

## Symboles sur l'appareil

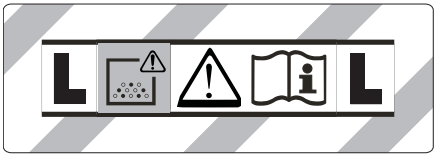

*AVERTISSEMENT : Cet appareil contient des poussières nocives pour la santé. Le vidage et la maintenance, y compris le retrait du sac à poussière, ne doivent être faits que par des personnes expertes, portant l'équipement de protection personnel approprié. Ne pas enclencher avant que l'intégralité du système de filtre ne soit installée.*

| | |
|---|---|
| Filtre plat plissé (cellulose) | |
| N° de réf. | 6.904-367.0 |
| Filtre plat plissé (PES) | |
| N° de réf. | 6.904-360.0 |
| Filtre plat de plis (PTFE) | |
| N° de réf. | 6.907-455.0 |

## Consignes de sécurité

⚠ ***DANGER***

– *Si l'air évacué est renvoyé dans la pièce, le taux de renouvellement d'air L dans la pièce doit être suffisant. Pour respecter les valeurs limites exigées, le débit volumétrique réintroduit doit représenter au maximum 50% du débit volumétrique d'air frais (Volume espace $V_R$ x taux de renouvellement de l'air $L_W$). Le suivant est valable sans mesures particulières de ventilation : $L_W=1h^{-1}$.*
– *Seul du personnel formé est habilité à opérer l'appareil et les substances pour lesquels il doit être utilisé, y compris le comportement sûr d'élimination du matériau aspiré.*

– *Cet appareil contient des poussières nocives pour la santé. Les opérations de vidange et de maintenance, y compris l'élimination du collecteur de poussières, ne doivent être effectuées que par des spécialistes portant un équipement de protection approprié.*
– *Ne jamais utiliser l'appareil sans le système complet de filtration.*
– *Respecter les dispositions de sécurité applicables qui concernent les matériaux à traiter.*
– *Actionner le frein de stationnement sur la roue directionnelle pour un positionnement sûr de l'appareil. Lorsque le frein de stationnement est ouvert, l'appareil peut se mettre en mouvement de manière incontrôlée.*

## Mise en service

⚠ ***AVERTISSEMENT***
*Le filtre à plis plats ne doit jamais être retiré durant l'aspiration.*
⚠ ***AVERTISSEMENT***
*Ne pas aspirer sans élément filtrant, sous peine d'endommager le moteur d'aspiration et de mettre la santé en danger par émission accrue de poussière fine*

### Système antistatique

Les charges statiques sont évacuées par les embouts de raccordement reliés à la terre. La formation d'étincelles et les chocs électriques avec les accessoires conduisant l'électricité (option) sont ainsi évités.

### Aspiration de poussières

– NT 30/1 : L'appareil est équipé d'un filtre en non tissé avec capuchon de fermeture, n° de commande 2.889-154.0 (5 pièces).
– NT 40/1, NT 50/1 : L'appareil est équipé d'un filtre en non tissé avec capuchon de fermeture, n° de commande 2.889-155.0 (5 pièces).
– L'appareil est équipé d'un sachet pour le recyclage avec serre-câble, n° de commande 2.889-158.0 (10 pièces).

**Remarque :** Cet appareil permet d'aspirer toutes sortes de poussière jusqu'à la classe de poussières L.
**Remarque :** L'appareil convient à une utilisation en tant qu'aspirateur industriel pour l'aspiration de poussières sèches, non inflammables avec des valeurs autorisées supérieures ou égales à 1 mg/m³.
– Pour l'aspiration de poussière fine, il est possible d'utiliser, en plus, un filtre en non tissé, un sachet pour le recyclage ou un filtre à membrane (accessoires spéciaux).

#### Mise en place du sac filtrant en toile

Illustration **A**
➔ Déverrouiller et retirer la tête d'aspiration.
➔ Enfiler le sac en toile.
➔ Positionner la tête d'aspiration et la verrouiller.

#### Monter le sac d'élimination

Illustration **B**
➔ Déverrouiller et retirer la tête d'aspiration.
➔ Mettre le sachet à éliminer en place.
➔ Retourner le sachet d'élimination sur le réservoir.
Veiller à ce que le marquage se trouve dans le réservoir et à ce que les deux touches de purge soient placées sur la paroi arrière du réservoir.
➔ Positionner la tête d'aspiration et la verrouiller.

#### Montage du filtre à membrane

⚠ ***DANGER***
*Lors de l'aspiration de poussières nuisant à la santé, le filtre à membrane ne doit pas être utilisé.*
**Remarque :** Pour une utilisation sans sac filtrant en feutre / sachet pour le recyclage, un filtre à membrane peut être utilisé.
Illustration **C**
➔ Déverrouiller et retirer la tête d'aspiration.
➔ Tirer le filtre à membrane (accessoire spécial) au-dessus du bord du collecteur.
➔ Positionner la tête d'aspiration et la verrouiller.

### Passage de l’aspiration de l'eau à l’aspiration de poussières

Uniquement pour les filtre plat plissé (cellulose) :

***ATTENTION***

***Avant de passer de l’aspiration humide à l’aspiration à sec, il faut noter que :***

*aspirer de la poussière sèche avec une cartouche de filtre mouillée peut boucher le filtre et le rendre inutilisable.*

➔ Il faut donc bien sécher un filtre mouillé avant de l'utiliser ou bien le remplacer par un filtre sec.

➔ Remplacer le filtre tel décrit au point « Entretien et maintenance ».

**Remarque :** Pour une aspiration de l'eau permanente, il est recommandé d'utiliser un filtre plissé plat PES (cf. systèmes filtrants).

## Aspiration humide

⚠ ***DANGER***

*Pour l'aspiration de liquide, il est interdit d'aspirer des poussières nocives pour la santé.*

### Montage des lèvres en caoutchouc

Illustration D

➔ Démonter les bandes de brosse

➔ Monter les lèvres en caoutchouc.

### Enlever le sac filtrant en toile

Illustration E

➔ Déverrouiller et retirer la tête d'aspiration.

➔ Sortir le filtre en non tissé par le haut sur la bride.

➔ Fermer hermétiquement le filtre en non tissé avec le capuchon de fermeture.

➔ Eliminer le sac filtrant en toile selon les dispositions légales.

➔ Positionner la tête d'aspiration et la verrouiller.

– Lors de l'aspiration de saletés humides, il faut toujours retirer le sac filtrant en toile.

### Retirer le sac d'élimination

Illustration F

➔ Déverrouiller et retirer la tête d'aspiration.

➔ Retourner le sac d'élimination.

➔ Fermer hermétiquement le sachet pour le recyclage avec un serre-câble sous l’ouverture.

➔ Retirer le sac d'élimination.

➔ Eliminer le sac d'élimination selon les dispositions légales.

➔ Positionner la tête d'aspiration et la verrouiller.

– En cas d'aspiration de saletés humides, il faut toujours enlever le filtre d'élimination.

### Enlever le filtre à membrane

Illustration G

➔ Déverrouiller et retirer la tête d'aspiration.

➔ Enlever le filtre à membrane

➔ Éliminer le filtre à membrane conformément aux directives légales.

➔ Positionner la tête d'aspiration et la verrouiller.

– Pour aspirer des saletés humides, il faut toujours retirer le filtre à membrane (accessoire spécial).

### Vider l'eau sale

Uniquement NT 50/1 :

Illustration H

➔ Laisser l'eau sale s'écouler par le flexible de vidange.

### Généralités

– Pour l'aspiration de saletés humides avec le suceur plat ou le petit suceur, ou bien si l'aspiration consiste surtout à aspirer de l'eau d'un réservoir, il est recommandé de désactiver la fonction "Nettoyage automatique du filtre".

– L'appareil se met automatiquement hors marche lorsque le niveau de liquide maxi est atteint.

– **En cas de liquides non conducteurs (par exemple émulsion de perçage, huiles et graisses), l'appareil n'est pas mis hors marche lorsque le réservoir est plein. Le niveau de remplissage doit être contrôlé en permanence et le réservoir doit être vidé à temps.**
– À la fin de l'aspiration humide : nettoyer le filtre à plis plats en même temps que le filtre. Nettoyer les électrodes avec une brosse. Nettoyer le réservoir avec un chiffon humide et le sécher.

### Clip de fixation

Illustration I
Le flexible d'aspiration est doté d'un système à clip. Tous les accessoires largeur nominale de 35 mm peuvent être connectés.

## Utilisation

### Interrupteur rotatif

| | |
|---|---|
| 0 OFF | Appareil ARRÊT |
| 1 ON | Appareil MARCHE<br>Nettoyage du filtre automatique : ARRET |
| 2 TACT MAX | Appareil MARCHE<br>Nettoyage du filtre automatique : intervalle maximal |
| 3 TACT MIN | Appareil MARCHE<br>Nettoyage du filtre automatique : intervalle minimal |

### Mettre l'appareil en marche

➔ Brancher la fiche secteur.
➔ Placer le bouton rotatif sur le programme souhaité.

### Régler la puissance d'aspiration

**Uniquement pour les appareils avec prise de courant montée :**
➔ Régler la puissance d'aspiration (min-max) sur le régulateur rotatif.

### Travailler avec des outils électriques

**Uniquement pour les appareils avec prise de courant montée :**
⚠ ***DANGER***
*Risque de blessure et d'endommagement ! La prise n'est destinée qu'au raccord direct d'outils électriques sur l'aspirateur. Toute autre utilisation de la prise est interdite.*
➔ Brancher la fiche de secteur de l'outil électrique sur l'aspirateur.
L'aspirateur se trouve en mode veille.
➔ Enclencher l'appareil à l'aide de l'interrupteur rotatif.
**Remarque :** l'aspirateur est automatiquement mis en marche et hors marche avec l'outil électrique.
**Remarque :** l'aspirateur a une temporisation de démarrage d'au maximum 0,5 secondes et un temps de marche par inertie d'au maximum 15 secondes.
**Remarque :** Pour les données de branchement des outils électriques, voir les caractéristiques techniques.
Illustration J
➔ Retirer le coude figurant sur le tuyau d'aspiration.
➔ Monter l'adaptateur d'outil sur le flexible d'aspiration.
Illustration K
➔ Raccorder l'adaptateur d'outil sur l'outil électrique.

### Nettoyage automatique du filtre

L'appareil dispose d'un nettoyage du filtre spécial particulièrement efficace pour la poussière fine. Le filtre plat plissé est nettoyé automatiquement toutes les 15 secondes (TACT MAX) ou toutes les 60 secondes (TACT MIN) par un flux d'air (bruit de pulsation).
➔ Placer le bouton rotatif sur le programme souhaité (TACT MIN-TACT MAX).

Illustration L

➔ Nettoyage puissant (en cas de fort encrassement du filtre plat plissé) : Placer le bouton rotatif sur le programme 2, fermer le tube d'aspiration et/ou le coude à la main et attendre le nettoyage du filtre automatique (toutes les 15 secondes).

### Mise hors service de l'appareil

➔ Couper l'appareil à l'aide de l'interrupteur rotatif.

➔ Retirer la fiche secteur.

### Après chaque mise en service

➔ Vider le réservoir.

➔ Nettoyer la partie intérieure et extérieure de l'appareil en l'aspirant et en l'essuyant avec un chiffon humide.

### Rentrer/sortir le guidon de poussée

➔ Desserrer le verrouillage du guidon et régler le guidon.

### Ranger l'appareil

Illustration M

➔ Conserver le flexible d'aspiration et le câble d'alimentation de la manière représentée.

➔ Entreposer l'appareil dans un endroit sec et le sécuriser contre toute utilisation non autorisée.

## Transport

⚠ ***PRÉCAUTION***

*Risque de blessure et d'endommagement ! Respecter le poids de l'appareil lors du transport.*

➔ Retirer le tube d'aspiration avec la buse de sol du support. Pour transporter l'appareil, le saisir au niveau de la poignée et du tube d'aspiration et non au niveau du guidon de poussée.

➔ Sécuriser l'appareil contre les glissements ou les basculements selon les directives en vigueur lors du transport dans des véhicules.

## Entreposage

⚠ ***PRÉCAUTION***

*Risque de blessure et d'endommagement ! Prendre en compte le poids de l'appareil à l'entreposage.*

Cet appareil doit uniquement être entreposé en intérieur.

## Entretien et maintenance

⚠ ***DANGER***

*Avant d'effectuer tout type de travaux sur l'appareil, le mettre hors service et débrancher la fiche électrique.*

Des machines destinées à éliminer les poussières sont des dispositifs de sécurité permettant d'éviter ou d'éliminer d'éventuels risques au sens de BGV A1.

– Pour la maintenance par l'utilisateur, l'appareil doit être désassemblé, nettoyé et entretenu, dans la mesure du possible, sans que le personnel de maintenance ni d'autres personnes ne soient exposés à un danger quelconque. La décontamination avant le désassemblage fait également partie des mesures de précaution appropriées. Prendre des mesures adéquates pour assurer une ventilation forcée à filtrage local aux endroits où l'appareil est désassemblé, nettoyage de la surface de maintenance et protection appropriée du personnel.

– La partie extérieure de l'appareil doit être décontaminée par aspiration des poussières et essuyée proprement, ou traitée avec un produit d'étanchéité avant d'être sortie de la zone dangereuse. Tous les éléments de l'appareil doivent être considérés comme contaminés s'ils sont sortis de la zone dangereuse. Appliquer les mesures qui s'imposent pour éviter toute répartition de poussière.

– Lors des travaux de maintenance et de réparation, il faut obligatoirement jeter tous les objets contaminés ne pouvant pas être nettoyés de manière satisfaisante. De tels objets doivent être évacués dans des sacs imperméables, en conformité avec les prescriptions en vigueur pour l'élimination de tels déchets.

⚠ ***AVERTISSEMENT***

*Les dispositifs de sécurité permettant d'empêcher ou d'éviter des dangers doivent être entretenus régulièrement. Cela signifie qu'ils doivent être contrôlés au moins un fois par an par le fabricant ou une personne habilitée du point de vue de la sécurité technique de fonctionnement, p. ex. étanchéité de l'appareil, détérioration du filtre.*

***ATTENTION***

*Risque d'endommagement ! Ne pas utiliser de produits d'entretien à base de silicone pour le nettoyage.*

– Certains travaux de maintenance et de nettoyage simples peuvent être effectués par l'utilisateur.
– La surface de l'appareil et l'intérieur de la cuve devraient être nettoyés régulièrement avec un chiffon humide.

⚠ ***DANGER***

*Danger du fait de poussière nocive. Pour les travaux d'entretien (par ex. remplacement du filtre), porter un masque respiratoire P2 ou supérieur et une tenue à usage unique.*

## Remplacement du filtre à plis plats

Illustration **N**

➔ Ouvrir le recouvrement du filtre.
➔ Sortir le châssis du filtre.
➔ Remplacer le filtre à plis plats.
Veiller, lors de l'insertion, à ce que le filtre plat plissé soit posé à fleur de tous les côtés.
➔ Éliminer le filtre plat plissé usagé conformément aux directives légales.
➔ Insérer le châssis du filtre.
➔ Fermer le recouvrement du filtre, il faut l'entendre s'enclencher.

## Remplacement du sac filtrant en toile

Illustration **E**

➔ Déverrouiller et retirer la tête d'aspiration.
➔ Sortir le filtre en non tissé par le haut sur la bride.
➔ Fermer hermétiquement le filtre en non tissé avec le capuchon de fermeture.
➔ Eliminer le sac filtrant en toile selon les dispositions légales.
➔ Enfiler le nouveau sac filtrant en toile.
➔ Positionner la tête d'aspiration et la verrouiller.

## Remplacement du sac d'élimination

Illustration **F**

➔ Déverrouiller et retirer la tête d'aspiration.
➔ Retourner le sac d'élimination.
➔ Fermer hermétiquement le sachet pour le recyclage avec un serre-câble sous l'ouverture.
➔ Retirer le sac d'élimination.
➔ Eliminer le sac d'élimination selon les dispositions légales.
➔ Mettre le nouveau sachet à éliminer en place.
➔ Retourner le sachet d'élimination sur le réservoir.
Veiller à ce que le marquage se trouve dans le réservoir et à ce que les deux touches de purge soient placées sur la paroi arrière du réservoir.
➔ Positionner la tête d'aspiration et la verrouiller.

## Remplacement du filtre à membrane

Illustration **G**

➔ Déverrouiller et retirer la tête d'aspiration.
➔ Enlever le filtre à membrane
➔ Éliminer le filtre à membrane conformément aux directives légales.
➔ Tirer le nouveau filtre à membrane au-dessus du bord du collecteur.
➔ Positionner la tête d'aspiration et la verrouiller.

### Nettoyage des électrodes

➔ Déverrouiller et retirer la tête d'aspiration.
➔ Nettoyer les électrodes avec une brosse.
➔ Positionner la tête d'aspiration et la verrouiller.

## Assistance en cas de panne

⚠ ***DANGER***
*Avant d'effectuer tout type de travaux sur l'appareil, le mettre hors service et débrancher la fiche électrique.*
**Remarque :** l'appareil doit immédiatement être mis hors marche en cas de panne (par exemple rupture de filtre). L'erreur doit être éliminée avant de remettre l'appareil en marche.

### La turbine d'aspiration ne fonctionne pas

➔ Vérifier la prise et le fusible de l'alimentation électrique.
➔ Vérifier le câble d'alimentation, la fiche secteur, les électrodes et éventuellement la prise de l'appareil.
➔ Allumer l'appareil.

### Turbine d'aspiration se met hors marche

➔ Vider le réservoir.

### Turbine d'aspiration ne se remet pas en marche après avoir vidé la cuve

➔ Mettre l'appareil hors marche et attendre 5 secondes avant de le remettre en marche.
➔ Nettoyer les électrodes ainsi que l'espace libre entre les électrodes à l'aide d'une brosse.

### La force d'aspiration diminue

➔ Déboucher la buse d'aspiration, le tuyau d'aspiration, le flexible d'aspiration ou le filtre plat à plis.
➔ Remplacement du sac filtrant en toile plein.
➔ Remplacer le sac d'élimination plein.
➔ Enclencher correctement le recouvrement de filtre.
➔ Nettoyer le filtre à membrane (accessoire spécial) à l'eau courante ou le remplacer.
➔ Remplacer le filtre à plis plats.
➔ Uniquement NT 50/1 :
Contrôler l'étanchéité du flexible de vidange.

### De la poussière s'échappe lors de l'aspiration

Illustration O
➔ Contrôler/corriger la position de montage correcte du filtre à plis plat.
➔ Remplacer le filtre à plis plats.

### Dispositif automatique de coupure (aspiration humide) ne se déclenche pas

➔ Nettoyer les électrodes ainsi que l'espace libre entre les électrodes à l'aide d'une brosse.
➔ Contrôler en permanence le niveau de remplissage en cas de liquides non conducteurs.

### Le nettoyage automatique de filtre ne fonctionne pas

➔ Le flexible d'aspiration n'est pas raccordé.

### Le nettoyage automatique ne se laisse pas mettre hors service

➔ Informer le service après-vente.

### Le nettoyage automatique ne se laisse pas mettre en service

➔ Informer le service après-vente.

### Service après-vente

**Si la panne ne peut être réparée, l'appareil doit être contrôlé par le service après-vente.**

## Garantie

Dans chaque pays, les conditions de garantie en vigueur sont celles publiées par notre société de distribution responsable. Les éventuelles pannes sur l'appareil sont réparées gratuitement dans le délai de validité de la garantie, dans la mesure où celles-ci relèvent d'un défaut matériel ou d'un vice de fabrication. En cas de recours en garantie, adressez-vous à votre revendeur ou au service après-vente agréé le plus proche munis de votre preuve d'achat.

## Accessoires et pièces de rechange

N'utiliser que des accessoires et pièces de rechange d'origine, ils garantissent le bon fonctionnement de l'appareil.
Vous trouverez des informations relatives aux accessoires et pièces de rechange sur www.kaercher.com.

## Déclaration UE de conformité

Nous certifions par la présente que la machine spécifiée ci-après répond de par sa conception et son type de construction ainsi que de par la version que nous avons mise sur le marché aux prescriptions fondamentales stipulées en matière de sécurité et d'hygiène par les directives européennes en vigueur. Toute modification apportée à la machine sans notre accord rend cette déclaration invalide.

**Produit:** Aspirateur à sec et par voie humide
**Type:** 1.148-xxx
**Directives européennes en vigueur :**
2006/42/CE (+2009/127/CE)
2014/30/UE
2011/65/UE
**Normes harmonisées appliquées :**
EN 55014–1: 2006+A1: 2009+A2: 2011
EN 55014–2: 2015
EN 60335–1
EN 60335–2–69
EN 61000–3–2: 2014
EN 61000–3–3: 2013
EN 62233: 2008
EN 50581
**Normes nationales appliquées :**
-

5.966-337

Les soussignés agissent sur ordre et sur procuration de la Direction commerciale.

H. Jenner
CEO

S. Reiser
Head of Approbation

Responsable de la documentation:
S. Reiser

Alfred Kärcher GmbH Co. KG
Alfred-Kärcher-Str. 28 - 40
71364 Winnenden (Germany)
Téléphone : +49 7195 14-0
Télécopieur : +49 7195 14-2212

Winnenden, 2016/07/01

# Caractéristiques techniques

| | | NT 30/1 Tact L | NT 40/1 Tact L | NT 50/1 Tact L | NT 30/1 Tact Te L | NT 40/1 Tact Te L | NT 50/1 Tact Te L |
|---|---|---|---|---|---|---|---|
| Tension du secteur | V | 220-240 | 220-240 | 220-240 | 220-240 | 220-240 | 220-240 |
| | V | AU: 240 | AU: 240 | AU: 240 | AU: 240 | AU: 240 | AU: 240 |
| Fréquence | Hz | 1~ 50-60 | 1~ 50-60 | 1~ 50-60 | 1~ 50-60 | 1~ 50-60 | 1~ 50-60 |
| Puissance maximale | W | 1380 | 1380 | 1380 | 1380 | 1380 | 1380 |
| Puissance nominale | W | 1200 | 1200 | 1200 | 1200 | 1200 | 1200 |
| Capacité de la cuve | l | 31 | 39 | 51 | 31 | 39 | 51 |
| Capacité de liquide | l | 17 | 24 | 35 | 17 | 24 | 35 |
| Débit d'air (max.) | $m^3/h$ | 150 | 150 | 150 | 140 | 140 | 140 |
| Dépression (max.) | kPa (mbar) | 23,0 (230) | 23,0 (230) | 23,0 (230) | 23,0 (230) | 23,0 (230) | 23,0 (230) |
| Branchement des outils électriques | W | -- | -- | -- | EU: 100-2200 | EU: 100-2200 | EU: 100-2200 |
| | W | -- | -- | -- | GB: 100-1800 | GB: 100-1800 | GB: 100-1800 |
| | W | -- | -- | -- | CH: 100-1100 | CH: 100-1100 | CH: 100-1100 |
| | W | -- | -- | -- | AU: 100-1200 | AU: 100-1200 | AU: 100-1200 |
| Surface du filtre plat à plis | $m^2$ | 0,6 | 0,6 | 0,6 | 0,6 | 0,6 | 0,6 |
| Type de protection | -- | IPX4 | IPX4 | IPX4 | IPX4 | IPX4 | IPX4 |
| Classe de protection | -- | I | I | I | I | I | I |
| Diamètre du tuyau d'aspiration | mm | 35 | 35 | 35 | 35 | 35 | 35 |
| Longueur du flexible d'aspiration | m | 2,5 | 2,5 | 2,5 | 4,0 | 4,0 | 4,0 |
| Longueur x largeur x hauteur | mm | 560 x 370 x 580 | 560 x 370 x 655 | 640 x 370 x 1045 | 560 x 370 x 580 | 560 x 370 x 655 | 640 x 370 x 1045 |
| Poids de fonctionnement typique | kg | 13,5 | 14,4 | 18,3 | 13,5 | 14,4 | 18,3 |
| **Valeurs définies selon EN 60335-2-69** | | | | | | | |
| Niveau de pression acoustique $L_{pA}$ | dB(A) | 69 | 68 | 68 | 69 | 68 | 68 |
| Incertitude $K_{pA}$ | dB(A) | 1 | 1 | 1 | 1 | 1 | 1 |
| Valeur de vibrations bras-main | $m/s^2$ | <2,5 | <2,5 | <2,5 | <2,5 | <2,5 | <2,5 |
| Incertitude K | $m/s^2$ | 0,2 | 0,2 | 0,2 | 0,2 | 0,2 | 0,2 |

| **Câble d'alimentation** | H07RN-F 3x1,0 $mm^2$ | |
|---|---|---|
| **Tact L** | Référence | Longueur de câble |
| EU | 6.650-591.0 | 7,5 m |
| GB | 6.650-724.0 | 7,5 m |
| CH | 6.650-722.0 | 7,5 m |
| AU | 6.650-723.0 | 7,5 m |

| **Câble d'alimentation** | H07RN-F 3x1,5 $mm^2$ | |
|---|---|---|
| **Tact Te L** | Référence | Longueur de câble |
| EU | 6.650-665.0 | 7,5 m |
| GB | 6.650-728.0 | 7,5 m |
| CH | 6.650-726.0 | 7,5 m |
| AU | 6.650-727.0 | 7,5 m |

Prima di utilizzare l'apparecchio per la prima volta, leggere le presenti istruzioni originali, seguirle e conservarle per un uso futuro o in caso di rivendita dell'apparecchio.

– Prima di procedere alla prima messa in funzione leggere tassativamente le norma di sicurezza n. 5.956-249.0!
– La mancata osservanza delle istruzioni d'uso e delle norme di sicurezza può causare danni all'apparecchio e presentare pericoli per l'utilizzatore e le altre persone.
– Eventuali danni da trasporto vanno comunicati immediatamente al proprio rivenditore.

## Indice


| | | |
|---|---|---|
| Protezione dell'ambiente | IT | 1 |
| Livelli di pericolo | IT | 1 |
| Uso conforme a destinazione | IT | 1 |
| Parti dell'apparecchio | IT | 2 |
| Simboli riportati sull'apparecchio | IT | 2 |
| Norme di sicurezza | IT | 2 |
| Messa in funzione | IT | 3 |
| Uso | IT | 5 |
| Trasporto | IT | 6 |
| Supporto | IT | 6 |
| Cura e manutenzione | IT | 6 |
| Guida alla risoluzione dei guasti | IT | 7 |
| Garanzia | IT | 8 |
| Accessori e ricambi | IT | 8 |
| Dichiarazione di conformità UE | IT | 9 |
| Dati tecnici | IT | 10 |


## Protezione dell'ambiente

Tutti gli imballaggi sono riciclabili. Gli imballaggi non vanno gettati nei rifiuti domestici, ma consegnati ai relativi centri di raccolta.

Gli apparecchi dismessi contengono materiali riciclabili preziosi e vanno consegnati ai relativi centri di raccolta. Batterie, olio e sostanze simili non devono essere dispersi nell'ambiente. Si prega quindi di smaltire gli apparecchi dismessi mediante i sistemi di raccolta differenziata.

**Avvertenze sui contenuti (REACH)**
Informazioni aggiornate sui contenuti sono disponibili all'indirizzo:
***www.kaercher.com/REACH***

## Livelli di pericolo

⚠ ***PERICOLO***
*Indica un pericolo imminente che determina lesioni gravi o la morte.*

⚠ ***AVVERTIMENTO***
*Indica una probabile situazione pericolosa che potrebbe determinare lesioni gravi o la morte.*

⚠ ***PRUDENZA***
*Indica una probabile situazione pericolosa che potrebbe causare lesioni leggere.*

***ATTENZIONE***
*Indica una probabile situazione pericolosa che potrebbe determinare danni alle cose.*

## Uso conforme a destinazione

– Questo aspiratore è destinato alla pulizia a secco/umido di pavimenti o pareti.
– L'apparecchio è idoneo all'aspirazione di polveri asciutte, non infiammabili e nocive alla salute vicino a macchine ed apparecchiature, della categoria polveri L secondo EN 60 335–2–69. Limitazione: è vietato aspirare sostanze cancerogene.
– Questo apparecchio si adatta all'uso professionale, ad esempio in alberghi, scuole, ospedali, fabbriche, negozi e uffici.

## Parti dell'apparecchio

1 Elettrodi
2 Raccordo di aspirazione
3 Tubo flessibile di aspirazione
4 Gancio per tubo flessibile
5 Bloccaggio dell'archetto di spinta (solo NT 50/1)
6 Bocchetta per giunti
7 Fuoriuscita d'aria, aria d'esercizio
8 Testa aspirante
9 Dispositivo di blocco della testa di aspirazione
10 Portamaniglia
11 Contenitore sporcizia
12 Ruota pivottante
13 Impugnatura
14 Afflusso aria, aria di raffreddamento motore
15 Bocchetta pavimenti
16 Tubo rigido di aspirazione
17 Battuta per cassetta degli attrezzi
18 Manicotto in gomma, avvitabile
19 Occhiello di fissaggio
20 Coperchio del filtro
21 Maniglia trasporto
22 Regolatore di potenza aspirazione (continuo)
23 Adattatore attrezzo
24 Archetto di spinta (solo NT 50/1)
25 Selettore per potenza di aspirazione (min-max) (solo Tact Te L)
26 Interruttore
27 Presa di corrente (solo Tact Te L)
28 Sostegno per bocchetta per pavimenti
29 Tubo flessibile di scarico (solo NT 50/1)
30 Sostegno per tubo di aspirazione
31 Gancio del cavo (solo NT 50/1)
32 Gomito
33 Cavo di alimentazione
34 Supporto per tubo curvo (solo NT 30/1, NT 40/1)
35 Telaio filtri
36 Filtro plisettato piatto (PES)
37 Pulizia del filtro
38 Targhetta

## Simboli riportati sull'apparecchio

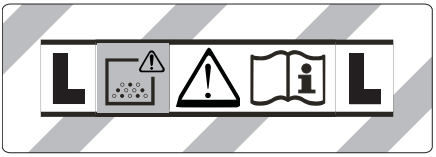

*ATTENZIONE: Questo apparecchio contiene polveri nocive alla salute. Le operazioni di svuotamento e di manutenzione, inclusa la rimozione del sacchetto della polvere possono essere eseguite solo da personale specializzato indossando un equipaggiamento adatto alla protezione personale. Non attivare prima della completa installazione del sistema di filtraggio.*

| | |
|---|---|
| Filtro plissettato piatto (cellulosa) | |
| Codice N° | 6.904-367.0 |
| Filtro plisettato piatto (PES) | |
| Codice N° | 6.904-360.0 |
| Filtro plissettato piatto (PTFE) | |
| Codice N° | 6.907-455.0 |

## Norme di sicurezza

⚠ ***PERICOLO***

– *Se l'aria di scarico viene rinviata nel rispettivo ambiente chiuso, occorre assicurare un sufficiente tasso di ricambio dell'aria L. Per rispettare i valori limite richiesti, il flusso volumetrico ricondotto deve essere al massimo 50% del flusso volumetrico di aria fresca (volume dell'ambiente $V_R$ x tasso di ricambio dell'aria $L_W$). Senza particolari misure per la ventilazione si applica: $L_W$=1h$^{-1}$.*
– *Utilizzo dell'apparecchio e delle sostanze, per le quali deve essere utilizzato, inclusa la procedura sicura per l'eliminazione del materiale raccolto solo da parte di personale qualificato.*

– *Questo apparecchio contiene polveri nocive alla salute. Tutti gli interventi di svuotamento e di manutenzione, inclusa l'eliminazione dei serbatoi di raccolta della polvere, devono essere eseguiti solo da personale specializzato che indossa i necessari mezzi individuali di protezione.*
– *Non utilizzare l'apparecchio senza il sistema di filtraggio completo.*
– *Rispettare le disposizioni di sicurezza applicabili pertinenti per i materiali da trattare.*
– *Per posizionare in modo sicuro l'apparecchio, azionare il freno di stazionamento sulla ruota orientabile. In caso di freno di stazionamento aperto, l'apparecchio potrebbe muoversi in modo incontrollato.*

## Messa in funzione

⚠ ***AVVERTIMENTO***
*Non rimuovere mai il filtro plissettato piatto durante l'aspirazione.*
⚠ ***AVVERTIMENTO***
*Non aspirare mai senza gli elementi di filtraggio, poiché altrimenti viene danneggiato il motore di aspirazione, con conseguente rischio di danni alla salute a causa della maggiore emissione di polvere fine.*

### Sistema antistatico

Con il nipplo di raccordo collegato a massa è possibile deviare le cariche statiche. In questo modo si impediscono la formazione di scintille e scosse elettriche con gli accessori sotto tensione (opzione).

### Aspirazione a secco

– NT 30/1: L'apparecchio è dotato di sacchetto filtro in vello con tappo di chiusura, numero di ordinazione 2.889-154.0 (5 pezzi).
– NT 40/1, NT 50/1: L'apparecchio è dotato di sacchetto filtro in vello con tappo di chiusura, numero di ordinazione 2.889-155.0 (5 pezzi).
– L'apparecchio è dotato di sacchetto di smaltimento con fascetta stringicavo, numero di ordinazione 2.889-158.0 (10 pezzi).

**Nota:** Con questo apparecchio si possono aspirare tutti i tipi di polvere fino alla classe di polvere L.
**Avviso:** L'apparecchio impiegato come aspiratore industriale è indicato per aspirare polveri asciutte, non infiammabili con valori AGW maggiore uguale 1 mg/m³.
– Per l'aspirazione di polvere fine possono essere utilizzati in aggiunta un sacchetto filtro in vello, un sacchetto di smaltimento o un filtro a membrana (accessorio speciale).

#### Montare il sacchetto filtro plissettato

Figura **A**
➔ Sbloccare e staccare la testa aspirante.
➔ Introdurre il sacchetto filtro plissettato.
➔ Rimettere la testa aspirante e bloccarla.

#### Montare il sacchetto di smaltimento

Figura **B**
➔ Sbloccare e staccare la testa aspirante.
➔ Utilizzare il sacchetto di smaltimento.
➔ Ripiegare il sacchetto di smaltimento sul serbatoio.
Assicurarsi che la tacca si trovi all'interno del serbatoio e che entrambi gli sfiati siano posizionati nella parete posteriore del serbatoio.
➔ Rimettere la testa aspirante e bloccarla.

#### Montare il filtro a membrane

⚠ ***PERICOLO***
*Per l'aspirazione di polveri nocive per la salute è necessario non impiegare il filtro a membrane.*
**Indicazione:** Per il funzionamento senza sacchetto filtro plissettato/sacchetto di smaltimento può essere utilizzato un filtro a membrana.
Figura **C**
➔ Sbloccare e staccare la testa aspirante.
➔ Stendere il filtro a membrane (accessorio opzionale) sul bordo del contenitore.
➔ Rimettere la testa aspirante e bloccarla.

### Cambio dall'aspirazione di liquidi all'aspirazione a secco

Vale solo per filtro plissettato piatto (cellulosa):

***ATTENZIONE***

***Al cambio da aspirazione di liquidi ad aspirazione a secco tenere presente quanto segue:***

*L'aspirazione di polvere secca quando la cartuccia del filtro è bagnata ottura il filtro e può renderlo inutilizzabile.*

➔ Prima dell'uso del filtro bagnato, sostituirlo con uno asciutto.

➔ Sostituire filtro, descrizione al punto "Cura e manutenzione".

**Indicazione:** Per l'aspirazione di liquidi permanente si consiglia di utilizzare un filtro plissettato piatto PES (vedi Sistemi filtro).

## Aspirazione ad umido

⚠ ***PERICOLO***

*Durante l'aspirazione ad umido non devono essere assorbiti polveri nocive per la salute.*

### Montaggio dei labbri di gomma

Figura D

➔ Smontare il nastro con setole.

➔ Montare i labbri di gomma.

### Rimuovere il sacchetto filtro plissettato

Figura E

➔ Sbloccare e staccare la testa aspirante.

➔ Estrarre verso l'alto il sacchetto filtro in vello sulla flangia.

➔ Chiudere accuratamente il sacchetto filtro in vello con il tappo di chiusura.

➔ Smaltire il sacchetto filtro plissettato in conformità alle norme legali vigenti.

➔ Rimettere la testa aspirante e bloccarla.

– Per l'aspirazione di liquidi occorre rimuovere sempre il sacchetto filtro plissettato.

### Rimuovere il sacchetto di smaltimento

Figura F

➔ Sbloccare e staccare la testa aspirante.

➔ Sollevare il sacchetto di smaltimento.

➔ Chiudere accuratamente il sacchetto di smaltimento con la fascetta stringicavo sotto l'apertura.

➔ Estrarre il sacchetto di smaltimento.

➔ Smaltire il sacchetto di smaltimento in conformità alle norme legali vigenti.

➔ Rimettere la testa aspirante e bloccarla.

– Per l'aspirazione di liquidi occorre rimuovere sempre il sacchetto di smaltimento.

### Rimuovere il filtro a membrana

Figura G

➔ Sbloccare e staccare la testa aspirante.

➔ Rimuovere il filtro a membrana.

➔ Smaltire il filtro a membrana secondo le disposizioni di legge.

➔ Rimettere la testa aspirante e bloccarla.

– Per l'aspirazione di liquidi occorre rimuovere sempre il sacchetto a membrane (accessorio optional).

### Svuotare l'acqua sporca

Solo NT 50/1:

Figura H

➔ Scaricare l'acqua sporca dal tubo di scarico.

### Norme generali

– Per l'aspirazione di liquidi con la bocchetta per imbottiture o fughe oppure per aspirare soprattuto acqua da un recipiente, si consiglia di disinserire la funzione "Pulizia automatica del filtro".

– Appena raggiunto il livello massimo di liquido, l'apparecchio si disinserisce automaticamente.

– **In caso di liquidi non conduttori (per esempio emulsioni per lavori con trapano, oli e grassi) l'apparecchio non viene spento a serbatoio pieno. Controllare costantemente il livello del serbatoio e svuotarlo in tempo.**

– l termine dell'aspirazione di liquidi: Pulire il filtro plissettato piatto con il prodotto per la pulizia del filtro. Pulire gli elettrodi con una spazzola. Pulire il serbatoio con un panno umido ed asciugare.

## Collegamento a clip

Figura I

Il canale di aspirazione è dotato di un sistema a clip. Possono essere collegati tutti gli accessori con diametro nominale da 35 mm.

# Uso

## Interruttori

| | |
|---|---|
| 0 OFF | Apparecchio OFF |
| 1 ON | Apparecchio ON<br>Pulizia filtro automatica: OFF |
| 2 TACT MAX | Apparecchio ON<br>Pulizia filtro automatica: intervallo massimo |
| 3 TACT MIN | Apparecchio ON<br>Pulizia filtro automatica: intervallo minimo |

## Accendere l'apparecchio

➔ Inserire la spina di alimentazione.
➔ Posizionare l'interruttore girevole sul programma desiderato.

## Regolazione della potenza di aspirazione

**Solo per apparecchi con presa integrata:**
➔ Regolazione della potenza di aspirazione (min-max) sul regolatore.

## Lavori con utensili elettrici

**Solo per apparecchi con presa integrata:**
⚠ ***PERICOLO***
*Pericolo di lesioni e di danneggiamento! La presa è indicata per il collegamento diretto di utensili elettrici all'aspiratore. Qualsiasi altro utilizzo non è consentito.*
➔ Inserire la spina dell'utensile elettrico nella presa dell'aspiratore.
L'aspiratore è in stand-by.
➔ Attivare l'apparecchio dall'interruttore girevole.
**Avviso:** L'aspiratore viene inserito e disinserito automaticamente con l'utensile elettrico.
**Avviso:** L'aspiratore ha un ritardo di avviamento di 0,5 secondi ed un tempo di funzionamento inerziale di 15 secondi.
**Avviso:** Il valore di alimentazione degli utensili elettrici sono indicati nel capitolo "Dati tecnici".

Figura J
➔ Rimuovere il gomito dal tubo flessibile di aspirazione.
➔ Montare l'adattatore utensile al tubo flessibile di aspirazione.
Figura K
➔ Collegare l'adattatore all'utensile elettrico.

## Pulizia automatica del filtro

L'apparecchio dispone di una speciale pulizia filtro, particolarmente efficace per la polvere fine. Il filtro plissettato piatto viene pulito automaticamente ogni 15 secondi (TACT MAX) o 60 secondi (TACT MIN) da un getto d'aria (rumore pulsante).
➔ Posizionare l'interruttore girevole sul programma desiderato (TACT MIN-TACT MAX).
Figura L
➔ Pulizia power (in caso di filtro plissettato piatto particolarmente sporco): Posizionare l'interruttore girevole sul programma 2, chiudere il tubo di aspirazione o il tubo curvo con la mano e attendere la pulizia filtro automatica (ogni 15 secondi).

## Spegnere l'apparecchio

➔ Disattivare l'apparecchio dall'interruttore girevole.
➔ Staccare la spina.

## A lavoro ultimato

➔ Svuotare il serbatoio.
➔ Pulire l'apparecchio all'interno e all'esterno aspirando e passando la superficie con un panno umido.

## Aprire/chiudere l'archetto di spinta

➔ Allentare il bloccaggio dell'archetto di spinta e regolare l'archetto di spinta.

## Deposito dell’apparecchio

Figura M

➔ Conservare il tubo flessibile di aspirazione ed il cavo di alimentazione secondo quanto illustrato nella figura.

➔ Depositare l’apparecchio in un luogo asciutto e proteggerlo contro l’uso non autorizzato.

# Trasporto

⚠ ***PRUDENZA***

*Pericolo di lesioni e di danneggiamento! Rispettare il peso dell'apparecchio durante il trasporto.*

➔ Rimuovere dal supporto il tubo di aspirazione con la bocchetta per pavimenti. Per trasportare l’apparecchio tenere l'apposito manico ed il tubo di aspirazione, non afferrare l'archetto di spinta.

➔ Per il trasporto in veicoli, assicurare l'apparecchio secondo le direttive in vigore affinché non possa scivolare e ribaltarsi.

# Supporto

⚠ ***PRUDENZA***

*Pericolo di lesioni e di danneggiamento! Rispettare il peso dell'apparecchio durante la conservazione.*

Questo apparecchio può essere conservato solo in ambienti interni.

# Cura e manutenzione

⚠ ***PERICOLO***

*Disattivare l'apparecchio ed estrarre la spina di alimentazione prima di effettuare interventi sull'apparecchio.*

Macchine per la rimozione delle polveri fanno parte dell’equipaggiamento di sicurezza atto all’eliminazione o alla prevenzione di pericoli ai sensi del § 3 del BGV A1.

– Ai fini della manutenzione l’apparecchio deve essere smontato, pulito e controllato per quanto è possibile, senza causare pericoli al personale addetto alla manutenzione o ad altre persone. Le misure preventive idonee in tal senso devono comprendere la decontaminazione prima dello smontaggio. Provvedere ad una ventilazione forzata mediante filtri nei locali dove viene smontato l'apparecchio, alla pulizia della superficie di manutenzione e alla protezione appropriata del personale.
– L’esterno dell’apparecchio deve essere decontaminato mediante aspirazione e pulito accuratamente con un panno umido, oppure trattato con un sigillante prima di essere portato fuori dalla zona pericolosa. Tutti i componenti dell’apparecchio devono essere considerati contaminati quando vengono portati fuori dalla zona pericolosa. Prendere le misure necessarie per evitare una distribuzione della polvere.
– Durante l’esecuzione di interventi di manutenzione e riparazione tutti gli oggetti che non possono essere puliti sufficientemente, devono essere gettati via. Tali oggetti devono essere chiusi in sacchetti ermetici e smaltiti in conformità alle disposizioni vigenti per lo smaltimento di rifiuti di questo tipo.

⚠ ***AVVERTIMENTO***

*Gli equipaggiamenti di sicurezza per la prevenzione o l’eliminazione di pericoli devono essere sottoposti regolarmente a manutenzione. Ciò significa che essi devono essere controllati almeno una volta all’anno dal produttore o da una persona adeguatamente addestrata riguardo al loro perfetto funzionamento rispetto alla tecnica di sicurezza, per es. ermeticità dell‘apparecchio, danneggiamenti del filtro.*

***ATTENZIONE***

*Rischio di danneggiamento. Per la pulizia non usare detergenti contenenti silicone.*

– Gli interventi di manutenzione e di pulizia semplici possono essere effettuati dall’utente stesso.
– La superficie dell’apparecchio e l’interno del serbatoio devono essere puliti ad intervalli regolari con un panno umido.

⚠ ***PERICOLO***

*Rischi dovuti alle polveri nocive alla salute. Durante gli interventi di manutenzione (ad es. sostituzione dei filtri) è necessario indossare una maschera protettiva per le vie respiratorie P2 o superiore ed una tuta monouso.*

### Sostituzione del filtro plissettato piatto

Figura N

➔ Aprire il coperchio del filtro.
➔ Estrarre il telaio del filtro.
➔ Sostituire il filtro plissettato piatto.
Al montaggio, accertarsi che il filtro plissettato piatto sia posizionato a filo su tutti i lati.
➔ Smaltire il filtro a membrana usato secondo le disposizioni di legge.
➔ Inserire il telaio del filtro.
➔ Chiudere il coperchio del filtro; bisogna sentire lo scatto.

### Sostituzione del sacchetto filtro plissettato

Figura E

➔ Sbloccare e staccare la testa aspirante.
➔ Estrarre verso l'alto il sacchetto filtro in vello sulla flangia.
➔ Chiudere accuratamente il sacchetto filtro in vello con il tappo di chiusura.
➔ Smaltire il sacchetto filtro plissettato in conformità alle norme legali vigenti.
➔ Introdurre il nuovo sacchetto filtro plissettato
➔ Rimettere la testa aspirante e bloccarla.

### Sostituzione del sacchetto di smaltimento

Figura F

➔ Sbloccare e staccare la testa aspirante.
➔ Sollevare il sacchetto di smaltimento.
➔ Chiudere accuratamente il sacchetto di smaltimento con la fascetta stringicavo sotto l'apertura.
➔ Estrarre il sacchetto di smaltimento.
➔ Smaltire il sacchetto di smaltimento in conformità alle norme legali vigenti.
➔ Utilizzare un nuovo sacchetto di smaltimento.
➔ Ripiegare il sacchetto di smaltimento sul serbatoio.
Assicurarsi che la tacca si trovi all'interno del serbatoio e che entrambi gli sfiati siano posizionati nella parete posteriore del serbatoio.
➔ Rimettere la testa aspirante e bloccarla.

### Sostituire lil filtro a membrane

Figura G

➔ Sbloccare e staccare la testa aspirante.
➔ Rimuovere il filtro a membrana.
➔ Smaltire il filtro a membrana secondo le disposizioni di legge.
➔ Stendere il nuovo filtro a membrana sul bordo del contenitore.
➔ Rimettere la testa aspirante e bloccarla.

### Pulizia degli elettrodi

➔ Sbloccare e staccare la testa aspirante.
➔ Pulire gli elettrodi con una spazzola.
➔ Rimettere la testa aspirante e bloccarla.

## Guida alla risoluzione dei guasti

⚠ ***PERICOLO***

*Disattivare l'apparecchio ed estrarre la spina di alimentazione prima di effettuare interventi sull'apparecchio.*

**Avviso:** In caso di guasti o anomalie (p.es. rottura del filtro), disinserire immediatamente l'apparecchio. Eliminare il guasto prima di rimettere il funzione l'apparecchio.

### La turbina di aspirazione non funziona

➔ Controllare la presa e il fusibile dell'alimentazione di corrente.
➔ Verificare il cavo e la spina di rete, gli elettrodi ed eventualmente la presa dell'apparecchio.
➔ Accendere l'apparecchio.

### La turbina di aspirazione si spegne

➔ Svuotare il serbatoio.

### La turbina di aspirazione non si reinserisce dopo aver svuotato il serbatoio

➔ Spegnere l'apparecchio e attendere 5 secondi; riaccenderlo dopo 5 secondi.
➔ Pulire gli elettrodi ed i relativi interstizi con una spazzola.

### La forza aspirante diminuisce

➔ Rimuovere eventuali otturazioni dalla bocchetta di aspirazione, dal tubo rigido di aspirazione o dal filtro plissettato piatto.
➔ Sostituire il sacchetto filtro plissettato pieno.
➔ Sostituire il sacchetto di smaltimento pieno.
➔ Far innestare correttamente il coperchio del filtro.
➔ Pulire ed eventualmente sostituire il filtro a membrana (accessorio optional) sotto acqua corrente.
➔ Sostituire il filtro plissettato piatto.
➔ Solo NT 50/1:
Verificare la tenuta stagna del tubo di scarico.

### Fuoriuscita di polvere durante l'aspirazione

Figura ⓪
➔ Verificare/correggere il posizionamento corretto del filtro plissettato piatto.
➔ Sostituire il filtro plissettato piatto.

### Il dispositivo automatico di disinserimento (aspirazione di liquidi) è difettoso

➔ Pulire gli elettrodi ed i relativi interstizi con una spazzola.
➔ Controllare costantemente il livello di riempimento in caso di liquidi non conduttori.

### Il dispositivo di pulizia automatico del filtro non funziona

➔ Tubo flessibile di aspirazione non collegato.

### Impossibile disattivare la pulizia automatica del filtro

➔ Informare il servizio assistenza clienti.

### Impossibile attivare la pulizia automatica del filtro

➔ Informare il servizio assistenza clienti.

### Servizio assistenza

**Se il guasto persiste, rivolgersi al servizio di assistenza clienti per un controllo.**

## Garanzia

Le condizioni di garanzia valgono nel rispettivo paese di pubblicazione da parte della nostra società di vendita competente. Entro il termine di garanzia eliminiamo gratuitamente eventuali guasti all'apparecchio, se causati da difetto di materiale o di produzione. Nei casi previsti dalla garanzia si prega di rivolgersi al proprio rivenditore, oppure al più vicino centro di assistenza autorizzato, esibendo lo scontrino di acquisto.

## Accessori e ricambi

Utilizzando solamente accessori e ricambi originali, si garantisce un funzionamento sicuro e privo di disturbi dell'apparecchio. Si possono trovare informazioni riguardo ad accessori e ricambi su www.kaercher.com.

# Dichiarazione di conformità UE

Con la presente si dichiara che la macchina qui di seguito indicata, in base alla sua concezione, al tipo di costruzione e nella versione da noi introdotta sul mercato, è conforme ai requisiti fondamentali di sicurezza e di sanità delle direttive UE. In caso di modifiche apportate alla macchina senza il nostro consenso, la presente dichiarazione perde ogni validità.

**Prodotto:** Aspiratore solidi-liquidi
**Modelo:** 1.148-xxx
**Direttive UE pertinenti**
2006/42/CE (+2009/127/CE)
2014/30/UE
2011/65/UE
**Norme armonizzate applicate**
EN 55014–1: 2006+A1: 2009+A2: 2011
EN 55014–2: 2015
EN 60335–1
EN 60335–2–69
EN 61000–3–2: 2014
EN 61000–3–3: 2013
EN 62233: 2008
EN 50581
**Norme nazionali applicate**
-

5.966-337

I firmatari agiscono su incarico e con la procura dell'amministrazione.

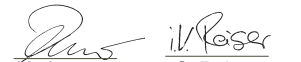

H. Jenner
CEO

S. Reiser
Head of Approbation

Responsabile della documentazione:
S. Reiser

Alfred Kärcher GmbH & Co. KG
Alfred-Kärcher-Str. 28 - 40
71364 Winnenden (Germany)
Tel.: +49 7195 14-0
Fax: +49 7195 14-2212

Winnenden, 2016/07/01

# Dati tecnici

| | | NT 30/1 Tact L | NT 40/1 Tact L | NT 50/1 Tact L | NT 30/1 Tact Te L | NT 40/1 Tact Te L | NT 50/1 Tact Te L |
|---|---|---|---|---|---|---|---|
| Tensione di rete | V | 220-240 | 220-240 | 220-240 | 220-240 | 220-240 | 220-240 |
| | V | AU: 240 | AU: 240 | AU: 240 | AU: 240 | AU: 240 | AU: 240 |
| Frequenza | Hz | 1~ 50-60 | 1~ 50-60 | 1~ 50-60 | 1~ 50-60 | 1~ 50-60 | 1~ 50-60 |
| Potenza max. | W | 1380 | 1380 | 1380 | 1380 | 1380 | 1380 |
| Potenza nominale | W | 1200 | 1200 | 1200 | 1200 | 1200 | 1200 |
| Capacità serbatoio | l | 31 | 39 | 51 | 31 | 39 | 51 |
| Quantità di riempimento di liquido | l | 17 | 24 | 35 | 17 | 24 | 35 |
| Quantità d'aria (max.) | $m^3/h$ | 150 | 150 | 150 | 140 | 140 | 140 |
| Sotto pressione (max.) | kPa (mbar) | 23,0 (230) | 23,0 (230) | 23,0 (230) | 23,0 (230) | 23,0 (230) | 23,0 (230) |
| Valore di alimentazione degli utensili elettrici | W | -- | -- | -- | EU: 100-2200 | EU: 100-2200 | EU: 100-2200 |
| | W | -- | -- | -- | GB: 100-1800 | GB: 100-1800 | GB: 100-1800 |
| | W | -- | -- | -- | CH: 100-1100 | CH: 100-1100 | CH: 100-1100 |
| | W | -- | -- | -- | AU: 100-1200 | AU: 100-1200 | AU: 100-1200 |
| Superficie del filtro plissettato piatto | $m^2$ | 0,6 | 0,6 | 0,6 | 0,6 | 0,6 | 0,6 |
| Protezione | -- | IPX4 | IPX4 | IPX4 | IPX4 | IPX4 | IPX4 |
| Grado di protezione | -- | I | I | I | I | I | I |
| Diametro del tubo flessibile di aspirazione | mm | 35 | 35 | 35 | 35 | 35 | 35 |
| Lunghezza del tubo flessibile di aspirazione | m | 2,5 | 2,5 | 2,5 | 4,0 | 4,0 | 4,0 |
| Lunghezza x larghezza x Altezza | mm | 560 x 370 x 580 | 560 x 370 x 655 | 640 x 370 x 1045 | 560 x 370 x 580 | 560 x 370 x 655 | 640 x 370 x 1045 |
| Peso d'esercizio tipico | kg | 13,5 | 14,4 | 18,3 | 13,5 | 14,4 | 18,3 |
| **Valori rilevati secondo EN 60335-2-69** | | | | | | | |
| Pressione acustica $L_{pA}$ | dB(A) | 69 | 68 | 68 | 69 | 68 | 68 |
| Dubbio $K_{pA}$ | dB(A) | 1 | 1 | 1 | 1 | 1 | 1 |
| Valore di vibrazione mano-braccio | $m/s^2$ | <2,5 | <2,5 | <2,5 | <2,5 | <2,5 | <2,5 |
| Dubbio K | $m/s^2$ | 0,2 | 0,2 | 0,2 | 0,2 | 0,2 | 0,2 |

| **Cavo di alimentazione** | H07RN-F 3x1,0 $mm^2$ | |
|---|---|---|
| **Tact L** | Codice componente | Lunghezza cavo |
| EU | 6.650-591.0 | 7,5 m |
| GB | 6.650-724.0 | 7,5 m |
| CH | 6.650-722.0 | 7,5 m |
| AU | 6.650-723.0 | 7,5 m |

| **Cavo di alimentazione** | H07RN-F 3x1,5 $mm^2$ | |
|---|---|---|
| **Tact Te L** | Codice componente | Lunghezza cavo |
| EU | 6.650-665.0 | 7,5 m |
| GB | 6.650-728.0 | 7,5 m |
| CH | 6.650-726.0 | 7,5 m |
| AU | 6.650-727.0 | 7,5 m |

Lees vóór het eerste gebruik van uw apparaat deze originele gebruiksaanwijzing, ga navenant te werk en bewaar hem voor later gebruik of voor een latere eigenaar.

– Voor de eerste inbedrijfstelling veiligheidsinstructies nr. 5.956-249.0 in elk geval lezen!
– Bij veronachtzaming van de gebruiksaanwijzing en de veiligheidsaanwijzingen kan schade aan het apparaat ontstaan, en gevaar voor gebruikers en andere personen.
– Bij transportschade onmiddellijk de handelaar op de hoogte brengen.

## Inhoudsopgave


| | | |
|---|---|---|
| Zorg voor het milieu | NL | 1 |
| Gevarenniveaus | NL | 1 |
| Reglementair gebruik | NL | 1 |
| Apparaat-elementen | NL | 2 |
| Symbolen op het toestel | NL | 2 |
| Veiligheidsinstructies | NL | 2 |
| Inbedrijfstelling | NL | 3 |
| Bediening | NL | 4 |
| Vervoer | NL | 5 |
| Opslag | NL | 6 |
| Onderhoud | NL | 6 |
| Hulp bij storingen | NL | 7 |
| Garantie | NL | 8 |
| Toebehoren en reserveonderdelen | NL | 8 |
| EU-conformiteitsverklaring | NL | 8 |
| Technische gegevens | NL | 9 |


## Zorg voor het milieu

Het verpakkingsmateriaal is herbruikbaar. Deponeer het verpakkingsmateriaal niet bij het huishoudelijk afval, maar bied het aan voor hergebruik.

Onbruikbaar geworden apparaten bevatten waardevolle materialen die geschikt zijn voor hergebruik. Lever de apparaten daarom in bij een inzamelpunt voor herbruikbare materialen. Batterijen, olie en dergelijke stoffen mogen niet in het milieu belanden. Verwijder overbodig geworden apparatuur daarom via geschikte inzamelpunten.

**Aanwijzingen betreffende de inhoudsstoffen (REACH)**

Huidige informatie over de inhoudsstoffen vindt u onder:

***www.kaercher.com/REACH***

## Gevarenniveaus

⚠ ***GEVAAR***

*Verwijzing naar een onmiddellijk dreigend gevaar dat tot ernstige en zelfs dodelijke lichaamsverwondingen leidt.*

⚠ ***WAARSCHUWING***

*Verwijzing naar een mogelijke gevaarlijke situatie die tot ernstige en zelfs dodelijke lichaamsverwondingen kan leiden.*

⚠ ***VOORZICHTIG***

*Verwijzing naar een mogelijk gevaarlijke situatie die tot lichte verwondingen kan leiden.*

***LET OP***

*Verwijzing naar een mogelijke gevaarlijke situatie die tot materiele schade kan leiden.*

## Reglementair gebruik

– Deze zuiger is voor het natte en droge reinigen van vloer- en muuroppervlakken bestemd.
– Het apparaat is geschikt voor de afzuiging van droge, onbrandbare, voor de gezondheid onschadelijke stoffen op machines en apparaten; stofklasse L conform EN 60 335–2–69. Beperking: Er mogen geen kankerverwekkende stoffen opgezogen worden.
– Dit apparaat is geschikt voor industrieel gebruik, zoals bijvoorbeeld in hotels, scholen, ziekenhuizen, fabrieken, winkels, kantoorgebouwen en verhuurkantoren.

## Apparaat-elementen

1 Elektroden
2 Luchtinlaatleidingen
3 Zuigslang
4 Slanghaak
5 Vergrendeling van de duwbeugel (alleen NT 50/1)
6 Voegensproeier
7 Luchtuitstroming, werklucht
8 Zuigkop
9 Vergrendeling van de zuigkop
10 Greep
11 Vuilreservoir
12 Zwenkwiel
13 Handgreep
14 Luchttoevoer, motor-koellucht
15 Vloersproeier
16 Zuigbuis
17 Aanslag voor gereedschapskist
18 Rubbermanchet, schroefbaar
19 Bevestigingsoog
20 Filterafdekking
21 Handgreep
22 Zuigkrachtregelaar (traploos)
23 Gereedschapsadapter
24 Duwbeugel (alleen NT 50/1)
25 Draairegelaar voor zuigvermogen (min-max) (alleen Tact Te L)
26 Draaischakelaar
27 Stopcontact (alleen Tact Te L)
28 Houder voor vloersproeier
29 Aftapslang (alleen NT 50/1)
30 Houder voor zuigbuis
31 Kabelhaak (alleen NT 50/1)
32 Elleboog
33 Netkabel
34 Houder voor bocht (alleen NT 30/1, NT 40/1)
35 Filterframe
36 Vlakke harmonicafilter (PES)
37 Filterreiniging
38 Typeplaatje

## Symbolen op het toestel

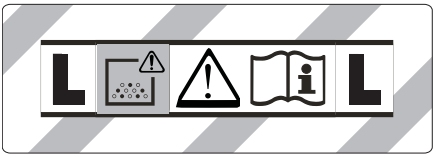

*WAARSCHUWING: Dit apparaat bevat stof dat schadelijk is voor de gezondheid. Lediging en onderhoud, inclusief het verwijderen van de stofzak, mogen enkel uitgevoerd worden door vakkundige personen die geschikte persoonlijke beschermingsmiddelen dragen. Niet inschakelen vooraleer het volledige filtersysteem geïnstalleerd is.*

| | |
|---|---|
| Vlakke harmonicafilter (cellulose) | |
| Bestel-nr. | 6.904-367.0 |
| Vlakke harmonicafilter (PES) | |
| Bestel-nr. | 6.904-360.0 |
| Vlak harmonicafilter (PTFE) | |
| Bestel-nr. | 6.907-455.0 |

## Veiligheidsinstructies

⚠ ***GEVAAR***

– *Indien de retourlucht in de ruimte teruggeblazen wordt, moet een voldoende ventilatiegraad L in de ruimte voorhanden zijn. Om de vereiste grenswaarden na te leven, mag de teruggevoerde volumestroom maximaal 50 % van de volumestroom verse lucht (ruimtevolume $V_R$ x luchtverversingspercentage $L_W$) bedragen. Zonder bijzondere ventilatiemaatregelen geldt het volgende: $L_W=1h^{-1}$.*
– *Gebruik van het apparaat en de substanties waarvoor het moet worden gebruikt, incl. de veilige werkwijze bij de afvoer van het opgezogen materiaal alleen door geschoold personeel.*
– *Dit apparaat bevat stof dat schadelijk is voor de gezondheid. Legings- en onderhoudswerkzaamheden, inclusief het verwijderen van de stofverzamelcontainer, mogen alleen worden uitgevoerd door vaklui die de nodige beschermingskleding dragen.*

– *Apparaat niet zonder het volledige filtersysteem gebruiken.*
– *De toe te passen veiligheidsbepalingen betreffende de te behandelen materialen moeten in acht genomen worden.*
– *Voor een veilige stand van het apparaat de parkeerrem aan het zwenkwiel gebruiken. Als het apparaat niet op de rem wordt gezet, kan het ongecontroleerd gaan bewegen.*

# Inbedrijfstelling

⚠ ***WAARSCHUWING***
*Bij het zuigen mag de vlakvouwfilter nooit verwijderd worden.*
⚠ ***WAARSCHUWING***
*Nooit zonder filterelement zuigen aangezien anders de zuigmotor beschadigd wordt en door het verhoogde emissie van fijn stof een gezondheidsrisico ontstaat!*

## Antistatisch systeem

Door de geaarde aansluitmof worden statische opladingen afgeleid. Daardoor worden vonkvorming en stroomstoten met elektrisch geleidende toebehoren (optie) verhinderd.

## Droogzuigen

– NT 30/1: Het apparaat is met een vliesfilterzak met afsluitdop uitgerust, bestelnr. 2.889-154.0 (5 stuks).
– NT 40/1, NT 50/1: Het apparaat is met een vliesfilterzak met afsluitdop uitgerust, bestelnr. 2.889-155.0 (5 stuks).
– Het apparaat is met een stofverzamelzak met kabelbinder uitgerust, bestelnr. 2.889-158.0 (10 stuks).

**Opmerking:** Met dit apparaat kunnen alle soorten stof tot stofklasse L worden opgezogen.
**Instructie:** Het apparaat is als industriële stofzuiger geschikt voor het opzuigen van droog, onbrandbaar stof met AGW-waarden groter dan 1 mg/m³.
– Bij het opzuigen van fijn stof kan ook een vliesfilterzak, een stofverzamelzak, of een membraanfilter (bijzonder toebehoren) worden gebruikt.

### Filterzak aanbrengen

Afbeelding **A**
➔ Zuigkop ontgrendelen en wegnemen.
➔ Filterzak erop steken.
➔ Zuigkop eropzetten en vergrendelen.

### Afvalzak aanbrengen

Afbeelding **B**
➔ Zuigkop ontgrendelen en wegnemen.
➔ Afvalzak aanbrengen.
➔ Stofzak over reservoir stulpen.
Let erop dat de markeringslijn binnen het reservoir ligt en beide ontluchtingsopeningen aan de achterwand van het reservoir zijn gepositioneerd.
➔ Zuigkop eropzetten en vergrendelen.

### Membraanfilter monteren

⚠ ***GEVAAR***
*Bij het opzuigen van schadelijke stoffen mag de membraanfilter niet gemonteerd worden.*
**Instructie:** Bij werking zonder vliesfilterzak / stofverzamelzak kan een membraanfilter gebruikt worden.
Afbeelding **C**
➔ Zuigkop ontgrendelen en wegnemen.
➔ Membraanfilter (speciale accessoires) over de rand van het reservoir trekken.
➔ Zuigkop eropzetten en vergrendelen.

### Omschakeling van nat- naar droogzuigen

Geldt alleen voor vlakke harmonicafilters (cellulose):
***LET OP***
***Opletten bij wisselen van nat- naar droogzuigen:***
*zuigen van droog stof met nat filterelement verstopt de filter en kan deze onbruikbaar maken.*
➔ Vervang de natte filter voor gebruik door een droge.
➔ Filter vervangen, wordt beschreven onder punt "Onderhoud".

**Instructie:** Bij continu natzuigen raden wij aan om een vlakke PES-harmonicafilter te gebruiken (zie Filtersystemen).

## Natzuigen

⚠ ***GEVAAR***
*Bij net natzuigen mogen geen stoffen opgezogen worden die schadelijk zijn voor de gezondheid.*

### Inbouw rubber lippen

Afbeelding D
➔ Borstelstrook demonteren.
➔ Rubber strippen inbouwen.

### Filterzak verwijderen

Afbeelding E
➔ Zuigkop ontgrendelen en wegnemen.
➔ Vliesfilterzak aan de flens omhoog eruit trekken.
➔ Vliesfilterzak met afsluitdop afsluiten.
➔ Gebruikte filterzak wegdoen conform de wettelijke bepalingen.
➔ Zuigkop eropzetten en vergrendelen.
– Bij het opzuigen van nat vuil moet altijd de filterzak verwijderd worden.

### Afvalzak verwijderen

Afbeelding F
➔ Zuigkop ontgrendelen en wegnemen.
➔ Stofverzamelzak naar boven stulpen.
➔ Stofverzamelzak met kabelbinder onder de opening afsluiten.
➔ Afval eruit nemen.
➔ Stofverzamelzak verwijderen conform de wettelijke bepalingen.
➔ Zuigkop eropzetten en vergrendelen.
– Bij het opzuigen van nat vuil moet altijd de afvalzak verwijderd worden.

### Membraanfilter verwijderen

Afbeelding G
➔ Zuigkop ontgrendelen en wegnemen.
➔ Membraanfilter verwijderen.
➔ Membraanfilter conform de wettelijke bepalingen afvoeren.
➔ Zuigkop eropzetten en vergrendelen.
– Bij het opzuigen van nat vuil moet de membraanfilter (speciale accessoires) altijd verwijderd worden.

### Vuil water aflaten

Alleen NT 50/1:
Afbeelding H
➔ Afvalwater aflaten via de aftapslang.

### Algemeen

– Bij het opzuigen van nat vuil met de stof- of voegkop, resp. indien er overwegend water uit een container opgezogen wordt, raden wij u aan om de functie 'Automatische filterreiniging' uit te zetten.
– Bij het bereiken van de max. vulstand schakelt het apparaat automatisch uit.
– **Bij niet geleidende vloeistoffen (b.v. booremulsie, oliën en vetten) wordt het toestel bij een volle container niet uitschakeld. De vulstand moet voortdurend gecontroleerd worden en de container moet tijdig geleegd worden.**
– Na het stoppen met natzuigen: Vlakvouwfilter samen met de filterreiniging schoonmaken. Elektrodes met een borstel schoonmaken. Reservoir met een vochtige doek schoonmaken en afdrogen.

## Clipverbinding

Afbeelding I
De zuigslang is van een clip-systeem voorzien. Alle accessoires met nominale diameter 35 mm kunnen aangesloten worden.

# Bediening

## Draaischakelaar

| | |
|---|---|
| 0 OFF | Apparaat UIT |
| 1 ON | Apparaat AAN<br>Automatische filterreiniging: UIT |
| 2 TACT MAX | Apparaat AAN<br>Automatische filterreiniging: maximaal interval |
| 3 TACT MIN | Apparaat AAN<br>Automatische filterreiniging: minimaal interval |

## Apparaat inschakelen

➔ Steek de netstekker in de contactdoos.
➔ Draaischakelaar op gewenst programma zetten.

## Zuigcapaciteit instellen

**Enkel bij apparaten met ingebouwde contactdoos:**

➔ Zuigcapaciteit (min-max) instellen met de draairegelaar.

## Werken met elektrische werktuigen

**Enkel bij apparaten met ingebouwde contactdoos:**

⚠ ***GEVAAR***

*Gevaar voor letsels en beschadigingen! Het stopcontact ist alleen voor de rechtstreekse aansluiting van elektrisch gereedschap aan de zuiger bestemd. Ieder ander gebruik van het stopcontact ist niet togetsaan.*

➔ Stroomstekker van het elektrische werktuig aan de zuiger insteken. De zuiger bevindt zich in de standbymodus.

➔ Apparaat met de draaischakelaar inschakelen.

**Aanwijzing:** De zuiger wordt met het elektrische gereedschap automatisch in- en uitgeschakeld.

**Aanwijzing:** De zuiger heeft een aanloopvertraging van max. 0,5 seconden en een nalooptijd van max. 15 seconden.

**Aanwijzing:** Voor vermogensaansluitwaarde van het elektrische gereedschap, zie Technische gegevens.

Afbeelding J

➔ Elleboog aan de zuigslang verwijderen.

➔ Monteer de gereedschapsadapter op de zuigslang.

Afbeelding K

➔ Sluit de gereedschapsadapter aan op het elektrische gereedschap.

## Automatische filterreiniging

Het apparaat beschikt over een speciale filterreiniging, vooral werkzaam bij fijn stof. Hierbij wordt de vlakke harmonicafilter elke 15 seconden (TACT MAX) of elke 60 seconden (TACT MIN) door een luchtstroom automatisch gereinigd (pulserend geluid).

➔ Draaischakelaar op gewenst programma zetten (TACT MIN-TACT MAX).

Afbeelding L

➔ Power-reiniging (bij bijzonder sterke vervuiling van de vlakke harmonicafilter): Draaischakelaar op programma 2 zetten, zuigbuis of bocht met de hand sluiten en wachten op automatische filterreiniging (elke 15 seconden).

## Apparaat uitschakelen

➔ Apparaat met de draaischakelaar uitschakelen.

➔ Netstekker uittrekken.

## Na elk bedrijf

➔ Reservoir leegmaken.

➔ Apparaat aan de binnen- en buitenkant reinigen door afzuigen en afvegen met een vochtige doek.

## Duwbeugel in-/uitklappen

➔ Vergrendeling van de duwbeugel losmaken en duwbeugel verstellen.

## Apparaat opslaan

Afbeelding M

➔ Zuigslang en stroomkabel bewaren in overeenstemming met de afbeelding.

➔ Apparaat in een droge ruimte plaatsen en beveiligen tegen onbevoegd gebruik.

# Vervoer

⚠ ***VOORZICHTIG***

*Gevaar voor letsels en beschadigingen! Houd bij het transport rekening met het gewicht van het apparaat.*

➔ Zuigbuis met vloerspuitkop uit de houder nemen. Apparaat vasthouden aan de draaggreep en de zuigbuis, niet aan de duwbeugel.

➔ Bij het transport in voertuigen moet het apparaat conform de geldige richtlijnen beveiligd worden tegen verschuiven en kantelen.

## Opslag

⚠ ***VOORZICHTIG***

*Gevaar voor letsel en beschadiging! Het gewicht van het apparaat bij opbergen in acht nemen.*

Het apparaat mag alleen binnen worden opgeborgen.

## Onderhoud

⚠ ***GEVAAR***

*Bij alle werkzaamheden aan het apparaat, het apparaat uitschakelen en de netstekker uittrekken.*

Stofverwijderende machines zijn veiligheidsinrichtingen voor het voorkomen of elimineren van gevaren in de zin van BGV A1.

– Voor het onderhoud door de gebruiker moet het apparaat uit elkaar genomen, gereinigd en onderhouden worden, voor zover dat uitgevoerd kan worden zonder dat daarbij gevaren ontstaan voor het onderhoudspersoneel en andere personen. Geschikte voorzorgsmaatregelen bevatten het ontgiften vóór de demontage. Voorzorgen nemen voor lokaal gefilterde kunstmatige verluchting op de plaats waar het apparaat uit elkaar genomen wordt, reiniging van het onderhoudsoppervlak en geschikte bescherming van het personeel.
– De buitenkant van het apparaat moet ontgift en schoongeveegd worden of behandeld worden met afdichtingmateriaal vooraleer het uit het gevaarlijke gebied gehaald wordt. Alle onderdelen van het apparaat moeten beschouwd worden als verontreinigd indien ze uit het gevaarlijke gebied gehaald worden. Passende maatregelen moeten genomen worden, om verspreiding van stof te vermijden.
– Bij de uitvoering van onderhouds- en herstellingswerkzaamheden moeten alle verontreinigde voorwerpen die niet voldoende gereinigd kunnen worden, weggegooid worden. Zulke voorwerpen moeten in ondoorlaatbare zakken en overeenkomstig de geldende bepalingen betreffende de verwijdering van dat soort afval verwijderd worden.

⚠ ***WAARSCHUWING***

*Veiligheidsinrichtingen ter voorkoming van gevaren moeten regelmatig onderhouden worden. Dat betekent dat deze tenminste één keer per jaar door de fabrikant of een opgeleide persoon moeten worden gecontroleerd op een veiligheidstechnisch perfecte toestand, bv. dichtheid van het apparaat, beschadiging van het filter.*

***LET OP***

*Gevaar voor beschadiging! Geen onderhoudsmiddelen met siliconen gebruiken.*

– Eenvoudige onderhouds- en controlewerkzaamheden kunt u zelf uitvoeren.
– De oppervlakten van het apparaat en de binnenkant van de container dienen regelmatig met een vochtige doek gereinigd te worden.

⚠ ***GEVAAR***

*Gevaar door stof dat schadelijk is voor de gezondheid. Bij onderhoudswerkzaamheden (bv. filtervervanging) ademmasker P2 of meer en wegwerpkledij dragen.*

### Vlakvouwfilter vervangen

Afbeelding **N**

➔ Filterafdekking openen.
➔ Filterframe verwijderen.
➔ Vlakvouwfilter vervangen.
Bij het plaatsen erop letten dat de vlakke harmonicafilter aan alle kanten gelijk ligt.
➔ Gebruikte vlakke harmonicafilter conform de wettelijke bepalingen afvoeren.
➔ Filterframe plaatsen.
➔ Filterafdekking sluiten, moet hoorbaar in elkaar sluiten.

### Filterzak vervangen

Afbeelding **E**

➔ Zuigkop ontgrendelen en wegnemen.
➔ Vliesfilterzak aan de flens omhoog eruit trekken.
➔ Vliesfilterzak met afsluitdop afsluiten.
➔ Gebruikte filterzak wegdoen conform de wettelijke bepalingen.

➔ Nieuwe filterzak erop steken.
➔ Zuigkop eropzetten en vergrendelen.

### Afvalzak vervangen

Afbeelding F
➔ Zuigkop ontgrendelen en wegnemen.
➔ Stofverzamelzak naar boven stulpen.
➔ Stofverzamelzak met kabelbinder onder de opening afsluiten.
➔ Afval eruit nemen.
➔ Stofverzamelzak verwijderen conform de wettelijke bepalingen.
➔ Nieuwe afvalzak aanbrengen.
➔ Stofzak over reservoir stulpen.
Let erop dat de markeringslijn binnen het reservoir ligt en beide ontluchtingsopeningen aan de achterwand van het reservoir zijn gepositioneerd.
➔ Zuigkop eropzetten en vergrendelen.

### Membraanfilter vervangen

Afbeelding G
➔ Zuigkop ontgrendelen en wegnemen.
➔ Membraanfilter verwijderen.
➔ Membraanfilter conform de wettelijke bepalingen afvoeren.
➔ Nieuwe membraanfilter over de rand van het reservoir trekken.
➔ Zuigkop eropzetten en vergrendelen.

### Elektrodes reinigen

➔ Zuigkop ontgrendelen en wegnemen.
➔ Elektrodes met een borstel schoonmaken.
➔ Zuigkop eropzetten en vergrendelen.

## Hulp bij storingen

⚠ ***GEVAAR***
*Bij alle werkzaamheden aan het apparaat, het apparaat uitschakelen en de netstekker uittrekken.*
**Aanwijzing:** Wanneer er een storing (bijv. filterbreuk) optreedt, moet het apparaat onmiddellijk worden uitgeschakeld. De storing worden verholpen voordat het apparaat opnieuw wordt ingeschakeld.

### Zuigturbine start niet

➔ Stekker en zekering van de stroomvoorziening controleren.
➔ Stroomkabel, stekker, elektroden en eventueel contactdoos van het apparaat controleren.
➔ Apparaat inschakelen.

### Zuigturbine schakelt uit

➔ Reservoir leegmaken.

### Zuigturbine start na het legen van de container niet opnieuw

➔ Apparaat uitschakelen en 5 seconden wachten, na 5 seconden weer aanzetten.
➔ Elektrodes en de tussenruimte van de elektrodes met een borstel schoonmaken.

### Zuigkracht wordt minder

➔ Verstoppingen uit zuigmondstuk, zuigbuis, zuigslang of vlakvouwfilter weghalen.
➔ Volle filterzak vervangen.
➔ Volle afvalzak vervangen.
➔ Filterafdekking goed vastklikken.
➔ Membraanfilter (extra toebehoren) met stromend water reinigen en/of vervangen.
➔ Vlakvouwfilter vervangen.
➔ Alleen NT 50/1:
Aftapslang controleren op dichtheid.

### Er ontsnapt stof bij het zuigen

Afbeelding O
➔ Correcte montagepositie van de vlakvouwfilter controleren/corrigeren.
➔ Vlakvouwfilter vervangen.

### Uitschakelmechanisme (natzuigen) springt niet aan

➔ Elektrodes en de tussenruimte van de elektrodes met een borstel schoonmaken.
➔ Vulstand bij elektrisch niet leidende vloeistof voortdurend controleren.

### Automatische filterreiniging werkt niet

➔ Zuigslang niet aangesloten.

### Automatische filterreiniging kan niet uitgeschakeld worden

➔ Klantendienst contacteren.

### Automatische filterreiniging kan niet ingeschakeld worden

➔ Klantendienst contacteren.

### Klantenservice

**Indien de storing niet kan worden opgelost, moet het toestel door de klantendienst gecontroleerd worden.**

## Garantie

In ieder land zijn de door ons bevoegde verkoopkantoor uitgegeven garantiebepalingen van toepassing. Eventuele storingen aan het apparaat verhelpen wij zonder kosten binnen de garantietermijn, mits een materiaal of fabrieksfout de oorzaak van deze storing is. Neem bij klachten binnen de garantietermijn contact op met uw leverancier of de dichtstbijzijnde klantenservicewerkplaats en neem uw aankoopbewijs mee.

## Toebehoren en reserveonderdelen

Gebruik alleen origineel toebehoren en originele reserveonderdelen. Deze garanderen dat het apparaat veilig en zonder storingen functioneert.
Informatie over het toebehoren en de reserveonderdelen vindt u op www.kaercher.com.

## EU-conformiteitsverklaring

Hierbij verklaren wij dat de hierna vermelde machine door haar ontwerp en bouwwijze en in de door ons in de handel gebrachte uitvoering voldoet aan de betreffende fundamentele veiligheids- en gezondheidseisen, zoals vermeld in de desbetreffende EU-richtlijnen. Deze verklaring verliest haar geldigheid wanneer zonder overleg met ons veranderingen aan de machine worden aangebracht.

**Product:** Droog- / natzuiger
**Type:** 1.148-xxx
**Van toepassing zijnde EU-richtlijnen**
2006/42/EG (+2009/127/EG)
2014/30/EU
2011/65/EU
**Toegepaste geharmoniseerde normen**
EN 55014–1: 2006+A1: 2009+A2: 2011
EN 55014–2: 2015
EN 60335–1
EN 60335–2–69
EN 61000–3–2: 2014
EN 61000–3–3: 2013
EN 62233: 2008
EN 50581
**Toegepaste landelijke normen**
-

5.966-337

De ondergetekenden handelen in opdracht en met volmacht van de bedrijfsleiding.

H. Jenner
CEO

i.V. Reiser
S. Reiser
Head of Approbation

Gevolmachtigde voor de documentatie:
S. Reiser

Alfred Kärcher GmbH & Co. KG
Alfred Kärcher-Str. 28 - 40
71364 Winnenden (Germany)
Tel.: +49 7195 14-0
Fax: +49 7195 14-2212

Winnenden, 2016/07/01

# Technische gegevens

| | | NT 30/1 Tact L | NT 40/1 Tact L | NT 50/1 Tact L | NT 30/1 Tact Te L | NT 40/1 Tact Te L | NT 50/1 Tact Te L |
|---|---|---|---|---|---|---|---|
| Netspanning | V | 220-240 | 220-240 | 220-240 | 220-240 | 220-240 | 220-240 |
| | V | AU: 240 | AU: 240 | AU: 240 | AU: 240 | AU: 240 | AU: 240 |
| Frequentie | Hz | 1~ 50-60 | 1~ 50-60 | 1~ 50-60 | 1~ 50-60 | 1~ 50-60 | 1~ 50-60 |
| Max. vermogen | W | 1380 | 1380 | 1380 | 1380 | 1380 | 1380 |
| Nominaal vermogen | W | 1200 | 1200 | 1200 | 1200 | 1200 | 1200 |
| Inhoud reservoir | l | 31 | 39 | 51 | 31 | 39 | 51 |
| Vulhoeveelheid vloeistof | l | 17 | 24 | 35 | 17 | 24 | 35 |
| Luchthoeveelheid (max.) | $m^3/h$ | 150 | 150 | 150 | 140 | 140 | 140 |
| Onderdruk (max.) | kPa (mbar) | 23,0 (230) | 23,0 (230) | 23,0 (230) | 23,0 (230) | 23,0 (230) | 23,0 (230) |
| Vermogensaansluitwaarde van het elektrische gereedschap | W | -- | -- | -- | EU: 100-2200 | EU: 100-2200 | EU: 100-2200 |
| | W | -- | -- | -- | GB: 100-1800 | GB: 100-1800 | GB: 100-1800 |
| | W | -- | -- | -- | CH: 100-1100 | CH: 100-1100 | CH: 100-1100 |
| | W | -- | -- | -- | AU: 100-1200 | AU: 100-1200 | AU: 100-1200 |
| Vlak van vlakvouwfilter | $m^2$ | 0,6 | 0,6 | 0,6 | 0,6 | 0,6 | 0,6 |
| Beveiligingsklasse | -- | IPX4 | IPX4 | IPX4 | IPX4 | IPX4 | IPX4 |
| Beschermingsklasse | -- | I | I | I | I | I | I |
| Diameter van de zuigslang | mm | 35 | 35 | 35 | 35 | 35 | 35 |
| Lengte van de zuigslang | m | 2,5 | 2,5 | 2,5 | 4,0 | 4,0 | 4,0 |
| Lengte x breedte x hoogte | mm | 560 x 370 x 580 | 560 x 370 x 655 | 640 x 370 x 1045 | 560 x 370 x 580 | 560 x 370 x 655 | 640 x 370 x 1045 |
| Typisch bedrijfsgewicht | kg | 13,5 | 14,4 | 18,3 | 13,5 | 14,4 | 18,3 |
| **Bepaalde waarden conform EN 60335-2-69** | | | | | | | |
| Geluidsdrukniveau $L_{pA}$ | dB(A) | 69 | 68 | 68 | 69 | 68 | 68 |
| Onzekerheid $K_{pA}$ | dB(A) | 1 | 1 | 1 | 1 | 1 | 1 |
| Hand-arm vibratiewaarde | $m/s^2$ | <2,5 | <2,5 | <2,5 | <2,5 | <2,5 | <2,5 |
| Onzekerheid K | $m/s^2$ | 0,2 | 0,2 | 0,2 | 0,2 | 0,2 | 0,2 |

| **Stroomkabel** | H07RN-F 3x1,0 $mm^2$ | |
|---|---|---|
| **Tact L** | Onderdeelnr. | Lengte snoer |
| EU | 6.650-591.0 | 7,5 m |
| GB | 6.650-724.0 | 7,5 m |
| CH | 6.650-722.0 | 7,5 m |
| AU | 6.650-723.0 | 7,5 m |

| **Stroomkabel** | H07RN-F 3x1,5 $mm^2$ | |
|---|---|---|
| **Tact Te L** | Onderdeelnr. | Lengte snoer |
| EU | 6.650-665.0 | 7,5 m |
| GB | 6.650-728.0 | 7,5 m |
| CH | 6.650-726.0 | 7,5 m |
| AU | 6.650-727.0 | 7,5 m |

Antes del primer uso de su aparato, lea este manual original, actúe de acuerdo a sus indicaciones y guárdelo para un uso posterior o para otro propietario posterior.

– ¡Antes de la primera puesta en marcha lea sin falta las instrucciones de uso y las instrucciones de seguridad n.° 5.956-249.0!
– El incumplimiento de las instrucciones de uso y de las indicaciones de seguridad puede provocar daños en el aparato y poner en peligro al usuario y a otras personas.
– En caso de daños de transporte informe inmediatamente al fabricante.

## Índice de contenidos


| | | |
|---|---|---|
| Protección del medio ambiente | ES | 1 |
| Niveles de peligro | ES | 1 |
| Uso previsto | ES | 1 |
| Elementos del aparato | ES | 2 |
| Símbolos en el aparato | ES | 2 |
| Indicaciones de seguridad | ES | 2 |
| Puesta en marcha | ES | 3 |
| Manejo | ES | 5 |
| Transporte | ES | 6 |
| Almacenamiento | ES | 6 |
| Cuidados y mantenimiento | ES | 6 |
| Ayuda en caso de avería | ES | 7 |
| Garantía | ES | 8 |
| Accesorios y piezas de repuesto | ES | 8 |
| Declaración UE de conformidad | ES | 9 |
| Datos técnicos | ES | 10 |


## Protección del medio ambiente

Los materiales empleados para el embalaje son reciclables y recuperables. No tire el embalaje a la basura doméstica y entréguelo en los puntos oficiales de recogida para su reciclaje o recuperación.

Los aparatos viejos contienen materiales valiosos reciclables que deberían ser entregados para su aprovechamiento posterior. Evite el contacto de baterías, aceites y materias semejantes con el medio ambiente. Por este motivo, entregue los aparatos usados en los puntos de recogida previstos para su reciclaje.

**Indicaciones sobre ingredientes (REACH)**

Encontrará información actual sobre los ingredientes en:

***www.kaercher.com/REACH***

## Niveles de peligro

⚠ ***PELIGRO***

*Aviso sobre un riesgo de peligro inmediato que puede provocar lesiones corporales graves o la muerte.*

⚠ ***ADVERTENCIA***

*Aviso sobre una situación propablemente peligrosa que puede provocar lesiones corporales graves o la muerte.*

⚠ ***PRECAUCIÓN***

*Indicación sobre una situación que puede ser peligrosa, que puede acarrear lesiones leves.*

***CUIDADO***

*Aviso sobre una situación probablemente peligrosa que puede provocar daños materiales.*

## Uso previsto

– Este aspirador está diseñado para la limpieza de pisos y superficies murales.
– El equipo es apto para aspirar polvos secos, no inflamables y nocivos para la salud en máquinas y equipos: clases de polvo L establecidas por la norma EN 60 335–2–69. Restricción: No está permitido aspirar sustancias cancerígenas.
– Este aparato es apto para el uso en aplicaciones industriales, como en hoteles, escuelas, hospitales, fábricas, tiendas, oficinas y negocios de alquiler.

## Elementos del aparato

1 Electrodos
2 Tubuladura de aspiración
3 Manguera de aspiración
4 Gancho para manguera
5 Bloqueo del estribo de empuje (solo NT 50/1)
6 Boquilla para juntas
7 Salida de aire, aire de trabajo
8 Cabezal de aspiración
9 Bloqueo del cabezal de absorción
10 Mango empotrado
11 Recipiente acumulador de suciedad
12 Rodillo de dirección
13 Mango
14 Entrada de aire, aire refrigerado del motor
15 Boquilla barredora de suelos
16 Tubo de aspiración
17 Tope para maletín de herramientas
18 Manguito de goma, atornillable
19 Orejeta de fijación
20 Cubierta del filtro
21 Asa de transporte
22 Regulador de potencia de aspiración (graduado)
23 Adaptador de herramienta
24 Estribo de empuje (solo NT 50/1)
25 Regulador giratorio para potencia de aspiración (mín-máx) (solo Tact Te L)
26 interruptor giratorio
27 Enchufe (solo Tact Te L)
28 Soporte para boquilla para suelos
29 Manguera de desagüe (solo NT 50/1)
30 Soporte para la tubería de absorción
31 Portacables (solo NT 50/1)
32 Codo
33 Cable de conexión a la red
34 Soporte para codo (solo NT 30/1, NT 40/1)
35 Marco del filtro
36 Filtro plano de papel plegado (PES)
37 Limpieza de filtro
38 Placa de características

## Símbolos en el aparato

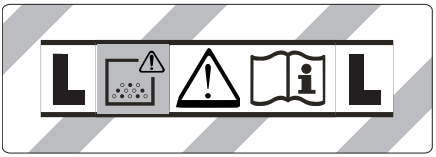

*ADVERTENCIA: Este aparato contiene polvos nocivos para la salud. El vaciado y el mantenimiento, incluida la retirada de la bolsa de polvo, sólo la puede realizar personal especializado que lleven un equipo de seguridad personal apropiado. No conectar antes de que el sistema de filtrado completo esté instalado.*

| | |
|---|---|
| Filtro plegado plano (celulosa) | |
| Nº referencia | 6.904-367.0 |
| Filtro plano de papel plegado (PES) | |
| Nº referencia | 6.904-360.0 |
| Filtro plano de papel plegado (PTFE) | |
| Nº referencia | 6.907-455.0 |

## Indicaciones de seguridad

⚠ ***PELIGRO***

– *Cuando se retorne el aire de escape al cuarto, debe existir en el mismo una tasa suficiente de renovación de aire L. Para respetar el valor límite requerido, el flujo volumétrico retornado debe ser como máximo el 50% del flujo volumétrico de aire exterior limpio (volumen del cuarto $V_R$ x tasa de renovación de aire $L_W$). Sin una medida de aireación especial, es aplicable: $L_W=1h^{-1}$.*
– *El aparato y las sustancias para las que se debe utilizar, así como el proceso seguro de eliminar el material tomado, sólo lo puede realizar personal cualificado.*

– *Este aparato contiene polvo nocivo para la salud. Las tareas de vaciado y mantenimiento, así como el desechamiento del depósito acumulador de polvo sólo podrán ser realizados por especialistas ataviados con el correspondiente equipo protector.*
– *No utilice el aparato sin el sistema de filtración íntegro.*
– *Se deben respetar las normativas de seguridad aplicables para los materiales correspondientes a tratar.*
– *Para garantizar una posición segura del equipo, accionar el freno de estacionamiento en el rodillo de dirección. Si el freno de estacionamiento está abierto, el equipo puede moverse de forma descontrolada.*

## Puesta en marcha

⚠ ***ADVERTENCIA***
*Al aspirar no retirar nunca el filtro plano de papel plegado.*
⚠ ***ADVERTENCIA***
*Efectúe la aspiración únicamente con los elementos filtrantes; de lo contrario, el motor de aspiración sufrirá daños y se pondrá en riesgo la salud de las personas debido a las emisiones de polvo fino.*

### Sistema antiestático

A través del manguito de empalme se derivan cargas estáticas. Así se evitan las chispas y las descargas eléctricas con accesorios conductores de la electricidad (opcional).

### Aspiración en seco

– NT 30/1: El equipo dispone de una bolsa filtrante de fieltro con tapa de cierre, n.º ref. 2.889-154.0 (5 unidades).
– NT 40/1, NT 50/1: El equipo dispone de una bolsa filtrante de fieltro con tapa de cierre, n.º ref. 2.889-155.0 (5 unidades).
– El equipo dispone de una bolsa para eliminación de residuos con abrazadera de cables, n.º ref. 2.889-158.0 (10 unidades).

**Aviso:** Con este equipo se puede aspirar todo tipo de polvo hasta el tipo de polvo L.
**Indicación:** El aparato es apto como aspirador industrial para aspirar polvos secos, no inflamables con valores AGW superiores o igual a 0,1 mg/m³.
– Durante la aspiración del polvo fino, puede utilizarse de forma adicional una bolsa filtrante de fieltro, una bolsa para eliminación de residuos o un filtro de membrana (accesorios especiales).

#### Montar el fieltro filtrante

Figura **A**
➔ Desbloquear y extraer el cabezal de aspiración.
➔ Insertar el fieltro filtrante.
➔ Colocar y bloquear el cabezal de aspiración.

#### Montar la bolsa de desechos

Figura **B**
➔ Desbloquear y extraer el cabezal de aspiración.
➔ Colocar la bolsa de basura.
➔ Doblar la bolsa de basura por encima del depósito.
Asegurarse de que la línea de marcado se encuentra dentro del recipiente y que ambos orificios de ventilación se sitúan en la pared trasera del recipiente.
➔ Colocar y bloquear el cabezal de aspiración.

#### Montar el filtro de membrana

⚠ ***PELIGRO***
*Si se aspiran polvos nocivos para la salud no se pueden usar el filtro de membrana.*
**Indicación:** Si se opera sin bolsa de filtro de fieltro/bolsa de basura, se puede utilizar un filtro de membrana.
Figura **C**
➔ Desbloquear y extraer el cabezal de aspiración.
➔ Estirar el filtro de membrana (accesorio especial) sobre el borde del depósito.
➔ Colocar y bloquear el cabezal de aspiración.

### Cambio de aspiración húmeda a seca

Válido solo para filtro plegado plano (celulosa):

***CUIDADO***

***Cuando cambie de la aspiración de líquidos a la aspiración en seco, tenga en cuenta lo siguiente:***

*La aspiración de polvo seco con un elemento filtrante húmedo puede dañar el filtro haciendo que quede inservible.*

➔ Cambiar el filtro húmedo antes de usarlo por otro seco.

➔ El cambio de filtro se describe en el punto "Cuidados y mantenimiento".

**Indicación:** Si se aspira en húmedo de forma permanente, se recomienda utilizar un filtro plano de papel plegado PES (véase sistemas de filtro).

## Aspiración de líquidos

⚠ ***PELIGRO***

*Al aspirar en húmedo no se pueden absorber polvos nocivos para la salud.*

### Montaje del borde de goma

Figura D

➔ Desmontar la tira de cerdas.

➔ Montar los labios de goma.

### Quitar el fieltro filtrante

Figura E

➔ Desbloquear y extraer el cabezal de aspiración.

➔ Extraer hacia arriba la bolsa filtrante de fieltro en la brida.

➔ Cerrar herméticamente la bolsa filtrante de fieltro con una tapa de cierre.

➔ Eliminar el fieltro filtrante usado de acuerdo con las normativas vigentes.

➔ Colocar y bloquear el cabezal de aspiración.

– Para aspirar suciedad líquida se debe retirar el fieltro filtrante.

### Eliminar la bolsa de desechos

Figura F

➔ Desbloquear y extraer el cabezal de aspiración.

➔ Doblar hacia arriba la bolsa de desechos.

➔ Cerrar herméticamente la bolsa para eliminación de residuos con abrazadera de cables por debajo del orificio.

➔ Extraer la bolsa de basura.

➔ Eliminar la bolsa de desechos de acuerdo con las normativas vigentes.

➔ Colocar y bloquear el cabezal de aspiración.

– Para aspirar suciedad líquida se debe retirar siempre la bolsa de basura.

### Retirar el filtro de membrana

Figura G

➔ Desbloquear y extraer el cabezal de aspiración.

➔ Retirar el filtro de membrana.

➔ Eliminar el filtro de membrana conforme a las normativas legales.

➔ Colocar y bloquear el cabezal de aspiración.

– Para aspirar suciedad líquida se debe retirar el filtro de membrana, (accesorio especial).

### Purgue el agua sucia

Solo NT 50/1:

Figura H

➔ Suelte el agua residual a través de la manguera de salida.

### General

– Al aspirar suciedad húmeda con la boquilla para tapicerías o juntas, o cuando se aspira principalmente agua de un recipiente, se recomienda desactivar la función „Limpieza automática del filtro“.

– Al alcanzar el máx. nivel de líquido se apaga automáticamente el aparato.

– **En el caso de líquidos no conductores (como emulsión de taladro, aceites y grasas), no se apaga el aparato cuando el recipiente esté lleno. Se debe comprobar el nivel continuamente y vaciar a tiempo el recipiente.**

– Tras finalizar la aspiración de líquidos: limpiar el filtro plano de papel plegado con la limpieza de filtros. Limpiar los electrodos con un cepillo. Limpiar y secar el recipiente con un paño húmedo.

### Enganche de clip

Figura I
La manguera de aspiración está equipada con un sistema de clip. Todas las piezas de accesorios con un ancho nominal de 35mm se pueden conectar.

## Manejo

### Interruptor giratorio

| | |
|---|---|
| 0 OFF | Aparato APAGADO |
| 1 ON | Aparato ENCENDIDO<br>Limpieza automática de filtros: APAGADA |
| 2 TACT MAX | Aparato ENCENDIDO<br>Limpieza automática de filtros: intervalo máximo |
| 3 TACT MIN | Aparato ENCENDIDO<br>Limpieza automática de filtros: intervalo mínimo |

### Conexión del aparato

➔ Enchufe la clavija de red.
➔ Ajustar el selector giratorio al programa deseado.

### Ajustar la potencia de aspiración

**Solo para aparatos con clavija integrada:**
➔ Ajustar la potencia de aspiración (min-max) en la rosca de regulación.

### Trabajar con herramientas eléctricas

**Solo para aparatos con clavija integrada:**
⚠ ***PELIGRO***
*¡Peligro de lesiones y daños! La clavija sólo está diseñada para la conexión directa de herramientas eléctricas al aspirador. No está permitido utilizar la clavija de enchufe para otros fines.*
➔ Introducir la clavija de red de la herramienta eléctrica en el aspirador.
El aspirador está en modo standby.
➔ Conectar el aparato en el interruptor giratorio.
**Nota:** La aspiradora se enciende y apaga automáticamente con la herramienta eléctrica.
**Nota:** La aspiradora tiene un retraso de arranque de hasta 0,5 segundos y hasta 15 segundos de marcha en inercia.
**Nota:** Valor de potencia de conexión de las herramientas eléctricas, véase Datos técnicos.
Figura J
➔ Retirar el codo de la manguera de succión.
➔ Montar el adaptador de herramientas a la manguera de succión.
Figura K
➔ Conectar el adaptador de herramientas a la herramienta electrica.

### Limpieza automática de filtro

El equipo proporciona una limpieza automática de filtros especial, muy efectiva con el polvo fino. Para ello, el filtro plegado plano se limpia automáticamente cada 15 segundos (TACT MÁX) o cada 60 segundos (TACT MÍN) mediante una descarga de aire (sonido de impulsos).
➔ Ajustar el selector giratorio al programa deseado (TACT MÍN-TACT MÁX).
Figura L
➔ Limpieza power (cuando el filtro plegado plano esté especialmente sucio): Ajustar el selector giratorio al programa 2, cerrar el tubo de aspiración o el codo con la mano y esperar a la limpieza automática de filtros (cada 15 segundos).

### Desconexión del aparato

➔ Desconectar el aparato en el interruptor giratorio.
➔ Extraer el enchufe de la red.

### Después de cada puesta en marcha

➔ Vacíe el recipiente.
➔ Limpie el aparato por dentro y por fuera aspirándolo y frotar con un paño húmedo.

### Plegar/desplegar el estribo de empuje

➔ Soltar el bloqueo del estribo de empuje y ajustarlo.

### Almacenamiento del aparato

Figura M

➔ Almacene la manguera de aspiración y el cable de acuerdo con la ilustración.

➔ Coloque el aparato en un cuarto seco y protéjalo frente a un uso no autorizado.

## Transporte

⚠ ***PRECAUCIÓN***

*¡Peligro de lesiones y daños! Respetar el peso del aparato para el transporte.*

➔ Sacar el tubo de aspiración con la boquilla para suelos del soporte. Coger el aparato por el asa y la tubería de aspiración para el transporte, no por el estribo de empuje.

➔ Al transportar en vehículos, asegurar el aparato para evitar que resbale y vuelque conforme a las directrices vigentes.

## Almacenamiento

⚠ ***PRECAUCIÓN***

*¡Peligro de lesiones y daños! Respetar el peso del aparato en el almacenamiento.*

Este aparato sólo se puede almacenar en interiores.

## Cuidados y mantenimiento

⚠ ***PELIGRO***

*Antes de efectuar cualquier trabajo en el aparato, hay que desconectar de la red eléctrica.*

Las máquinas de eliminación del polvo son dispositivos de seguridad para la prevención o la eliminación de riesgos tal y como se señala en la BGV A1 (norma profesional).

– Para la conservación del equipo, el usuario debe desmontar, limpiar y someter a las tareas de mantenimiento pertinentes el aparato, siempre que las circunstancias permitan hacerlo sin poner en peligro al personal de mantenimiento ni a ninguna otra persona. Entre las medidas preventivas apropiadas se encuentra la descontaminación antes del desmontaje. Es necesario adoptar precauciones en caso de ventilación forzada filtrada in situ; en ese caso, se desmonta el aparato, se limpia la superficie de mantenimiento y el personal debe estar debidamente protegido.
– El exterior del aparato se debe descontaminar aspirando el polvo y se debe limpiar con un paño; también se puede tratar con un material impermeabilizante antes de sacarlo de la zona peligrosa. Una vez que se saque el aparato de la zona peligrosa, se debe considerar que todas sus partes están sucias. Se tienen que tomar las medidas apropiadas para evitar que se esparza el polvo.
– Durante los trabajos de mantenimiento y reparación, se deben desechar todos los objetos que estén sucios y no se puedan limpiar suficientemente. Dichos objetos deberán ser desechados en bolsas no transparentes, en concordancia con las disposiciones vigentes relativas a la eliminación de ese tipo de residuos.

⚠ ***ADVERTENCIA***

*Se deben revisar regularmente los dispositivos de seguridad para evitar peligros. Esto significa que, al menos una vez al año, el fabricante o una persona cualificada, debe comprobar el funcionamiento de las cualidades técnicas, p.ej. estanqueidad del aparato, daño del filtro.*

***CUIDADO***

*¡Peligro de daños en la instalación! No utilizar productos de limpieza que contengan silicona.*

– Aquellos trabajos de mantenimiento o cuidados los puede realizar usted mismo.
– La superficie del aparato y el lateral interno del depósito se deben limpiar regularmente con un paño húmedo.

⚠ ***PELIGRO***

*Peligro por polvo nocivo para la salud. Al realizar trabajos de mantenimiento (p.ej. cambio de filtro), utilice una mascarilla protectora P2 o superior y ropa de un solo uso.*

### Cambiar el filtro plano de papel plegado

Figura N

➔ Abrir la cubierta del filtro.
➔ Extraer el bastidor del filtro.
➔ Cambiar el filtro plano de papel plegado. A la hora del montaje, procurar que el filtro plegado plano encaje correctamente en todos los lados.
➔ Eliminar el filtro plegado plano usado conforme a las normativas legales.
➔ Colocar el bastidor del filtro.
➔ Cerrar la cubierta del filtro, se debe oír cómo encaja.

### Cambiar el fieltro filtrante

Figura E

➔ Desbloquear y extraer el cabezal de aspiración.
➔ Extraer hacia arriba la bolsa filtrante de fieltro en la brida.
➔ Cerrar herméticamente la bolsa filtrante de fieltro con una tapa de cierre.
➔ Eliminar el fieltro filtrante usado de acuerdo con las normativas vigentes.
➔ Insertar un nuevo fieltro filtrante.
➔ Colocar y bloquear el cabezal de aspiración.

### Cambiar la bolsa de basura

Figura F

➔ Desbloquear y extraer el cabezal de aspiración.
➔ Doblar hacia arriba la bolsa de desechos.
➔ Cerrar herméticamente la bolsa para eliminación de residuos con abrazadera de cables por debajo del orificio.
➔ Extraer la bolsa de basura.
➔ Eliminar la bolsa de desechos de acuerdo con las normativas vigentes.
➔ Colocar una bolsa de basura nueva.
➔ Doblar la bolsa de basura por encima del depósito.
Asegurarse de que la línea de marcado se encuentra dentro del recipiente y que ambos orificios de ventilación se sitúan en la pared trasera del recipiente.
➔ Colocar y bloquear el cabezal de aspiración.

### Cambiar el filtro de membrana

Figura G

➔ Desbloquear y extraer el cabezal de aspiración.
➔ Retirar el filtro de membrana.
➔ Eliminar el filtro de membrana conforme a las normativas legales.
➔ Estirar el nuevo filtro de membrana sobre el borde del depósito.
➔ Colocar y bloquear el cabezal de aspiración.

### Limpiar los electrodos

➔ Desbloquear y extraer el cabezal de aspiración.
➔ Limpiar los electrodos con un cepillo.
➔ Colocar y bloquear el cabezal de aspiración.

## Ayuda en caso de avería

⚠ ***PELIGRO***
*Antes de efectuar cualquier trabajo en el aparato, hay que desconectar de la red eléctrica.*
**Nota:** Si ocurre una avería (p.ej. rotura del filtro), se debe apagar inmediatamente el aparato. Antes de ponerlo de nuevo en marcha, se debe solucionar la avería.

### La turbina de aspiración no funciona

➔ Comprobar la clavija y el seguro del suministro de corriente.
➔ Comprobar el cable, enchufe, electrodos y, si es necesario, clavija del enchufe del aparato.
➔ Conexión del aparato

### La turbina de aspiración se desconecta

➔ Vacíe el recipiente.

### La turbina de aspiración no funciona tras vaciar el recipiente

➔ Apagar el aparato, esperar 5 segundos y volver a encender tras 5 segundos.
➔ Limpiar los electrodos y el espacio entre los electrodos con un cepillo.

### La capacidad de aspiración disminuye

➔ Eliminar las obstrucciones de la boquilla, tubo o manguera de aspiración o el filtro plano de papel plegado.
➔ Cambiar el fieltro filtrante lleno.
➔ Cambiar las bolsas de basura llenas.
➔ Encajar correctamente la cubierta del filtro.
➔ Limpiar o cambiar el filtro de la membrana (accesorios especiales) con agua corriente.
➔ Cambiar el filtro plano de papel plegado.
➔ Solo NT 50/1:
Comprobar si la tubería de salida es estanca.

### Pérdida de polvo durante la aspiración

Figura ⓪
➔ Comprobar/corregir la posición de montaje del filtro plano de papel plegado.
➔ Cambiar el filtro plano de papel plegado.

### El sistema automático de desconexión (aspiración en húmedo) no arranca

➔ Limpiar los electrodos y el espacio entre los electrodos con un cepillo.
➔ Controlar el nivel del líquido no conductor de electricidad permanentemente.

### La limpieza automática de filtro no funciona

➔ La manguera de aspiración no está no conectada.

### La limpieza automática de filtro no se puede apagar

➔ Avisar al servicio técnico.

### La limpieza automática de filtro no se puede encender

➔ Avisar al servicio técnico.

### Servicio de atención al cliente

**Si la avería no se puede solucionar el aparato debe ser revisado por el servicio técnico.**

## Garantía

En todos los países rigen las condiciones de garantía establecidas por nuestra empresa distribuidora. Las averías del aparato serán subsanadas gratuitamente dentro del periodo de garantía, siempre que se deban a defectos de material o de fabricación. En un caso de garantía, le rogamos que se dirija con el comprobante de compra al distribuidor donde adquirió el aparato o al servicio al cliente autorizado más próximo a su domicilio.

## Accesorios y piezas de repuesto

Utilice solamente accesorios y recambios originales, ya que garantizan un funcionamiento correcto y seguro del equipo. Puede encontrar información acerca de los accesorios y recambios en www.kaercher.com.

# Declaración UE de conformidad

Por la presente declaramos que la máquina designada a continuación cumple, tanto en lo que respecta a su diseño y tipo constructivo como a la versión puesta a la venta por nosotros, las normas básicas de seguridad y sobre la salud que figuran en las directivas comunitarias correspondientes. La presente declaración perderá su validez en caso de que se realicen modificaciones en la máquina sin nuestro consentimiento explícito.

**Producto:** aspirador en húmedo/seco
**Modelo:** 1.148-xxx

**Directivas comunitarias aplicables**
2006/42/CE (+2009/127/CE)
2014/30/UE
2011/65/UE

**Normas armonizadas aplicadas**
EN 55014–1: 2006+A1: 2009+A2: 2011
EN 55014–2: 2015
EN 60335–1
EN 60335–2–69
EN 61000–3–2: 2014
EN 61000–3–3: 2013
EN 62233: 2008
EN 50581

**Normas nacionales aplicadas**
-

5.966-337

Los abajo firmantes actúan con plenos poderes y con la debida autorización de la dirección de la empresa.

H. Jenner, CEO
S. Reiser, Head of Approbation

Persona autorizada para la documentación:
S. Reiser

Alfred Kärcher GmbH & Co. KG
Alfred-Kärcher-Str. 28 - 40
71364 Winnenden (Germany)
Tele.: +49 7195 14-0
Fax: +49 7195 14-2212

Winnenden, 2016/07/01

# Datos técnicos

| | | NT 30/1 Tact L | NT 40/1 Tact L | NT 50/1 Tact L | NT 30/1 Tact Te L | NT 40/1 Tact Te L | NT 50/1 Tact Te L |
|---|---|---|---|---|---|---|---|
| Tensión de red | V | 220-240 | 220-240 | 220-240 | 220-240 | 220-240 | 220-240 |
| | V | AU: 240 | AU: 240 | AU: 240 | AU: 240 | AU: 240 | AU: 240 |
| Frecuencia | Hz | 1~ 50-60 | 1~ 50-60 | 1~ 50-60 | 1~ 50-60 | 1~ 50-60 | 1~ 50-60 |
| Potencia Máx. | W | 1380 | 1380 | 1380 | 1380 | 1380 | 1380 |
| Potencial nominal | W | 1200 | 1200 | 1200 | 1200 | 1200 | 1200 |
| Capacidad del depósito | l | 31 | 39 | 51 | 31 | 39 | 51 |
| Cantidad de líquido | l | 17 | 24 | 35 | 17 | 24 | 35 |
| Cantidad de aire (máx.) | $m^3/h$ | 150 | 150 | 150 | 140 | 140 | 140 |
| Depresión (máx.) | kPa (mbar) | 23,0 (230) | 23,0 (230) | 23,0 (230) | 23,0 (230) | 23,0 (230) | 23,0 (230) |
| Valor de conexión de potencia de las herramientas eléctricas | W | -- | -- | -- | EU: 100-2200 | EU: 100-2200 | EU: 100-2200 |
| | W | -- | -- | -- | GB: 100-1800 | GB: 100-1800 | GB: 100-1800 |
| | W | -- | -- | -- | CH: 100-1100 | CH: 100-1100 | CH: 100-1100 |
| | W | -- | -- | -- | AU: 100-1200 | AU: 100-1200 | AU: 100-1200 |
| Superficie del filtro plano de papel plegado | $m^2$ | 0,6 | 0,6 | 0,6 | 0,6 | 0,6 | 0,6 |
| Categoria de protección | -- | IPX4 | IPX4 | IPX4 | IPX4 | IPX4 | IPX4 |
| Clase de protección | -- | I | I | I | I | I | I |
| Diámetro de la manguera de aspiración | mm | 35 | 35 | 35 | 35 | 35 | 35 |
| Longitud de la manguera de aspiración | m | 2,5 | 2,5 | 2,5 | 4,0 | 4,0 | 4,0 |
| Longitud x anchura x altura | mm | 560 x 370 x 580 | 560 x 370 x 655 | 640 x 370 x 1045 | 560 x 370 x 580 | 560 x 370 x 655 | 640 x 370 x 1045 |
| Peso de funcionamiento típico | kg | 13,5 | 14,4 | 18,3 | 13,5 | 14,4 | 18,3 |
| **Valores calculados conforme a la norma EN 60335-2-69** | | | | | | | |
| Nivel de presión acústica $L_{pA}$ | dB(A) | 69 | 68 | 68 | 69 | 68 | 68 |
| Inseguridad $K_{pA}$ | dB(A) | 1 | 1 | 1 | 1 | 1 | 1 |
| Valor de vibración mano-brazo | $m/s^2$ | <2,5 | <2,5 | <2,5 | <2,5 | <2,5 | <2,5 |
| Inseguridad K | $m/s^2$ | 0,2 | 0,2 | 0,2 | 0,2 | 0,2 | 0,2 |

| **Cable de conexión a la red** | H07RN-F 3x1,0 $mm^2$ | |
|---|---|---|
| **Tact L** | No. de pieza | Longitud del cable |
| EU | 6.650-591.0 | 7,5 m |
| GB | 6.650-724.0 | 7,5 m |
| CH | 6.650-722.0 | 7,5 m |
| AU | 6.650-723.0 | 7,5 m |

| **Cable de conexión a la red** | H07RN-F 3x1,5 $mm^2$ | |
|---|---|---|
| **Tact Te L** | No. de pieza | Longitud del cable |
| EU | 6.650-665.0 | 7,5 m |
| GB | 6.650-728.0 | 7,5 m |
| CH | 6.650-726.0 | 7,5 m |
| AU | 6.650-727.0 | 7,5 m |

Leia o manual de manual original antes de utilizar o seu aparelho. Proceda conforme as indicações no manual e guarde o manual para uma consulta posterior ou para terceiros a quem possa vir a vender o aparelho.

– Antes de colocar em funcionamento pela primeira vez é imprescindível ler atentamente as indicações de segurança n.º 5.956-249.0!
– A não-observância deste Manual de Instruções e dos avisos de segurança poderá levar a danos no aparelho e perigos tanto para o utilizador como para terceiros.
– No caso de danos provocados pelo transporte, informe imediatamente o revendedor.

## Índice


| | | |
|---|---|---|
| Proteção do meio-ambiente | PT | 1 |
| Níveis de perigo | PT | 1 |
| Utilização conforme o fim a que se destina a máquina | PT | 1 |
| Elementos do aparelho | PT | 2 |
| Símbolos no aparelho | PT | 2 |
| Avisos de segurança | PT | 2 |
| Colocação em funcionamento | PT | 3 |
| Manuseamento | PT | 5 |
| Transporte | PT | 6 |
| Armazenamento | PT | 6 |
| Conservação e manutenção | PT | 6 |
| Ajuda em caso de avarias | PT | 8 |
| Garantia | PT | 8 |
| Acessórios e peças sobressalentes | PT | 9 |
| Declaração UE de conformidade | PT | 10 |


## Proteção do meio-ambiente

Os materiais da embalagem são recicláveis. Não coloque as embalagens no lixo doméstico, envie-as para uma unidade de reciclagem.

Os aparelhos velhos contêm materiais preciosos e recicláveis e deverão ser reutilizados. Baterias, óleo e produtos similares não podem ser deitados fora ao meio ambiente. Por isso, elimine os aparelhos velhos através de sistemas de recolha de lixo adequados.

**Avisos sobre os ingredientes (REACH)**
Informações actuais sobre os ingredientes podem ser encontradas em:
***www.kaercher.com/REACH***

## Níveis de perigo

⚠ ***PERIGO***
*Aviso referente a um perigo eminente que pode conduzir a graves ferimentos ou à morte.*

⚠ ***ATENÇÃO***
*Aviso referente a uma possível situação perigosa que pode conduzir a graves ferimentos ou à morte.*

⚠ ***CUIDADO***
*Aviso referente a uma situação potencialmente perigosa que pode causar ferimentos leves.*

***ADVERTÊNCIA***
*Aviso referente a uma situação potencialmente perigosa que pode causar danos materiais.*

## Utilização conforme o fim a que se destina a máquina

– O aspirador serve para limpar pavimentos ou paredes a seco e a húmido.
– Este aparelho é adequado para a aspiração de poeira seca não inflamável e tóxica em máquinas e aparelhos; classe de poeira L conforme EN 60 335–2–69. Restrição: não podem ser aspirados produtos carcinogénicos.
– Este aparelho destina-se ao uso industrial, p.ex. em hotéis, escolas, hospitais, fábricas, lojas, escritórios e lojas à exploração.

## Elementos do aparelho

1 Eléctrodos
2 Bocal de aspiração
3 Tubo flexível de aspiração
4 Gancho da mangueira
5 Bloqueio da alavanca de avanço (apenas para NT 50/1)
6 Bico para juntas
7 Saída do ar, ar de trabalho
8 Cabeçote de aspiração
9 Bloqueio da cabeça de aspiração
10 Cavidade para o punho
11 Recipiente de sujidades
12 Rolo de guia
13 Punho
14 Entrada de ar, ar de refrigeração do motor
15 Bico para o chão
16 Tubo de aspiração
17 Batente para caixa de ferramentas
18 Casquilho de borracha para aparafusar
19 Ilhó de fixação
20 Tampa do filtro
21 Pega para portar
22 Regulador da força de aspiração (contínua)
23 Adaptador de ferramentas
24 Alavanca de avanço (apenas para NT 50/1)
25 Regulador rotativo para potência de aspiração (mín.-máx.) (apenas para Tact Te L)
26 Interruptor rotativo
27 Tomada (apenas para Tact Te L)
28 Suporte do bocal de chão
29 Mangueira de descarga (apenas para NT 50/1)
30 Suporte para tubo de aspiração
31 Ganchos de cabo (apenas para NT 50/1)
32 Tubo curvado
33 Cabo de rede
34 Suporte para tubo curvo (apenas para NT 30/1, NT 40/1)
35 Quadro do filtro
36 Filtro de pregas (PES)
37 Limpeza do filtro
38 Placa de tipo

## Símbolos no aparelho

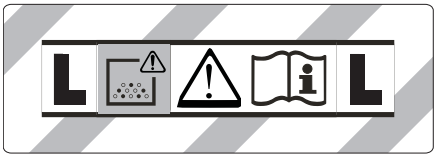

*ADVERTÊNCIA: este aparelho contém pós nocivos para a saúde. O esvaziamento e manutenção, incluindo a eliminação do saco do pó, só podem ser realizados por pessoas qualificadas que utilizem equipamento de protecção pessoal adequado. Não ligar enquanto o completo sistema de filtração não estiver instalado.*

| | |
|---|---|
| Filtro de pregas (celulose) | |
| Nº de encomenda | 6.904-367.0 |
| Filtro de pregas (PES) | |
| Nº de encomenda | 6.904-360.0 |
| Filtro de pregas (PTFE) | |
| Nº de encomenda | 6.907-455.0 |

## Avisos de segurança

⚠ ***PERIGO***

– *Quando o ar de exaustão for enviado novamente para o ambiente, e imprescindível existir uma gama suficiente de troca de ar (L) no local. Para manter os valores-limite exigidos, o débito máximo de ar viciado não poderá ser superior a 50% do débito de ar fresco (volume da sala $V_R$ x gama de troca de ar $L_W$). Sem medidas especiais de ventilação é válido: $L_W$=1h$^{-1}$.*
– *O manuseamento do aparelho e das respectivas substâncias, incluindo a eliminação segura do material recolhido, só pode ser efectuado por funcionários devidamente instruídos e especializados.*

– *Esse aparelho contém poeira tóxica. Processos de esvaziamento e manutenção, incluindo a eliminação dos recipientes colectores de poeira, podem ser apenas realizados por pessoal especializado que use o respectivo equipamento de protecção necessário.*
– *Não operar o aparelho sem o sistema de filtração completo.*
– *As prescrições de segurança aplicáveis aos materiais empregues devem ser respeitas.*
– *Para assegurar um posicionamento seguro do dispositivo, accionar o travão de parqueamento no roleto de direcção. Se o travão de parqueamento não for accionado, o dispositivo pode entrar em andamento de forma incontrolável.*

## Colocação em funcionamento

⚠ ***ATENÇÃO***
*Nunca retirar o filtro de pregas plano durante a aspiração.*
⚠ ***ATENÇÃO***
*Não aspirar sem elementos de filtragem, caso contrário o motor de aspiração será danificado e podem surgir riscos para a saúde através da emissão aumentada de poeira fina.*

### Sistema antiestático

Através do bocal de ligação à terra as cargas estáticas são desviadas. Deste modo é evitada a formação de faíscas e choques eléctricos com acessórios eléctricos condutores (opção).

### Aspirar a seco

– NT 30/1: O dispositivo está equipado com um saco de filtro de velo com capa de fecho, n.º de encomenda 2.889-154.0 (5 unidades).
– NT 40/1, NT 50/1: O dispositivo está equipado com um saco de filtro de velo com capa de fecho, n.º de encomenda 2.889-155.0 (5 unidades).
– O dispositivo está equipado com um saco de recolha com braçadeira para cabo, n.º de encomenda 2.889-158.0 (10 unidades).

**Aviso:** Este dispositivo permite absorver todos os tipos de poeiras até à classe de pó L.

**Aviso:** o aparelho pode ser usado como aspirador de pó industrial para aspiração de pó seco, não inflamável com valores AGW superiores ou iguais a 1 mg/m³ (valor de concentração máxima no lugar de trabalho).
– Para a absorção de pó fino, pode ser utilizado adicionalmente um saco de filtro de velo, um saco de recolha ou um filtro de membrana (acessórios especiais).

#### Montar o saco de filtro de velo

Figura **A**
➔ Destravar e retirar o cabeçote de aspiração.
➔ Posicionar o saco de filtro de velo.
➔ Montar e travar o cabeçote de aspiração.

#### Montar saco de eliminação

Figura **B**
➔ Destravar e retirar o cabeçote de aspiração.
➔ Posicionar o saco de eliminação.
➔ Colocar o saco de eliminação sobre o recipiente.
Tenha em atenção que a linha de marcação encontra-se dentro do depósito e que ambos os orifícios de purga estão posicionados no painel traseiro do depósito.
➔ Montar e travar o cabeçote de aspiração.

#### Montar o filtro de membrana

⚠ ***PERIGO***
*O filtro de membrana não pode ser utilizado para a aspiração de pós nocivos para a saúde.*
**Aviso:** Durante a operação sem saco de filtro de velo / saco de eliminação pode ser utilizado um filtro de membrana.

Figura C
➔ Destravar e retirar o cabeçote de aspiração.
➔ Puxar o filtro de membrana (acessório especial) sobre a borda do reservatório.
➔ Montar e travar o cabeçote de aspiração.

### Alternar de uma aspiração húmida para uma aspiração a seco

Informações relativas ao filtro de pregas (celulose):
***ADVERTÊNCIA***
***Observar antes de mudar da aspiração em húmido para a aspiração em seco:***
*A aspiração de poeiras secas com o elemento de filtro húmido danifica o filtro e pode torná-lo inútil.*
➔ Um filtro molhado deve ser substituído por um seco antes da utilização.
➔ O processo de mudança do filtro é descrito no ponto "Conservação e manutenção".
**Aviso:** Durante uma aspiração húmida permanente é aconselhável a utilização de um filtro de pregas plano PES (ver sistemas de filtragem).

## Aspirar a húmido

⚠ ***PERIGO***
*Durante a aspiração a húmido não podem ser aspiradas poeiras nocivas para a saúde.*

### Montar os lábios de borracha

Figura D
➔ Desmontar as tiras da escova.
➔ Montar lábios de borracha.

### Retirar o saco de filtro de velo

Figura E
➔ Destravar e retirar o cabeçote de aspiração.
➔ Retirar para cima o saco de filtro de velo da flange.
➔ Fechar o saco de filtro de velo com a capa de fecho de forma estanque.
➔ Eliminar o saco de filtro de velo em conformidade com a legislação em vigor.
➔ Montar e travar o cabeçote de aspiração.
– Para aspirar sujidade húmida, retirar sempre o saco de filtro de velo.

### Retirar o saco de eliminação

Figura F
➔ Destravar e retirar o cabeçote de aspiração.
➔ Virar do avesso o saco de eliminação.
➔ Fechar o saco de recolha de forma estanque com a braçadeira para cabo abaixo da abertura.
➔ Retirar o saco de eliminação.
➔ Eliminar o saco de eliminação em conformidade com a legislação em vigor.
➔ Montar e travar o cabeçote de aspiração.
– Na aspiração de sujidade húmida retirar sempre o filtro de eliminação.

### Remover o filtro de membrana

Figura G
➔ Destravar e retirar o cabeçote de aspiração.
➔ Remover o filtro de membrana.
➔ Eliminar o filtro de membrana em conformidade com as normas legais.
➔ Montar e travar o cabeçote de aspiração.
– Na aspiração de sujidade húmida retirar sempre o filtro de membrana (acessório especial).

### Escoar água suja

Apenas para NT 50/1:
Figura H
➔ Evacuar a água suja através do tubo de descarga.

### Generalidades

– Na aspiração de sujidade molhada com o bocal para almofadas ou para juntas e quando se aspira na sua maioria água a partir de um recipiente recomenda-se desligar a função "Limpeza automática do filtro".
– Ao atingir o nível de líquido máximo, o aparelho desliga automaticamente.

– **Com líquidos não conductíveis (por exemplo, emulsões de rectificação, óleos e graxas) o aparelho não se desliga quando o recipiente estiver cheio. O nível de enchimento deve ser permanentemente controlado e o recipiente esvaziado a tempo.**
– Após terminar a aspiração a húmido: limpar o filtro de pregas plano com o dispositivo de limpeza de filtros. Limpar os eléctrodos com uma escova. Limpar o recipiente com um pano húmido e secar.

### Conexão clipe

Figura I
A mangueira de aspiração está equipada com um sistema clipe. Todos os acessórios com diâmetro nominal de 35 mm podem ser conectados.

## Manuseamento

### Interruptor rotativo

| | |
|---|---|
| 0 OFF | Aparelho DESL |
| 1 ON | Aparelho LIG<br>Limpeza automática do filtro: DESLIGADA |
| 2 TACT MAX | Aparelho LIG<br>Limpeza automática do filtro: intervalo máximo |
| 3 TACT MIN | Aparelho LIG<br>Limpeza automática do filtro: intervalo mínimo |

### Ligar a máquina

➔ Ligar a ficha de rede.
➔ Posicionar o interruptor rotativo no programa pretendido.

### Ajustar a potência de aspiração

**Apenas nos aparelhos com tomada incorporada:**
➔ Ajustar a potência de aspiração (mín-máx) no regulador rotativo.

### Trabalhar com ferramentas eléctricas

**Apenas nos aparelhos com tomada incorporada:**
⚠ ***PERIGO***
*Perigo de ferimentos e de danos! A tomada só está destinada para a ligação directa de ferramentas eléctricas no aspirador. Qualquer outro tipo de utilização da tomada é inadmissível.*
➔ Inserir a ficha de rede da ferramenta eléctrica no aspirador.
O aspirador encontra-se no modo standby.
➔ Ligar o aparelho no interruptor rotativo.
**Aviso:** o aspirador é ligado e desligado automaticamente com a ferramenta eléctrica.
**Aviso:** o aspirador apresenta um retardamento inicial de 0,5 segundos e um período de funcionamento por inércia de 15 segundos.
**Aviso:** os dados de ligação e de potência das ferramentas eléctricas constam nos dados técnicos.
Figura J
➔ Retirar o tubo curvado do tubo flexível de aspiração.
➔ Montar o adaptador de ferramentas no tubo flexível de aspiração.
Figura K
➔ Conectar o adaptador de ferramentas à ferramenta eléctrica.

### Limpeza automática do filtro

O dispositivo dispõe de uma limpeza de filtro especial, particularmente útil para pó fino. Com esta limpeza, o filtro de pregas é limpo automaticamente através de sopro de ar, a cada 15 segundos (TACT MAX) ou a cada 60 segundos (TACT MIN) (som pulsante).
➔ Posicionar o interruptor rotativo no programa pretendido (TACT MIN-TACT MAX).

Figura L

➔ Limpeza Power (para elevados níveis de sujidade no filtro de pregas): Posicionar o interruptor rotativo no programa 2, fechar manualmente o tubo de aspiração ou tubo curvo e aguardar a limpeza automática do filtro (a cada 15 segundos).

### Desligar o aparelho

➔ Desligar o aparelho no interruptor rotativo.

➔ Desligue a ficha da tomada.

### Sempre depois de utilizar a máquina

➔ Esvaziar o recipiente.

➔ Aspirar e esfregar o aparelho por dentro e por fora para limpá-lo (pano húmido).

### Abrir/fechar a alavanca de avanço

➔ Soltar bloqueio da alavanca de avanço e ajustar a mesma.

### Guardar a máquina

Figura M

➔ Guardar o tubo flexível do aspirador e o cabo de rede de acordo com a ilustração.

➔ Colocar o aparelho num local seco e tomar as medidas necessárias para evitar uma utilização por parte de pessoas não autorizadas.

## Transporte

⚠ ***CUIDADO***

*Perigo de ferimentos e de danos! Ter atenção ao peso do aparelho durante o transporte.*

➔ Retirar o tubo de aspiração com o bico de juntas do apoio. Para transportar o aparelho deve-se agarrá-lo na pega e no tubo de aspiração, nunca na alavanca de avanço.

➔ Durante o transporte em veículos, proteger o aparelho contra deslizes e tombamentos, de acordo com as directivas em vigor.

## Armazenamento

⚠ ***CUIDADO***

*Perigo de ferimentos e de danos! Ter atenção ao peso do aparelho durante o armazenamento.*

Este aparelho só pode ser armazenado em espaços fechados e cobertos.

## Conservação e manutenção

⚠ ***PERIGO***

*Desligar o aparelho e retirar a ficha de rede antes de efectuar quaisquer trabalhos no aparelho.*

As máquinas para eliminar poeiras são instalações de segurança para protecção ou eliminação de perigos no sentido de BGV A1.

– Se o utilizador levar a cabo a manutenção, o aparelho deve ser desmontado, limpo e a manutenção deve ser executada sem gerar perigo para o pessoal de manutenção e outras pessoas. As medidas de precaução adequadas incluem a desintoxicação antes da desmontagem. Tomar as medidas necessárias para uma ventilação forçada e filtrada no lugar onde é desmontado o aparelho assim como para a limpeza da superfície de manutenção e a protecção do pessoal.
– O aparelho deve ser desintoxicado por fora através do processo de aspiração de poeira e limpo ou tratado com um produto de vedação antes de ser retirado da área perigosa. Todas as peças do aparelho devem ser consideradas como contaminadas quando forem retiradas da área perigosa. Devem ser tomadas medidas adequadas para evitar uma distribuição do pó.
– Na execução de trabalhos de manutenção e de reparação devem ser eliminados todos os objectos contaminados que não podem ser limpos de forma satisfactoria. Os objectos deste tipo devem ser eliminados em sacos estanques, em concordância com as prescrições em vigor para eliminação de lixo deste tipo.

⚠ ***ATENÇÃO***

*Os dispositivos de segurança para a prevenção ou eliminação de perigos devem ser submetidos regularmente a manutenção. Isso significa que, pelo menos, uma vez por ano devem ser verificados pelo fabricante ou por uma pessoa instruída quanto à função técnica de segurança como, por exemplo, estanqueidade do aparelho e danificação do filtro.*

***ADVERTÊNCIA***

*Perigo de danos! Não utilizar produtos de limpeza com silicone.*

– Os trabalhos simples de manutenção e conservação podem ser executados por conta própria.
– A superfície do aparelho e o interior do recipiente devem ser limpos regularmente com um pano húmido.

⚠ ***PERIGO***

*Perigo devido a pó nocivo para a saúde. Durante os trabalhos de manutenção (p. ex. substituição de filtros) utilizar uma máscara de protecção respiratória P2 ou superior e roupa descartável.*

## Mudar o filtro de pregas plano

Figura N

➔ Abrir a cobertura do filtro.
➔ Remover a estrutura do filtro.
➔ Mudar o filtro de pregas plano.
Ao colocar o filtro de pregas, ter em atenção que este deve ser aplicado de forma a ficar totalmente nivelado.
➔ Eliminar o filtro de pregas usado em conformidade com as normas legais.
➔ Colocar a estrutura do filtro.
➔ Fechar a cobertura do filtro; deve engatar de forma audível.

## Substituir o saco de filtro de velo

Figura E

➔ Destravar e retirar o cabeçote de aspiração.
➔ Retirar para cima o saco de filtro de velo da flange.
➔ Fechar o saco de filtro de velo com a capa de fecho de forma estanque.
➔ Eliminar o saco de filtro de velo em conformidade com a legislação em vigor.
➔ Posicionar o novo saco de filtro de velo.
➔ Montar e travar o cabeçote de aspiração.

## Substituir o saco de eliminação

Figura F

➔ Destravar e retirar o cabeçote de aspiração.
➔ Virar do avesso o saco de eliminação.
➔ Fechar o saco de recolha de forma estanque com a braçadeira para cabo abaixo da abertura.
➔ Retirar o saco de eliminação.
➔ Eliminar o saco de eliminação em conformidade com a legislação em vigor.
➔ Posicionar novo saco de eliminação.
➔ Colocar o saco de eliminação sobre o recipiente.
Tenha em atenção que a linha de marcação encontra-se dentro do depósito e que ambos os orifícios de purga estão posicionados no painel traseiro do depósito.
➔ Montar e travar o cabeçote de aspiração.

## Substituir o filtro de membrana

Figura G

➔ Destravar e retirar o cabeçote de aspiração.
➔ Remover o filtro de membrana.
➔ Eliminar o filtro de membrana em conformidade com as normas legais.
➔ Puxar o novo filtro de membrana sobre a borda do reservatório.
➔ Montar e travar o cabeçote de aspiração.

## Limpar os eléctrodos

➔ Destravar e retirar o cabeçote de aspiração.
➔ Limpar os eléctrodos com uma escova.
➔ Montar e travar o cabeçote de aspiração.

## Ajuda em caso de avarias

⚠ ***PERIGO***

*Desligar o aparelho e retirar a ficha de rede antes de efectuar quaisquer trabalhos no aparelho.*

**Aviso:** se aparecer uma avaria (por exemplo, quebra de filtro), o aparelho deve ser desligado imediatamente. Antes de uma nova colocação em operação deve ser eliminada a avaria.

### A turbina de aspiração não funciona

- ➔ Verificar a tomada e o fusível da alimentação eléctrica.
- ➔ Verificar o cabo de rede, ficha, eléctrodos e eventualmente a tomada do aparelho.
- ➔ Ligar o aparelho.

### A turbina de aspiração desliga

- ➔ Esvaziar o recipiente.

### A turbina de aspiração não torna a arrancar depois de esvaziar o recipiente

- ➔ Desligar o aparelho e esperar 5 segundos; religar após 5 segundos.
- ➔ Limpar os eléctrodos e o espaço entre os mesmos com uma escova.

### A força de aspiração diminui

- ➔ Retirar entupimentos do bocal de aspiração, tubo de aspiração, mangueira de aspiração ou filtro de dobras planas.
- ➔ Substituir o saco de filtro de velo cheio.
- ➔ Trocar o saco de eliminação cheio.
- ➔ Encaixar bem a cobertura do filtro.
- ➔ Limpar ou substituir o filtro de membrana (acessório especial) sob água corrente.
- ➔ Mudar o filtro de pregas plano.
- ➔ Apenas para NT 50/1:
  Controlar a estanqueidade da mangueira de escape.

### Durante a aspiração sai pó

Figura ⓪

- ➔ Verificar/corrigir o posicionamento correcto do filtro de pregas plano.
- ➔ Mudar o filtro de pregas plano.

### A desconeção automática (aspiração a húmido) não actua

- ➔ Limpar os eléctrodos e o espaço entre os mesmos com uma escova.
- ➔ Controlar permanentemente o nível de enchimento de líquidos electricamente não conductíveis.

### A limpeza automática do filtro não funciona

- ➔ Tubo flexível de aspiração não está conectado.

### A limpeza automática do filtro não desliga

- ➔ Avisar o serviço de assistência técnica.

### A limpeza automática do filtro não liga

- ➔ Avisar o serviço de assistência técnica.

### Serviço de assistência técnica

**Quando o defeito não puder ser consertado, a máquina deverá ser verificada pelo serviço de assistência técnica.**

## Garantia

Em cada país vigem as respectivas condições de garantia estabelecidas pelas nossas Empresas de Comercialização. Eventuais avarias no aparelho durante o período de garantia serão reparadas, sem encargos para o cliente, desde que se trate dum defeito de material ou de fabricação. Em caso de garantia, dirija-se, munido do documento de compra, ao seu revendedor ou ao Serviço Técnico mais próximo.

## Acessórios e peças sobressalentes

Utilizar apenas acessórios e peças sobressalentes originais. Só assim poderá garantir uma operação do aparelho segura e sem avarias.
Para mais informações sobre acessórios e peças sobressalentes, consulte www.kaercher.com.

## Declaração UE de conformidade

Declaramos que a máquina a seguir designada corresponde às exigências de segurança e de saúde básicas estabelecidas nas Directivas UE por quanto concerne à sua concepção e ao tipo de construção assim como na versão lançada no mercado. Se houver qualquer modificação na máquina sem o nosso consentimento prévio, a presente declaração perderá a validade.

**Produto:** Aspirador húmido e seco
**Tipo:** 1.148-xxx

**Respectivas Directrizes da UE**
2006/42/CE (+2009/127/CE)
2014/30/UE
2011/65/UE

**Normas harmonizadas aplicadas**
EN 55014–1: 2006+A1: 2009+A2: 2011
EN 55014–2: 2015
EN 60335–1
EN 60335–2–69
EN 61000–3–2: 2014
EN 61000–3–3: 2013
EN 62233: 2008
EN 50581

**Normas nacionais aplicadas**
-

5.966-337

Os abaixo assinados têm procuração para agirem e representarem a gerência.

H. Jenner
CEO

S. Reiser
Head of Approbation

Responsável pela documentação:
S. Reiser

Alfred Kärcher GmbH & Co. KG
Alfred-Kärcher-Str. 28 - 40
71364 Winnenden (Germany)
Tel.: +49 7195 14-0
Fax: +49 7195 14-2212

Winnenden, 2016/07/01

# Dados técnicos

| | | NT 30/1 Tact L | NT 40/1 Tact L | NT 50/1 Tact L | NT 30/1 Tact Te L | NT 40/1 Tact Te L | NT 50/1 Tact Te L |
|---|---|---|---|---|---|---|---|
| Tensão da rede | V | 220-240 | 220-240 | 220-240 | 220-240 | 220-240 | 220-240 |
| | V | AU: 240 | AU: 240 | AU: 240 | AU: 240 | AU: 240 | AU: 240 |
| Frequência | Hz | 1~50-60 | 1~50-60 | 1~50-60 | 1~50-60 | 1~50-60 | 1~50-60 |
| Potência máx. | W | 1380 | 1380 | 1380 | 1380 | 1380 | 1380 |
| Potência nominal | W | 1200 | 1200 | 1200 | 1200 | 1200 | 1200 |
| Conteúdo do recipiente | l | 31 | 39 | 51 | 31 | 39 | 51 |
| Quantidade de enchimento do líquido | l | 17 | 24 | 35 | 17 | 24 | 35 |
| Volume de ar (máx.) | $m^3/h$ | 150 | 150 | 150 | 140 | 140 | 140 |
| Subpressão (máx.) | kPa (mbar) | 23,0 (230) | 23,0 (230) | 23,0 (230) | 23,0 (230) | 23,0 (230) | 23,0 (230) |
| Valor da potência instalada das ferramentas eléctricas | W | -- | -- | -- | EU: 100-2200 | EU: 100-2200 | EU: 100-2200 |
| | W | -- | -- | -- | GB: 100-1800 | GB: 100-1800 | GB: 100-1800 |
| | W | -- | -- | -- | CH: 100-1100 | CH: 100-1100 | CH: 100-1100 |
| | W | -- | -- | -- | AU: 100-1200 | AU: 100-1200 | AU: 100-1200 |
| Superfície do filtro de pregas plano | $m^2$ | 0,6 | 0,6 | 0,6 | 0,6 | 0,6 | 0,6 |
| Tipo de protecção | -- | IPX4 | IPX4 | IPX4 | IPX4 | IPX4 | IPX4 |
| Classe de protecção | -- | I | I | I | I | I | I |
| Diâmetro da mangueira de aspiração | mm | 35 | 35 | 35 | 35 | 35 | 35 |
| Comprimento do tubo de aspiração | m | 2,5 | 2,5 | 2,5 | 4,0 | 4,0 | 4,0 |
| Comprimento x Largura x Altura | mm | 560 x 370 x 580 | 560 x 370 x 655 | 640 x 370 x 1045 | 560 x 370 x 580 | 560 x 370 x 655 | 640 x 370 x 1045 |
| Peso de funcionamento típico | kg | 13,5 | 14,4 | 18,3 | 13,5 | 14,4 | 18,3 |
| **Valores obtidos segundo EN 60335-2-69** | | | | | | | |
| Nível de pressão acústica $L_{pA}$ | dB(A) | 69 | 68 | 68 | 69 | 68 | 68 |
| Insegurança $K_{pA}$ | dB(A) | 1 | 1 | 1 | 1 | 1 | 1 |
| Valor de vibração mão/braço | $m/s^2$ | <2,5 | <2,5 | <2,5 | <2,5 | <2,5 | <2,5 |
| Insegurança K | $m/s^2$ | 0,2 | 0,2 | 0,2 | 0,2 | 0,2 | 0,2 |

| **Cabo de rede** | H07RN-F 3x1,0 $mm^2$ | |
|---|---|---|
| **Tact L** | Ref[a] | Comprimento do cabo |
| EU | 6.650-591.0 | 7,5 m |
| GB | 6.650-724.0 | 7,5 m |
| CH | 6.650-722.0 | 7,5 m |
| AU | 6.650-723.0 | 7,5 m |

| **Cabo de rede** | H07RN-F 3x1,5 $mm^2$ | |
|---|---|---|
| **Tact Te L** | Ref[a] | Comprimento do cabo |
| EU | 6.650-665.0 | 7,5 m |
| GB | 6.650-728.0 | 7,5 m |
| CH | 6.650-726.0 | 7,5 m |
| AU | 6.650-727.0 | 7,5 m |

Læs original brugsanvisning inden første brug, følg anvisningerne og opbevar vejledningen til senere efterlæsning eller til den næste ejer.

– Inden første ibrugtagelse skal betjeningsvejledningen og sikkerhedshenvisningerne nr. 5.956-249.0 læses!
– Hvis driftsvejledningen og sikkerhedsanvisningerne ikke overholdes, kan der opstå skader på apparatet og risici for brugeren og andre personer.
– Ved transportskader skal forhandleren informeres omgående.

## Indholdsfortegnelse


| | | |
|---|---|---|
| Miljøbeskyttelse | DA | 1 |
| Faregrader | DA | 1 |
| Bestemmelsesmæssig anvendelse | DA | 1 |
| Maskinelementer | DA | 2 |
| Symboler på maskinen | DA | 2 |
| Sikkerhedsanvisninger | DA | 2 |
| Ibrugtagning | DA | 3 |
| Betjening | DA | 4 |
| Transport | DA | 5 |
| Opbevaring | DA | 5 |
| Pleje og vedligeholdelse | DA | 6 |
| Hjælp ved fejl | DA | 7 |
| Garanti | DA | 8 |
| Tilbehør og reservedele | DA | 8 |
| EU-overensstemmelseserklæring | DA | 8 |
| Tekniske data | DA | 9 |


## Miljøbeskyttelse

| | |
|---|---|
| | Emballagen kan genbruges. Smid ikke emballagen ud sammen med det almindelige husholdningsaffald, men aflever den til genbrug. |
| | Udtjente apparater indeholder værdifulde materialer, der kan og bør afleveres til genbrug. Batterier, olie og lignende stoffer er ødelæggende for miljøet. Aflever derfor udtjente apparater på en genbrugsstation eller lignende. |

**Henvisninger til indholdsstoffer (REACH)**

Aktuelle oplysninger til indholdsstoffer finder du på:

***www.kaercher.com/REACH***

## Faregrader

⚠ ***FARE***

*Henviser til en umiddelbar fare, der fører til alvorlige kvæstelser eller til døden*

⚠ ***ADVARSEL***

*Henviser til en mulig farlig situation, der kan føre til alvorlige kvæstelser eller til døden.*

⚠ ***FORSIGTIG***

*Henviser til en mulig farlig situation, der kan føre til lette personskader.*

***BEMÆRK***

*Henviser til en mulig farlig situation, der kan føre til materiel skade.*

## Bestemmelsesmæssig anvendelse

– Maskinen er til våd- og tørrensning af gulvflader og vægge.
– Maskinen er beregnet til udsugning af tørt, ikke-brændbart, sundhedsskadeligt støv fra maskiner og apparater, støvklasse L iht. EN 60 335–2-69. Begrænsning: Der må ikke indsuges kræftfremkaldende stoffer.
– Denne maskine er egnet til erhvervsmæssig brug, f.eks. på hoteller, skoler, sygehuse, fabrikker, butikker, kontorer og udlejningsvirksomheder.

## Maskinelementer

1 Elektroder
2 Sugestuds
3 Sugeslange
4 Slangeholder
5 Lås til skubbebøjlen (kun NT 50/1)
6 Fugedyse
7 Luftudtag, arbejdsluft
8 Sugehoved
9 Sugehovedets låsemekanisme
10 Grebfordybning
11 Snavsbeholder
12 Styringsrulle
13 Håndtag
14 Luftindtag, motor-køleluft
15 Gulvmundstykke
16 Sugerør
17 Anslag til værktøjskuffert
18 Gummimuffe, til at skrue
19 Fastgørelsesring
20 Filterdæksel
21 Bæregreb
22 Sugeeffektregulering (trinløs)
23 Værktøjsadapter
24 Skubbebøjle (kun NT 50/1)
25 Drejeregulator til sugekapacitet (min.-maks.) (kun Tact Te L)
26 Drejekontakt
27 Stikdåse (kun Tact Te L)
28 Holder til gulvdyse
29 Aftømningsslange (kun NT 50/1)
30 Holder til sugerør
31 Kabelkrog (kun NT 50/1)
32 Bøjet rørstykke
33 Netkabel
34 Holder til bøjet rørstykke (kun NT 30/1, NT 40/1)
35 Filterramme
36 Fladt foldefilter (PES)
37 Rengøring af filter
38 Typeskilt

## Symboler på maskinen

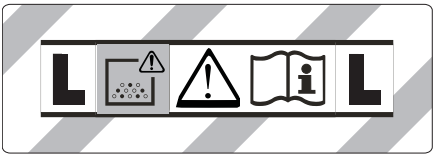

*ADVARSEL: Denne maskine indeholder sundhedsfarligt støv. Tømning og vedligeholdelse, inklusive fjernelse af støvposen, må kun gennemføres af sagkyndige personer under anvendelse af egnet personværn. Må ikke tilkobles inden filtersystemet er fuldstændig monteret.*

| | |
|---|---|
| Fladt foldefilter (cellulose) | |
| Bestillingsnr. | 6.904-367.0 |
| Fladt foldefilter (PES) | |
| Bestillingsnr. | 6.904-360.0 |
| Fladt foldefilter (PTFE) | |
| Bestillingsnr. | 6.907-455.0 |

## Sikkerhedsanvisninger

⚠ ***FARE***

– *Hvis returluften føres tilbage i rummet, skal der være en tilstrækkelig høj luftskifterate L i lokalet. For at overholde de påkrævede grænseværdier, må den tilbageførte volumenstrøm max. udgøre 50 % af friskluftvolumenstrømmen (rumvolumen $V_R$ x luftskifterate $L_S$). Uden særlige udluftningstiltag gælder følgende: $L_S$=1h$^{-1}$.*
– *Brug af apparatet og stofferne, for hvilke apparatet skal anvendes, inklusive den sikre metode til at bortskaffe de opsugede materialer, må kun gennemføres af trænet personale.*
– *Dette apparat indeholder sundhedsfarligt støv. Tømning og vedligeholdelse, inkl. fjernelse af støvopsamlingsbeholdere, skal altid udføres af fagfolk iført korrekt sikkerhedsudstyr.*
– *Apparatet må ikke anvendes uden et komplet filtersystem.*

– *De anvendelige sikkerhedsregler til materialerne, som skal behandles, skal overholdes.*
– *For at maskinen står stabilt, skal parkeringsbremsen på styrerullen aktiveres. Hvis parkeringsbremsen ikke er aktiveret, kan maskinen ukontrolleret sætte i bevægelse.*

## Ibrugtagning

⚠ ***ADVARSEL***
*Under sugningen må det flade foldefilter aldrig fjernes.*
⚠ ***ADVARSEL***
*Der må kun suges, når alle filterelementer er monteret, da sugemotoren i modsat fald beskadiges, og der opstår sundhedsfare pga. øget afgivelse af fint støv!*

### Antistatisk system

Ved hjælp af det jordede tilslutningsstykke bliver statiske ladninger bortledt. På denne måde forhindres dannelsen af gnister og strømstød med stømledende tilbehør (option).

### Tørsugning

– NT 30/1: Maskinen er udstyret med en stoffilterpose med låsekappe, bestillingsnr. 2.889-154.0 (5 stk.).
– NT 40/1, NT 50/1: Maskinen er udstyret med en stoffilterpose med låsekappe, bestillingsnr. 2.889-155.0 (5 stk.).
– Maskinen er udstyret med en bortskaffelsespose med kabelholder, bestillingsnr. 2.889-158.0 (10 stk.).

**Bemærk:** Maskinen kan udsuge alle typer støv indtil støvklasse L.
**Bemærk:** Maskinen er beregnet som industristøvsuger til opsugning af tørt, ikke brændbart støv med AGW-værdier større end 1 mg/m³.
– Når der udsuges finstøv, kan der desuden anvendes en stoffilterpose, en bortskaffelsespose eller et membranfilter (specialtilbehør).

#### Montere stoffilterposen

Figur **A**
➔ Tag sugehovedet ud af indgreb og tag det af.
➔ Sæt stoffilterposen på.
➔ Sæt sugehovedet på og lås det fast.

#### Isæt bortskaffelsesposen

Figur **B**
➔ Tag sugehovedet ud af indgreb og tag det af.
➔ Isæt bortskaffelsesposen.
➔ Smøg snavsposen over beholderen. Sørg for, at markeringslinjen er inde i beholderen, og begge udluftningshuller er placeret ved beholderens bagvæg.
➔ Sæt sugehovedet på og lås det fast.

#### Isætte membranfilteret

⚠ ***FARE***
*Ved opsugning af sundhedsfarligt støv må membranfilteret ikke bruges.*
**Bemærk:** Ved brug uden stoffilterpose/ bortskaffelsespose kan der bruges et membranfilter.
Figur **C**
➔ Tag sugehovedet ud af indgreb og tag det af.
➔ Træk membranfilteret (ekstratilbehør) over beholderens kant.
➔ Sæt sugehovedet på og lås det fast.

#### Skift fra våd- til tørsugning

Gælder kun for fladt foldefilter (cellulose):
***BEMÆRK***
***Vær opmærksom på følgende ved skift fra våd- til tørsugning:***
*Sugning af tørt støv med vådt filterelementet stopper filteret til og kan gøre det ubrugeligt.*
➔ Et vådt filter skal udskiftes med et tørt filter.
➔ Skift filter, beskrives under punktet "Pleje og vedligeholdelse".

**Bemærk:** Ved konstant vådsugning anbefales det at anvende et PES-fladfoldefilter (se filtersystemer).

## Vådsugning

⚠ ***FARE***
*Ved vådsugning må der ikke indsuges sundhedsfarligt støv.*

### Montering af gummilæber

Figur D
➔ Afmontere børstestrimlen.
➔ Montere gummilæberne.

### Fjerne stoffilterposen

Figur E
➔ Tag sugehovedet ud af indgreb og tag det af.
➔ Træk stoffilterposen på flangen ud ovenfra.
➔ Luk stoffilterposen tæt med låsekappen.
➔ Brugte stoffilterposer bortskaffes iht. de gældende love.
➔ Sæt sugehovedet på og lås det fast.
– Stoffilterposen skal altid fjernes når der opsuges våd snavs.

### Fjerne bortskaffelsesposen

Figur F
➔ Tag sugehovedet ud af indgreb og tag det af.
➔ Slå bortskaffelsesposen op.
➔ Luk bortskaffelsesposen tæt med kabelholder under åbningen.
➔ Fjerne bortskaffelsesposen.
➔ Bortskaffelsesposen bortskaffes iht. de gældende love.
➔ Sæt sugehovedet på og lås det fast.
– Bortskaffelsesfiltret skal altid fjernes når der opsuges våd snavs.

### Fjerne membranfilteret

Figur G
➔ Tag sugehovedet ud af indgreb og tag det af.
➔ Fjerne membranfilteret.
➔ Bortskaf membranfilteret i henhold til lovens bestemmelser.
➔ Sæt sugehovedet på og lås det fast.
– Membranfilteret (ekstratilbehør), skal altid fjernes når der opsuges våd snavs.

### Dræn snavsevandet

Kun NT 50/1:
Figur H
➔ Det forurenede vand drænes over afløbsslangen.

### Generelt

– Ved opsugning af våd snavs med møbel- eller fugemundstykket, eller hvis der fortrinsvis suges vand op af en beholder, anbefales det at slå funktionen "Automatisk filterrengøring" fra.
– Når det maksimale væskeniveau er nået, slukker apparatet automatisk.
– **Ved ikke ledende væsker (f.eks. boreemulsion, olie og fedt) slukker apparatet ikke, når beholderen er fuld. Påfyldningsniveauet skal konstant kontrolleres, og beholderen tømmes i god tid.**
– Efter opsugning af våd snavs er afsluttet: Rens det flade folderfilter med filterensningen. Rens elektroderne med en børste. Rens beholderen med en fugtet klud og tør beholderen.

## Klipforbindelse

Figur I
Sugeslangen er udstyret med et klipsystem. Alt tilbehør med en nominel bredde på 35 mm kan tilsluttes.

# Betjening

## Drejekontakt

| | |
|---|---|
| 0 OFF | Maskinen FRA |
| 1 ON | Maskine TIL<br>Automatisk filterrensning: FRA |
| 2 TACT MAX | Maskine TIL<br>Automatisk filterrensning: maksimalt interval |
| 3 TACT MIN | Maskine TIL<br>Automatisk filterrensning: minimalt Interval |

### Tænd for maskinen

➔ Sæt netstikket i.
➔ Stil drejekontakten på det ønskede program.

### Indstil sugeeffekt

**Ved maskiner med integreret stikdåse:**
➔ Sugeeffekten (min-maks) kan indstilles på regulatoren.

### Arbejde med el-værktøjer

**Ved maskiner med integreret stikdåse:**
⚠ ***FARE***
*Fare for person- og materialeskader! Stikdåsen er kun beregnet til direkte tilslutning af el-værktøjer til sugeren. Et hvert andet brug af stikdåsen er forbudt.*
➔ Sæt el-værktøjets netstik i sugeren. Sugeren er i standby-modus.
➔ Tænd maskinen med drejekontakten.
**Bemærk:** Sugeren tændes og slukkes automatisk sammen med el-værktøjet.
**Bemærk:** Sugeren har en startforsinkelse på op til 0,5 sekunder og et efterløb på op til 15 sekunder.
**Bemærk:** El-værktøjernes effekttilslutningsdata, se tekniske data.
Figur J
➔ Fjern det bøjede rørstykke på sugeslangen.
➔ Monter værktøjsadapteren på sugeslangen.
Figur K
➔ Slut værktøjsadapteren til el-værktøjet.

### Automatisk filterrengøring

Maskinen har en speciel filterrensning, der er særlig effektiv ved fint støv. Det flade foldefilter renses automatisk hvert 15. sekund (TACT MAX) eller hvert 60. sekund (TACT MIN) med et luftstød (pulserende lyd).
➔ Stil drejekontakten på det ønskede program (TACT MIN-TACT MAX).
Figur L
➔ Powerrensning (ved særlig stor tilsmudsning af det flade foldefilter): Stil drejekontakten på program 2, luk sugerøret / det bøjede rørstykke med hånden, og afvent den automatiske filterrensning (hvert 15. sekund).

### Sluk for maskinen

➔ Sluk maskinen med drejekontakten.
➔ Træk netstikket ud.

### Efter hver brug

➔ Tøm beholderen
➔ Maskinen rengøres indvendigt og udvendigt ved at støvsuge den og tørre den af med en fugtet klud.

### Folde skubbebøjlen ud/ind

➔ Løsn skubbebøjlens lås, og juster skubbebøjlen.

### Opbevaring af damprenseren

Figur M
➔ Sugeslange og netkablet opbevares ifølge figuren.
➔ Opbevar maskinen i et tørt rum og sørg for at sikre den mod uvedkommendes brug.

## Transport

⚠ ***FORSIGTIG***
*Fare for person- og materialeskader! Hold øje med maskinens vægt ved transporten.*
➔ Fjern sugerøret med gulvdysen fra holderen. Hold maskinen fast på håndtaget og sugerøret hvis den skal løftes, ikke på skubbebøjlen.
➔ Ved transport i biler skal renseren fastspændes i.h.t. gældende love.

## Opbevaring

⚠ ***FORSIGTIG***
*Fare for person- og materialeskader! Hold øje med maskinens vægt ved opbevaring.*
Denne maskine må kun opbevares indendørs.

## Pleje og vedligeholdelse

⚠ ***FARE***

*Træk netstikket og afbryd maskinen inden der arbejdes på maskinen.*

Støvfjernende maskiner er sikkerhedsanordninger til forebyggelse eller afhjælpning af farer iht. gældende sikkerhedskrav.

– Brugerens vedligeholdelse kræver, at apparatet skilles ad, rengøres og vedligeholdes, såfremt dette er muligt uden, at der opstår fare for servicepersonalet og andre personer. Passende forsigtighedstiltag omfatter afgiftning inden afmonteringen. Sørg for, at etablere lokalt filtreret tvangsudluftning på det sted, hvor apparatet skilles ad. Sørg endvidere for at rengøre vedligeholdelsesfladen, og at personalet er udstyret med passende beskyttelsesudstyr.
– Apparatets yderside skal afgiftes ved støvsugning og tørres af eller behandles med tætningsmiddel, før det tages ud af det farlige område. Alle dele af apparatet skal behandles som værende forurenet, når de tages ud af det farlige område. Egnede foranstaltninger skal foretages for at undgå en fordeling af støv.
– Når der udføres service- og reparationsarbejder skal alle forurenede genstande, der ikke kan rengøres tilfredsstillende, smides væk. Sådanne genstande skal bortskaffes i støvtæt lukkede poser iht. til de gældende bestemmelser for bortskaffelse af sådant affald.

⚠ ***ADVARSEL***

*Sikkerhedsanordninger til forebyggelse af farer skal regelmæssigt vedligeholdes. Dvs. kontrolleres mindst en gang om året af producenten eller en uddannet person med hensyn til sikkerhedsteknisk fejlfri funktion, f.eks. apparatets tæthed, skader på filteret.*

***BEMÆRK***

*Risiko for beskadigelse! Brug ikke silikoneholdige rengøringsmidler til rengøringen.*

– Enkle vedligeholdelsesarbejder kan De selv udføre.
– Apparatets overflade og indersiden af beholderen bør jævnligt rengøres med en fugtig klud.

⚠ ***FARE***

*Risiko på grund af sundhedsfarligt støv. Ved vedligeholdelsesarbejder (f.eks. filterskift) skal de altid bruges en beskyttelsesmaske P2 eller højere og engangsbeklædning.*

### Udskiftning af det flade foldefilter

Figur **N**

➔ Åbn filterafdækningen.
➔ Tag filterrammen ud.
➔ Skift det flade foldefilter ud.
Sørg for, at det flade foldefilter slutter til ved alle sider, når det sættes i.
➔ Bortskaf det brugte flade foldefilter i henhold til lovens bestemmelser.
➔ Sæt filterrammen i.
➔ Luk filterafdækningen. Den skal gå hørbart i indgreb.

### Udskiftning af stoffilterposen

Figur **E**

➔ Tag sugehovedet ud af indgreb og tag det af.
➔ Træk stoffilterposen på flangen ud ovenfra.
➔ Luk stoffilterposen tæt med låsekappen.
➔ Brugte stoffilterposer bortskaffes iht. de gældende love.
➔ Sæt ny stoffilterpose på.
➔ Sæt sugehovedet på og lås det fast.

### Udskift bortskaffelsesposer

Figur **F**

➔ Tag sugehovedet ud af indgreb og tag det af.
➔ Slå bortskaffelsesposen op.
➔ Luk bortskaffelsesposen tæt med kabelholder under åbningen.
➔ Fjerne bortskaffelsesposen.
➔ Bortskaffelsesposen bortskaffes iht. de gældende love.
➔ Isæt en ny bortskaffelsespose.

➔ Smøg snavsposen over beholderen. Sørg for, at markeringslinjen er inde i beholderen, og begge udluftningshuller er placeret ved beholderens bagvæg.
➔ Sæt sugehovedet på og lås det fast.

### Udskifte membranfileret

Figur G
➔ Tag sugehovedet ud af indgreb og tag det af.
➔ Fjerne membranfilteret.
➔ Bortskaf membranfilteret i henhold til lovens bestemmelser.
➔ Træk nyt membranfilter over beholderens kant.
➔ Sæt sugehovedet på og lås det fast.

### Rengøring af elektroder

➔ Tag sugehovedet ud af indgreb og tag det af.
➔ Rens elektroderne med en børste.
➔ Sæt sugehovedet på og lås det fast.

## Hjælp ved fejl

⚠ ***FARE***
*Træk netstikket og afbryd maskinen inden der arbejdes på maskinen.*
**Bemærk:** Hvis der opstår en fejl (f.eks. filterbrud), skal der omgående slukkes for maskinen. Fejlen skal afhjælpes, inden maskinen tages i brug igen.

### Sugeturbine virker ikke

➔ Kontroller stikdåsen og strømforsyningens sikring.
➔ Kontroller strømledningen, netstikket og maskinens elektroder og evt. stikdåse.
➔ Tænd for maskinen.

### Sugeturbinen slukker

➔ Tøm beholderen

### Sugeturbinen starter ikke igen efter tømning af beholderen

➔ Sluk for apparatet, vent i 5 sekunder, og tænd igen.
➔ Rengør elektroderne samt mellemrummet mellem elektroderne med en børste.

### Nedsat sugeevne

➔ Fjern forstoppelser fra dysen, sugerør, sugeslangen eller det flade foldefilter.
➔ Udskift den fyldte stoffilterpose.
➔ Udskift den fyldte bortskaffelsespose.
➔ Sørg for, at filterafdækningen går rigtigt i indgreb.
➔ Rens membranfilteret under flydende vand, hhv. udskift filteret (ekstratilbehør).
➔ Skift det flade foldefilter ud.
➔ Kun NT 50/1:
Kontroller brændstofslangerne med hensyn til tæthed.

### Der strømmer støv ud under sugning

Figur O
➔ Kontroller/korriger placeringen af det flade foldefilter.
➔ Skift det flade foldefilter ud.

### Frakoblingsautomatikken (vådsugning) virker ikke

➔ Rengør elektroderne samt mellemrummet mellem elektroderne med en børste.
➔ Kontroller påfyldningsniveauet konstant ved væsker, der ikke er strømledende.

### Automatisk filterrengøring fungerer ikke

➔ Sugeslange ikke tilsluttet.

### Den automatiske filterrengøring kan ikke slås fra

➔ Kontakt kundeservice.

### Den automatiske filterrengøring kan ikke slås til

➔ Kontakt kundeservice.

### Kundeservice

**Hvis fejlen ikke kan fjernes skal maskinen kontrolleres fra kundeservice.**

## Garanti

I de enkelte lande gælder de af vore forhandlere fastlagte garantibetingelser. Eventuelle fejl på apparatet afhjælpes gratis inden for garantien, såfremt fejlen kan tilskrives en materiale- eller produktionsfejl. Hvis De ønsker at gøre garantien gældende, bedes De henvende Dem til Deres forhandler eller nærmeste kundeservice medbringende kvittering for købet.

## Tilbehør og reservedele

Anvend kun originaltilbehør og -reservedele. De er en garanti for en sikker og fejlfri drift af maskinen.
Informationer om tilbehør og reservedele findes www.kaercher.com

## EU-overensstemmelseserklæring

Hermed erklærer vi, at den nedenfor nævnte maskine i design og konstruktion og i den af os i handlen bragte udgave overholder de gældende grundlæggende sikkerheds- og sundhedskrav i EU-direktiverne. Ved ændringer af maskinen, der foretages uden forudgående aftale med os, mister denne erklæring sin gyldighed.

**Produkt:** Våd- og tørsuger
**Type:** 1.148-xxx
**Gældende EU-direktiver**
2006/42/EF (+2009/127/EF)
2014/30/EU
2011/65/EU
**Anvendte harmoniserede standarder**
EN 55014–1: 2006+A1: 2009+A2: 2011
EN 55014–2: 2015
EN 60335–1
EN 60335–2–69
EN 61000–3–2: 2014
EN 61000–3–3: 2013
EN 62233: 2008
EN 50581
**Anvendte tyske standarder**
-

5.966-337

Undertegnede agerer på vegne af og med fuldmagt fra ledelsen.

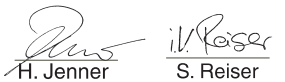

H. Jenner
CEO

S. Reiser
Head of Approbation

Dokumentationsbefuldmægtiget:
S. Reiser

Alfred Kärcher GmbH & Co. KG
Alfred-Kärcher-Str. 28 - 40
71364 Winnenden (Germany)
Tlf.: +49 7195 14-0
Fax: +49 7195 14-2212

Winnenden, 2016/07/01

# Tekniske data

| | | NT 30/1 Tact L | NT 40/1 Tact L | NT 50/1 Tact L | NT 30/1 Tact Te L | NT 40/1 Tact Te L | NT 50/1 Tact Te L |
|---|---|---|---|---|---|---|---|
| Netspænding | V | 220-240 | 220-240 | 220-240 | 220-240 | 220-240 | 220-240 |
| | V | AU: 240 | AU: 240 | AU: 240 | AU: 240 | AU: 240 | AU: 240 |
| Frekvens | Hz | 1~ 50-60 | 1~ 50-60 | 1~ 50-60 | 1~ 50-60 | 1~ 50-60 | 1~ 50-60 |
| Max. effekt | W | 1380 | 1380 | 1380 | 1380 | 1380 | 1380 |
| Nominel ydelse | W | 1200 | 1200 | 1200 | 1200 | 1200 | 1200 |
| Beholderindhold | l | 31 | 39 | 51 | 31 | 39 | 51 |
| Fyldmængde væske | l | 17 | 24 | 35 | 17 | 24 | 35 |
| Luftmængde (max.) | $m^3/h$ | 150 | 150 | 150 | 140 | 140 | 140 |
| Undertryk (max.) | kPa (mbar) | 23,0 (230) | 23,0 (230) | 23,0 (230) | 23,0 (230) | 23,0 (230) | 23,0 (230) |
| Tilslutningseffekt af el-værktøjet | W | -- | -- | -- | EU: 100-2200 | EU: 100-2200 | EU: 100-2200 |
| | W | -- | -- | -- | GB: 100-1800 | GB: 100-1800 | GB: 100-1800 |
| | W | -- | -- | -- | CH: 100-1100 | CH: 100-1100 | CH: 100-1100 |
| | W | -- | -- | -- | AU: 100-1200 | AU: 100-1200 | AU: 100-1200 |
| Overflade af det flade foldefilter | $m^2$ | 0,6 | 0,6 | 0,6 | 0,6 | 0,6 | 0,6 |
| Kapslingsklasse | -- | IPX4 | IPX4 | IPX4 | IPX4 | IPX4 | IPX4 |
| Beskyttelsesklasse | -- | I | I | I | I | I | I |
| Sugeslangens diameter | mm | 35 | 35 | 35 | 35 | 35 | 35 |
| Længde af sugeslangen | m | 2,5 | 2,5 | 2,5 | 4,0 | 4,0 | 4,0 |
| Længde x bredde x højde | mm | 560 x 370 x 580 | 560 x 370 x 655 | 640 x 370 x 1045 | 560 x 370 x 580 | 560 x 370 x 655 | 640 x 370 x 1045 |
| Typisk driftsvægt | kg | 13,5 | 14,4 | 18,3 | 13,5 | 14,4 | 18,3 |
| **Oplyste værdier ifølge EN 60335-2-69** | | | | | | | |
| Lydtryksniveau $L_{pA}$ | dB(A) | 69 | 68 | 68 | 69 | 68 | 68 |
| Usikkerhed $K_{pA}$ | dB(A) | 1 | 1 | 1 | 1 | 1 | 1 |
| Hånd-arm vibrationsværdi | $m/s^2$ | <2,5 | <2,5 | <2,5 | <2,5 | <2,5 | <2,5 |
| Usikkerhed K | $m/s^2$ | 0,2 | 0,2 | 0,2 | 0,2 | 0,2 | 0,2 |

| **Netkabel** | H07RN-F 3x1,0 $mm^2$ | |
|---|---|---|
| **Tact L** | Partnr. | Kabellængde |
| EU | 6.650-591.0 | 7,5 m |
| GB | 6.650-724.0 | 7,5 m |
| CH | 6.650-722.0 | 7,5 m |
| AU | 6.650-723.0 | 7,5 m |

| **Netkabel** | H07RN-F 3x1,5 $mm^2$ | |
|---|---|---|
| **Tact Te L** | Partnr. | Kabellængde |
| EU | 6.650-665.0 | 7,5 m |
| GB | 6.650-728.0 | 7,5 m |
| CH | 6.650-726.0 | 7,5 m |
| AU | 6.650-727.0 | 7,5 m |

Før første gangs bruk av apparatet, les denne originale bruksanvisningen, følg den og oppbevar den for senere bruk eller for overlevering til neste eier.

– Det er tvingende nødvendig å lese sikkerhetsinstruksene nr. 5.956-249.0 før maskinen settes i drift!
– Hvis bruksanvisningen og sikkerhetsanvisningene ikke følges, kan dette medføre skader på apparatet og fare for brukeren og andre personer.
– Informer straks forhandleren ved transportskader.

## Innholdsfortegnelse


| | | |
|---|---|---|
| Miljøvern | NO | 1 |
| Risikotrinn | NO | 1 |
| Forskriftsmessig bruk | NO | 1 |
| Maskinorganer | NO | 2 |
| Symboler på maskinen | NO | 2 |
| Sikkerhetsanvisninger | NO | 2 |
| Ta i bruk | NO | 3 |
| Betjening | NO | 4 |
| Transport | NO | 5 |
| Lagring | NO | 5 |
| Pleie og vedlikehold | NO | 5 |
| Feilretting | NO | 7 |
| Garanti | NO | 7 |
| Tilbehør og reservedeler | NO | 7 |
| EU-samsvarserklæring | NO | 8 |
| Tekniske data | NO | 9 |


## Miljøvern

| | |
|---|---|
| | Materialet i emballasjen kan resirkuleres. Ikke kast emballasjen i husholdningsavfallet, men lever den inn til resirkulering. |
| | Gamle apparater inneholder verdifulle materialer som kan resirkuleres. Disse bør leveres inn til gjenvinning. Batterier, olje og lignende stoffer må ikke komme ut i miljøet. Gamle maskiner skal derfor avhendes i egnede innsamlingssystemer. |

**Anvisninger om innhold (REACH)**
Aktuell informasjon om stoffene i innholdet finner du under:
***www.kaercher.com/REACH***

## Risikotrinn

⚠ ***FARE***
*Anvisning om en umiddelbar truende fare som kan føre til store personskader eller til død.*

⚠ ***ADVARSEL***
*Anvisning om en mulig farlig situasjon som kan føre til store personskader eller til død.*

⚠ ***FORSIKTIG***
*Anvisning om en mulig farlig situasjon som kan føre til mindre personskader.*

***OBS***
*Anvisning om en mulig farlig situasjon som kan føre til materielle skader.*

## Forskriftsmessig bruk

– Denne maskinen er beregnet for våt- og tørr-rengjøring av gulv- og veggflater.
– Apparatet er ment for oppsuging av tørt, ikke brennbart, ikke helseskadelig støv fra maskiner og apparater, egnet for støvklasse L etter EN 60 335–2–69. Begrensning: Det må ikke suges opp kreftfremkallende stoffer.
– Denne maskinen egner seg til industrielt bruk, f.eks. i hoteller, skoler, sykehus, fabrikker, butikker, kontorer og utleiefirmaer.

## Maskinorganer

1 Elektroder
2 Sugestusser
3 Sugeslange
4 Slangekrok
5 Låsing av skyvebøylen (kun NT 50/1)
6 Fugedyse
7 Luftutløp, arbeidsluft
8 Sugehode
9 Låsing av sugehode
10 Gripehåndtak
11 Smussbeholder
12 Styrerulle
13 Håndtak
14 Luftinntak, motor-kjøleluft
15 Gulvmunnstykke
16 Sugerør
17 Anslag for verktøykoffert
18 Gummimuffe, skrutype
19 Festeøye
20 Filterdeksel
21 Bærehåndtak
22 Sugekraftregulator (trinnløst)
23 Verktøyadapter
24 Skyvebøyle (kun NT 50/1)
25 Dreieregulator for sugeeffekt (min-maks) (kun Tact Te L)
26 Dreiebryter
27 Stikkontakt (kun Tact Te L)
28 Holder for gulvdyse
29 Avløpsslange (kun NT 50/1)
30 Holder for sugerør
31 Kabelkrok (kun NT 50/1)
32 Bøyd rørstykke
33 Nettledning
34 Holder til manifold (kun NT 30/1, NT 40/1)
35 Filterramme
36 Foldefilter (PES)
37 Rensing av filter
38 Typeskilt

## Symboler på maskinen

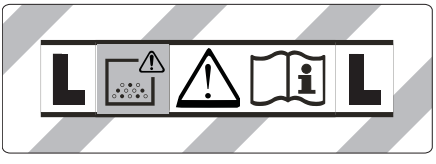

*ADVARSEL: Maskinen inneholder helseskadelig støv. Tømming og vedlikehold, inkludert fjerning av støvpose, skal kun utføres av sakkyndig personale som bruker egnet personlig verneutstyr. Ikke slå på før hele filtersystemet er installert.*

| | | |
|---|---|---|
| Flatt foldefilter (cellulose) | | |
| Bestillingsnr. | 6.904-367.0 | |
| Foldefilter (PES) | | |
| Bestillingsnr. | 6.904-360.0 | |
| Foldefilter (PTFE) | | |
| Bestillingsnr. | 6.907-455.0 | |

## Sikkerhetsanvisninger

⚠ ***FARE***

– *Hvis utblåsningsluften tilbakeføres til rommet, må det være en tilstrekkelig ventilasjonsrate (L) i rommet. For at grenseverdiene skal overholdes, må tilbakeført volumstrøm ikke overstige 50 % av friskluftvolumstrømmen (romvolum $V_R$ x luftvekslingsrate $L_W$). Uten spesielle ventilasjonstiltak gjelder: $L_W=1h^{-1}$.*
– *Bruk av apparatet, oppsuging av de substanser som det er egnet for, og sikker behandling ved deponering av oppsugd materiale, skal kun gjøres av opplært personale.*
– *Maskinen inneholder helseskadelig støv. Tømming og vedlikehold, deriblant fjerning av støvoppsamlingsbeholdere, må bare foretas av fagpersoner som bærer egnet verneutstyr.*
– *Maskinen må ikke brukes uten komplett filtreringssystem.*
– *De relevante sikkerhetsreglene som gjelder for stoffene som behandles må følges.*

– *Stram parkeringsbremsen på styrerullen for å sikre stabilitet på enheten. Med åpen parkeringsbrems kan enheten sette seg i bevegelse ukontrollert.*

# Ta i bruk

⚠ ***ADVARSEL***

*Ved suging skal aldri det flate foldefilteret fjernes.*

⚠ ***ADVARSEL***

*Maskinen må bare brukes med alle filterinnsatsene montert. Hvis ikke vil sugemotoren bli skadet, og det vil oppstå helsefare pga. økt utslipp av finstøv.*

## Anti-statisk system

Via de jordede tilkoblingspunktene vil statiske ladninger ledes bort. Derved forhindres gnister og strømstøt fra elektrisk ledende tilbehør (ekstrautstyr).

## Støvsuging

– NT 30/1: Enheten er utstyrt med en fleecefilterpose med lukkeklaff, bestillingsnr. 2.889-154.0 (5 stk.).
– NT 40/1, NT 50/1: Enheten er utstyrt med en fleecefilterpose med lukkeklaff, bestillingsnr. 2.889-155.0 (5 stk.).
– Enheten er utstyrt med en engangspose med kabelstrips, bestillingsnr. 2.889-158.0 (10 stk.).

**Merknad:** Med dette apparatet kan alle typer støv til støvklasse L suges opp.

**Merknad:** Apparatet er egnet som industristøvsuger for oppsuging av tørt, ikke brennbart støv med AGW-verdi større eller lik 1 mg/m³.

– Ved oppsuging av fint støv må du i tillegg bruke en fleecefilterpose, en engangspose eller et membranfilter (spesialtilbehør).

### Montere fleece-filterpose

Figur **A**

➔ Avlås og ta av sugehodet.
➔ Sett på fleece-filterposen.
➔ Sett på sugehodet og lås det.

### Montere avfallspose

Figur **B**

➔ Avlås og ta av sugehodet.
➔ Sett inn avfallsposen.
➔ Vreng engangsposen over beholderen. Kontroller at markeringslinjen ligger inne i beholderen og at begge luftehullene på baksiden av beholderen er posisjonert riktig.
➔ Sett på sugehodet og lås det.

### Montere membranfilter

⚠ ***FARE***

*Ved suging av helsefarlig støv skal membranfilteret ikke settes inn.*

**Merknad:** Ved bruk uten papirfilterpose/ engangspose kan det brukes et membranfilter.

Figur **C**

➔ Avlås og ta av sugehodet.
➔ Membranfilter (ekstrautstyr) trekkes over beholderkanten.
➔ Sett på sugehodet og lås det.

### Skifting fra våt- til støvsuging

Gjelder bare for flate foldefiltere (cellulose):

***OBS***

***Ta hensyn til følgende ved skifting fra våt- til tørrsuging:***

*Oppsuging av tørt støv når filterinnsatsen er fuktig, vil føre til at filteret tetter seg og ikke er brukbart lenger.*

➔ La et fuktig filter tørke helt før bruk, eller bytt det ut med et tørt filter.
➔ Bytte filter blir beskrevet i punktet "Service og vedlikehold".

**Merk:** Ved permanent våtsuging anbefales det å bruke et PES-foldefilter (se filtersystemer).

## Våtsuging

⚠ ***FARE***

*Ved våtsuging må det ikke suges opp helseskadelig støv.*

### Montering av gummiliepper

Figur **D**

➔ Demontere børstestriper.
➔ Monter gummilepper.

### Ta av fleece-filterpose

Figur E

➔ Avlås og ta av sugehodet.
➔ Trekk ut fleecefilterposen i flensen oppover.
➔ Lukk fleecefilterposen tett med lukkeklaffen.
➔ Kast fleece-filterposen i henhold til gjeldende regler.
➔ Sett på sugehodet og lås det.
– Ved suging av våt smuss må fleece-filterposen alltid tas av.

### Fjerne avfallspose

Figur F

➔ Avlås og ta av sugehodet.
➔ Folde opp avfallspose
➔ Lukk avfallsposen tett med kabelstripsen under åpningen.
➔ Ta ut avfallsposen.
➔ Kast avfallsposen i henhold til gjeldende regler.
➔ Sett på sugehodet og lås det.
– Ved suging av våt smuss må avfallsposen alltid tas av.

### Ta av membranfilter

Figur G

➔ Avlås og ta av sugehodet.
➔ Ta av membranfilter.
➔ Avfallsbehandle membranfilteret i henhold til gjeldende lovbestemmelser.
➔ Sett på sugehodet og lås det.
– Ved suging av våt smuss må membranfilteret (ekstrautstyr) alltid tas av.

### Tapping av brukt vann

Kun NT 50/1:
Figur H

➔ Tapp ut spillvannet via tappeslangen.

### Generelt

– Ved oppsuging av våt smuss med møbel- eller fugemunnstykket, eller hvis det overveiende suges opp vann fra en beholder, anbefales det at funksjonen "automatisk filterrengjøring" slås av av.
– Ved oppnådd maks. væskenivå slår apparatet seg automatisk av.
– **Ved ikke ledende væsker (for eksempel bore-emulsjoner, olje eller fett) vil apparatet ikke slå seg av ved full beholder. Fyllingsgraden må stadig kontrolleres og beholderen må tømmes i rett tid.**
– Etter avsluttet våtsuging: Rengjør foldefilteret med filterrensingen. Rengjør elektrodene med en børste. Rengjør beholderen med en fuktig klut og tørk den.

### Clipforbindelse

Figur I

Sugeslangen er utstyrt med et clip-system. Alt tilbehør med nominell diameter på 35 mm kan kobles til.

## Betjening

### Dreiebryter

| | |
|---|---|
| 0 OFF | Apparat AV |
| 1 ON | Apparat PÅ<br>Automatisk filterrensing: AV |
| 2 TACT MAX | Apparat PÅ<br>Automatisk filterrens: maksimalt intervall |
| 3 TACT MIN | Apparat PÅ<br>Automatisk filterrens: minimalt intervall |

### Slå apparatet på

➔ Sett i støpselet.
➔ Sett dreiebryteren på ønsket program.

### Stille inn sugeytelse

**Kun for apparater med innebygget stikkontakt:**

➔ Stille inn sugeeffekten (min-maks) på dreiebryteren.

## Arbeide med elektroverktøy

**Kun for apparater med innebygget stikkkontakt:**

⚠ ***FARE***

*Fare for personskader og materielle skader! Stikkontakten er ment for direkte tilkobling av elektroverktøy til sugeren. Enhver annen bruk av stikkontakten er ikke tillatt.*

➔ Sett inn støpselet fra det elektriske verktøyet i støvsugeren.
Sugeren er i standby-modus.

➔ Slå på apparatet med dreiebryteren.

**Merk:** Støvsugeren vil automatisk slås av og på sammen med elektroverktøyet.

**Merk:** Støvsugeren har en startforsinkelse på opp til 0,5 sekund, og vil fortsette å gå i opp til 15 sekunder etter at den slås av.

**Merk:** For effektforbruk av elektriske verktøy se Tekniske data.

Figur J

➔ Ta av det bøyde rørstykket på sugeslangen.

➔ Monter verktøyadapteren på sugeslangen.

Figur K

➔ Koble verktøyadapteren til det elektriske verktøyet.

## Automatisk filterrensing

Enheten har en spesiell filterrensing som er spesielt virksom for fint støv. Dermed renses det flate foldefilteret automatisk hvert 15. sekund (TACT MAX) eller hvert 60. sekund (TACT MIN) med hjelp av et luftstøt (pulserende lyd).

➔ Still dreiebryteren på ønsket program (TACT MIN-TACT MAX).

Figur L

➔ Kraftrensing (ved spesielt kraftig tilsmussing av det flate foldefilteret): Still dreiebryuteren på Program 2, lukk sugerør eller manifold med hånden og vent på automatiske filterrens (hvert 15. sekund).

## Slå maskinen av

➔ Slå av apparatet med dreiebryteren.

➔ Trekk ut nettstøpselet.

## Etter hver bruk

➔ Tøm beholderen.

➔ Rengjør maskinen innvendig og utvendig ved å tørke av den med en fuktig klut, og ved å bruke sugefunksjonen.

## Klappe inn/ut skyvebøyle

➔ Løsne låsen på skyvebøylden og juster skyvebøylen.

## Oppbevaring av apparatet

Figur M

➔ Oppbevar sugeslange og strømkabel i henhold til figuren.

➔ Sett maskinen til oppbevaring i et tørt rom, utilgjengelig for uvedkommende.

# Transport

⚠ ***FORSIKTIG***

*Fare for personskader og materielle skader! Pass på vekten av apparatet ved transport.*

➔ Ta sugerør med gulvdyse ut av hoderen. For løfting, grip apparatet i bærehåndtaket og i sugerøret, ikke i skyvebøylen.

➔ Ved transport i kjøretøyer skal apparatet sikres mot å skli eller velte etter de til enhver tid gjeldende regler.

# Lagring

⚠ ***FORSIKTIG***

*Fare for personskader og materielle skader! Pass på vekten av apparatet ved lagring.*

Dette apparatet skal kun lagres innendørs.

# Pleie og vedlikehold

⚠ ***FARE***

*Før alt arbeide på apparatet skal apparatet slås av og strømkabelen trekkes ut.*

Maskiner for støvfjerning er å anse som sikkerhetsutstyr for forebygging eller fjerning av risikofaktorer, i samsvar med BGV A1.

– Ved vedlikehold utført av bruker må maskinen demonteres, rengjøres og vedlikeholdes så langt det lar seg gjøre uten at vedlikeholdspersonalet eller andre personer utsettes for fare. Egnede forsiktighetsforanstaltninger omfatter giftfjerning før demontering. Sørg for lokalt filtrert tvangsventilasjon på stedet der maskinen demonteres, rengjøring av vedlikeholdsflaten og egnede vernetiltak for personalet.
– Maskinens ytre skal avgiftes ved støvsuging og tørkes ren eller behandles med tetningsmiddel før den fraktes ut av det farlige området. Alle maskindeler må anses som forurenset når de bringes ut av det farlige området. Det må gjøres egnede tiltak for å unngå fordeling av støvet.
– Ved utføring av vedlikeholds- og reparasjonsarbeid må alle tilskitnede gjenstander som ikke kan bli tilfredsstillende rengjort, kastes. Slike gjenstander må kastes i tette poser, i samsvar med gjeldende bestemmelser for håndtering av denne typen avfall.

⚠ ***ADVARSEL***

*Sikkerhetsmekanismene for risikoforebygging må vedlikeholdes regelmessig. Dvs. minst én gang i året sikkerhetsteknisk funksjonskontrolleres av produsenten eller en opplært person, f.eks. for å påse at maskinen er tett, at filteret ikke er skadet.*

***OBS***

*Fare for skade! Ikke bruk silikonholdige pleiemiddel for rengjøring.*

– Enkle service- og vedlikeholdsoppgaver kan utføres av brukeren selv.
– Rengjør maskinen utvendig og beholderen innvendig regelmessig med en fuktig klut.

⚠ ***FARE***

*Fare på grunn av helsefarlige stoffer. Ved vedlikeholdsarbeider (f.eks. filterskifte) bruk åndedrettsmaske P2 eller høyere, og bruk engangs vernetøy.*

## Skifte foldefilter

Figur N

➔ Åpne filterdeksel.
➔ Ta ut filterrammen.
➔ Skifte foldefilter.
Ved montering må du sørge for at det flate foldefilteret sitter riktig på alle sider.
➔ Avfallsbehandle det flate foldefilteret i henhold til gjeldende lovbestemmelser.
➔ Sett inn filterrammen.
➔ Lukk filterdeksel, du skal høre det går i lås.

## Skifte fleece-filterpose

Figur E

➔ Avlås og ta av sugehodet.
➔ Trekk ut fleecefilterposen i flensen oppover.
➔ Lukk fleecefilterposen tett med lukkeklaffen.
➔ Kast fleece-filterposen i henhold til gjeldende regler.
➔ Sett på ny fleece-filterpose.
➔ Sett på sugehodet og lås det.

## Skifte avfallspose

Figur F

➔ Avlås og ta av sugehodet.
➔ Folde opp avfallspose
➔ Lukk avfallsposen tett med kabelstripsen under åpningen.
➔ Ta ut avfallsposen.
➔ Kast avfallsposen i henhold til gjeldende regler.
➔ Sett inn ny avfallspose.
➔ Vreng engangsposen over beholderen. Kontroller at markeringslinjen ligger inne i beholderen og at begge luftehullene på baksiden av beholderen er posisjonert riktig.
➔ Sett på sugehodet og lås det.

## Skifte membranfilter

Figur G

➔ Avlås og ta av sugehodet.
➔ Ta av membranfilter.
➔ Avfallsbehandle membranfilteret i henhold til gjeldende lovbestemmelser.

➔ Trekk nytt membranfilter over beholderkanten.
➔ Sett på sugehodet og lås det.

### Elektrodene rengjøres

➔ Avlås og ta av sugehodet.
➔ Rengjør elektrodene med en børste.
➔ Sett på sugehodet og lås det.

## Feilretting

⚠ ***FARE***
*Før alt arbeide på apparatet skal apparatet slås av og strømkabelen trekkes ut.*
**Merk:** Dersom det oppstår en feil, (f.eks. filterbrudd) må apparatet straks slås av. Før ny bruk må feilen rettes.

### Sugeturbinen går ikke

➔ Kontroller stikkontakt og sikring på strømforsyningen.
➔ Kontroller strømkabel, støpsel, elektroder og eventuelt stikkontakten på apparatet.
➔ Slå apparatet på.

### Sugeturbinen kobler ut

➔ Tøm beholderen.

### Sugeturbinen slår seg ikke på etter at beholderen er tømt

➔ Slå av appratet og vent i 5 sekunder, slå på igjen etter 5 sekunder.
➔ Elektroder og mellomrommet mellom elektrodene rengjøres med børste.

### Sugekraften avtar

➔ Fjern blokkeringer fra børstehodet, sugerøret, sugeslangen eller foldefilteret.
➔ Skifte full fleece-filterpose.
➔ Skifte full avfallspose
➔ Sett inn filterdekselet korrekt.
➔ Membranfilter (ekstratilbehør) rengjøres under rennende vann eller skiftes.
➔ Skifte foldefilter.
➔ Kun NT 50/1:
Kontroller tappeslangen for tetthet.

### Støvutslipp ved suging

Figur ⓞ
➔ Kontroller/korriger korrekt innføring av foldefilteret.
➔ Skifte foldefilter.

### Utkobligsautomatikk (våtsuging) slår ikke inn

➔ Elektroder og mellomrommet mellom elektrodene rengjøres med børste.
➔ Fyllingsnivå må stadig kontrolleres ved væsker som ikke er elektrisk ledende.

### Automatisk filterrens fungerer ikke

➔ Sugeslange ikke korrekt tilkoblet.

### Automatisk filterrengjøring lar seg ikke slå av

➔ Kontakt kundetjenesten.

### Automatisk filterrengjøring lar seg ikke slå på

➔ Kontakt kundetjenesten.

### Kundetjeneste

**Dersom feilen ikke kan rettes opp, må apparatet kontrolleres av kundeservice.**

## Garanti

Vår ansvarlige salgsorganisasjon for det enkelte land har utgitt garantibetingelsene som gjelder i det aktuelle landet. Eventuelle feil på maskinen blir reparert gratis i garantitiden dersom disse kan føres tilbake til material- eller produksjonsfeil. Ved behov for garantireparasjoner, vennligst henvend deg med kjøpskvitteringen til din forhandler eller nærmeste autoriserte kundeservice.

## Tilbehør og reservedeler

Bruk bare originalt tilbehør og originale reservedeler; de garanterer for en sikker og problemfri drift av maskinen.
Informasjon om tilbehør og reservedeler finner du på www.kaercher.com.

# EU-samsvarserklæring

Vi erklærer hermed at maskinen angitt nedenfor oppfyller de grunnleggende sikkerhets- og helsekravene i de relevante EU-direktivene, med hensyn til både design, konstruksjon og type markedsført av oss. Ved endringer på maskinen som er utført uten vårt samtykke, mister denne erklæringen sin gyldighet.

**Produkt:** Våt- og tørrsuger
**Type:** 1.148-xxx

**Relevante EU-direktiver**
2006/42/EF (+2009/127/EF)
2014/30/EU
2011/65/EU

**Anvendte overensstemmende normer**
EN 55014–1: 2006+A1: 2009+A2: 2011
EN 55014–2: 2015
EN 60335–1
EN 60335–2–69
EN 61000–3–2: 2014
EN 61000–3–3: 2013
EN 62233: 2008
EN 50581

**Anvendte nasjonale normer**
-

5.966-337

De undertegnede handler på oppdrag fra, og med fullmakt fra selskapsledelsen.

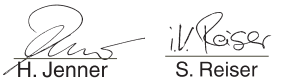

H. Jenner
CEO

S. Reiser
Head of Approbation

Dokumentasjonsansvarlig:
S. Reiser

Alfred Kärcher GmbH & Co. KG
Alfred-Kärcher-Str. 28 - 40
71364 Winnenden (Germany)
Tlf: +49 7195 14-0
Faks: +49 7195 14-2212

Winnenden, 2016/07/01

# Tekniske data

| | | NT 30/1 Tact L | NT 40/1 Tact L | NT 50/1 Tact L | NT 30/1 Tact Te L | NT 40/1 Tact Te L | NT 50/1 Tact Te L |
|---|---|---|---|---|---|---|---|
| Nettspenning | V | 220-240 | 220-240 | 220-240 | 220-240 | 220-240 | 220-240 |
| | V | AU: 240 | AU: 240 | AU: 240 | AU: 240 | AU: 240 | AU: 240 |
| Frekvens | Hz | 1~ 50-60 | 1~ 50-60 | 1~ 50-60 | 1~ 50-60 | 1~ 50-60 | 1~ 50-60 |
| Maks. effekt | W | 1380 | 1380 | 1380 | 1380 | 1380 | 1380 |
| Nominell effekt | W | 1200 | 1200 | 1200 | 1200 | 1200 | 1200 |
| Beholderinnhold | l | 31 | 39 | 51 | 31 | 39 | 51 |
| Fyllingsmengde væske | l | 17 | 24 | 35 | 17 | 24 | 35 |
| Luftmengde (maks.) | $m^3/h$ | 150 | 150 | 150 | 140 | 140 | 140 |
| Undertrykk (maks.) | kPa (mbar) | 23,0 (230) | 23,0 (230) | 23,0 (230) | 23,0 (230) | 23,0 (230) | 23,0 (230) |
| Effektforbruk for elektroverktøy | W | -- | -- | -- | EU: 100-2200 | EU: 100-2200 | EU: 100-2200 |
| | W | -- | -- | -- | GB: 100-1800 | GB: 100-1800 | GB: 100-1800 |
| | W | -- | -- | -- | CH: 100-1100 | CH: 100-1100 | CH: 100-1100 |
| | W | -- | -- | -- | AU: 100-1200 | AU: 100-1200 | AU: 100-1200 |
| Areal av foldefilter | $m^2$ | 0,6 | 0,6 | 0,6 | 0,6 | 0,6 | 0,6 |
| Beskyttelsestype | -- | IPX4 | IPX4 | IPX4 | IPX4 | IPX4 | IPX4 |
| Beskyttelsesklasse | -- | I | I | I | I | I | I |
| Diameter på sugeslangen | mm | 35 | 35 | 35 | 35 | 35 | 35 |
| Lengde av sugeslange | m | 2,5 | 2,5 | 2,5 | 4,0 | 4,0 | 4,0 |
| Lengde x bredde x høyde | mm | 560 x 370 x 580 | 560 x 370 x 655 | 640 x 370 x 1045 | 560 x 370 x 580 | 560 x 370 x 655 | 640 x 370 x 1045 |
| Typisk driftsvekt | kg | 13,5 | 14,4 | 18,3 | 13,5 | 14,4 | 18,3 |
| **Registrerte verdier etter EN 60335-2-69** | | | | | | | |
| Støytrykksnivå $L_{pA}$ | dB(A) | 69 | 68 | 68 | 69 | 68 | 68 |
| Usikkerhet $K_{pA}$ | dB(A) | 1 | 1 | 1 | 1 | 1 | 1 |
| Hånd-arm vibrasjonsverdi | $m/s^2$ | <2,5 | <2,5 | <2,5 | <2,5 | <2,5 | <2,5 |
| Usikkerhet K | $m/s^2$ | 0,2 | 0,2 | 0,2 | 0,2 | 0,2 | 0,2 |

| **Nettledning** | H07RN-F 3x1,0 $mm^2$ | |
|---|---|---|
| **Tact L** | Best.nr. | Kabellengde |
| EU | 6.650-591.0 | 7,5 m |
| GB | 6.650-724.0 | 7,5 m |
| CH | 6.650-722.0 | 7,5 m |
| AU | 6.650-723.0 | 7,5 m |

| **Nettledning** | H07RN-F 3x1,5 $mm^2$ | |
|---|---|---|
| **Tact Te L** | Best.nr. | Kabellengde |
| EU | 6.650-665.0 | 7,5 m |
| GB | 6.650-728.0 | 7,5 m |
| CH | 6.650-726.0 | 7,5 m |
| AU | 6.650-727.0 | 7,5 m |

Läs bruksanvisning i original innan aggregatet används första gången, följ anvisningarna och spara driftsanvisningen för framtida behov, eller för nästa ägare.

– Före första ibruktagning måste Säkerhetsanvisningar nr. 5.956-249.0 läsas!
– Om bruksanvisningen och säkerhetsanvisningarna inte följs kan apparaten skadas och faror uppstå för användaren och andra personer.
– Informera inköpsstället omgående vid transportskador.

## Innehållsförteckning


Miljöskydd . . . . . SV 1
Risknivåer . . . . . SV 1
Ändamålsenlig användning . . . SV 1
Aggregatelement . . . . . SV 2
Symboler på aggregatet . . . . . SV 2
Säkerhetsanvisningar . . . . . SV 2
Idrifttagning . . . . . SV 3
Handhavande . . . . . SV 4
Transport . . . . . SV 5
Förvaring . . . . . SV 5
Skötsel och underhåll . . . . . SV 5
Åtgärder vid störningar . . . . . SV 7
Garanti . . . . . SV 8
Tillbehör och reservdelar . . . . . SV 8
EU-försäkran om överensstämmelse . . . . . SV 8
Tekniska data . . . . . SV 9


## Miljöskydd

| | |
|---|---|
| | Emballagematerialen kan återvinnas. Kasta inte emballaget i hushållssoporna utan lämna det till återvinning. |
| | Kasserade apparater innehåller återvinningsbart material som bör gå till återvinning. Batterier, olja och liknande ämnen får inte komma ut i miljön. Överlämna skrotade aggregat till ett lämpligt återvinningssystem. |

**Upplysningar om ingredienser (REACH)**
Aktuell information om ingredienser finns på:
***www.kaercher.com/REACH***

## Risknivåer

⚠ ***FARA***
*Varnar om en omedelbart överhängande fara som kan leda till svåra personskador eller dödsfall.*

⚠ ***VARNING***
*Varnar om en möjligen farlig situation som kan leda till svåra personskador eller döden.*

⚠ ***FÖRSIKTIGHET***
*Varnar om en möjligen farlig situation som kan leda till lättare personskador.*

***OBSERVERA***
*Varnar om en möjligen farlig situation som kan leda till materiella skador.*

## Ändamålsenlig användning

– Maskinen är avsedd att användas till våt och torr rengöring av golv- och väggytor.
– Maskinen är avsedd för uppsugning av torrt, ej antändligt, hälsovådligt damm i maskiner och apparater; dammklass L enligt EN 60 335–2–69. Begränsning: Inga cancerframkallande ämnen får sugas upp med maskinen.
– Denna maskin är lämpad för yrkesmässig användning, t.ex. på hotell, i skolor, på sjukhus och fabriker, i butiker, på kontor och av uthyrningsfirmor.

## Aggregatelement

1 Elektroder
2 Sugfästen
3 Sugslang
4 Slanghållare
5 Förregling av skjutbygeln (endast NT 50/1)
6 Fogmunstycke
7 Luftutströmning, arbetsluft
8 Sughuvud
9 Spärr av sughuvud
10 Greppfördjupning
11 Smutsbehållare
12 Styrrulle
13 Handtag
14 Luftinströmning, motorkylluft
15 Golvmunstycke
16 Sugrör
17 Anslag för verktygslåda
18 Gummimuff, skruvbar
19 Fästögla
20 Filterskydd
21 Bärhandtag
22 Sugkraftinställning (steglös)
23 Verktygsadapter
24 Skjuthandtag (endast NT 50/1)
25 Vridreglage för sugeffekt (min-max) (endast Tact Te L)
26 Vridbrytare
27 Stickkontakt (endast Tact Te L)
28 Fäste till golvmunstycke
29 Utsläppningsslang (endast NT 50/1)
30 Hållare för sugrör
31 Kabelkrok (endast NT 50/1)
32 Krök
33 Nätkabel
34 Hållare för rörböj (endast NT 30/1, NT 40/1)
35 Filterram
36 Plattfilter (PES)
37 Filterrengöring
38 Typskylt

## Symboler på aggregatet

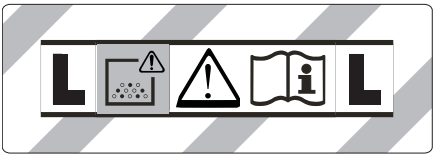

*VARNING: Maskinen innehåller hälsovådligt damm. Tömning och underhåll, inklusive avlägsnande av dammpåsen, får endast utföras av en sakkunnik person som bär lämplig personlig skyddsurtustning. Starta inte maskinen innan det kompletta filersystemet har installerats.*

| | |
|---|---|
| Planfilter (cellulosa) | |
| Beställningsnr. | 6.904-367.0 |
| Plattfilter (PES) | |
| Beställningsnr. | 6.904-360.0 |
| Plattfilter (PTFE) | |
| Beställningsnr. | 6.907-455.0 |

## Säkerhetsanvisningar

⚠ ***FARA***

– *När frånluften inte leds ut utomhus, måste inomhusbanan ha en tillräcklig luftutbyteshastighet L. För att upprätthålla föreskrivna gränsvärden får den tillbakaledda volymströmmen uppgå till maximalt 50 % av friskluftvolymsströmmen (rumsvolym $V_R$ x luftutbyteshastighet $L_W$). Utan särskilda ventilationsåtgärder gäller: $L_W=1h^{-1}$.*
– *Endast för uppgiften utbildad personal får använda aggregatet och de substanser för vilka det är avsett; detta gäller även hanteringen av uppsamlade substanser.*
– *Apparaten innehåller hälsovådligt damm. Tömning och underhåll inklusive hantering av dammuppsamlingsbehållaren får endast utföras av kvalificerad personal med motsvarande skyddsutrustning.*
– *Använd aldrig apparaten utan ett komplett filtreringssystem.*
– *Säkerhetsbestämmelser för det material som skall hanteras måste beaktas.*

– *Aktivera spärren på styrvalsen så att maskinen står stadigt. Om spärren är öppen kan maskinen börja röra sig okontrollerat.*

## Idrifttagning

⚠ ***VARNING***

*Under sugning får platveckfiltret aldrig tas bort.*

⚠ ***VARNING***

*Sug inte utan filterelement eftersom sugmotorn då kan skadas och hälsoriskerna ökar p.g.a. förhöjd finstoffsandel!*

### Anti-Statik-System

Med det jordade anslutningsfästet avleds statisk uppladdning. Därigenom förhindras gnistbildning och stötar med elektriskt ledande tillbehör (tillval).

### Torrsugning

– NT 30/1: Apparaten är utrustad med en fleecefilterpåse med blindlock, beställningsnummer. 2.889-154.0 (5 styck).
– NT 40/1, NT 50/1: Apparaten är utrustad med en fleecefilterpåse med blindlock, beställningsnummer. 2.889-155.0 (5 styck).
– Apparaten är utrustad med en avfallspåse med kabelbindare, beställningsnr. 2.889-158.0 (10 styck).

**Anmärkning:** Med denna maskin kan alla sorters damm upp till dammklass L sugas upp.

**Anmärkning:** Anmärkning: Enhteten är lämplig som industridammsugare för att suga torrt, ej brännbart stoft med AGW-värden större än eller lika med 1 mg/m³.

– Vid sugning av findamm kan därutöver en fleecefilterpåse, en avfallspåse eller ett membranfilter (specialtillbehör) användas.

#### Sätta i fliesfilterpåse

Bild **A**

➔ Lossa spärr på sughuvudet och ta av det.
➔ Trä på fliesfilterpåse.
➔ Sätt på sughuvudet och lås fast.

#### Sätt i avfallspåse

Bild **B**

➔ Lossa spärr på sughuvudet och ta av det.
➔ Sätt i uppsamlingspåse.
➔ Drag avfallspåsen över behållaren. Se till att markeringslinjen är innanför behållaren och att båda avluftningslock är positionerade på behållarens bakre vägg.
➔ Sätt på sughuvudet och lås fast.

#### Montera in membranfilter

⚠ ***FARA***

*Membranfiltret får inte sättas i vid uppsugning av hälsovådligt damm.*

**Anmärkning:** Vid drift utan fiberfilterpåse/ avfallshanteringspåse kan ett membranfilter användas.

Bild **C**

➔ Lossa spärr på sughuvudet och ta av det.
➔ Dra membranfiltret (specialtillbehör) över behållarkanten.
➔ Sätt på sughuvudet och lås fast.

#### Växling från våt- till torrsugning

Gäller endast planfilter (cellulosa):

***OBSERVERA***

***Observera följande vid växling från våt- till torrsugning :***

*Sugning av torrt damm när filterelementet är fuktigt gör att filtret blir tilltäppt och därigenom oanvändbart.*

➔ Våta filter skall innan användning ersättas av torra.
➔ Byt filter enligt beskrivningen i avsnitt ”Skötsel och underhåll”.

**Observera:** Vid permanent våtsugning är det bra att använda ett PES-plattfilter (se filtersystem).

### Våtsugning

⚠ ***FARA***

*Vid våtsugning får inget hälsofarligt damm sugas upp.*

#### Montering gummiläppar

Bild **D**

➔ Montera av borstavstrykaren.
➔ Montera gummiläpparna.

### Ta loss fliesfilterpåse

Bild E

➔ Lossa spärr på sughuvudet och ta av det.
➔ Dra ut fleecefilterpåsen på flänsen uppåt.
➔ Förslut fleecefilterpåsen tätt med blindlock.
➔ Avfallshantera den förbrukade fliesfilterpåsen enligt gällande föreskrifter.
➔ Sätt på sughuvudet och lås fast.
– Vid uppsugning av våt smuts måste fliesfilterpåsen alltid avlägsnas.

### Ta bort avfallspåse

Bild F

➔ Lossa spärr på sughuvudet och ta av det.
➔ Dra upp avfallspåsen.
➔ Förslut avfallspåsen tätt med kabelbindare under öppningen.
➔ Ta ur avfallspåse.
➔ Avfallashantera avfallspåsen enligt föreskrifter.
➔ Sätt på sughuvudet och lås fast.
– Vid uppsugning av våt smuts måste avfallspåsen alltid avlägsnas.

### Ta bort membranfilter

Bild G

➔ Lossa spärr på sughuvudet och ta av det.
➔ Ta bort membranfilter.
➔ Avfallshantera membranfilter enligt gällande föreskrifter.
➔ Sätt på sughuvudet och lås fast.
– Vid uppsugning av våt smuts måste membranfiltret, (specialtillbehör) alltid tas bort.

### Släpp ut smutsvatten

Endast NT 50/1:
Bild H

➔ Töm ut smutsvattnet via tömningsslang.

### Allmänt

– Vid uppsugning av våtsmuts med möbel- eller fogmunstycke, eller om huvudsakligen vatten sugs upp ur en behållare, rekommenderar vi att funktionen "Automatisk filterrengöring" stängs av.
– När max. vätskenivå har uppnåtts stängs apparaten automatiskt av.
– **Med ej ledande vätskor (t.ex. borremulsion, oljor och fett) stängs apparaten inte av när behållaren är full. Fyllnadsnivån måste ständigt kontrolleras och behållaren måste tömmas i tid.**
– Efter avslutad våtsugning: Rengör plattveckfilter med filterrengöringen. Rengör elektroder med en borste. Torka ren behållaren med en fuktig trasa och låt den torka.

### Clipanslutning

Bild I

Sugslangen är utrustad med ett clip-system. Alla tillbehörsdelar med märkbredd 35 mm kan anslutas.

## Handhavande

### Vridbrytare

| | |
|---|---|
| 0 OFF | Maskin FRÅN |
| 1 ON | Maskin PÅ<br>Automatisk filterrengöring: FRÅN |
| 2 TACT MAX | Maskin PÅ<br>Automatisk filterrengöring: högsta intervall |
| 3 TACT MIN | Maskin PÅ<br>Automatisk filterrengöring: lägsta intervall |

### Koppla till aggregatet

➔ Stick i nätkontakten.
➔ Ställ vridströmbrytaren på önskat program.

### Avbryta sugeffekt

**Endast för maskiner med inbyggt eluttag:**

➔ Ställa in sugeffekt (min-max) på vridreglaget.

## Arbeta med elverktyg

**Endast för maskiner med inbyggt eluttag:**

⚠ ***FARA***

*Risk för person och egendomsskada! Eluttaget är endast avsett för direkt anslutning av elverktyg till maskinen. All användning av eluttaget är otillåten.*

➔ Förbind elverktygets nätkontakt med sugen.
Sugen är i Standby-läge.

➔ Starta maskinen med vridbrytaren.

**Observera:** Dammsugaren kopplas till/från automatisk med elverktyget.

**Observera:** Dammsugaren har en startfördröjning på 0,5 sekunder och en eftersläpningstid på upp till 15 sekunder.

**Observera:** Se Tekniska data för elverktygens effektanslutningsvärden.

Bild J

➔ Avlägsna krökar på sugslangen.

➔ Montera verktygsadapter på sugslang.

Bild K

➔ Anslut verktygsadapter till elverktyg.

## Automatisk filterrengöring

Aggregatet förfogar över en speciell filterrengöring som är särskilt verksam med fint damm. Funktionen gör att planfiltret renas automatiskt (pulserande ljud) var 15:de sekund (TACT MAX) eller var 60:e sekunder (TACT MIN) med hjälp av en luftstöt.

➔ Ställ vridströmbrytaren på önskat program (TACT MIN-TACT MAX).

Bild L

➔ Powerrengöring (vid speciellt start nedsmutsning av planfiltret): Ställ vridströmbrytaren på program 2, förslut sugröret eller kröken med handen och vänta på den automatiska filterrengöringen (var 15:e sekunder).

## Koppla från aggregatet

➔ Stäng av maskinen med vridbrytaren.

➔ Drag ur nätkontakten.

## Efter varje användning

➔ Töm behållaren.

➔ Rengör apparaten invändigt och utvändigt genom uppsugning och torka med en fuktig trasa.

## In-/utfällning av skjutbygel

➔ Lossa skjutbygelns förregling och ställ in skjutbygeln.

## Förvara aggregatet

Bild M

➔ Förvara sugslang och nätsladd som visat på bilden.

➔ Förvara apparaten i ett torrt rum och säkra den mot obehörig användning.

# Transport

⚠ ***FÖRSIKTIGHET***

*Risk för person och egendomsskada! Observera vid transport maskinens vikt.*

➔ Ta loss sugröret med golvmunstycket ur fästet. Ta tag i maskinens bärhandtag och sugrör, inte i skjutbygeln, när maskinen ska bäras.

➔ Vid transport i fordon ska maskinen säkras enligt respektive gällande bestämmelser så den inte kan tippa eller glida.

# Förvaring

⚠ ***FÖRSIKTIGHET***

*Risk för person och egendomsskada! Observera maskinens vikt vid lagring.*

Denna maskin får endast lagras inomhus.

# Skötsel och underhåll

⚠ ***FARA***

*Stäng alltid av aggregatet och lossa nätkontakten innan arbeten på aggregatet utförs.*

Dammuppsugande maskiner är säkerhetsanordningar för skydd mot eller åtgärdande av faror enligt den tyska lagen BGV A1.

– Vid underhåll av användaren ska apparaten endast demonteras, rengöras och underhållas i den utsträckning det är möjligt utan att faror för underhållspersonalen eller andra personer uppstår. Lämpliga försiktighetsåtgärder inkluderar avgiftning före demonteringen. Vidta åtgärder för lokalt filtrerad tvångsventilation där apparaten demonteras, rengöring av underhållsutrymmet och lämpliga skyddsutrustningar för personalen.
– Apparatens yttre ska avgiftas genom dammsugning och torkas rent eller behandlas med tätningsmedel innan den flyttas från det farliga området. Alla apparatdelar ska behandlas som förorenade när de flyttas från det farliga området. Lämpliga åtgärder måste vidtas för att undvika att dammet fördelas.
– Vid underhålls- och reparationsarbete ska alla förorenade föremål som inte kan rengöras i tillräckligt hög grad kastas bort. Sådana föremål ska omhändertas i lufttäta påsar i enlighet med gällande bestämmelser för hantering av sådant avfall.

⚠ ***VARNING***

*Säkerhetsanordningar för förebyggande av faror måste underhållas regelbundet. Det innebär att den säkerhetstekniska funktionen hos dessa anordningar, t.ex. maskinens täthet eller skador på filtret, måste kontrolleras minst en gång om året av tillverkaren eller en instruerad person.*

***OBSERVERA***

*Risk för skada! Använd aldrig rengöringsmedel som innehåller silkon.*

– Enklare underhålls- och skötselarbeten kan genomföras av dig själv.
– Apparatens yta och behållarens insida ska rengöras regelbundet med en våt trasa.

⚠ ***FARA***

*Risker på grund av hälsovådligt damm. Bär ansiktsmask P2 eller mask med högre värde samt engångsklädsel vid underhållsarbeten (t.ex. filterbyte).*

## Byta plattveckat filter

Bild **N**

➔ Öppna filterlocket.
➔ Lyft ur filterramen.
➔ Byt plattveckat filter.
Se till att planfiltret ligger jämnt mot alla kanter när du sätter in det.
➔ Avfallshantera begagnade planfilter enligt de lagstadgade bestämmelserna.
➔ Sätt i filterramen.
➔ Tillslut filterskyddet, det hakas hörbart fast.

## Byt fliesfilterpåse

Bild **E**

➔ Lossa spärr på sughuvudet och ta av det.
➔ Dra ut fleecefilterpåsen på flänsen uppåt.
➔ Förslut fleecefilterpåsen tätt med blindlock.
➔ Avfallshantera den förbrukade fliesfilterpåsen enligt gällande föreskrifter.
➔ Trä på en ny fliesfilterpåse.
➔ Sätt på sughuvudet och lås fast.

## Byt avfallspåse

Bild **F**

➔ Lossa spärr på sughuvudet och ta av det.
➔ Dra upp avfallspåsen.
➔ Förslut avfallspåsen tätt med kabelbindare under öppningen.
➔ Ta ur avfallspåse.
➔ Avfallashantera avfallspåsen enligt föreskrifter.
➔ Sätt i ny uppsamlingspåse.
➔ Drag avfallspåsen över behållaren.
Se till att markeringslinjen är innanför behållaren och att båda avluftningslock är positionerade på behållarens bakre vägg.
➔ Sätt på sughuvudet och lås fast.

### Byta membranfilter

Bild G

➔ Lossa spärr på sughuvudet och ta av det.
➔ Ta bort membranfilter.
➔ Avfallshantera membranfilter enligt gällande föreskrifter.
➔ Dra det nya membranfiltret över behållarkanten.
➔ Sätt på sughuvudet och lås fast.

### Rengöra elektroder

➔ Lossa spärr på sughuvudet och ta av det.
➔ Rengör elektroder med en borste.
➔ Sätt på sughuvudet och lås fast.

## Åtgärder vid störningar

⚠ ***FARA***
*Stäng alltid av aggregatet och lossa nätkontakten innan arbeten på aggregatet utförs.*
**Observera:** Om ett fel uppträder (t.ex. om filtret går sönder), måste maskinen omgående stängas av. Felet måste åtgärdas före driften återupptas.

### Sugturbinen fungerar inte

➔ Kontrollera eluttaget och strömförsörjningens säkring.
➔ Kontrollera apparatens nätkabel, nätkontakt och elektroder och vid behov apparatens eluttag.
➔ Slå på apparaten.

### Sugturbinen stängs av

➔ Töm behållaren.

### Sugturbinen startar inte efter att behållaren har tömts

➔ Koppla från apparaten och vänta i 5 sekunder, koppla till igen efter 5 sekunder.
➔ Rengör både elektroder och mellanrummet mellan elektroderna med en borste.

### Sugkraften nedsatt

➔ Avlägsna stopp i sugmunstycke, sugrör, sugslang eller plattvecksfilter.
➔ Byt full fliesfilterpåse.
➔ Byt full avfallspåse.
➔ Haka fast filterskyddet ordentligt.
➔ Rengör membranfiltret (specialtillbehör) under rinnande vatten, eller byt ut det.
➔ Byt plattveckat filter.
➔ Endast NT 50/1:
Kontrollera att tömningsslang är tät.

### Damm tränger ut under sugning

Bild O

➔ Kontrollera/korrigera att plattveckfiltret sitter korrekt.
➔ Byt plattveckat filter.

### Frånkopplingsautomatiken (våtsugning) fungerar inte

➔ Rengör både elektroder och mellanrummet mellan elektroderna med en borste.
➔ Kontrollera fyllnadsnivån ofta när ej ledande vätska används.

### Automatiska filterrengöringen arbetar inte

➔ Sugslang ej ansluten.

### Det går inte att stänga av den automatiska fiterrengöringen

➔ Informera kundservice.

### Det går inte att starta den automatiska fiterrengöringen

➔ Informera kundservice.

### Kundservice

**Kan störningen inte åtgärdas måste aggregatet kontrolleras av auktoriserad serviceverkstad.**

## Garanti

I respektive land gäller de garantivillkor som publicerats av våra auktoriserade distributörer. Eventuella fel på aggregatet repareras utan kostnad under förutsättning att det orsakats av ett material- eller tillverkningsfel. I frågor som gäller garantin ska du vända dig med kvitto till inköpsstället eller närmaste auktoriserade serviceverkstad.

## Tillbehör och reservdelar

Använd endast originaltillbehör och originalreservdelar, så att en säker och störningsfri drift av maskinen är garanterad. Information om tillbehör och reservdelar finns på www.kaercher.com.

## EU-försäkran om överensstämmelse

Härmed försäkrar vi att nedanstående betecknade maskin i ändamål och konstruktion samt i den av oss levererade versionen motsvarar EU-direktivens tillämpliga grundläggande säkerhets- och hälsokrav. Vid ändringar på maskinen som inte har godkänts av oss blir denna överensstämmelseförklaring ogiltig.

**Produkt:** Våt- och torrdammsugare
**Typ:** 1.148-xxx
**Tillämpliga EU-direktiv**
2006/42/EG (+2009/127/EG)
2014/30/EU
2011/65/EU
**Tillämpade harmoniserade normer**
EN 55014–1: 2006+A1: 2009+A2: 2011
EN 55014–2: 2015
EN 60335–1
EN 60335–2–69
EN 61000–3–2: 2014
EN 61000–3–3: 2013
EN 62233: 2008
EN 50581
**Tillämpade nationella normer**
-

5.966-337

Undertecknade agerar på order av och med fullmakt från företagsledningen.

H. Jenner
CEO

i.V. Reiser
S. Reiser
Head of Approbation

Dokumentationsbefullmäktigad:
S. Reiser

Alfred Kärcher GmbH & Co. KG
Alfred-Kärcher-Str. 28 - 40
71364 Winnenden (Germany)
Tel.: +49 7195 14-0
Fax: +49 7195 14-2212

Winnenden, 2016/07/01

# Tekniska data

| | | NT 30/1 Tact L | NT 40/1 Tact L | NT 50/1 Tact L | NT 30/1 Tact Te L | NT 40/1 Tact Te L | NT 50/1 Tact Te L |
|---|---|---|---|---|---|---|---|
| Nätspänning | V | 220–240 | 220–240 | 220–240 | 220–240 | 220–240 | 220–240 |
| | V | AU: 240 | AU: 240 | AU: 240 | AU: 240 | AU: 240 | AU: 240 |
| Frekvens | Hz | 1~ 50–60 | 1~ 50–60 | 1~ 50–60 | 1~ 50–60 | 1~ 50–60 | 1~ 50–60 |
| Max. effekt | W | 1380 | 1380 | 1380 | 1380 | 1380 | 1380 |
| Normeffekt | W | 1200 | 1200 | 1200 | 1200 | 1200 | 1200 |
| Behållarvolym | l | 31 | 39 | 51 | 31 | 39 | 51 |
| Påfyllnadsmängd vätska | l | 17 | 24 | 35 | 17 | 24 | 35 |
| Luftmängd (max.) | $m^3/t$ | 150 | 150 | 150 | 140 | 140 | 140 |
| Undertryck (max.) | kPa (mbar) | 23,0 (230) | 23,0 (230) | 23,0 (230) | 23,0 (230) | 23,0 (230) | 23,0 (230) |
| Elverktygens effekt-anslutningsvärden | W | -- | -- | -- | EU: 100-2200 | EU: 100-2200 | EU: 100-2200 |
| | W | -- | -- | -- | GB: 100-1800 | GB: 100-1800 | GB: 100-1800 |
| | W | -- | -- | -- | CH: 100-1100 | CH: 100-1100 | CH: 100-1100 |
| | W | -- | -- | -- | AU: 100-1200 | AU: 100-1200 | AU: 100-1200 |
| Plattvecksfiltrets yta | $m^2$ | 0,6 | 0,6 | 0,6 | 0,6 | 0,6 | 0,6 |
| Skydd | -- | IPX4 | IPX4 | IPX4 | IPX4 | IPX4 | IPX4 |
| Skyddsklass | -- | I | I | I | I | I | I |
| Sugslangens diameter | mm | 35 | 35 | 35 | 35 | 35 | 35 |
| Sugslangens längd | m | 2,5 | 2,5 | 2,5 | 4,0 | 4,0 | 4,0 |
| Längd x Bredd x Höjd | mm | 560 x 370 x 580 | 560 x 370 x 655 | 640 x 370 x 1045 | 560 x 370 x 580 | 560 x 370 x 655 | 640 x 370 x 1045 |
| Typisk driftvikt | kg | 13,5 | 14,4 | 18,3 | 13,5 | 14,4 | 18,3 |
| **Beräknade värden enligt EN 60335-2-69** | | | | | | | |
| Ljudtrycksnivå $L_{pA}$ | dB(A) | 69 | 68 | 68 | 69 | 68 | 68 |
| Osäkerhet $K_{pA}$ | dB(A) | 1 | 1 | 1 | 1 | 1 | 1 |
| Hand-Arm Vibrationsvärde | $m/s^2$ | <2,5 | <2,5 | <2,5 | <2,5 | <2,5 | <2,5 |
| Osäkerhet K | $m/s^2$ | 0,2 | 0,2 | 0,2 | 0,2 | 0,2 | 0,2 |

| **Nätkabel** | H07RN-F 3x1,0 $mm^2$ | |
|---|---|---|
| **Tact L** | Artikelnr. | Kabellängd |
| EU | 6.650-591.0 | 7,5 m |
| GB | 6.650-724.0 | 7,5 m |
| CH | 6.650-722.0 | 7,5 m |
| AU | 6.650-723.0 | 7,5 m |

| **Nätkabel** | H07RN-F 3x1,5 $mm^2$ | |
|---|---|---|
| **Tact Te L** | Artikelnr. | Kabellängd |
| EU | 6.650-665.0 | 7,5 m |
| GB | 6.650-728.0 | 7,5 m |
| CH | 6.650-726.0 | 7,5 m |
| AU | 6.650-727.0 | 7,5 m |

Lue tämä alkuperäisiä ohjeita ennen laitteesi käyttämistä, säilytä käyttöohje myöhempää käyttöä tai mahdollista myöhempää omistajaa varten.

– Turvaohje nro 5.956-249.0 on ehdottomasti luettava ennen laitteen ensimmäistä käyttökertaa!
– Käyttöohjeen ja turvaohjeiden huomiotta jättäminen voi aiheuttaa vaurioita laitteeseen ja vaaroja käyttäjälle ja muille henkilöille.
– Jos havaitset kuljetusvaurioita, ota välittömästi yhteys jälleenmyyjään.

## Sisällysluettelo


| | | |
|---|---|---|
| Ympäristönsuojelu | FI | 1 |
| Vaarallisuusasteet | FI | 1 |
| Käyttötarkoitus | FI | 1 |
| Laitteen osat | FI | 2 |
| Laitteessa olevat symbolit | FI | 2 |
| Turvaohjeet | FI | 2 |
| Käyttöönotto | FI | 3 |
| Käyttö | FI | 4 |
| Kuljetus | FI | 5 |
| Säilytys | FI | 5 |
| Hoito ja huolto | FI | 6 |
| Häiriöapu | FI | 7 |
| Takuu | FI | 8 |
| Varusteet ja varaosat | FI | 8 |
| EY-vaatimusten-mukaisuusvakuutus | FI | 8 |
| Tekniset tiedot | FI | 9 |


## Ympäristönsuojelu

| | |
|---|---|
| | Pakkausmateriaalit ovat kierrätettäviä. Älä käsittelee pakkauksia kotitalousjätteenä, vaan toimita ne jätteiden kierrätykseen. |
| | Käytetyt laitteet sisältävät arvokkaita kierrätettäviä materiaaleja, jotka tulisi toimittaa kierrätykseen. Paristoja, öljyjä ja samankaltaisia aineita ei saa päästää ympäristöön. Tästä syystä toimita kuluneet laitteet asianmukaisiin keräyspisteisiin. |

**Huomautuksia materiaaleista (REACH)**
Ajantasaisia tietoja ainesosista löytyy osoitteesta:
***www.kaercher.com/REACH***

## Vaarallisuusasteet

⚠ ***VAARA***
*Huomautus välittömästi uhkaavasta vaarasta, joka voi aiheuttaa vakavan ruumiinvamman tai johtaa kuolemaan.*

⚠ ***VAROITUS***
*Huomautus mahdollisesta vaarallisesta tilanteesta, joka voi aiheuttaa vakavan ruumiinvamman tai voi johtaa kuolemaan.*

⚠ ***VARO***
*Huomautus mahdollisesta vaarallisesta tilanteesta, joka voi aiheuttaa vähäisiä vammoja.*

***HUOMIO***
*Huomautus mahdollisesta vaarallisesta tilanteesta, joka voi aiheuttaa aineellisia vahinkoja.*

## Käyttötarkoitus

– Tämä imuri on suunniteltu lattioiden ja seinäpintojen märkä- ja kuivapuhdistukseen.
– Laite soveltuu kuivien, palamattomien, terveydelle haitallisten pölyjen imemiseen koneista ja laitteista; standardin EN 60 335–2–69 pölyluokan L mukaisesti. Rajoitus: Syöpää aiheuttavia aineita ei saa imuroida.
– Tämä laite soveltuu ammattimaiseen käyttöön, esim. hotelleissa, kouluissa, sairaaloissa, tehtaissa, kaupoissa, toimistoissa ja välittäjäliikkeissä.

## Laitteen osat

1 Elektrodit
2 Imukaulus
3 Imuletku
4 Letkukoukku
5 Työntöaisan lukitus (vain NT 50/1)
6 Rakosuulake
7 Ilman ulostulo, työilma
8 Imupää
9 Imupään lukitus
10 Kahva
11 Pölysäiliö
12 Ohjausrulla
13 Käsikahva
14 Ilman sisääntulo, moottorin jäähdytysilma
15 Lattiasuutin
16 Imuputki
17 Työkalulaukun vaste
18 Kumimuhvi, ruuvattava
19 Kiinnityssilmukka
20 Suodattimen kansi
21 Kantokahva
22 Imuvoimasäädin (portaaton)
23 Työkaluadapteri
24 Työntöaisa (vain NT 50/1)
25 Imutehon kiertosäädin (min-maks) (vain Tact Te L)
26 Kiertokytkin
27 Pistorasia (vain Tact Te L)
28 Lattiasuuttimen pidike
29 Tyhjennysletku (vain NT 50/1)
30 Pidike imuputkelle
31 Kaapelikoukku (vain NT 50/1)
32 Kahva
33 Verkkokaapeli
34 Putkikäyrän pidike (vain NT 30/1, NT 40/1)
35 Suodatinkehys
36 Poimusuodatin (PES)
37 Suodattimen puhdistus
38 Tyyppikilpi

## Laitteessa olevat symbolit

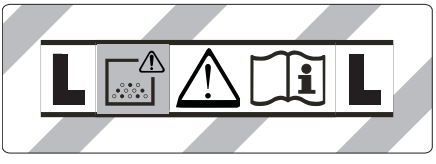

*VAROITUS: Tämä laite sisältää terveydelle vaarallista pölyä. Tyhjennyksen ja huollon, pölypussin poistaminen mukaan luettuna, saavat suorittaa vain asiantuntevat henkilöt, jotka kantavat soveltuvaa henkilökohtaista suojavarustusta. Älä kytke päälle, ennen kuin koko suodatinjärjestelmä on asennettu.*

| | |
|---|---|
| Poimusuodatin (selluloosa) | |
| Tilausnro | 6.904-367.0 |
| Poimusuodatin (PES) | |
| Tilausnro | 6.904-360.0 |
| Poimusuodatin (PTFE) | |
| Tilausnro | 6.907-455.0 |

## Turvaohjeet

⚠ ***VAARA***

– *Jos poistoilma palautetaan huoneeseen, huoneessa on oltava riittävä ilmanvaihtomäärä L. Vaadittujen raja-arvojen noudattamiseksi palautettu tilavuusvirta saa olla enintään 50% raikasilman tilavuusvirrasta (huonetilavuus $V_R$ x ilmanvaihtomäärä $L_W$). Ilman erityistä tuuletustoimenpidettä pätee: $L_W$=1h$^{-1}$.*
– *Vain koulutettu henkilöstö saa käyttää laitetta, käsitellä aineita, joita sillä imuroidaan ja suorittaa keräytyneen aineen hävittämisen turvallisella menetelmällä.*
– *Tämä laite sisältää terveydelle haitallista pölyä. Vain asiantuntijat, jotka käyttävät vastaavia suojavarusteita, saavat suorittaa tyhjennys- ja huoltotoimenpiteitä, mukaan lukien pölynkeruusäiliöiden tyhjennyksen.*
– *Älä käytä laitetta ilman täydellistä suodatusjärjestelmää.*
– *Kaikkia käsiteltäviä aineita koskevia turvamääräyksiä on noudatettava.*

– *Jotta laite pysyy varmasti paikallaan, paina ohjausrullan seisontajarrua. Jos seisontajarru on avattu, laite voi lähteä liikkeelle hallitsemattomasti.*

## Käyttöönotto

⚠ ***VAROITUS***

*Imuroinnin aikana ei saa koskaan poistaa poimusuodatinta.*

⚠ ***VAROITUS***

*Imurointi ilman suodatinelementtiä on kielletty, koska muuten imumoottoria vaurioitetaan ja lisääntynyt hienopölyn ulospääsy aiheuttaa vaaraa terveydelle.*

### Antistaattinen järjestelmä

Maadoitetut liittimet johtavat staattiset latkaukset pois. Täten estetään kipinät ja virtasysäykset sähköisesti johtavia lisävarusteita (optio) käytettäessä.

### Kuivaimu

– NT 30/1: Laite on varustettu sulkukannella varustetulla kuitusuodatinpussilla, tilausnro 2.889-154.0 (5 kpl).
– NT 40/1, NT 50/1: Laite on varustettu sulkukannella varustetulla kuitusuodatinpussilla, tilausnro 2.889-155.0 (5 kpl).
– Imuri on varustettu yhdellä, nippusiteellä varustetulla hävityspussilla, tilausnro 2.889-158.0 (10 kpl).

**Ohje:** Tällä laitteella voi imuroida kaikkia pölyjä pölyluokkaan L saakka.

**Huomautus:** Laite soveltuu teollisuuspölynimurina käytettäväksi kuivien, ei palavien pölyjen, joiden AGW-arvo on suurempi tai yhtä suuri kuin 1 mg/m³ imuroimiseen.

– Hienojakoista pölyä imuroitaessa voi lisäksi käyttää kuitusuodatinpussia, hävityspussia tai kalvosuodatinta (erikoisvaruste).

#### Kuitusuodatinpussin asettaminen paikalleen

Kuva **A**

➔ Vapauta imupää lukituksesta, poista imupää.
➔ Aseta kuitusuodatinpussi paikalleen.
➔ Aseta imupää paikalleen ja lukitse se.

#### Hävityspussin laitto paikalleen

Kuva **B**

➔ Vapauta imupää lukituksesta, poista imupää.
➔ Aseta pölynhävityspussi paikalleen.
➔ Käännä hävityspussin reunat säiliön reunojen ylitse.
Varmista, että merkintäviiva on säiliön sisällä ja että molemmat ilmanpoistoaukot ovat säiliön takaseinällä.
➔ Aseta imupää paikalleen ja lukitse se.

#### Kalvosuodattimen laitto paikalleen

⚠ ***VAARA***

*Kalvosuodatinta ei saa käyttää terveydelle vaarallisia pölyjä imuroituessa.*

**Huomautus:** Kun käyttö suoritetaan ilman kuitusuodatinpussia/hävityspussia, voidaan käyttää kalvosuodatinta.

Kuva **C**

➔ Vapauta imupää lukituksesta, poista imupää.
➔ Vedä kalvosuodatin (erikoisvaruste) säiliön reunojen ylitse.
➔ Aseta imupää paikalleen ja lukitse se.

#### Märkäimuroinnista kuivaimurointiin vaihtaminen

Koskee vain poimusuodatinta (selluloosa):

***HUOMIO***

***Huomioi märkäimuroinnista kuivaimurointiin vaihdettaessa:***

*Kuivan pölyn imurointi märkää suodatinelementtiä käyttäen tukkii suodattimen ja voi tehdä suodattimen käyttökelvottomaksi.*

➔ Vaihda kostea suodatin ennen käyttämistä kuivaan.
➔ Vaihda suodatin, toimenpide kuvataan kohdassa "Hoito ja huolto".

**Huomautus:** Kun suoritetaan jatkuvasti märkäimurointia, on suositeltavaa käyttää PES-poimusuodatinta (katso Suodatinjärjestelmät).

### Märkäimu

⚠ ***VAARA***

*Märkäimuroinnissa ei saa imuroida terveydelle vaarallisia pölyjä.*

### Kumihuulten asennus

Kuva D
➔ Irrota harjakaistaleet.
➔ Aseta kumihuulet paikalleen.

### Kuitusuodatinpussin poistaminen

Kuva E
➔ Vapauta imupää lukituksesta, poista imupää.
➔ Vedä kuitusuodatinpussi laipasta ulos ylöspäin.
➔ Sulje kuitusuodatinpussi tiiviisti sulkukannella.
➔ Hävitä kuitusuodatinpussi lakisääteisten määräysten mukaisesti.
➔ Aseta imupää paikalleen ja lukitse se.
– Imuroitaessa märkää likaa kuitusuodatinpussi on aina ensin poistettava.

### Hävityspussin poistaminen

Kuva F
➔ Vapauta imupää lukituksesta, poista imupää.
➔ Käännä hävityspussin reunat ylös.
➔ Sulje hävityspussi tiiviisti nippusiteellä aukon alapuolelta.
➔ Poista hävityspussi.
➔ Hävitä hävityspussi lain määräysten mukaisesti.
➔ Aseta imupää paikalleen ja lukitse se.
– Hävityspussi on aina poistettava märkää likaa imuroitaessa.

### Kalvosuodattimen poisto

Kuva G
➔ Vapauta imupää lukituksesta, poista imupää.
➔ Poista kalvosuodatin.
➔ Hävitä kalvosuodatin lain määräysten mukaisesti.
➔ Aseta imupää paikalleen ja lukitse se.
– Märkää likaa imuroitaessa kalvosuodatin (erikoisvaruste) on aina poistettava.

### Likaveden laskeminen pois

Vain NT 50/1:
Kuva H
➔ Poista likavesi poistoletkun avulla.

### Yleistä

– Imuroitaessa märkää likaa tyyny- tai rakosuuttimella tai jos imetään pääasiassa vettä astiasta, on suositeltavaa kytkeä toiminto "Automaattinen suodattimenpuhdistus" pois päältä.
– Kun maksimi nestetäyttötaso on saavutettu, laite kytkeytyy automaattisesti pois päältä.
– **Ei-johtavien nesteiden ollessa kyseessä (esimerkiksi porausnesteet, öljyt ja rasvat) laitetta ei kytketä pois päältä astian ollessa täynnä. Täyttötasoa on tarkastettava jatkuvasti ja astia on tyhjennettävä ajoissa.**
– Märkäimuroinnin päätyttyä: Puhdista poimusuodatin suodatinpuhdistuksella. Puhdista elektrodit harjalla. Puhdista säiliö kostealla liinalla ja anna kuivua.

## Puristinliitos

Kuva I
Imuletku on varustettu Clip-system -lukituksella. Siihen voidaan liittää kaikki lisävarusteosat, joiden nimellisläpimitta on 35 mm.

# Käyttö

## Kiertokytkin

| | |
|---|---|
| 0 OFF | Laite OFF |
| 1 ON | Laite ON<br>Automaattinen suodattimen puhdistus: POIS |
| 2 TACT MAX | Laite ON<br>Automaattinen suodattimen puhdistus: maksimiväli |
| 3 TACT MIN | Laite ON<br>Automaattinen suodattimen puhdistus: minimiväli |

## Laitteen käynnistys

➔ Työnnä virtapistoke pistorasiaan.
➔ Säädä kiertokytkin haluamallesi ohjelmalle.

## Imutehon säätö

**Vain laitteissa, joissa on sisäänrakennettu pistorasia:**

➔ Säädä imuteho kiertosäätimellä (min.-maks).

## Työskentely sähkötyökaluilla

**Vain laitteissa, joissa on sisäänrakennettu pistorasia:**

⚠ ***VAARA***

*Loukkaantumis- ja vahingoittumisvaaravaara! Pistorasia on tarkoitettu vain sähkötyökalujen liittämiseen suoraan imuriin. Pistorasian käyttö muuhun tarkoitukseen on kiellettyä.*

➔ Liitä sähkötyökalun virtapistoke imuri pistokkeeseen.
Imuri on standby-tilassa.

➔ Kytke laite päälle kiertokytkimellä.

**Huomautus:** Imuri kytketään automaattisesti yhdessä sähkötyökalun kanssa päälle ja pois päältä.

**Huomautus:** Imurin käynnistysviive on enintään 0,5 sekuntia ja jälkikäyntiaika enintään 15 sekuntia.

**Huomautus:** Sähkötyökalujen liitäntätehotiedot, katso Tekniset tiedot.

Kuva J

➔ Poista polvi imuletkusta.

➔ Kiinnitä työkaluadapteri imuletkuun.

Kuva K

➔ Liitä työkaluadapteri sähkötyökaluun.

## Automaattinen suodattimen puhdistus

Imuri on varustettu erityisellä suodattimen puhdistuksella, joka on erityisen tehokas hienolla pölyllä. Poimusuodatin puhdistetaan tällöin joka 15 sekunti (TACT MAX) tai 60 sekunti (TACT MIN) automaattisesti ilmansysäyksellä (kuuluu sykkivä ääni).

➔ Säädä kiertokytkin haluamallesi ohjelmalle (TACT MIN-TACT MAX).

Kuva L

➔ Power-puhdistus (poimusuodattimen ollessa erittäin pahasti likaantunut): Käännä kiertokytkin ohjelmalle 2, sulje imuputki tai putkikäyrä kädellä ja odota automaattista suodatinpuhdistusta (15 sekunnin välein).

## Laitteen kytkeminen pois päältä

➔ Kytke laite kiertokytkimellä pois päältä.

➔ Vedä verkkopistoke irti.

## Jokaisen käyttökerran jälkeen

➔ Tyhjennä säiliö.

➔ Puhdista laite sisältä ja ulkoa imuroimalla ja kostealla liinalla pyyhkimällä.

## Työntöaisan sisään-/uloskääntäminen

➔ Löysää työntöaisan lukitusta ja säädä työntöaisan asentoa.

## Laitteen säilytys

Kuva M

➔ Säilytä imuletkua ja verkkokaapelia kuvan mukaisella tavalla.

➔ Säilytä laite kuivassa tilassa ja suojaa se asiattomalta käytöltä.

# Kuljetus

⚠ ***VARO***

*Loukkaantumis- ja vahingoittumisvaaravaara! Huomioi kuljetettaessa laitteen paino.*

➔ Ota imuputki lattiasuulakkeineen pidikkeestä. Kun kannat laitetta, pidä kiinni kantokahvasta ja imuputkesta, älä työntöaisasta.

➔ Kun kuljetat laitetta ajoneuvoissa, varmista laite liukumisen ja kaatumisen varalta kulloinkin voimassa olevien ohjesääntöjen mukaisesti.

# Säilytys

⚠ ***VARO***

*Loukkaantumis- ja vahingoittumisvaaravaara! Huomioi säilytettäessä laitteen paino.*

Tätä laitetta saa säilyttää vain sisätiloissa.

## Hoito ja huolto

⚠ ***VAARA***

*Virtapistoke on vedettävä irti pistorasiasta ennen kaikkia laitteeseen kohdistuvia töitä.*

Pölyä poistavat koneet ovat (Saksan) BGV A1:n mukaan vaarojen estämiseen tai poistamiseen tarkoitettuja turvalaitteita.

– Kun käyttäjän on laitteen huoltamista varten, purettava, puhdistettava ja huollettava se, on työ suoritettava mikäli mahdollista siten, että siitä ei aiheudu vaaraa huoltohenkilöstölle eikä sivullisille. Sopivat varotoimenpiteet sisältävät myrkkyjen poiston ennen laitteen purkamista osiin. Ryhdy toimenpiteisiin paikalla suodatettua pakkoilmanpoistoa varten siellä, missä laite puretaan osiin, huoltopaikan puhdistusta ja henkilökunnan sopivaa suojaa varten.
– Laitteen ulkopinnalta on poistettava myrkyt imurointimenetelmällä ja pyyhittävä puhtaaksi tai käsiteltävä tiivistysaineella, ennen kuin laite tuodaan pois vaaralliselta alueelta. Laitteen kaikki osat on katsottava likaantuneiksi, kun ne tuodaan pois vaaralliselta alueelta. On ryhdyttävä soveltuviin toimenpiteisiin, jotta vältytään pölyn leviämiseltä.
– Huolto- ja korjaustöiden suorittamisen yhteydessä on hävitettävä kaikki likaantuneet esineet, joita ei voida tyydyttävästi puhdistaa. Tällaiset esineet on hävitettävä tiiviissä pussissa yhtäpitävästi voimassa olevien määräysten kanssa, jotka koskevat tällaisten jätteiden hävittämistä.

⚠ ***VAROITUS***

*Vaarojen välttämiseen tarkoitetut turvalaitteet on huollettava säännöllisesti. Tämä tarkoittaa, valmistajan tai asiaan perehdytetyn henkilön on tarkastettava vähintään kerran vuodessa turvalaitteiden turvallisuustekninen moitteeton toimivuus, esim. laitteen tiiviys, suodattimen vaurioituminen.*

***HUOMIO***

*Vaurioitumisvaara! Älä käytä puhdistamiseen silikonipitoisia hoitoaineita.*

– Yksinkertaiset huolto- ja hoitotyöt voi tehdä itse.
– Laitteen pinta ja säiliön sisäpuoli on puhdistettava säännöllisesti kostealla liinalla.

⚠ ***VAARA***

*Terveydelle haitallisen pölyn aiheuttama vaara terveydelle. Huoltotöissä (esim. suodattimen vaihto) on käytettävä hengityssuojamaskia P2 tai parempaa ja kertakäyttövaatetusta.*

### Poimusuodattimen vaihto

Kuva **N**

➔ Avaa suodattimen kansi.
➔ Ota suodatinkehykset ulos.
➔ Vaihda poimusuodatin.
Varmista asettamisen yhteydessä, että poimusuodatin on joka puolelta tiiviisti paikallaan.
➔ Hävitä käytetty poimusuodatin lakisääteisten määräysten mukaisesti.
➔ Asenna suodatinkehykset.
➔ Sulje suodattimen kansi, sen on lukituttuva kuuluvasti.

### Kuitusuodatinpussin vaihtaminen

Kuva **E**

➔ Vapauta imupää lukituksesta, poista imupää.
➔ Vedä kuitusuodatinpussi laipasta ulos ylöspäin.
➔ Sulje kuitusuodatinpussi tiiviisti sulkukannella.
➔ Hävitä kuitusuodatinpussi lakisääteisten määräysten mukaisesti.
➔ Aseta uusi kuitusuodatinpussi paikalleen.
➔ Aseta imupää paikalleen ja lukitse se.

### Hävityspussin vaihtaminen

Kuva **F**

➔ Vapauta imupää lukituksesta, poista imupää.
➔ Käännä hävityspussin reunat ylös.
➔ Sulje hävityspussi tiiviisti nippusiteellä aukon alapuolelta.
➔ Poista hävityspussi.

➔ Hävitä hävityspussi lain määräysten mukaisesti.
➔ Aseta uusi pölynhävityspussi paikalleen.
➔ Käännä hävityspussin reunat säiliön reunojen ylitse.
Varmista, että merkintäviiva on säiliön sisällä ja että molemmat ilmanpoistoaukot ovat säiliön takaseinällä.
➔ Aseta imupää paikalleen ja lukitse se.

### Kalvosuodattimen vaihtaminen

Kuva G
➔ Vapauta imupää lukituksesta, poista imupää.
➔ Poista kalvosuodatin.
➔ Hävitä kalvosuodatin lain määräysten mukaisesti.
➔ Vedä uusi kalvosuodatin säiliön reunojen ylitse.
➔ Aseta imupää paikalleen ja lukitse se.

### Elektrodien puhdistus

➔ Vapauta imupää lukituksesta, poista imupää.
➔ Puhdista elektrodit harjalla.
➔ Aseta imupää paikalleen ja lukitse se.

## Häiriöapu

⚠ ***VAARA***
*Virtapistoke on vedettävä irti pistorasiasta ennen kaikkia laitteeseen kohdistuvia töitä.*
**Huomautus:** Häiriön esiintyessä (esim. suodattimen repeytyminen) laite on heti kytkettävä pois päältä. Ennen uutta käyttämistä häiriön aiheuttaja on poistettava.

### Imuturbiini ei pyöri

➔ Tarkasta virransyötön pistorasia ja sulake.
➔ Tarkasta laitteen verkkokaapeli, verkkopistoke ja elektrodit ja tarvittaessa pistorasia.
➔ Kytke laite päälle.

### Imuturbiini kytkeytyy pois päältä

➔ Tyhjennä säiliö.

### Imuturbiini ei käynnisty astian tyhjentämisen jälkeen

➔ Kytke laite pois päältä ja odota 5 sekuntia, kytke laite uudelleen päälle 5 sekunnin kuluttua.
➔ Puhdista elektrodit sekä elektrodien välinen tila harjalla.

### Imuvoima vähenee

➔ Poista tukokset imusuuttimesta, imuputkesta, imuletkusta tai poimusuodattimesta.
➔ Vaihda täyttynyt kuitusuodatinpussi.
➔ Vaihda täyttynyt hävityspussi.
➔ Lukitse suodattimen kansi oikein.
➔ Puhdista kalvosuodatin (erikoisvaruste) juoksevassa vedessä tai vaihda tarvittaessa.
➔ Vaihda poimusuodatin.
➔ Vain NT 50/1:
Tarkasta poistoletkun tiiviys.

### Pöly pääsee ulos imuvaiheessa

Kuva O
➔ Tarkasta, että poimusuodatin on kunnollisesti paikallaan, korjaa tarvittaessa.
➔ Vaihda poimusuodatin.

### Katkaisuautomatiikka (märkäimu) ei reagoi

➔ Puhdista elektrodit sekä elektrodien välinen tila harjalla.
➔ Tarkasta jatkuvasti täyttötaso sähköisesti ei johtavissa nesteissä.

### Automaattinen suodattimen puhdistus ei toimi

➔ Imuletku ei ole liitettynä.

### Automaattista suodatinpuhdistusta ei voi kytkeä pois päältä

➔ Ota yhteyttä asiakaspalveluun.

### Automaattista suodatinpuhdistusta ei voi kytkeä päälle

➔ Ota yhteyttä asiakaspalveluun.

## Asiakaspalvelu

**Jos häiriötä ei voida poistaa, laite täytyy tarkastuttaa asiakaspalvelussa.**

## Takuu

Kussakin maassa ovat voimassa valtuuttamamme myyntiorganisaation julkaisemat takuuehdot. Materiaali- ja valmistusvirheistä aiheutuvat virheet laitteessa korjaamme takuuaikana maksutta. Takuutapauksessa ota yhteys ostotositteen kanssa jälleenmyyjään tai lähimpään valtuutettuun huoltoon.

## Varusteet ja varaosat

Käytä vain alkuperäisiä tarvikkeita ja varaosia. Ne takaavat laitteen turvallisen ja häiriöttömän toiminnan.
Tietoja tarvikkeista ja varaosista on sivustolla www.kaercher.com.

## EY-vaatimusten-mukaisuusvakuutus

Vakuutamme, että alla mainitut tuotteet vastaavat suunnittelultaan ja rakenteeltaan sekä valmistustavaltaan EU-direktiivien asianomaisia turvallisuus- ja terveysvaatimuksia. Jos tuotteeseen/tuotteisiin tehdään muutoksia, joista ei ole sovittu kanssamme, tämä vakuutus ei ole enää voimassa.

**Tuote:** Märkä- ja kuivaimuri
**Tyyppi:** 1.148-xxx
**Yksiselitteiset EU-direktiivit**
2006/42/EY (+2009/127/EY)
2014/30/EU
2011/65/EU
**Sovelletut harmonisoidut standardit**
EN 55014–1: 2006+A1: 2009+A2: 2011
EN 55014–2: 2015
EN 60335–1
EN 60335–2–69
EN 61000–3–2: 2014
EN 61000–3–3: 2013
EN 62233: 2008
EN 50581
**Sovelletut kansalliset standardit**
-

5.966-337

Allekirjoittaneet toimivat yrityksen johton puolesta ja sen valtuuttamina.

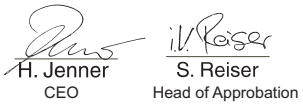

H. Jenner
CEO

S. Reiser
Head of Approbation

Dokumentointivaltuutettu:
S. Reiser

Alfred Kärcher GmbH & Co. KG
Alfred-Kärcher-Str. 28 - 40
71364 Winnenden (Germany)
Puh.: +49 7195 14-0
Faksi: +49 7195 14-2212

Winnenden, 2016/07/01

# Tekniset tiedot

| | | NT 30/1 Tact L | NT 40/1 Tact L | NT 50/1 Tact L | NT 30/1 Tact Te L | NT 40/1 Tact Te L | NT 50/1 Tact Te L |
|---|---|---|---|---|---|---|---|
| Verkkojännite | V | 220-240 | 220-240 | 220-240 | 220-240 | 220-240 | 220-240 |
| | V | AU: 240 | AU: 240 | AU: 240 | AU: 240 | AU: 240 | AU: 240 |
| Taajuus | Hz | 1~ 50-60 | 1~ 50-60 | 1~ 50-60 | 1~ 50-60 | 1~ 50-60 | 1~ 50-60 |
| Maks. teho | W | 1380 | 1380 | 1380 | 1380 | 1380 | 1380 |
| Nimellisteho | W | 1200 | 1200 | 1200 | 1200 | 1200 | 1200 |
| Säiliön tilavuus | l | 31 | 39 | 51 | 31 | 39 | 51 |
| Täyttömäärä neste | l | 17 | 24 | 35 | 17 | 24 | 35 |
| Ilmamäärä (maks.) | $m^3/h$ | 150 | 150 | 150 | 140 | 140 | 140 |
| Alipaine (maks.) | kPa (mbar) | 23,0 (230) | 23,0 (230) | 23,0 (230) | 23,0 (230) | 23,0 (230) | 23,0 (230) |
| Sähkötyökalujen liitäntäteho | W | -- | -- | -- | EU: 100-2200 | EU: 100-2200 | EU: 100-2200 |
| | W | -- | -- | -- | GB: 100-1800 | GB: 100-1800 | GB: 100-1800 |
| | W | -- | -- | -- | CH: 100-1100 | CH: 100-1100 | CH: 100-1100 |
| | W | -- | -- | -- | AU: 100-1200 | AU: 100-1200 | AU: 100-1200 |
| Poimusuodattimen pinta-ala | 1,5 $mm^2$ | 0,6 | 0,6 | 0,6 | 0,6 | 0,6 | 0,6 |
| Suojatyyppi | -- | IPX4 | IPX4 | IPX4 | IPX4 | IPX4 | IPX4 |
| Kotelointiluokka | -- | I | I | I | I | I | I |
| Imuletkun halkaisija | mm | 35 | 35 | 35 | 35 | 35 | 35 |
| Imuletkun pituus | m | 2,5 | 2,5 | 2,5 | 4,0 | 4,0 | 4,0 |
| Pituus x leveys x korkeus | mm | 560 x 370 x 580 | 560 x 370 x 655 | 640 x 370 x 1045 | 560 x 370 x 580 | 560 x 370 x 655 | 640 x 370 x 1045 |
| Tyypillinen käyttöpaino | kg | 13,5 | 14,4 | 18,3 | 13,5 | 14,4 | 18,3 |
| **Mitatut arvot EN 60335-2-69 mukaisesti** | | | | | | | |
| Äänenpainetaso $L_{pA}$ | dB(A) | 69 | 68 | 68 | 69 | 68 | 68 |
| Epävarmuus $K_{pA}$ | dB(A) | 1 | 1 | 1 | 1 | 1 | 1 |
| Käsi-käsivarsi tärinäarvo | $m/s^2$ | < 2,5 | < 2,5 | < 2,5 | < 2,5 | < 2,5 | < 2,5 |
| Epävarmuus K | $m/s^2$ | 0,2 | 0,2 | 0,2 | 0,2 | 0,2 | 0,2 |

| **Verkkokaapeli** | H07RN-F 3x1,0 $mm^2$ | |
|---|---|---|
| **Tact L** | Osa-nro | Johdon pituus |
| EU | 6.650-591.0 | 7,5 m |
| GB | 6.650-724.0 | 7,5 m |
| CH | 6.650-722.0 | 7,5 m |
| AU | 6.650-723.0 | 7,5 m |

| **Verkkokaapeli** | H07RN-F 3x1,5 $mm^2$ | |
|---|---|---|
| **Tact Te L** | Osa-nro | Johdon pituus |
| EU | 6.650-665.0 | 7,5 m |
| GB | 6.650-728.0 | 7,5 m |
| CH | 6.650-726.0 | 7,5 m |
| AU | 6.650-727.0 | 7,5 m |

Πριν χρησιμοποιήσετε τη συσκευή σας για πρώτη φορά, διαβάστε αυτές τις πρωτότυπες οδηγίες χρήσης, ενεργήστε σύμφωνα με αυτές και κρατήστε τις για μελλοντική χρήση ή για τον επόμενο ιδιοκτήτη.

– Πριν από την πρώτη χρήση διαβάστε οπωσδήποτε τις υποδείξεις ασφαλείας αρ. 5.956-249.0!
– Η μη τήρηση των οδηγιών χρήσης, καθώς και των υποδείξεων ασφαλείας, μπορεί να προκαλέσει βλάβες στη συσκευή ή κινδύνους για τον χρήστη ή άλλα άτομα.
– Σε περίπτωση βλαβών κατά τη μεταφορά ειδοποιήστε αμέσως τον αντιπρόσωπό σας.

## Πίνακας περιεχομένων


| | | |
|---|---|---|
| Προστασία περιβάλλοντος | EL | 1 |
| Διαβάθμιση κινδύνων | EL | 1 |
| Χρήση σύμφωνα με τους κανονισμούς | EL | 1 |
| Στοιχεία συσκευής | EL | 2 |
| Σύμβολα στη συσκευή | EL | 2 |
| Υποδείξεις ασφαλείας | EL | 2 |
| Έναρξη λειτουργίας | EL | 3 |
| Χειρισμός | EL | 5 |
| Μεταφορά | EL | 6 |
| Αποθήκευση | EL | 6 |
| Φροντίδα και συντήρηση | EL | 6 |
| Αντιμετώπιση βλαβών | EL | 8 |
| Εγγύηση | EL | 9 |
| Εξαρτήματα και ανταλλακτικά | EL | 9 |
| Δήλωση Συμμόρφωσης των ΕΕ | EL | 10 |
| Τεχνικά χαρακτηριστικά | EL | 11 |


## Προστασία περιβάλλοντος

Τα υλικά συσκευασίας είναι ανακυκλώσιμα. Μην πετάτε τις συσκευασίες στα οικιακά απορρίμματα, αλλά σε ειδικό σύστημα επαναχρησιμοποίησης.

Οι παλιές συσκευές περιέχουν ανακυκλώσιμα υλικά, τα οποία θα πρέπει να μεταφέρονται σε σύστημα επαναχρησιμοποίησης. Οι μπαταρίες, τα λάδια και παρόμοια υλικά δεν επιτρέπεται να καταλήγουν στο περιβάλλον. Για το λόγο αυτόν η διάθεση παλιών συσκευών πρέπει να γίνεται σε κατάλληλα συστήματα συλλογής.

**Υποδείξεις για τα συστατικά (REACH)**
Ενημερωμένες πληροφορίες για τα συστατικά μπορείτε να βρείτε στη διεύθυνση: ***www.kaercher.com/REACH***

## Διαβάθμιση κινδύνων

⚠ ***ΚΙΝΔΥΝΟΣ***
*Υποδείξεις για άμεσα επαπειλούμενο κίνδυνο, ο οποίος μπορεί να έχει ως συνέπεια σοβαρό ή θανάσιμο τραυματισμό.*

⚠ ***ΠΡΟΕΙΔΟΠΟΙΗΣΗ***
*Υποδείξεις για μια δυνητικά επικίνδυνη κατάσταση, η οποία μπορεί να έχει ως συνέπεια σοβαρό ή θανάσιμο τραυματισμό.*

⚠ ***ΠΡΟΣΟΧΗ***
*Υπόδειξη για μια ενδεχομένως επικίνδυνη κατάσταση, η οποία μπορεί να οδηγήσει σε ελαφρό τραυματισμό.*

***ΠΡΟΣΟΧΗ***
*Υπόδειξη για μια δυνητικά επικίνδυνη κατάσταση, η οποία μπορεί να έχει ως συνέπεια υλικές ζημίες.*

## Χρήση σύμφωνα με τους κανονισμούς

– Αυτή η ηλεκτρική σκούπα προορίζεται για τον υγρό και τον ξηρό καθαρισμό επιφανειών δαπέδων και τοίχων.
– Η συσκευή ενδείκνυται για την αναρρόφηση ξηρής, μη εύφλεκτης, βλαβερής για την υγεία σκόνης σε μηχανήματα και συσκευές. Κατηγορία σκόνης βαθμίδας L κατά EN 60 335–2–69. Περιορισμός: Δεν επιτρέπεται η αναρρόφηση καρκινογόνων ουσιών.

– Η συσκευή αυτή προορίζεται για επαγγελματική χρήση, π.χ. σε ξενοδοχεία, σχολεία, νοσοκομεία, εργοστάσια, καταστήματα, γραφεία και εταιρείες ενοικιάσεως.

## Στοιχεία συσκευής

1 Ηλεκτρόδια
2 Στόμιο αναρρόφησης
3 Εύκαμπτος σωλήνας αναρρόφησης
4 Άγκιστρο ελαστικού σωλήνα
5 Ασφάλεια της λαβής ώθησης (μόνο NT 50/1)
6 Ακροφύσιο αρμών
7 Έξοδος αέρα, αέρας εργασίας
8 Κεφαλή αναρρόφησης
9 Ασφάλιση της κεφαλής αναρρόφησης
10 Κοίλωμα χειρολαβής
11 Δοχείο ρύπων
12 Τροχίσκος οδήγησης
13 Χειρολαβή
14 Είσοδος αέρα, αέρας ψύξης κινητήρα
15 Μπεκ δαπέδου
16 Σωλήνας αναρρόφησης
17 Στοπ για εργαλειοθήκη
18 Λαστιχένια μούφα, βιδωτή
19 Θηλιά στερέωσης
20 Κάλυμμα φίλτρου
21 Λαβή μεταφοράς
22 Ρυθμιστής αναρροφητικής ισχύος (χωρίς διαβαθμίσεις)
23 Προσαρμογέας εργαλείου
24 Λαβή ώθησης (μόνο NT 50/1)
25 Περιστροφικό κουμπί για αναρροφητική ισχύ (min-max) (μόνο Tact Te L)
26 Περιστροφικός διακόπτης
27 Πρίζα (μόνο Tact Te L)
28 Στήριγμα για ακροφύσιο δαπέδου
29 Εύκαμπτος σωλήνας αποστράγγισης (μόνο NT 50/1)
30 Στήριγμα για σωλήνα αναρρόφησης
31 Γάντζος καλωδίου (μόνο NT 50/1)
32 Γωνία σωλήνα
33 Καλώδιο τροφοδοσίας
34 Στήριγμα για καμπύλη (μόνο NT 30/1, NT 40/1)
35 Πλαίσιο φίλτρου
36 Επίπεδο πτυχωτό φίλτρο (PES)
37 Καθάρισμα φίλτρου
38 Πινακίδα τύπου

## Σύμβολα στη συσκευή

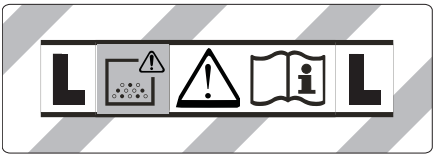

*ΠΡΟΕΙΔΟΠΟΙΗΣΗ: Η συσκευή αυτή περιέχει σκόνη βλαβερή για την υγεία Η εκκένωση και η συντήρηση, συμπεριλαμβανομένης της αφαίρεσης της σακούλας σκόνης, πρέπει να εκτελούνται μόνο από ειδικούς, οι οποίοι χρησιμοποιούν κατάλληλο προσωπικό εξοπλισμό προστασίας. Να μην ενεργοποιηθεί, πριν εγκατασταθεί ολόκληρο το σύστημα φιλτραρίσματος.*

| | |
|---|---|
| Λεπτό πτυχωτό φίλτρο (κυτταρίνη) | |
| Κωδ. παραγγελίας | 6.904-367.0 |
| Επίπεδο πτυχωτό φίλτρο (PES) | |
| Κωδ. παραγγελίας | 6.904-360.0 |
| Επίπεδο πτυχωτό φίλτρο (PTFE) | |
| Κωδ. παραγγελίας | 6.907-455.0 |

## Υποδείξεις ασφαλείας

⚠ ***ΚΙΝΔΥΝΟΣ***

– *Εάν ο ανακυκλούμενος αέρας επιστρέφει στο χώρο, τότε πρέπει να υπάρχει επαρκές ποσοστό ανανέωσης αέρα L. Προκειμένου να τηρούνται οι απαραίτητες οριακές τιμές, η ογκομετρική παροχή επιστροφής επιτρέπεται να ανέρχεται το ανώτερο στο 50% της ογκομετρικής παροχής φρέσκου αέρα (όγκος χώρου $V_R$ x ποσοστό ανανέωσης αέρα $L_W$). Χωρίς ιδιαίτερα μέτρα αερισμού ισχύει: $L_W=1h^{-1}$.*
– *Χρήση της συσκευής και των υλικών, για τα οποία χρησιμοποιείται, συμπεριλαμβανομένης της ασφαλούς διάθεσης των αναρροφούμενων υλικών μόνον από εκπαιδευμένο προσωπικό.*

– *Η συσκευή αυτή περιέχει σκόνη βλαβερή για την υγεία. Οι εργασίες εκκένωσης και συντήρησης, συμπεριλαμβανομένης της απόσυρσης των κάδων συλλογής σκόνης, επιτρέπεται να γίνονται μόνο από εξειδικευμένο προσωπικό, το οποίο φοράει τον κατάλληλο προστατευτικό εξοπλισμό.*
– *Η συσκευή δεν επιτρέπεται να λειτουργεί χωρίς το πλήρες σύστημα φιλτραρίσματος.*
– *Λαμβάνετε υπόψη τους εφαρμοστέους κανόνες ασφαλείας για τα υπό επεξεργασία υλικά.*
– *Για ασφαλή στήριξης της συσκευής εφαρμόστε το χειρόφρενο στον τροχό οδηγό. Όταν το χειρόφρενο είναι ανοικτό η συσκευή μπορεί να τεθεί σε ανεξέλεγκτη κίνηση.*

## Έναρξη λειτουργίας

⚠ ***ΠΡΟΕΙΔΟΠΟΙΗΣΗ***

*Κατά την αναρρόφηση δεν επιτρέπεται να απομακρύνεται ποτέ το επίπεδο πτυχωτό φίλτρο*

⚠ ***ΠΡΟΕΙΔΟΠΟΙΗΣΗ***

*Μην προβαίνετε σε αναρρόφηση χωρίς το στοιχείο φίλτρου, διότι διαφορετικά θα προκληθεί βλάβη στον κινητήρα αναρρόφησης και παρουσιάζεται έτσι κίνδυνος για την υγεία λόγω αυξημένης εκπομπής λεπτής σκόνης.*

### Αντιστατικό σύστημα

Οι γειωμένοι ρευματοδότες τροφοδοσίας διοχετεύουν τα ηλεκτροστατικά φορτία. Έτσι αποφεύγονται οι σπίθες και η υπερροή ρεύματος των αγώγιμων εξαρτημάτων (προαιρετικά).

### Ξηρή αναρρόφηση

– NT 30/1: Η συσκευή διαθέτει φιλτρόσακο από φλις με τάπα, κωδ. παραγγελίας 2.889-154.0 (5 τεμάχια).
– NT 40/1, NT 50/1: Η συσκευή διαθέτει φιλτρόσακο από φλις με τάπα, κωδ. παραγγελίας 2.889-155.0 (5 τεμάχια).
– Η συσκευή διαθέτει σακούλα απόρριψης με δεματικά καλωδίων, κωδ. παραγγελίας 2.889-158.0 (10 τεμάχια).

**Υπόδειξη:** Με αυτή τη συσκευή μπορούν να αναρροφηθούν όλα τα είδη σκόνης έως την κατηγορία σκόνης L.

**Υπόδειξη:** Η συσκευή ενδείκνυται για βιομηχανική χρήση ως ηλεκτρική σκούπα αναρρόφησης ξηρής, μη εύφλεκτης σκόνης με τιμές AGW από 1 mg/m³ και άνω.

– Κατά την αναρρόφηση λεπτής σκόνης πρέπει να χρησιμοποιείται επιπλέον ένας φιλτρόσακος από φλις, μια σακούλα απόρριψης ή ένα φίλτρο μεμβράνης (ειδικό εξάρτημα).

#### Τοποθέτηση της υφασμάτινης σακούλας φίλτρου

Εικόνα **A**

➔ Απασφαλίστε και αφαιρέστε την κεφαλή αναρρόφησης.
➔ Τοποθετήστε την υφασμάτινη σακούλα φίλτρου.
➔ Τοποθετήστε και ασφαλίστε και πάλι την κεφαλή αναρρόφησης.

#### Τοποθέτηση της σακούλας απόρριψης

Εικόνα **B**

➔ Απασφαλίστε και αφαιρέστε την κεφαλή αναρρόφησης.
➔ Τοποθετήστε τη σακούλα απόρριψης.
➔ Τοποθετήστε τη σακούλα απορριμμάτων πάνω από το δοχείο.
Προσέξτε ώστε η γραμμή σημαδιού να βρίσκεται εντός του δοχείου και πως και οι δύο οπές αερισμού να είναι στο πίσω τοίχωμα του δοχείου.
➔ Τοποθετήστε και ασφαλίστε και πάλι την κεφαλή αναρρόφησης.

#### Τοποθέτηση του φίλτρου μεμβράνης

⚠ ***ΚΙΝΔΥΝΟΣ***

*Κατά την αναρρόφηση βλαβερής σκόνης δεν πρέπει να χρησιμοποιείται το φίλτρο μεμβράνης.*

**Υπόδειξη:** Σε περίπτωση λειτουργίας χωρίς υφασμάτινη σακούλα φίλτρου/σακούλα απόρριψης μπορεί να χρησιμοποιηθεί ένα φίλτρο μεμβράνης.

Εικόνα C

➔ Απασφαλίστε και αφαιρέστε την κεφαλή αναρρόφησης.

➔ Τραβήξτε το φίλτρο μεμβράνης (ειδικός εξοπλισμός) πάνω από το στόμιο του δοχείου.

➔ Τοποθετήστε και ασφαλίστε και πάλι την κεφαλή αναρρόφησης.

### Μετάβαση από υγρή σε ξηρή αναρρόφηση

Ισχύει μόνο για λεπτά πτυχωτά φίλτρα (κυτταρίνης):

***ΠΡΟΣΟΧΗ***

***Κατά την αλλαγή από υγρή σε ξηρή αναρρόφηση, προσέξτε τα ακόλουθα:***

*Η αναρρόφηση ξηρής σκόνης όταν το στοιχείο φιλτραρίσματος είναι υγρό μπορεί να επιβαρύνει το φίλτρο και να το αχρηστέψει.*

➔ Αντικαταστήστε το υγρό φίλτρο πριν από τη χρήση με ένα στεγνό φίλτρο.

➔ Η αντικατάσταση του φίλτρου περιγράφεται στην ενότητα "Φροντίδα και συντήρηση".

**Υπόδειξη:** Σε περίπτωση διαρκούς υγρής αναρρόφησης, συνιστάται να χρησιμοποιήσετε ένα επίπεδο πτυχωτό φίλτρο PES (βλ. συστήματα φίλτρου).

## Υγρή αναρρόφηση

⚠ ***ΚΙΝΔΥΝΟΣ***

*Κατά την υγρή αναρρόφηση δεν επιτρέπεται η αναρρόφηση σκόνης που είναι βλαβερή για την υγεία.*

### Εγκατάσταση πλαστικών χειλέων

Εικόνα D

➔ Αποσυναρμολογήστε τη λωρίδα βουρτσών.

➔ Τοποθετήστε τα λαστιχένια χείλη.

### Αφαίρεση της υφασμάτινης σακούλας φίλτρου

Εικόνα E

➔ Απασφαλίστε και αφαιρέστε την κεφαλή αναρρόφησης.

➔ Τραβήξτε προς τα πάνω και βγάλτε τον φιλτρόσακο κρατώντας τον από την ενίσχυση.

➔ Κλείστε στεγανά τον φιλτρόσακο με την τάπα.

➔ Διαθέστε τη χρησιμοποιημένη υφασμάτινη σακούλα φίλτρου σύμφωνα με τις νομικές διατάξεις.

➔ Τοποθετήστε και ασφαλίστε και πάλι την κεφαλή αναρρόφησης.

– Κατά την αναρρόφηση υγρών ρύπων πρέπει να αφαιρείται πάντοτε η υφασμάτινη σακούλα φίλτρου.

### Αφαίρεση της σακούλας απόρριψης

Εικόνα F

➔ Απασφαλίστε και αφαιρέστε την κεφαλή αναρρόφησης.

➔ Ανασηκώστε κι αναποδογυρίστε τη σακούλα απόρριψης.

➔ Κλείστε στεγανά τη σακούλα απόρριψης με δεματικό καλωδίων κάτω από το άνοιγμα.

➔ Αφαιρέστε τη σακούλα απόρριψης.

➔ Διαθέστε τη σακούλα απόρριψης σύμφωνα με τις νομικές διατάξεις.

➔ Τοποθετήστε και ασφαλίστε και πάλι την κεφαλή αναρρόφησης.

– Κατά την αναρρόφηση υγρών ρύπων πρέπει να απομακρύνετε πάντα τη σακούλα απόρριψης.

### Αφαίρεση φίλτρου μεμβράνης

Εικόνα G

➔ Απασφαλίστε και αφαιρέστε την κεφαλή αναρρόφησης.

➔ Αφαιρέστε το φίλτρο μεμβράνης.

➔ Απορρίψτε το φίλτρο μεμβράνης σύμφωνα με τις νομικές διατάξεις.

➔ Τοποθετήστε και ασφαλίστε και πάλι την κεφαλή αναρρόφησης.

– Κατά την αναρρόφηση υγρών ρύπων πρέπει να απομακρύνετε πάντα το φίλτρο μεμβράνης (ειδικός εξοπλισμός).

### Εκκένωση βρώμικου νερού

Μόνο NT 50/1:

Εικόνα H

➔ Αποστραγγίστε το ακάθαρτο νερό μέσω του εύκαμπτου σωλήνα απορροής.

**Γενικά**

– Κατά την αναρρόφηση υγρών ακαθαρσιών με το ακροφύσιο επίπλων ή αρμών, ή όταν πρόκειται να αναρροφηθεί κυρίως νερό από το δοχείο, συνιστούμε την απενεργοποίηση της λειτουργίας "Αυτόματου καθαρισμού φίλτρου".
– Όταν σημειωθεί η μέγιστη στάθμη υγρών, η συσκευή απενεργοποιείται αυτόματα.
– **Όταν πρόκειται για μη αγώγιμα υγρά (για παράδειγμα γαλάκτωμα τρυπανιών, λάδια και λίπη) δεν απενεργοποιείται η συσκευή όταν γεμίσει το δοχείο. Η στάθμη πλήρωσης πρέπει να ελέγχεται διαρκώς και να γίνεται εγκαίρως εκκένωση του δοχείου.**
– Μετά το πέρας της υγρής αναρρόφησης: Καθαρίστε το επίπεδο πτυχωτό φίλτρο με το σύστημα καθαρισμού φίλτρου. Καθαρίστε τα ηλεκτρόδια με μια βούρτσα. Καθαρίστε και στεγνώστε το δοχείο με ένα υγρό πανί.

### Σύνδεσμος κλιπ

Εικόνα I
Ο ελαστικός σωλήνας αναρρόφησης είναι εξοπλισμένος με σύστημα κουμπωτού συνδέσμου (Clip-System). Μπορούν να συνδεθούν όλα τα εξαρτήματα με ονομαστικό πλάτος 35 mm.

## Χειρισμός

### Περιστροφικός διακόπτης

| | |
|---|---|
| 0 OFF | Συσκευή OFF |
| 1 ON | Συσκευή ON<br>Αυτόματος καθαρισμός φίλτρου: OFF |
| 2 TACT MAX | Συσκευή ON<br>Αυτόματος καθαρισμός φίλτρου: μέγιστο διάστημα |
| 3 TACT MIN | Συσκευή ON<br>Αυτόματος καθαρισμός φίλτρου: ελάχιστο διάστημα |

### Ενεργοποίηση της μηχανής

➔ Συνδέστε το ρευματολήπτη στην πρίζα.
➔ Ρυθμίστε τον περιστροφικό διακόπτη στο επιθυμητό πρόγραμμα.

### Ρύθμιση αναρροφητικής ισχύος

**Μόνο για συσκευές με ενσωματωμένη πρίζα:**

➔ Ρυθμίστε την αναρροφητική ισχύ (ελάχ. - μέγ.) με τον περιστρεφόμενο ελεγκτή.

### Εργασία με ηλεκτρικά εργαλεία

**Μόνο για συσκευές με ενσωματωμένη πρίζα:**

⚠ ***ΚΙΝΔΥΝΟΣ***

*Κίνδυνος τραυματισμού και βλάβης! Η πρίζα προορίζεται αποκλειστικά για την άμεση σύνδεση ηλεκτρικών εργαλείων στην ηλεκτρική σκούπα. Δεν επιτρέπεται καμία άλλη χρήση της πρίζας.*

➔ Συνδέστε το φις του ηλεκτρικού εργαλείου με την ηλεκτρική σκούπα.
Η ηλεκτρική σκούπα βρίσκεται στην κατάσταση αναμονής.
➔ Ενεργοποιήστε τη συσκευή από τον περιστροφικό διακόπτη.

**Υπόδειξη:** Η ηλεκτρική σκούπα ενεργοποιείται και απενεργοποιείται αυτόματα με το ηλεκτρικό εργαλείο.

**Υπόδειξη:** Η ηλεκτρική σκούπα ενεργοποιείται με καθυστέρηση 0,5 δευτερολέπτων και απενεργοποιείται με καθυστέρηση 15 δευτερολέπτων.

**Υπόδειξη:** Στοιχεία ισχύος σύνδεσης ηλεκτρικών εργαλείων, βλ. Τεχνικά χαρακτηριστικά.

Εικόνα J
➔ Αφαιρέστε τη γωνία του ελαστικού σωλήνα αναρρόφησης.
➔ Συναρμολογήστε τον προσαρμογέα εργαλείου στον ελαστικό σωλήνα αναρρόφησης.

Εικόνα K
➔ Συνδέστε τον προσαρμογέα εργαλείου στο ηλεκτρικό εργαλείο.

### Αυτόματος καθαρισμός του φίλτρου

Η συσκευή σας διαθέτει ένα ειδικό σύστημα καθαρισμού του φίλτρου, ιδιαίτερα αποτελεσματικό για λεπτή σκόνη. Με αυτό το σύστημα το λεπτό πτυχωτό φίλτρο καθαρίζεται αυτόματα ανά 15 δευτερόλεπτα (TACT MAX) ή αντίστοιχα ανά 60 δευτερόλεπτα (TACT MIN) με ρεύμα αέρα (παλμικός ήχος).

➔ Ρυθμίστε τον περιστροφικό διακόπτη στο επιθυμητό πρόγραμμα (TACT MIN-TACT MAX).

Εικόνα **L**

➔ Ισχυρός καθαρισμός (για πολύ λερωμένο λεπτό πτυχωτό φίλτρο): Ρυθμίστε τον περιστροφικό διακόπτη στο πρόγραμμα 2, κλείστε την καμπύλη με το χέρι και αναμείνατε τον αυτόματο καθαρισμό του φίλτρου (ανά 15 δευτερόλεπτα).

### Απενεργοποίηση της μηχανής

➔ Απενεργοποιήστε τη συσκευή από τον περιστροφικό διακόπτη.

➔ Βγάλτε το ρευματολήπτη.

### Έπειτα από κάθε λειτουργία

➔ Αδειάστε τον κάδο.

➔ Καθαρίστε τη συσκευή εσωτερικά και εξωτερικά με αναρρόφηση και σκούπισμα με ένα υγρό πανί.

### Άνοιγμα/κλείσιμο της λαβής ώθησης

➔ Χαλαρώστε την ασφάλεια της λαβής ώθησης και προσαρμόστε τη λαβή.

### Φύλαξη της συσκευής

Εικόνα **M**

➔ Φυλάξτε το σωλήνα αναρρόφησης και το καλώδιο τροφοδοσίας σύμφωνα με τις εικόνες.

➔ Τοποθετήστε τη συσκευή σε στεγνό χώρο και ασφαλίστε την ώστε να μην μπορεί να χρησιμοποιηθεί από αναρμόδια άτομα.

## Μεταφορά

⚠ ***ΠΡΟΣΟΧΗ***

*Κίνδυνος τραυματισμού και βλάβης! Κατά τη μεταφορά λάβετε υπόψη το βάρος της συσκευής.*

➔ Βγάλτε το σωλήνα αναρρόφησης με το ακροφύσιο δαπέδου από το στήριγμα. Για να μεταφέρετε τη συσκευή, κρατήστε την από τη λαβή μεταφοράς και το σωλήνα αναρρόφησης, και όχι από τη λαβή ώθησης.

➔ Κατά τη μεταφορά με οχήματα, ασφαλίστε τη συσκευή έναντι ενδεχόμενης ολίσθησης και ανατροπής, σύμφωνα με τις εκάστοτε ισχύουσες κατευθυντήριες οδηγίες.

## Αποθήκευση

⚠ ***ΠΡΟΣΟΧΗ***

*Κίνδυνος τραυματισμού και βλάβης! Κατά την αποθήκευση λάβετε υπόψη το βάρος της συσκευής.*

Η συσκευή αυτή μπορεί να αποθηκεύεται μόνο σε εσωτερικούς χώρους.

## Φροντίδα και συντήρηση

⚠ ***ΚΙΝΔΥΝΟΣ***

*Πριν από όλες τις εργασίες στη συσκευή, απενεργοποιήστε τη συσκευή και τραβήξτε το φις από την πρίζα.*

Οι μηχανές ελέγχου σκόνης είναι συστήματα ασφαλείας για την πρόληψη ή αποφυγή κινδύνων υπό την έννοια του BGV A1.

– Για να γίνει συντήρηση της συσκευής από το χρήστη, η συσκευή πρέπει να αποσυναρμολογηθεί, να καθαριστεί και να συντηρηθεί, εφόσον αυτό είναι δυνατό να γίνει, χωρίς να προκληθεί κατά τη συντήρηση κίνδυνος για το προσωπικό συντήρησης και για άλλα άτομα. Πριν από την αποσυναρμολόγηση πρέπει να ληφθούν τα κατάλληλα μέτρα προστασίας που περιλαμβάνουν και απολύμανση. Πρέπει να ληφθούν κατάλληλα μέτρα πρόληψης για εξαερισμό με φιλτράρισμα στο χώρο όπου αποσυναρμολογείται η συσκευή, να γίνει καθαρισμός των επιφανειών συντήρησης και να υπάρχει κατάλληλη προστασία του προσωπικού.

– Το εξωτερικό της συσκευής θα πρέπει να καθαριστεί από τοξικές ουσίες με αναρρόφηση σκόνης και να σκουπιστεί καλά, ή να γίνει επεξεργασία του με στεγανοποιητικό μέσο, πριν απομακρυνθεί από την επικίνδυνη περιοχή. Όλα τα εξαρτήματα της συσκευής πρέπει να θεωρούνται ακάθαρτα, όταν απομακρύνονται από την επικίνδυνη περιοχή. Να λαμβάνονται τα κατάλληλα μέτρα για να μην διαφύγει η σκόνη.
– Κατά την εκτέλεση των εργασιών συντήρησης και επισκευής πρέπει να πεταχτούν όλα τα ακάθαρτα αντικείμενα που δεν καθαρίστηκαν ικανοποιητικά. Παρόμοια αντικείμενα πρέπει να απορρίπτονται σε αδιαπέραστες από την υγρασία σακούλες, σύμφωνα με τους ισχύοντες κανονισμούς για τη διάθεση παρόμοιων απορριμμάτων.

⚠ ***ΠΡΟΕΙΔΟΠΟΙΗΣΗ***

*Τα συστήματα ασφαλείας για την πρόληψη κινδύνων πρέπει να συντηρούνται τακτικά. Αυτό σημαίνει ότι τουλάχιστον μία φορά το χρόνο πρέπει να ελέγχονται από τον κατασκευαστή ή από αρμόδιο άτομο σχετικά με την ασφαλή και άψογη λειτουργία τους. Θα πρέπει να ελέγχονται π.χ. η στεγανότητα της συσκευής, ή ενδεχόμενη φθορά του φίλτρου.*

***ΠΡΟΣΟΧΗ***

*Κίνδυνος βλάβης! Μην χρησιμοποιείτε για τον καθαρισμό σιλικονούχα μέσα περιποίησης.*

– Μπορείτε να εκτελείτε μόνοι σας εύκολες εργασίες συντήρησης και φροντίδας.
– Η επιφάνεια της συσκευής και η εσωτερική πλευρά του κάδου πρέπει να καθαρίζονται τακτικά με βρεγμένο πανί.

⚠ ***ΚΙΝΔΥΝΟΣ***

*Κίνδυνος από σκόνη βλαβερή για την υγεία. Κατά τις εργασίες συντήρησης (π.χ. αλλαγή φίλτρου) φοράτε αναπνευστική μάσκα P2 ή ανώτερης κατηγορίας και ρουχισμό μιας χρήσεως.*

## Αντικατάσταση του επίπεδου πτυχωτού φίλτρου

Εικόνα **N**

➔ Ανοίξτε το κάλυμμα του φίλτρου.
➔ Βγάλτε έξω το πλαίσιο φίλτρου.
➔ Αντικαταστήστε το επίπεδο πτυχωτό φίλτρο.
Κατά την τοποθέτηση προσέξτε ώστε το λεπτό πτυχωτό φίλτρο να εφαρμόζει σωστά σε όλες τις πλευρές.
➔ Απορρίψτε το χρησιμοποιημένο λεπτό πτυχωτό φίλτρο σύμφωνα με τις νομικές διατάξεις.
➔ Τοποθετήστε το πλαίσιο φίλτρου.
➔ Κλείστε το κάλυμμα του φίλτρου. Θα ακούσετε τον ήχο ασφάλισης.

## Αντικατάσταση της υφασμάτινης σακούλας φίλτρου

Εικόνα **E**

➔ Απασφαλίστε και αφαιρέστε την κεφαλή αναρρόφησης.
➔ Τραβήξτε προς τα πάνω και βγάλτε τον φιλτρόσακο κρατώντας τον από την ενίσχυση.
➔ Κλείστε στεγανά τον φιλτρόσακο με την τάπα.
➔ Διαθέστε τη χρησιμοποιημένη υφασμάτινη σακούλα φίλτρου σύμφωνα με τις νομικές διατάξεις.
➔ Τοποθετήστε τη νέα υφασμάτινη σακούλα φίλτρου.
➔ Τοποθετήστε και ασφαλίστε και πάλι την κεφαλή αναρρόφησης.

## Αντικατάσταση της σακούλας απόρριψης

Εικόνα **F**

➔ Απασφαλίστε και αφαιρέστε την κεφαλή αναρρόφησης.
➔ Ανασηκώστε κι αναποδογυρίστε τη σακούλα απόρριψης.
➔ Κλείστε στεγανά τη σακούλα απόρριψης με δεματικό καλωδίων κάτω από το άνοιγμα.
➔ Αφαιρέστε τη σακούλα απόρριψης.
➔ Διαθέστε τη σακούλα απόρριψης σύμφωνα με τις νομικές διατάξεις.

➔ Τοποθετήστε μια νέα σακούλα απόρριψης.
➔ Τοποθετήστε τη σακούλα απορριμμάτων πάνω από το δοχείο.
Προσέξτε ώστε η γραμμή σημαδιού να βρίσκεται εντός του δοχείου και πως και οι δύο οπές αερισμού να είναι στο πίσω τοίχωμα του δοχείου.
➔ Τοποθετήστε και ασφαλίστε και πάλι την κεφαλή αναρρόφησης.

### Αντικατάσταση του φίλτρου μεμβράνης

Εικόνα G
➔ Απασφαλίστε και αφαιρέστε την κεφαλή αναρρόφησης.
➔ Αφαιρέστε το φίλτρο μεμβράνης.
➔ Απορρίψτε το φίλτρο μεμβράνης σύμφωνα με τις νομικές διατάξεις.
➔ Τραβήξτε το νέο φίλτρο μεμβράνης πάνω από το στόμιο του δοχείου.
➔ Τοποθετήστε και ασφαλίστε και πάλι την κεφαλή αναρρόφησης.

### Καθαρισμός των ηλεκτροδίων

➔ Απασφαλίστε και αφαιρέστε την κεφαλή αναρρόφησης.
➔ Καθαρίστε τα ηλεκτρόδια με μια βούρτσα.
➔ Τοποθετήστε και ασφαλίστε και πάλι την κεφαλή αναρρόφησης.

## Αντιμετώπιση βλαβών

⚠ ***ΚΙΝΔΥΝΟΣ***
*Πριν από όλες τις εργασίες στη συσκευή, απενεργοποιήστε τη συσκευή και τραβήξτε το φις από την πρίζα.*
**Υπόδειξη:** Σε περίπτωση που εμφανιστεί κάποια βλάβη (π.χ. διάρρηξη φίλτρου), πρέπει να απενεργοποιηθεί αμέσως η συσκευή. Η βλάβη πρέπει να αντιμετωπιστεί πριν ενεργοποιηθεί ξανά η συσκευή.

### Η τουρμπίνα αναρρόφησης δεν λειτουργεί

➔ Ελέγξτε την πρίζα και την ασφάλεια της παροχής ρεύματος.
➔ Ελέγξτε το καλώδιο τροφοδοσίας, το φις, τα ηλεκτρόδια και ενδεχομένως την πρίζα της συσκευής.
➔ Θέστε τη συσκευή σε λειτουργία.

### Η τουρμπίνα απενεργοποιείται

➔ Αδειάστε τον κάδο.

### Η τουρμπίνα αναρρόφησης δεν ενεργοποιείται μετά το άδειασμα του κάδου

➔ Απενεργοποιήστε τη συσκευή, περιμένετε 5 δευτερόλεπτα και ενεργοποιήστε την ξανά έπειτα από 5 δευτερόλεπτα.
➔ Καθαρίστε τα ηλεκτρόδια και τον ενδιάμεσο χώρο των ηλεκτροδίων με μια βούρτσα.

### Η αναρροφητική ισχύς μειώνεται

➔ Απομακρύνετε τις εμπλοκές του ακροφυσίου αναρρόφησης, του σωλήνα αναρρόφησης, του ελαστικού σωλήνα αναρρόφησης ή του επίπεδου πτυχωτού φίλτρου
➔ Αντικαταστήστε τη γεμάτη υφασμάτινη σακούλα φίλτρου.
➔ Αντικαταστήστε τη γεμάτη σακούλα απόρριψης.
➔ Ασφαλίστε καλά το κάλυμμα φίλτρου.
➔ Καθαρίστε με τρεχούμενο νερό και/ή αντικαταστήστε το φίλτρο μεμβράνης (ειδικό αξεσουάρ).
➔ Αντικαταστήστε το επίπεδο πτυχωτό φίλτρο.
➔ Μόνο NT 50/1:
Ελέγξτε τον ελαστικό σωλήνα απορροής για τυχόν διαρροές.

### Διαρροή σκόνης κατά την αναρρόφηση

Εικόνα O

➔ Ελέγξτε/διορθώστε τη θέση συναρμολόγησης του επίπεδου πτυχωτού φίλτρου.

➔ Αντικαταστήστε το επίπεδο πτυχωτό φίλτρο.

### Ο αυτοματισμός απενεργοποίησης (υγρή αναρρόφηση) δεν ενεργοποιείται

➔ Καθαρίστε τα ηλεκτρόδια και τον ενδιάμεσο χώρο των ηλεκτροδίων με μια βούρτσα.

➔ Ελέγχετε συνεχώς τη στάθμη πλήρωσης σε υγρό που δεν είναι ηλεκτρικά αγώγιμο.

### Ο αυτόματος καθαρισμός του φίλτρου δεν λειτουργεί

➔ Ο ελαστικός σωλήνας αναρρόφησης δεν είναι συνδεδεμένος.

### Ο αυτόματος καθαρισμός φίλτρου δεν απενεργοποιείται

➔ Ειδοποιήστε την υπηρεσία εξυπηρέτησης πελατών.

### Ο αυτόματος καθαρισμός φίλτρου δεν ενεργοποιείται

➔ Ειδοποιήστε την υπηρεσία εξυπηρέτησης πελατών.

### Υπηρεσία εξυπηρέτησης πελατών

**Αν δεν διορθωθεί η βλάβη, πρέπει να γίνει έλεγχος της συσκευής από την υπηρεσία εξυπηρέτησης πελατών.**

## Εγγύηση

Σε κάθε χώρα ισχύουν οι όροι εγγύησης που εκδόθηκαν από την αρμόδια εταιρία μας προώθησης πωλήσεων. Αναλαμβάνουμε τη δωρεάν αποκατάσταση οποιασδήποτε βλάβης στη συσκευή σας, εφόσον οφείλεται σε αστοχία υλικού ή κατασκευαστικό σφάλμα, εντός της προθεσμίας που ορίζεται στην εγγύηση. Σε περίπτωση που επιθυμείτε να κάνετε χρήση της εγγύησης, παρακαλούμε απευθυνθείτε με την απόδειξη αγοράς στο κατάστημα από το οποίο προμηθευτήκατε τη συσκευή ή στην πλησιέστερη εξουσιοδοτημένη υπηρεσία τεχνικής εξυπηρέτησης πελατών μας.

## Εξαρτήματα και ανταλλακτικά

Χρησιμοποιείτε μόνο γνήσια παρελκόμενα και ανταλλακτικά τα οποία διασφαλίζουν την ασφαλή και απρόσκοπτη λειτουργία της συσκευής.
Πληροφορίες για παρελκόμενα και ανταλλακτικά θα βρείτε στη διεύθυνση www.kaercher.com.

# Δήλωση Συμμόρφωσης των ΕΕ

Δια της παρούσης δηλώνουμε ότι το μηχάνημα που χαρακτηρίζεται παρακάτω, με βάση τη σχεδίαση και την κατασκευή του, υπό τη μορφή που διατίθεται στην αγορά, πληροί στις σχετικές βασικές απαιτήσεις ασφαλείας και υγιεινής των οδηγιών της ΕΕ. Η παρούσα δήλωση παύει να ισχύει σε περίπτωση τροποποιήσεων του μηχανήματος χωρίς προηγούμενη συνεννόηση μαζί μας.

**Προϊόν:** Ηλεκτρική σκούπα υγρής και ξηρής αναρρόφησης

**Τύπος:** 1.148-xxx

**Σχετικές οδηγίες των ΕΕ**

2006/42/ΕΚ (+2009/127/ΕΚ)
2014/30/ΕΕ
2011/65/ΕΕ

**Εφαρμοσθέντα εναρμονισμένα πρότυπα**

EN 55014–1: 2006+A1: 2009+A2: 2011
EN 55014–2: 2015
EN 60335–1
EN 60335–2–69
EN 61000–3–2: 2014
EN 61000–3–3: 2013
EN 62233: 2008
EN 50581

**Εφαρμοσθέντα εθνικά πρότυπα**

-

5.966-337

Οι υπογράφοντες ενεργούν κατ' εντολή του και με εξουσιοδότηση της διεύθυνσης της επιχείρησης.

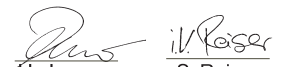

H. Jenner
CEO

S. Reiser
Head of Approbation

Υπεύθυνος τεκμηρίωσης:
S. Reiser

Alfred Karcher GmbH & Co. KG
Alfred-Karcher-Str. 28 - 40
71364 Winnenden (Germany)
Τηλ.: +49 7195 14-0
Φαξ: +49 7195 14-2212

Winnenden, 2016/07/01

# Τεχνικά χαρακτηριστικά

| | | NT 30/1 Tact L | NT 40/1 Tact L | NT 50/1 Tact L | NT 30/1 Tact Te L | NT 40/1 Tact Te L | NT 50/1 Tact Te L |
|---|---|---|---|---|---|---|---|
| Τάση ηλεκτρικού δικτύου | V | 220-240 | 220-240 | 220-240 | 220-240 | 220-240 | 220-240 |
| | V | AU: 240 | AU: 240 | AU: 240 | AU: 240 | AU: 240 | AU: 240 |
| Συχνότητα | Hz | 1~ 50-60 | 1~ 50-60 | 1~ 50-60 | 1~ 50-60 | 1~ 50-60 | 1~ 50-60 |
| Μέγ. ισχύς | W | 1380 | 1380 | 1380 | 1380 | 1380 | 1380 |
| Ονομαστική ισχύς | W | 1200 | 1200 | 1200 | 1200 | 1200 | 1200 |
| Χωρητικότητα κάδου | l | 31 | 39 | 51 | 31 | 39 | 51 |
| Ποσότητα πλήρωσης υγρού | l | 17 | 24 | 35 | 17 | 24 | 35 |
| Ποσότητα αέρα (μέγ.) | $m^3/h$ | 150 | 150 | 150 | 140 | 140 | 140 |
| Υποπίεση (μέγ.) | kPa (mbar) | 23,0 (230) | 23,0 (230) | 23,0 (230) | 23,0 (230) | 23,0 (230) | 23,0 (230) |
| Τιμή ισχύος σύνδεσης των ηλεκτρικών εργαλείων | W | -- | -- | -- | EU: 100-2200 | EU: 100-2200 | EU: 100-2200 |
| | W | -- | -- | -- | GB: 100-1800 | GB: 100-1800 | GB: 100-1800 |
| | W | -- | -- | -- | CH: 100-1100 | CH: 100-1100 | CH: 100-1100 |
| | W | -- | -- | -- | AU: 100-1200 | AU: 100-1200 | AU: 100-1200 |
| Εμβαδόν επίπεδου πτυχωτού φίλτρου | $m^2$ | 0,6 | 0,6 | 0,6 | 0,6 | 0,6 | 0,6 |
| Είδος προστασίας | -- | IPX4 | IPX4 | IPX4 | IPX4 | IPX4 | IPX4 |
| Κατηγορία προστασίας | -- | I | I | I | I | I | I |
| Διάμετρος εύκαμπτου σωλήνα αναρρόφησης | mm | 35 | 35 | 35 | 35 | 35 | 35 |
| Μήκος ελαστικού σωλήνα αναρρόφησης | m | 2,5 | 2,5 | 2,5 | 4,0 | 4,0 | 4,0 |
| Μήκος x Πλάτος x Ύψος | mm | 560 x 370 x 580 | 560 x 370 x 655 | 640 x 370 x 1045 | 560 x 370 x 580 | 560 x 370 x 655 | 640 x 370 x 1045 |
| Τυπικό βάρος λειτουργίας | kg | 13,5 | 14,4 | 18,3 | 13,5 | 14,4 | 18,3 |
| **Μετρούμενες τιμές κατά EN 60335-2-69** | | | | | | | |
| Επιτρεπόμενη στάθμη ηχητικής ισχύος $L_{pA}$ | dB(A) | 69 | 68 | 68 | 69 | 68 | 68 |
| Αβεβαιότητα $K_{pA}$ | dB(A) | 1 | 1 | 1 | 1 | 1 | 1 |
| Κραδασμοί στο χέρι/στο βραχίονα | $m/s^2$ | <2,5 | <2,5 | <2,5 | <2,5 | <2,5 | <2,5 |
| Αβεβαιότητα K | $m/s^2$ | 0,2 | 0,2 | 0,2 | 0,2 | 0,2 | 0,2 |

| **Καλώδιο τροφοδοσίας δικτύου** | H07RN-F 3x1,0 $mm^2$ | |
|---|---|---|
| **Tact L** | Αριθ. ανταλλ. | Μήκος καλωδίου |
| EU | 6.650-591.0 | 7,5 m |
| GB | 6.650-724.0 | 7,5 m |
| CH | 6.650-722.0 | 7,5 m |
| AU | 6.650-723.0 | 7,5 m |

| **Καλώδιο τροφοδοσίας δικτύου** | H07RN-F 3x1,5 $mm^2$ | |
|---|---|---|
| **Tact Te L** | Αριθ. ανταλλ. | Μήκος καλωδίου |
| EU | 6.650-665.0 | 7,5 m |
| GB | 6.650-728.0 | 7,5 m |
| CH | 6.650-726.0 | 7,5 m |
| AU | 6.650-727.0 | 7,5 m |

Cihazın ilk kullanımından önce bu orijinal kullanma kılavuzunu okuyun, bu kılavuza göre davranın ve daha sonra kullanım veya cihazın sonraki sahiplerine vermek için bu kılavuzu saklayın.

– İlk kullanımdan önce, 5.956-249.0 numaralı güvenlik uyarılarını mutlaka okuyun!
– Kullanım kılavuzunun ve emniyet uyarılarının dikkate alınmaması halinde cihazda hasar, kullanıcıda ve diğer kişilerde tehlike oluşabilir.
– Nakliye hasarlarını hemen yetkili satıcıya bildirin.

## İçindekiler


| | | |
|---|---|---|
| Çevre koruma | TR | 1 |
| Tehlike kademeleri | TR | 1 |
| Kurallara uygun kullanım | TR | 1 |
| Cihaz elemanları | TR | 2 |
| Cihazdaki semboller | TR | 2 |
| Güvenlik uyarıları | TR | 2 |
| İşletime alma | TR | 3 |
| Kullanımı | TR | 4 |
| Taşıma | TR | 5 |
| Depolama | TR | 5 |
| Koruma ve Bakım | TR | 5 |
| Arızalarda yardım | TR | 7 |
| Garanti | TR | 8 |
| Aksesuarlar ve yedek parçalar | TR | 8 |
| AB uygunluk bildirisi | TR | 8 |
| Teknik Bilgiler | TR | 9 |


## Çevre koruma

| | |
|---|---|
| | Ambalaj malzemeleri geri dönüştürülebilir. Ambalaj malzemelerini evinizin çöpüne atmak yerine lütfen tekrar kullanılabilecekleri yerlere gönderin. |
| | Eski cihazlarda, yeniden değerlendirme işlemine tabi tutulması gereken değerli geri dönüşüm malzemeleri bulunmaktadır. Aküler, yağ ve benzeri maddeler doğaya ulaşmamalıdır. Bu nedenle eski cihazları lütfen öngörülen toplama sistemleri aracılığıyla imha edin. |

**İçindekiler hakkında uyarılar (REACH)**
İçindekiler hakkında ayrıntılı bilgileri bulabileceğiniz adres:
***www.kaercher.com/REACH***

## Tehlike kademeleri

⚠ ***TEHLIKE***
*Ağır bedensel yaralanmalar ya da ölüme neden olan direkt bir tehlikeye yönelik uyarı.*

⚠ ***UYARI***
*Ağır bedensel yaralanmalar ya da ölüme neden olabilecek olası tehlikeli bir duruma yönelik uyarı.*

⚠ ***TEDBIR***
*Hafif yaralanmalara neden olabilecek olası tehlikeli bir duruma yönelik uyarı.*

***DIKKAT***
*Maddi hasarlara neden olabilecek olası tehlikeli bir duruma yönelik uyarı.*

## Kurallara uygun kullanım

– Bu süpürge, zemin ve duvar yüzeylerinin ıslak ve kuru temizlenmesi için belirlenmiştir.
– Bu cihaz, sadece makine ve cihazlardaki kuru, yanmayan ve sağlığa zararlı tozların (EN 60 335-2-69'a göre toz sınıfı L) süpürülmesi için uygundur. Sınırlama: Kanserojen maddeler, ağaç tozu hariç, bu cihazla süpürülmemelidir.
– Bu cihaz, Örn; oteller, okullar, hastaneler, fabrikalar, mağazalar, bürolar ve kiralık mağazalarda mesleki kullanım için uygundur.

## Cihaz elemanları

1 Elektrotlar
2 Emme ağzı
3 Emme hortumu
4 Hortum kancası
5 İtme kolunun kilidi (sadece NT 50/1)
6 Oluk memesi
7 Hava çıkışı, çalışma havası
8 Emme başlığı
9 Süpürge kafasının kilidi
10 Tutamak çukuru
11 Zbiornik na zanieczyszczenia
12 Yönlendirme makarası
13 Tutamak
14 Hava girişi, motor soğutma havası
15 Taban memesi
16 Vakum borusu
17 Alet çantası için dayanak
18 Lastik manşon, vidalanabilir
19 Tespitleme halkası
20 Filtre kapağı
21 Taşıma kolu
22 Süpürme kuvveti ayarlayıcısı (kademesiz)
23 Alet adaptörü
24 İtme kolu (sadece NT 50/1)
25 Emme gücü için çevirmeli düğme (min-maks) (sadece Tact Te L)
26 Döner şalter
27 Priz (sadece Tact Te L)
28 Zemin memesi tutucusu
29 Boşaltma hortumu (sadece NT 50/1)
30 Süpürme borusu tutucusu
31 Kablo kancası (sadece NT 50/1)
32 Manifold
33 Elektrik kablosu
34 Dirsek için tutucu (sadece NT 30/1, NT 40/1)
35 Filtre çerçevesi
36 Yassı katlama filtresi (PES)
37 Filtre temizliği
38 Tip levhası

## Cihazdaki semboller

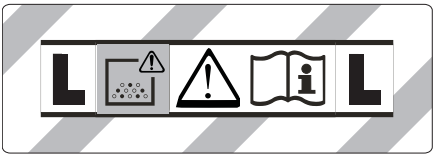

*UYARI: Bu cihazda sağlığa zararlı tozlar mevcuttur. Toz torbasının çıkartılması dahil boşaltma ve bakım işlemleri sadece uygun koruyucu donanım kullanan uzman kişiler tarafından yürütülmelidir. Komple filtre sistemi takılmadan çalıştırmayın.*

| | |
|---|---|
| Düz katlanmış filtre (selüloz) | |
| Sipariş No. | 6.904-367.0 |
| Yassı katlama filtresi (PES) | |
| Sipariş No. | 6.904-360.0 |
| Yatık filtre (PTFE) | |
| Sipariş No. | 6.907-455.0 |

## Güvenlik uyarıları

⚠ ***TEHLIKE***

– *Eğer artık hava odaya geri iletiliyorsa odada yeterli düzeyde bir hava değiştirme oranı L mevcut olmalıdır. Sınır değerlerine uyabilmek için; geri verilen hava akımı azami, temiz hava akımının % 50 'si olması (oda hacmi $V_R$ x hava değişim oranı $L_W$) gereklidir. Herhangi bir havalandırma önlemi olmaması halinde geçerli olan koşul: $L_W$=1h$^{-1}$.*
– *Toplanan materyalin güvenli şekilde tasfiye edilmesi yöntemi dahil olmak üzere, cihaz ve cihaz için kullanılması gereken maddeler sadece eğitimli personel tarafından kullanılmalıdır.*
– *Bu cihazda sağlığa zararlı toz mevcuttur. Boşaltım ve bakım işlemleri, toz birikim alanlarının da dahil olduğu alanlar, sadece yetkili personel tarafından uygun kıyafetle yapılması gereklidir.*
– *Cihazı komple filtre sistemi olmadan kullanmayın.*
– *İşleme tâbi tutulacak materyallerle ilgili uygulanabilen güvenlik düzenlemelerine uyulmalıdır.*

– *Cihazın sabit şekilde durması için yürütme tekerleklerinde bulunan park frenini etkinleştirin. Park freni çözülü durumdayken cihaz kontrolsüz biçimde hareket edebilir.*

# İşletime alma

⚠ ***UYARI***
*Emme sırasında yassı katlama filtresi kesinlikle çıkartılmamalıdır.*

⚠ ***UYARI***
*Filtre parçası olmadan toz emilmemelidir, çünkü aksi halde emme motoru zarar görebilir ve daha fazla toz çıkmasından dolayı sağlık açısından tehlike söz konusu olabilir*

## Anti statik sistem

Topraklanmış bağlantı ağzı ile statik yüklenmeler boşaltılır. Bu sayede, elektrik ileten aksesuarla (opsiyon) kıvılcım oluşumu ve akım darbeleri önlenir.

## Kuru emme

– NT 30/1: Cihaz kapatma kapaklı bir elyaf filtre torbası ile donatılıdır, sipariş no. 2.889-154.0 (5 adet).
– NT 40/1, NT 50/1: Cihaz kapatma kapaklı bir elyaf filtre torbası ile donatılıdır, sipariş no. 2.889-155.0 (5 adet).
– Cihaz kablo bağına sahip imha torbası ile donatılıdır, sipariş no. 2.889-158.0 (10 adet).

**Bilgi:** Bu cihazla toz sınıfı L'ye kadar tüm tozlar süpürülebilir.

**Not:**Cihaz, 1 mg/m³'ten daha büyük AGW değerlerine sahip kuru, yanıcı olmayan tozların süpürülmesi için sanayi tipi toz süpürgesi olarak uygundur.

– İnce tozların süpürülmesinde ek olarak bir elyaf filtre torbası, imha torbası veya bir membran filtresi (özel aksesuar) kullanılabilir.

### Elyaf filtre torbasının takılması

Şekil **A**

➔ Emme kafasının kilidini açın ve kafayı çıkartın.
➔ Elyaf filtre torbasını takın.
➔ Emme kafasını yerleştirin ve kilitleyin.

### Boşaltma torbasının takılması

Şekil **B**

➔ Emme kafasının kilidini açın ve kafayı çıkartın.
➔ Tasfiye torbasını takın.
➔ Boşaltma torbasını haznenin üzerine geçirin.
İşaret çizgisinin hazne dahilinde olmasına ve her iki havalandırma deliğinin haznenin arka duvarında konumlandırılmış olmasına dikkat edin.
➔ Emme kafasını yerleştirin ve kilitleyin.

### Diyafram filtresinin takılması

⚠ ***TEHLIKE***
*Sağlığa zararlı tozların süpürülmesi sırasında diyafram filtresi kullanılmamalıdır.*

**Not:** Elyaf filtre torbası/boşaltma torbası olmadan çalışma sırasında bir diyafram filtresi kullanılabilir.

Şekil **C**

➔ Emme kafasının kilidini açın ve kafayı çıkartın.
➔ Diyafram filtresini (özel aksesuar) hazne kenarının üzerinden çekin.
➔ Emme kafasını yerleştirin ve kilitleyin.

### Islak süpürmeden kuru süpürmeye geçiş

Sadece düz katlanmış filtreler (selüloz) için geçerli:

***DIKKAT***
***Islak süpürmeden kuru süpürmeye geçerken dikkat edilmesi gerekenler:***
*Filtre ıslakken kuru tozun emilmesi, filtrede yığılmaya neden olur ve filtreyi kullanılamaz duruma getirebilir.*

➔ Islak filtreleri kullanmadan önce kurularıyla değiştirin.
➔ Filtre değişimi "Bakım ve servis" bölümü altında açıklanmaktadır.

**Not:** Sürekli ıslak süpürme durumunda, bir PES yassı katlama filtresinin kullanılması önerilir (bkz. Filtre sistemleri).

## Islak temizlik

⚠ ***TEHLIKE***
*Sulu emme sırasında sağlığa zararlı tozlar toplanmamalıdır.*

### Lastik dudakların takılması

Şekil D

➔ Fırça şeridini sökün.
➔ Lastik dudakları takın.

### Elyaf filtre torbasının çıkartılması

Şekil E

➔ Emme kafasının kilidini açın ve kafayı çıkartın.
➔ Flanştaki elyaf filtre torbasını yukarı doğru çekerek çıkarın.
➔ Kapatma kapaklı elyaf filtre torbasını sızdırmaz biçimde kapatın.
➔ Kullanılmış elyaf filtre torbasını yasal düzenlemelere göre tasfiye edin.
➔ Emme kafasını yerleştirin ve kilitleyin.
– Islak kirin emilmesi sırasında, elyaf filtre torbası her zaman çıkartılmalıdır.

### Boşaltma torbasının çıkartılması

Şekil F

➔ Emme kafasının kilidini açın ve kafayı çıkartın.
➔ Boşaltma torbasını yukarı kaldırın.
➔ Kablo bağına sahip imha torbasını deliğin altında sızdırmaz biçimde kapatın.
➔ Boşaltma torbasını çıkartın.
➔ Boşaltma torbasını yasal düzenlemelere göre tasfiye edin.
➔ Emme kafasını yerleştirin ve kilitleyin.
– Islak kirin emilmesi sırasında, boşaltma torbası her zaman çıkartılmalıdır.

### Diyafram filtresinin çıkartılması

Şekil G

➔ Emme kafasının kilidini açın ve kafayı çıkartın.
➔ Diyafram filtresini çıkartın.
➔ Membran filtresini yasal düzenlemelere uygun şekilde imha edin.
➔ Emme kafasını yerleştirin ve kilitleyin.
– Islak kirin emilmesi sırasında, diyafram filtresi (özel aksesuar) her zaman çıkartılmalıdır.

### Pis suyun boşaltılması

Sadece NT 50/1:
Şekil H

➔ Pis suyu, tahliye hortumuyla boşaltın.

### Genel

– Islak kirin minder ya da ek memesi ile emilmesi sırasında ya da bir hazneden ağırlıklı olarak su emilirken, "Otomatik filtre temizleme" fonksiyonunun kapatılması önerilir.
– Maksimum sıvı seviyesine ulaşılması durumunda cihaz otomatik olarak kapatılır.
– **İletken olmayan sıvılarda (Örn; matkap emülsiyonları, yağlar ve gresler), hazne doluyken cihaz kapatılmaz. Doluluk seviyesi sürekli olarak kontrol edilmeli ve hazne zamanında boşaltılmalıdır.**
– Sulu süpürmenin tamamlanmasından sonra: Yassı katlama filtresini filtre temizleme düzeneğiyle temizleyin. Elektrotları bir fırçayla temizleyin. Hazneyi nemli bir bezle temizleyin ve kurutun.

### Klips bağlantısı

Şekil I

Emme hortumu, bir klips sistemi ile donatılmıştır. 35 mm nominal genişlikli tüm aksesuar parçaları başlanabilir.

## Kullanımı

### Döner şalter

| | |
|---|---|
| 0 OFF | Cihaz KAPALI |
| 1 ON | Cihaz AÇIK<br>Otomatik filtre temizliği: KAPALI |
| 2 TACT MAX | Cihaz AÇIK<br>Otomatik filtre temizliği: Maksimum aralık |
| 3 TACT MIN | Cihaz AÇIK<br>Otomatik filtre temizliği: Minimum aralık |

### Cihazı açın

➔ Şebeke fişini takın.
➔ Çevirmeli şalteri istediğiniz pozisyona ayarlayın.

## Emme gücünün ayarlanması

**Sadece yerleşik prizli cihazlarda:**

➔ Emme gücünü (min-max) döner ayar düğmesinden ayarlayın.

## Elektrikli aletlerle çalışma

**Sadece yerleşik prizli cihazlarda:**

⚠ ***TEHLIKE***

*Yaralanma ve hasar tehlikesi! Priz, sadece elektrikli aletlerin süpürgeye doğrudan bağlanması için düzenlenmiştir. Prizin başka türlü kullanılmasına izin verilmez.*

➔ Elektrikli aletin elektrik fişini emiciye takın.
Süpürge bekleme modundadır.

➔ Cihazı döner şalterden açın.

**Not:** Süpürme otomatik olarak elektrikli aletle açılır ve kapatılır.

**Not:** Süpürge, 0,5 saniyeye kadar bir çalışma gecikmesine ve 1,5 saniyeye kadar bir çalışmaya devam etme süresine sahiptir.

**Not:** Elektrikli aletlerin güç bağlantı değeri için Bkz. Teknik Bilgiler.

Şekil J

➔ Manifoldu emme hortumundan çıkartın.

➔ Alet adaptörünü süpürme hortumuna takın.

Şekil K

➔ Alet adaptörünü elektrikli alete bağlayın.

## Otomatik filtre temizleme

Cihaz, özellikle ince tozda çok etkili olan özel filtreyi tozdan arınma uygulamasına sahiptir. Burada düz katlanmış filtre her 15 (TACT MAX) veya 60 (TACT MIN) saniyede bir hava darbesi ile otomatik olarak temizlenir (atımlı ses).

➔ Çevirmeli şalteri istediğiniz programa ayarlayın (TACT MIN-TACT MAX).

Şekil L

➔ Güçlü tozdan arınma (düz katlanmış filtrenin aşırı kirlenmiş olduğu durumda): Çevirmeli şalteri program 2'ye getirin, emme borusunu veya dirseği manuel olarak kapatın ve otomatik filtreyi tozdan arınma uygulamasını (her 15 saniyede bir) bekleyin.

## Cihazın kapatılması

➔ Cihazı döner şalterden kapatın.

➔ Şebeke fişini prizden çekiniz.

## Her çalışmadan sonra

➔ Kabı boşaltın.

➔ Cihazın dışını ve içini tozunu alarak ve silerek nemli bir bezle temizleyin.

## İtme kolunun içeri/dışarı katlanması

➔ İtme kolunun kilidini açın ve itme kolunu ayarlayın.

## Cihazın saklanması

Şekil M

➔ Vakum hortumu ve elektrik kablosunu şekle uygun olarak saklayın.

➔ Cihazı kuru bir odada muhafaza edin ve yetkisiz kullanıma karşı emniyete alın.

# Taşıma

⚠ ***TEDBIR***

*Yaralanma ve hasar tehlikesi! Taşıma sırasında cihazın ağırlığına dikkat edin.*

➔ Süpürme borusunu taban memesiyle birlikte tutucudan alın. Taşımak için, cihazı taşıma kolundan ve süpürme borusundan tutun, itme kolundan çekmeyin.

➔ Araçlarda taşıma sırasında, cihazı geçerli yönetmeliklere göre kaymaya ve devrilmeye karşı emniyete alın.

# Depolama

⚠ ***TEDBIR***

*Yaralanma ve hasar tehlikesi! Depolama sırasında cihazın ağırlığına dikkat edin.*

Bu cihaz sadece iç mekanlarda depolanmalıdır.

# Koruma ve Bakım

⚠ ***TEHLIKE***

*Cihazdaki tüm çalışmalardan önce cihazı kapatın ve elektrik fişini çekin.*

Toz alan makineler BGV A1 kanunu çerçevesinde tehlikenden korunma ve onları bertaraf etmek için kullanılan emniyet üniteleridir.

– Kullanıcı tarafından bakım uygulanması için, bakım personeli ve diğer kişilere yönelik bir tehlike oluşmadığı sürece cihaz sökülmeli, temizlenmeli ve cihaza bakım uygulanmalıdır. Uygun dikkat önlemlerine, sökmeden önce zehri arıtmak da dahildir. Cihazın söküldüğü yerde lokal filtreli havalandırma, bakım alanının temizliği ve personel gerekli koruması ile önlemler alın.
– Cihazın dışı süpürme işleminden sonra zehirden arıtılmalı ve silinerek temizlenmeli veya tehlikeli bölgeden uzaklaşana kadar sızdırmaz hale getirilmelidir. Tehlikeli bölgeden uzaklaştırılmış her cihazın kirli olduğundan yola çıkılmalıdır. Toz dağılımını önlemek için uygun önlemler alınmalıdır.
– Bakım ve onarım çalışmalarında tatmin edecek derecede temizlenemeyen her nesne atılmalıdır. Bu nesneler sızdırmayan torbalar içinde geçerli olan kanunların bu çöplerin nasıl yok edileceğine dair belirtimleri dahilinde yok edilmelidir.

⚠ ***UYARI***

*Tehlike önlemeye yarayan güvenlik tertibatları muntazam aralıklarla bakımdan geçirilmelidir. Bu, en az senede bir kez üretici veya yetkili ve eğitilmiş bir kişi tarafından teknik güvenlik açısından kusursuz çalışma durumunun kontrol edilmesi anlamına gelir; örn. cihazın sızdırmazlığı, filtrenin hasar durumu kontrol edilmelidir.*

***DIKKAT***

*Hasar tehlikesi! Temizlik için silikon içeren temizlik maddeleri kullanmayın.*

– Basit bakım ve muhafaza çalışmalarını kendiniz yapabilirsiniz.
– Cihazın yüzeyi ve kabın iç tarafları muntazam aralıklarla nemli bir bezle silinmelidir.

⚠ ***TEHLIKE***

*Sağlığa zararlı toz nedeniyle tehlike. Bakım çalışmaları (Örn; filtre değişimi) sırasında, P2 ya da daha üst düzeyde solunum koruma maskesi ve tek yollu giysiler kullanın.*

## Yassı katlama filtresinin değiştirilmesi

Şekil **N**

➔ Filtre kapağını açın.
➔ Filtre çerçevesini çıkarın.
➔ Yassı katlama filtresini değiştirin. Yerleştirme sırasında düz katlanmış filtrenin tüm kenarlarda doğru oturmuş olmasına dikkat edin.
➔ Kullanılmış düz katlanmış filtreyi yasal düzenlemelere uygun şekilde imha edin.
➔ Filtre çerçevesini takın.
➔ Filtre kapağını kapatın; duyulur bir şekilde kilitlenmelidir.

## Elyaf filtre torbasının değiştirilmesi

Şekil **E**

➔ Emme kafasının kilidini açın ve kafayı çıkartın.
➔ Flanştaki elyaf filtre torbasını yukarı doğru çekerek çıkarın.
➔ Kapatma kapaklı elyaf filtre torbasını sızdırmaz biçimde kapatın.
➔ Kullanılmış elyaf filtre torbasını yasal düzenlemelere göre tasfiye edin.
➔ Yeni elyaf filtre torbasını takın.
➔ Emme kafasını yerleştirin ve kilitleyin.

## Boşaltma torbasının değiştirilmesi

Şekil **F**

➔ Emme kafasının kilidini açın ve kafayı çıkartın.
➔ Boşaltma torbasını yukarı kaldırın.
➔ Kablo bağına sahip imha torbasını deliğin altında sızdırmaz biçimde kapatın.
➔ Boşaltma torbasını çıkartın.
➔ Boşaltma torbasını yasal düzenlemelere göre tasfiye edin.
➔ Yeni tasfiye torbasını takın.
➔ Boşaltma torbasını haznenin üzerine geçirin.
İşaret çizgisinin hazne dahilinde olmasına ve her iki havalandırma deliğinin haznenin arka duvarında konumlandırılmış olmasına dikkat edin.
➔ Emme kafasını yerleştirin ve kilitleyin.

### Diyafram filtresinin değiştirilmesi

Şekil C

➔ Emme kafasının kilidini açın ve kafayı çıkartın.
➔ Diyafram filtresini çıkartın.
➔ Membran filtresini yasal düzenlemelere uygun şekilde imha edin.
➔ Yeni diyafram filtresini hazne kenarının üzerinden çekin.
➔ Emme kafasını yerleştirin ve kilitleyin.

### Elektrotların temizlenmesi

➔ Emme kafasının kilidini açın ve kafayı çıkartın.
➔ Elektrotları bir fırçayla temizleyin.
➔ Emme kafasını yerleştirin ve kilitleyin.

## Arızalarda yardım

⚠ ***TEHLIKE***

*Cihazdaki tüm çalışmalardan önce cihazı kapatın ve elektrik fişini çekin.*

**Not:** Bir arıza (Örn; filtre kırılması) ortaya çıkarsa, cihaz hemen kapatılmalıdır. Tekrar işletime almadan önce arıza giderilmelidir.

### Emme türbini çalışmıyor

➔ Akım beslemesinin prizini ve sigortasını kontrol edin.
➔ Cihazın elektrik kablosunu, elektrik fişini, elektrotlarını ve gerekirse prizini kontrol edin.
➔ Cihazı açın.

### Vakum türbini kapanıyor

➔ Kabı boşaltın.

### Hazne boşaldıktan sonra vakum türbini tekrar çalışmaya başlıyor

➔ Cihazı kapatın ve 5 saniye bekleyin, 5 saniye sonra tekrar çalıştırın.
➔ Elektrotları ve elektrotların arasını bir fırçayla temizleyin.

### Emme gücü dü

➔ Vakum memesi, vakum borusu, vakum hortumu ya da yassı katlama filtresindeki tıkanmaları giderin.
➔ Dolu elyaf filtre torbasını değiştirin.
➔ Dolu boşaltma torbasını değiştirin.
➔ Filtre kapağını doğru şekilde kilitleyin.
➔ Diyafram filtresini (özel aksesuar) akar su altında temizleyin ya da değiştirin.
➔ Yassı katlama filtresini değiştirin.
➔ Sadece NT 50/1:
Boşaltma hortumuna sızdırmazlık kontrolü yapın.

### Emme sırasında dışarı toz çıkıyor

Şekil O

➔ Yassı katlama filtresinin doğru montaj konumunu kontrol edin/düzeltin.
➔ Yassı katlama filtresini değiştirin.

### Kapatma otomatiği (sulu süpürme) tepki vermiyor

➔ Elektrotları ve elektrotların arasını bir fırçayla temizleyin.
➔ Elektrik iletmeyen sıvılarda doluluk seviyesini sürekli olarak kontrol edin.

### Otomatik filtre temizleme çalışmıyor

➔ Vakum hortumu bağlı değil.

### Otomatik filtre temizleme kapatılamıyor

➔ Müşteri hizmetlerine haber verin.

### Otomatik filtre temizleme açılamıyor

➔ Müşteri hizmetlerine haber verin.

### Müşteri hizmeti

**Arızanın giderilememesi durumunda, cihaz müşteri hizmetleri tarafından kontrol edilmelidir.**

## Garanti

Her ülkede yetkili distribütörümüz tarafından verilmiş garanti şartları geçerlidir. Garanti süresi içinde cihazınızda oluşan muhtemel hasarları, arızanın kaynağı üretim veya malzeme hatası olduğu sürece ücretsiz olarak karşılıyoruz. Garanti hakkınızdan yararlanmanızı gerektiren bir durum olduğu zaman, ilgili faturanız ile birlikte satıcınıza veya size en yakın yetkili servisimize başvurunuz.

## Aksesuarlar ve yedek parçalar

Sadece orijinal aksesuarlar ve orijinal yedek parçalar kullanın; cihazın güvenli şekilde ve arızasız işletilmesini garantilerler. Aksesuarlar ve yedek parçalar hakkında bilgi için sitemizi ziyaret edin: www.kaercher.com.

## AB uygunluk bildirisi

İşbu belge ile aşağıda tanımlanan makinenin konsepti ve tasarımı ve tarafımızdan piyasaya sürülen modeliyle AB yönetmeliklerinin temel teşkil eden ilgili güvenlik ve sağlık yükümlülüklerine uygun olduğunu bildiririz. Onayımız olmadan cihazda herhangi bir değişiklik yapılması durumunda bu beyan geçerliliğini yitirir.

**Ürün:** Kuru ve yaş elektrikli süpürge

**Tip:** 1.148-xxx

**İlgili AB yönetmelikleri**

2006/42/EG (+2009/127/EG)
2014/30/EU
2011/65/EU

**Kullanılmış olan uyumlu standartlar**

EN 55014–1: 2006+A1: 2009+A2: 2011
EN 55014–2: 2015
EN 60335–1
EN 60335–2–69
EN 61000–3–2: 2014
EN 61000–3–3: 2013
EN 62233: 2008
EN 50581

**Kullanılmış ulusal standartlar**

-

5.966-337

İmzası bulunanlar, işletme yönetimi adına ve işletme yönetimi tarafından verilen vekalete dayanarak işlem yapar.

H. Jenner
CEO

S. Reiser
Head of Approbation

Dokümantasyon yetkilisi:
S. Reiser

Alfred Kärcher GmbH & Co. KG
Alfred-Kärcher-Str. 28 - 40
71364 Winnenden (Germany)
Tel.: +49 7195 14-0
Faks: +49 7195 14-2212

Winnenden, 2016/07/01

# Teknik Bilgiler

| | | NT 30/1 Tact L | NT 40/1 Tact L | NT 50/1 Tact L | NT 30/1 Tact Te L | NT 40/1 Tact Te L | NT 50/1 Tact Te L |
|---|---|---|---|---|---|---|---|
| Şebeke gerilimi | V | 220-240 | 220-240 | 220-240 | 220-240 | 220-240 | 220-240 |
| | V | AU: 240 | AU: 240 | AU: 240 | AU: 240 | AU: 240 | AU: 240 |
| Frekans | Hz | 1~ 50-60 | 1~ 50-60 | 1~ 50-60 | 1~ 50-60 | 1~ 50-60 | 1~ 50-60 |
| Maks. güç | W | 1380 | 1380 | 1380 | 1380 | 1380 | 1380 |
| Nominal güç | W | 1200 | 1200 | 1200 | 1200 | 1200 | 1200 |
| Kap içeriği | l | 31 | 39 | 51 | 31 | 39 | 51 |
| Sıvı doldurma miktarı | l | 17 | 24 | 35 | 17 | 24 | 35 |
| Hava miktarı (maks.) | $m^3/s$ | 150 | 150 | 150 | 140 | 140 | 140 |
| Vakum (maks.) | kPa (mbar) | 23,0 (230) | 23,0 (230) | 23,0 (230) | 23,0 (230) | 23,0 (230) | 23,0 (230) |
| Elektrikli aletlerin güç bağlantı değerleri | W | -- | -- | -- | EU: 100-2200 | EU: 100-2200 | EU: 100-2200 |
| | W | -- | -- | -- | GB: 100-1800 | GB: 100-1800 | GB: 100-1800 |
| | W | -- | -- | -- | CH: 100-1100 | CH: 100-1100 | CH: 100-1100 |
| | W | -- | -- | -- | AU: 100-1200 | AU: 100-1200 | AU: 100-1200 |
| Yassı katlama filtresinin yüzeyi | $m^2$ | 0,6 | 0,6 | 0,6 | 0,6 | 0,6 | 0,6 |
| Koruma şekli | -- | IPX4 | IPX4 | IPX4 | IPX4 | IPX4 | IPX4 |
| Koruma sınıfı | -- | I | I | I | I | I | I |
| Emme hortumunun çapı | mm | 35 | 35 | 35 | 35 | 35 | 35 |
| Süpürme hortumunun uzunluğu | m | 2,5 | 2,5 | 2,5 | 4,0 | 4,0 | 4,0 |
| Uzunluk x Genişlik x Yükseklik | mm | 560 x 370 x 580 | 560 x 370 x 655 | 640 x 370 x 1045 | 560 x 370 x 580 | 560 x 370 x 655 | 640 x 370 x 1045 |
| Tipik çalışma ağırlığı | kg | 13,5 | 14,4 | 18,3 | 13,5 | 14,4 | 18,3 |
| **60335-2-69'a göre belirlenen değerler** | | | | | | | |
| Ses basıncı seviyesi $L_{pA}$ | dB(A) | 69 | 68 | 68 | 69 | 68 | 68 |
| Güvensizlik $K_{pA}$ | dB(A) | 1 | 1 | 1 | 1 | 1 | 1 |
| El-kol titreşim değeri | $m/s^2$ | <2,5 | <2,5 | <2,5 | <2,5 | <2,5 | <2,5 |
| Güvensizlik K | $m/s^2$ | 0,2 | 0,2 | 0,2 | 0,2 | 0,2 | 0,2 |

| **Elektrik kablosu** | H07RN-F 3x1,0 $mm^2$ | |
|---|---|---|
| **Tact L** | Parça No. | Kablo uzunluğu |
| EU | 6.650-591.0 | 7,5 m |
| GB | 6.650-724.0 | 7,5 m |
| CH | 6.650-722.0 | 7,5 m |
| AU | 6.650-723.0 | 7,5 m |

| **Elektrik kablosu** | H07RN-F 3x1,5 $mm^2$ | |
|---|---|---|
| **Tact Te L** | Parça No. | Kablo uzunluğu |
| EU | 6.650-665.0 | 7,5 m |
| GB | 6.650-728.0 | 7,5 m |
| CH | 6.650-726.0 | 7,5 m |
| AU | 6.650-727.0 | 7,5 m |

Перед первым применением вашего прибора прочитайте эту оригинальную инструкцию по эксплуатации, после этого действуйте соответственно и сохраните ее для дальнейшего пользования или для следующего владельца.

– Перед первым вводом в эксплуатацию обязательно прочтите указания по технике безопасности № 5.956-249.0!
– При несоблюдении инструкции и указаний по технике безопасности пылесос может выйти из строя, а для оператора и других лиц возникает риск получения травмы.
– При повреждениях, полученных во время транспортировки, немедленно свяжитесь с продавцом.

## Оглавление


| | | |
|---|---|---|
| Защита окружающей среды | RU | 1 |
| Степень опасности | RU | 1 |
| Использование по назначению | RU | 2 |
| Элементы прибора | RU | 2 |
| Символы на приборе | RU | 2 |
| Указания по технике безопасности | RU | 3 |
| Начало работы | RU | 3 |
| Управление | RU | 5 |
| Транспортировка | RU | 6 |
| Хранение | RU | 7 |
| Уход и техническое обслуживание | RU | 7 |
| Помощь в случае неполадок | RU | 8 |
| Гарантия | RU | 9 |
| Принадлежности и запасные детали | RU | 10 |
| Заявление о соответствии EU | RU | 10 |
| Технические данные | RU | 11 |


## Защита окружающей среды

Упаковочные материалы пригодны для вторичной переработки. Пожалуйста, не выбрасывайте упаковку вместе с бытовыми отходами, а сдайте ее в один из пунктов приема вторичного сырья.

Старые приборы содержат ценные перерабатываемые материалы, подлежащие передаче в пункты приемки вторичного сырья. Аккумуляторы, масло и иные подобные материалы не должны попадать в окружающую среду. Поэтому утилизируйте старые приборы через соответствующие системы приемки отходов.

**Инструкции по применению компонентов (REACH)**

Актуальные сведения о компонентах приведены на веб-узле по следующему адресу:

***www.kaercher.com/REACH***

## Степень опасности

⚠ ***ОПАСНОСТЬ***

*Указание относительно непосредственно грозящей опасности, которая приводит к тяжелым увечьям или к смерти.*

⚠ ***ПРЕДУПРЕЖДЕНИЕ***

*Указание относительно возможной потенциально опасной ситуации, которая может привести к тяжелым увечьям или к смерти.*

⚠ ***ОСТОРОЖНО***

*Указание на потенциально опасную ситуацию, которая может привести к получению легких травм.*

***ВНИМАНИЕ***

*Указание относительно возможной потенциально опасной ситуации, которая может повлечь материальный ущерб.*

## Использование по назначению

– Этот пылесос предназначен для влажной и сухой очистки поверхностей полов и стен.
– Устройство предназначено для сбора сухой, негорючей, вредной для здоровья пыли со станков и приборов; класс пыли L согласно EN 60 335–2–69. Ограничение: Сбор канцерогенных веществ с помощью устройства не допускается.
– Этот прибор предназначен для профессионального использования, т.е. в гостиницах, школах, больницах, на промышленных предприятиях, в магазинах, офисах и в арендуемых помещениях.

## Элементы прибора

1 Электроды
2 Всасывающий патрубок
3 Всасывающий шланг
4 Крючок для шланга
5 Фиксатор ручки (только NT 50/1)
6 Насадка для стыков
7 Отверстие для выпуска воздуха, рабочий воздух
8 Всасывающая головка
9 Блокировка всасывающей головки
10 Захватный паз
11 Мусорный бак
12 Направляющий ролик
13 рукоятка
14 Воздухозаборник, воздух для охлаждения двигателя
15 Форсунка для чистки пола
16 всасывающая трубка,
17 Упор для чемодана для инструментов
18 Резиновая муфта, привинчиваемая
19 Проушина
20 Крышка фильтра
21 рукоятка для ношения прибора
22 Регулятор мощности всасывания (бесступенчато)
23 Адаптер инструмента
24 Ручка (только NT 50/1)
25 Поворотный регулятор мощности всасывания (мин.-макс.) (только Tact Te L)
26 Поворотный переключатель
27 Розетка (только Tact Te L)
28 Держатель насадки для пола
29 Сливной шланг (только NT 50/1)
30 Держатель для всасывающей трубки
31 Крюк для кабеля (только NT 50/1)
32 Колено
33 Сетевой шнур
34 Держатель для колена (только NT 30/1, NT 40/1)
35 Рама фильтра
36 Складчатый фильтр (PES)
37 Чистка фильтра
38 Заводская табличка с данными

## Символы на приборе

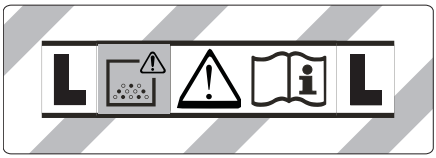


*ПРЕДУПРЕЖДЕНИЕ: В данном устройстве находится опасная для здоровья пыль. Опорожнение и техническое обслуживание, в том числе, удаление пылесборного мешка, должно проводится только специалистами, носящими подходящее защитное снаряжение. Не включать до полной установки фильтровальной системы.*

| | |
|---|---|
| Плоский складчатый фильтр (целлюлоза) | |
| № заказа: | 6.904-367.0 |
| Складчатый фильтр (PES) | |
| № заказа: | 6.904-360.0 |
| Плоский складчатый фильтр (PTFE) | |
| № заказа: | 6.907-455.0 |

## Указания по технике безопасности

⚠ ***ОПАСНОСТЬ***

– *Если отработанный воздух отводится в помещение, то в данном помещение должна быть обеспечена достаточная степень обмена воздуха L. Для соблюдения требуемых предельных значений объем возвращаемого воздуха может составлять максимально 50% от объема потока свежего воздуха (объем помещения $V_R$ x степень обращения воздуха $L_W$). Без принятия особых мер по обеспечению вентиляции действует правило: $L_W=1h^{-1}$.*
– *Работа с аппаратом и веществами, для которых он предназначен, включая безопасные методы ликвидации собранных материалов осуществляются только обученным персоналом.*
– *В данном приборе находится вредная для здоровья пыль. Работы по удалению пыли из прибора и техническое обслуживание прибора, включая и удаление резервуара для сбора пыли, должны осуществляться только специалистами, имеющими соответственное защитное снаряжение.*
– *Запрещается эксплуатация прибора без комплектной фильтровальной системы.*
– *Следует соблюдать применимые правила безопасности для обрабатываемых материалов.*
– *Для безопасного положения устройства задействовать стояночный тормоз на направляющем ролике. При неактивном стояночном тормозе устройство может бесконтрольно прийти в движение.*

## Начало работы

⚠ ***ПРЕДУПРЕЖДЕНИЕ***

*Удаление складчатого фильтра во время работы запрещается.*

⚠ ***ПРЕДУПРЕЖДЕНИЕ***

*Запрещается проводить чистку без фильтровального элемента, так как всасывающий двигатель может быть поврежден, а в результате повышенного выброса мелкой пыли может быть подвергнуто опасности здоровье людей.*

### Система антистатик

Статические заряды отводятся благодаря заземленному соединительному патрубку. Таким образом, исключаются искрение и удары током электропроводных аксессуаров (опция).

### Сухая чистка

– NT 30/1: Устройство оснащено фильтровальным пакетом из нетканого материала с колпачком, номер для заказа 2.889-154.0 (5 штук).
– NT 40/1, NT 50/1: Устройство оснащено фильтровальным пакетом из нетканого материала с колпачком, номер для заказа 2.889-155.0 (5 штук).
– Устройство оснащено мешком для сбора отходов с кабельной стяжкой, номер для заказа 2.889-158.0 (10 штук).

**Примечание:** Данное устройство предназначено для сбора всех видов пыли до класса пыли L.

**Указание:** В качестве промышленного пылесоса данное устройство применяется для сбора сухой, негорючей пыли со значениями AGW (предельно допустимая концентрация в воздухе) более 0,1 мг/м³.

– При сборе мелкой пыли можно дополнительно использовать фильтровальный пакет из нетканого материала, мешок для сбора отходов или мембранный фильтр (специальные принадлежности).

#### Установка фильтровального пакета из нетканого материала

Рисунок **A**

➔ Разблокировать и снять всасывающий элемент.

➔ Надеть фильтровальный пакет из нетканого материала.
➔ Надеть и зафиксировать всасывающий элемент.

**Вставить мешок для сбора отходов**

Рисунок **B**
➔ Разблокировать и снять всасывающий элемент.
➔ Установить мешок для сбора отходов.
➔ Накрыть резервуар мешком для сбора отходов.
Необходимо следить, чтобы маркировочные линии находились внутри резервуара, а оба вентиляционных отверстия были расположены на задней стенке резервуара.
➔ Надеть и зафиксировать всасывающий элемент.

**Установка мембранного фильтра**

⚠ ***ОПАСНОСТЬ***
*При сборе опасной для здоровья пыли не использовать мембранный фильтр.*
**Примечание:** При эксплуатации без фильтровального пакета из нетканого материала/мешка для утилизации может применяться мембранный фильтр.
Рисунок **C**
➔ Разблокировать и снять всасывающий элемент.
➔ Наденьте мембранный фильтр (специальные принадлежности) на края бака.
➔ Надеть и зафиксировать всасывающий элемент.

**Переход от влажной к сухой уборке**

Относится только к плоскому складчатому фильтру (целлюлоза):
***ВНИМАНИЕ***
***При переходе от влажной чистки к сухой учитывать:***
*Всасывание сухой пыли при влажном фильтре может привести к возникновению засора и вывести фильтр из строя.*
➔ Сырые фильтры перед пользованием заменить сухими.
➔ Заменить фильтр, как указано в разделе «Уход и техническое обслуживание».
**Указание:** При постоянной влажной уборке рекомендуется использовать плоский складчатый фильтр из ПЭС (см. системы фильтров).

## Влажная чистка

⚠ ***ОПАСНОСТЬ***
*Во время влажной чистки запрещается собирать опасную для здоровья пыль.*

**Установка резиновых кромок**

Рисунок **D**
➔ Снять щетки.
➔ Установить резиновые кромки (5).

**Снятие фильтровального пакета из нетканого материала**

Рисунок **E**
➔ Разблокировать и снять всасывающий элемент.
➔ Извлечь фильтровальный пакет из нетканого материала, потянув вверх.
➔ Герметично закрыть фильтровальный пакет из нетканого материала колпачком.
➔ Использованный фильтровальный пакет из нетканого материала утилизировать согласно действующим предписаниям.
➔ Надеть и зафиксировать всасывающий элемент.
– При сборе влажной пыли фильтровальный пакет из нетканого материала необходимо снимать.

**Извлечь мешок для сбора отходов**

Рисунок **F**
➔ Разблокировать и снять всасывающий элемент.
➔ Глубоко задвинуть мешок для сбора отходов.
➔ Герметично закрыть мешок для сбора отходов ниже отверстия с помощью кабельной стяжки.
➔ Извлечь мешок для сбора отходов.

➔ Утилизировать мешок для сбора отходов согласно действующим предписаниям.
➔ Надеть и зафиксировать всасывающий элемент.
– При сборе влажной пыли мешок для сбора отходов необходимо извлекать.

### Удаление мембранного фильтра

Рисунок G
➔ Разблокировать и снять всасывающий элемент.
➔ Удаление мембранного фильтра.
➔ Мембранный фильтр утилизировать согласно законодательным предписаниям.
➔ Надеть и зафиксировать всасывающий элемент.
– При сборе влажной пыли мембранного фильтра (специальные принадлежности) необходимо снять.

### Слить грязную воду

Только NT 50/1:
Рисунок H
➔ Слить грязную воду с помощью сливного шланга.

### Общие положения

– При засасывании влажной грязи форсункой для чистки обивки или стыков, а также в тех случаях, когда из резервуара преимущественно откачивается вода, рекомендуется отключение функции «Автоматическая чистка фильтра».
– При достижении максимального уровня жидкости прибор автоматически отключается.
– **Во время работы с непроводящими жидкостями (например, охлаждающая жидкость для сверления, масла и жиры), при наполнении резервуара прибор не отключается. Уровень заполнения должен постоянно контролироваться, а из резервуара необходимо своевременно удалять содержимое.**
– После завершения чистки во влажном режиме: Выполнить чистку складчатого фильтра с помощью системы для очистки фильтра. Электроды очищать с помощью щетки. Резервуар очистить с помощью влажного полотенца и высушить.

### Клипсовое соединение

Рисунок I
Всасывающий шланг оснащен системой клипсового соединения. Разрешается подключение всех элементов дополнительного оборудования с номинальным диаметром 35 мм.

## Управление

### Поворотный переключатель

| | |
|---|---|
| 0 OFF | Прибор ВЫКЛ |
| 1 ON | Прибор ВКЛ<br>Автоматическая очистка фильтра: ВЫКЛ. |
| 2 TACT MAX | Прибор ВКЛ<br>Автоматическая очистка фильтра: максимальный интервал |
| 3 TACT MIN | Прибор ВКЛ<br>Автоматическая очистка фильтра: минимальный интервал |

### Включение прибора

➔ Вставьте штепсельную вилку в электророзетку.
➔ Установить поворотный переключатель на необходимую программу.

### Настроить мощность всасывания

**Только для устройств со встроенной розеткой:**
➔ Настроить мощность всасывания (мин. - макс.) с помощью ручки настройки.

## Работа с электрическими инструментами

**Только для устройств со встроенной розеткой:**

⚠ ***ОПАСНОСТЬ***

*Опасность получения травм и повреждений! Розетка предназначена только для прямого подключения электрических инструментов к пылесосу. Любое другое использование розетки не допускается.*

➔ Вставить сетевую вилку электрического инструмента в пылесос. Пылесос находится в режиме ожидания.

➔ Включить прибор с помощью поворотного переключателя.

**Указание:** Пылесос включается и выключается автоматически электрическим инструментом.

**Указание:** Запаздывание разгона составляет у пылесоса до 0,5 секунды, время работы по инерции - до 15 секунд.

**Указание:** Потребляемая мощность электрических инструментов указана в разделе "Технические данные".

Рисунок J

➔ Снять со всасывающего шланга колено.

➔ Установить на всасывающем шланге адаптер для инструментов.

Рисунок K

➔ Подключить адаптер к электрическому инструменту.

## Автоматическая чистка фильтра

Устройство оснащено специальной функцией очистки фильтра, особенно эффективной при работе с мелкой пылью. При этом плоский складчатый фильтр посредством пневматического удара автоматически очищается каждые 15 секунд (TACT MAX) или каждые 60 секунд (TACT MIN) (пульсирующий звук).

➔ Установить поворотный переключатель на необходимую программу (TACT MIN-TACT MAX).

Рисунок L

➔ Интенсивная очистка (при особенно сильном загрязнении плоского складчатого фильтра): Установить поворотный переключатель на программу 2, закрыть рукой всасывающую трубку или колено и дождаться автоматической очистки фильтра (каждые 15 секунд).

## Выключение прибора

➔ Выключить прибор с помощью поворотного переключателя.

➔ Отсоедините прибор от электросети.

## После каждой эксплуатации

➔ Опустошить бак.

➔ Очистить прибор снаружи и внутри пылесосом и протереть его влажным полотенцем.

## Сложить/разложить ведущую дугу

➔ Ослабить фиксатор ручки и отрегулировать ее.

## Хранение прибора

Рисунок M

➔ Сохранять всасывающий шланг и сетевой шнур в соответствии с рисунками.

➔ Хранить прибор в сухом помещении, приняв при этом меры от несанкционированного использования.

# Транспортировка

⚠ ***ОСТОРОЖНО***

*Опасность получения травм и повреждений! При транспортировке следует обратить внимание на вес устройства.*

➔ Вынуть всасывающую трубку с насадкой для пола из держателя. Для переноски прибора его следует брать за рукоятку и всасывающую трубу, не за буксирную скобу.

➔ При перевозке аппарата в транспортных средствах следует учитывать действующие местные государственные нормы, направленные на защиту от скольжения и опрокидывания.

## Хранение

⚠ ***ОСТОРОЖНО***

*Опасность получения травм и повреждений! При хранении следует обратить внимание на вес устройства.*

Это устройство разрешается хранить только во внутренних помещениях.

## Уход и техническое обслуживание

⚠ ***ОПАСНОСТЬ***

*Перед проведением любых работ с прибором, выключить прибор и вытянуть штепсельную вилку.*

Пылесборные устройства являются защитным оборудованием по предотвращению и устранению опасностей согласно предписаниям профессиональной ассоциации BGV A1.

– Для проведения технического обслуживания прибора пользователь прибора должен, насколько это возможно, разобрать его, произвести его чистку и обслуживание, не подвергая при этом опасности обслуживающий персонал и других лиц. Надлежащие меры предосторожности включают также и обеззараживание, проводимое перед разборкой. В месте разборки прибора в качестве предохранительных мер обеспечиваются: местная принудительная фильтрующая вентиляция, уборка места обслуживания и соответствующая защита персонала.
– До удаления прибора из опасной зоны внешняя поверхность прибора должна быть обеззаражена путем чистки пылесосом или вытерта начисто, или обработана герметизирующим средством. Все части прибора, удаленные из опасной зоны, должны рассматриваться как загрязненные. Необходимо принять все меры для того чтобы избежать распространения пыли.
– При проведении профилактических и ремонтных работ все загрязненные предметы, которые было невозможно очистить в достаточной степени, необходимо устранить. Такие предметы подлежат утилизации, будучи упакованными в герметичные мешки, в соответствии с действующими положениями об устранении подобных отходов.

⚠ ***ПРЕДУПРЕЖДЕНИЕ***

*Защитные приспособления для предотвращения опасностей должны проходить регулярное техническое обслуживание. Иными словами, как минимум, один раз в год изготовитель или лицо, прошедшее инструктаж , должны проверять исправное функционирование устройства с точки зрения безопасности, например, герметичность устройства, наличие повреждений фильтра.*

***ВНИМАНИЕ***

*Опасность повреждения! Не применять для чистки силиконосодержащие средства.*

– Простые работы по уходу и техническому обслуживанию можно осуществлять самостоятельно.
– Внешнюю поверхность прибора и внутреннюю поверхность резервуара следует регулярно чистить влажной тряпкой.

⚠ ***ОПАСНОСТЬ***

*Опасность вследствие вредной для здоровья пыли. Во время обслуживания (например, при замене фильтра) следует одевать респиратор класса P2 или более высокого класса и одноразовую одежду.*

### Замена складчатого фильтра

Рисунок N

➔ Открыть крышку фильтра.
➔ Вынуть раму фильтра.
➔ Заменить складчатый фильтр.
При установке следить за тем, чтобы плоский складчатый фильтр со всех сторон прилегал заподлицо.
➔ Использованный плоский складчатый фильтр утилизировать согласно законодательным предписаниям.
➔ Вставить раму фильтра.
➔ Закрыть крышку фильтра так, чтобы был слышен щелчок.

### Замена фильтровального пакета из нетканого материала

Рисунок E

➔ Разблокировать и снять всасывающий элемент.
➔ Извлечь фильтровальный пакет из нетканого материала, потянув вверх.
➔ Герметично закрыть фильтровальный пакет из нетканого материала колпачком.
➔ Использованный фильтровальный пакет из нетканого материала утилизировать согласно действующим предписаниям.
➔ Надеть новый фильтровальный пакет из нетканого материала.
➔ Надеть и зафиксировать всасывающий элемент.

### Сменить мешок для сбора отходов

Рисунок F

➔ Разблокировать и снять всасывающий элемент.
➔ Глубоко задвинуть мешок для сбора отходов.
➔ Герметично закрыть мешок для сбора отходов ниже отверстия с помощью кабельной стяжки.
➔ Извлечь мешок для сбора отходов.
➔ Утилизировать мешок для сбора отходов согласно действующим предписаниям.
➔ Установить новый мешок для сбора отходов.
➔ Накрыть резервуар мешком для сбора отходов.
Необходимо следить, чтобы маркировочные линии находились внутри резервуара, а оба вентиляционных отверстия были расположены на задней стенке резервуара.
➔ Надеть и зафиксировать всасывающий элемент.

### Замена мембранного фильтра

Рисунок G

➔ Разблокировать и снять всасывающий элемент.
➔ Удаление мембранного фильтра.
➔ Мембранный фильтр утилизировать согласно законодательным предписаниям.
➔ Наденьте новый мембранный фильтр на края бака.
➔ Надеть и зафиксировать всасывающий элемент.

### Чистка электродов

➔ Разблокировать и снять всасывающий элемент.
➔ Электроды очищать с помощью щетки.
➔ Надеть и зафиксировать всасывающий элемент.

## Помощь в случае неполадок

⚠ ***ОПАСНОСТЬ***
*Перед проведением любых работ с прибором, выключить прибор и вытянуть штепсельную вилку.*
**Указание:** При появлении сбоя (например, разрыве фильтра) устройство следует немедленно выключить. Перед повторным включением устройства следует устранить неполадку.

### Всасывающая турбина не работает

➔ Проверить штепсельную розетку и предохранитель системы электропитания.

➔ Проверить сетевой кабель, штепсельную вилку, электроды и, при необходимости, штепсельную розетку устройства.
➔ Включить аппарат.

### Всасывающая турбина отключается

➔ Опустошить бак.

### После опустошения бака всасывающая турбина не запускается

➔ Выключить прибор и подождать 5 секунд, после чего снова включить прибор.
➔ Очищать электроды, а также пространство между электродами с помощью щетки.

### Мощность всасывания упала

➔ Удалить мусор из всасывающего сопла, всасывающей трубки, всасывающего шланга или складчатого фильтра.
➔ Заменить заполненный фильтровальный пакет из нетканого материала.
➔ Заменить заполненный мешок для сбора отходов.
➔ Правильно закрыть крышку фильтра так, чтобы она зафиксировалась.
➔ Очистить или заменить мембранный фильтр под проточной водой (специальные принадлежности).
➔ Заменить складчатый фильтр.
➔ Только NT 50/1:
Проверить сливной шланг на герметичность.

### Во время чистки из прибора выделяется пыль

Рисунок ⊙
➔ Проверить правильность установки складчатого фильтра либо внести исправления.
➔ Заменить складчатый фильтр.

### Автоматическое отключение (чистка во влажном режиме) не срабатывает

➔ Очищать электроды, а также пространство между электродами с помощью щетки.
➔ При работе с непроводящей жидкостью постоянно контролировать уровень заполнения.

### Автоматическая чистка фильтра не выполняется

➔ Всасывающий шланг не подключен.

### Автоматическая чистка фильтра не выключается

➔ Поставить в известность сервисную службу.

### Автоматическая чистка фильтра не включается

➔ Поставить в известность сервисную службу.

### Сервисная служба

**Если неисправность не удается устранить, прибор необходимо отправить на проверку в сервисную службу.**

## Гарантия

В каждой стране действуют соответственно гарантийные условия, изданные уполномоченной организацией сбыта нашей продукции в данной стране. Возможные неисправности прибора в течение гарантийного срока мы устраняем бесплатно, если причина заключается в дефектах материалов или ошибках при изготовлении. В случае возникновения претензий в течение гарантийного срока просьба обращаться, имея при себе чек о покупке, в торговую организацию, продавшую вам прибор или в ближайшую уполномоченную службу сервисного обслуживания.

Дата выпуска отображается на заводской табличке в закодированном виде.
При этом отдельные цифры имеют следующее значение::

Пример: 30190
3 год выпуска
0 столетие выпуска
1 десятилетие выпуска
9 вторая цифра месяца выпуска
0 первая цифра месяца выпуска

Таким образом, в данном примере код 30190 означает дату выпуска 09 /(2)013.

## Принадлежности и запасные детали

Используйте оригинальные принадлежности и запчасти — только они гарантируют безопасную и бесперебойную работу устройства.
Информацию о принадлежностях и запчастях вы можете найти на сайте www.kaercher.com.

## Заявление о соответствии EU

Настоящим мы заявляем, что нижеуказанный прибор по своей концепции и конструкции, а также в осуществленном и допущенном нами к продаже исполнении отвечает соответствующим основным требованиям по безопасности и здоровью согласно директивам EU. При внесении изменений, не согласованных с нами, данное заявление теряет свою силу.

**Продукт** Пылесос для мокрой и сухой чистки
**Тип:** 1.148-xxx
**Основные директивы EU**
2006/42/EC (+2009/127/EC)
2014/30/EU
2011/65/EC
**Примененные гармонизированные нормы**
EN 55014–1: 2006+A1: 2009+A2: 2011
EN 55014–2: 2015
EN 60335–1
EN 60335–2–69
EN 61000–3–2: 2014
EN 61000–3–3: 2013
EN 62233: 2008
EN 50581
**Примененные внутригосударственные нормы**
-

5.966-337

Нижеподписавшиеся лица действуют по поручению и по доверенности руководства предприятия.

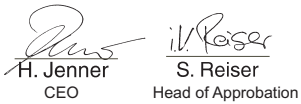

H. Jenner
CEO

S. Reiser
Head of Approbation

уполномоченный по документации:
S. Reiser

Alfred Kaercher GmbH & Co. KG
Alfred-Kaercher-Str. 28 - 40
71364 Winnenden (Germany)
Тел.: +49 7195 14-0
Факс: +49 7195 14-2212

Winnenden, 2016/07/01

# Технические данные

| | | NT 30/1 Tact L | NT 40/1 Tact L | NT 50/1 Tact L | NT 30/1 Tact Te L | NT 40/1 Tact Te L | NT 50/1 Tact Te L |
|---|---|---|---|---|---|---|---|
| Напряжение сети | В | 220-240 | 220-240 | 220-240 | 220-240 | 220-240 | 220-240 |
| | В | AU: 240 | AU: 240 | AU: 240 | AU: 240 | AU: 240 | AU: 240 |
| Частота | Гц | 1~ 50-60 | 1~ 50-60 | 1~ 50-60 | 1~ 50-60 | 1~ 50-60 | 1~ 50-60 |
| Макс. мощность | Вт | 1380 | 1380 | 1380 | 1380 | 1380 | 1380 |
| Номинальная мощность | Вт | 1200 | 1200 | 1200 | 1200 | 1200 | 1200 |
| Емкость бака | л | 31 | 39 | 51 | 31 | 39 | 51 |
| Заправочный объем жидкости | л | 17 | 24 | 35 | 17 | 24 | 35 |
| Количество воздуха (макс.) | $м^3/ч$ | 150 | 150 | 150 | 140 | 140 | 140 |
| Нижнее давление (макс.) | кПа (мбар) | 23,0 (230) | 23,0 (230) | 23,0 (230) | 23,0 (230) | 23,0 (230) | 23,0 (230) |
| Потребляемая мощность электрических инструментов | Вт | -- | -- | -- | EU: 100-2200 | EU: 100-2200 | EU: 100-2200 |
| | Вт | -- | -- | -- | GB: 100-1800 | GB: 100-1800 | GB: 100-1800 |
| | Вт | -- | -- | -- | CH: 100-1100 | CH: 100-1100 | CH: 100-1100 |
| | Вт | -- | -- | -- | AU: 100-1200 | AU: 100-1200 | AU: 100-1200 |
| Площадь складчатого фильтра | $м^2$ | 0,6 | 0,6 | 0,6 | 0,6 | 0,6 | 0,6 |
| Тип защиты | -- | IPX4 | IPX4 | IPX4 | IPX4 | IPX4 | IPX4 |
| Класс защиты | -- | I | I | I | I | I | I |
| Диаметр всасывающего шланга | мм | 35 | 35 | 35 | 35 | 35 | 35 |
| Длина всасывающего шланга | м | 2,5 | 2,5 | 2,5 | 4,0 | 4,0 | 4,0 |
| Длина x ширина x высота | мм | 560 x 370 x 580 | 560 x 370 x 655 | 640 x 370 x 1045 | 560 x 370 x 580 | 560 x 370 x 655 | 640 x 370 x 1045 |
| Типичный рабочий вес | кг | 13,5 | 14,4 | 18,3 | 13,5 | 14,4 | 18,3 |
| **Значение установлено согласно стандарту EN 60335-2-69** | | | | | | | |
| Уровень шума $дб_a$ | дБ(А) | 69 | 68 | 68 | 69 | 68 | 68 |
| Опасность $K_{pA}$ | дБ(А) | 1 | 1 | 1 | 1 | 1 | 1 |
| Значение вибрации рука-плечо | $м/с^2$ | <2,5 | <2,5 | <2,5 | <2,5 | <2,5 | <2,5 |
| Опасность K | $м/с^2$ | 0,2 | 0,2 | 0,2 | 0,2 | 0,2 | 0,2 |

| **Сетевой шнур** | H07RN-F 3x1,0 $mm^2$ | |
|---|---|---|
| **Tact L** | № детали | Длина шнура |
| EU | 6.650-591.0 | 7,5 м |
| GB | 6.650-724.0 | 7,5 м |
| CH | 6.650-722.0 | 7,5 м |
| AU | 6.650-723.0 | 7,5 м |

| **Сетевой шнур** | H07RN-F 3x1,5 $mm^2$ | |
|---|---|---|
| **Tact Te L** | № детали | Длина шнура |
| EU | 6.650-665.0 | 7,5 м |
| GB | 6.650-728.0 | 7,5 м |
| CH | 6.650-726.0 | 7,5 м |
| AU | 6.650-727.0 | 7,5 м |

A készülék első használata előtt olvassa el ezt az eredeti használati utasítást, ez alapján járjon el és tartsa meg a későbbi használatra vagy a következő tulajdonos számára.

– Az első üzembevétel előtt mindenképpen olvassa el az 5.956-249.0 sz. biztonsági utasításokat!
– A gépkönyv és a biztonságtechnikai utasítások be nem tartása esetén a készülék megrongálódhat és veszélybe kerülhet annak kezelője, illetve más személyek.
– Szállítási sérülések esetén azonnal tájékoztassa a kereskedőt.

## Tartalomjegyzék


| | | |
|---|---|---|
| Környezetvédelem | HU | 1 |
| Veszély fokozatok | HU | 1 |
| Rendeltetésszerű használat | HU | 1 |
| Készülék elemek | HU | 2 |
| Szimbólumok a készüléken | HU | 2 |
| Biztonsági tanácsok | HU | 2 |
| Üzembevétel | HU | 3 |
| Használat | HU | 5 |
| Szállítás | HU | 6 |
| Tárolás | HU | 6 |
| Ápolás és karbantartás | HU | 6 |
| Segítség üzemzavar esetén | HU | 7 |
| Garancia | HU | 8 |
| Tartozékok és alkatrészek | HU | 8 |
| EU konformitási nyilatkozat | HU | 8 |
| Műszaki adatok | HU | 9 |


## Környezetvédelem

A csomagolási anyagok újrahasznosíthatók. Kérjük, ne dobja a csomagolást a házi szemétbe, hanem vigye el egy újrahasznosító helyre.

A használt készülékek értékes újrahasznosítható anyagokat tartalmaznak, amelyeket újrahasznosító helyen kell elhelyezni. Az elemeknek, olajnak és hasonló anyagoknak nem szabad a környezetbe kerülni. Ezért kérjük, a használt készülékeket megfelelő gyűjtőrendszeren keresztül távolítsa el.

**Megjegyzések a tartalmazott anyagokkal kapcsolatban (REACH)**

Aktuális információkat a tartalmazott anyagokkal kapcsolatosan a következő címen talál:

***www.kaercher.com/REACH***

## Veszély fokozatok

⚠ ***VESZÉLY***

*Közvetlenül fenyegető veszélyre való figyelmeztetés, amely súlyos testi sérüléshez vagy halálhoz vezet.*

⚠ ***FIGYELMEZTETÉS***

*Lehetséges veszélyes helyzetre való figyelmeztetés, amely súlyos testi sérüléshez vagy halálhoz vezethet.*

⚠ ***VIGYÁZAT***

*Figyelmeztetés esetlegesen veszélyes helyzetre, amely könnyű sérüléshez vezethet.*

***FIGYELEM***

*Lehetséges veszélyes helyzetre való figyelmeztetés, amely anyagi kárhoz vezethet.*

## Rendeltetésszerű használat

– A porszívó padló- és falfelületek nedves és száraz tisztítására szolgál.
– A készülék csak gépeken és készülékeken letelepedett száraz, nem éghető, egészségre ártalmatlan, az EN 60 335-2-69 alapján L besorolási osztályú porok elszívására alkalmas. Korlátozás: Nem szabad rákkeltő anyagokat felszívni.
– Ez a készülék ipari használatra alkalmas, pl. szállodákban, iskolákban, kórházakban, üzemekben, boltokban, irodákban és kölcsönző üzletekben.

## Készülék elemek

1 Elektródok
2 Szívótámasztékok
3 Szívótömlő
4 Tömlő kampó
5 Tolókengyel-rögzítés (csak az NT 50/1 típusnál)
6 Réstisztító fej
7 Levegő kimenet, munka levegő
8 Szívófej
9 Szívófej zárja
10 Markolat mélyedése
11 Hulladéktartály
12 Kormánygörgő
13 Markolat
14 Levegő bemenet, motor hűtőlevegő
15 Padló szórófej
16 Szívócső
17 Ütköző a szerszámosládának
18 Gumigyűrű, lecsavarható
19 Rögzítőgyűrű
20 Szűrőfedél
21 Fogantyú
22 Szíváserősség szabályozója (fokozatmentes)
23 Szerszám adapter
24 Tolókengyel (csak az NT 50/1 típusnál)
25 A szívóteljesítmény (min-max) forgatható szabályozója (csak a Tact Te L típusnál)
26 Forgókapcsoló
27 Aljzat (csak a Tact Te L típusnál)
28 Padlófej tartó
29 Leeresztő tömlő (csak az NT 50/1 típusnál)
30 Szívócső tartója
31 Kábeltartó (csak az NT 50/1 típusnál)
32 Könyökcső
33 Hálózati kábel
34 Könyökcsőtartó (csak az NT 30/1 és az NT 40/1 típusnál)
35 Szűrőkeret
36 Lapos harmonikaszűrő (PES)
37 Szűrőtisztítás
38 Típustábla

## Szimbólumok a készüléken

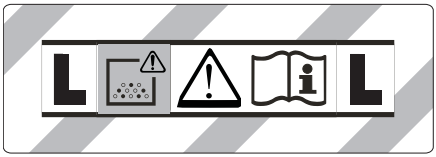

*FIGYELMEZTETÉS: Ez a készülék egészségre veszélyes port tartalmaz. Kiürítést és karbantartást, beleértve a porzsák eltávolítását is, csak szakképzett személyeknek szabad végezni, akik megfelelő védőfelszerelést viselnek. Ne kapcsolja be, mielőtt a a teljes szűrőrendszer nincs felszerelve.*

| | |
|---|---|
| Lapos harmonikaszűrő (cellulóz) | |
| Megrendelési szám | 6.904-367.0 |
| Lapos harmonikaszűrő (PES) | |
| Megrendelési szám | 6.904-360.0 |
| Lapos harmonikaszűrő (PTFE) | |
| Megrendelési szám | 6.907-455.0 |

## Biztonsági tanácsok

⚠ ***VESZÉLY***

– *Ha az elhasznált levegőt visszavezetik a helyiségbe, akkor megfelelő levegőcsere aránynak L kell lenni a helyiségben. A kívánt határértékek csak akkor tarthatók, ha a visszavezetett térfogatáram a frisslevegő térfogatáramának maximum 50%-át (helyiségtérfogat $V_R$ x légcsere mennyiség $L_W$) teszi ki. Különleges szellőzési intézkedések nélkül érvényes: $L_W=1h^{-1}$.*
– *A készülék és az anyagok használatát, amelyeken használni fogják, beleértve a felszívott anyagok eltávolítását is csak képzett személyzet végezze.*

– *Ez a készülék egészségre káros port tartalmaz. Az ürítési és karbantartási műveleteket, beleértve a porgyűjtő tartály eltávolítását is, megfelelő védőfelszerelés használatával csak szakember végezheti.*
– *Tilos a készüléket a teljes szűrőrendszer nélkül üzemeltetni.*
– *A kezelendő anyagokra vonatkozó biztonsági előírásokat figyelembe kell venni.*
– *Hozza működésbe a kormánygörgőkre ható rögzítőféket, hogy a készülék biztonságosan álljon. A készülék mozgása a rögzítőfék behúzása nélkül irányíthatatlanná válhat.*

# Üzembevétel

⚠ ***FIGYELMEZTETÉS***
*Porszívózáskor sohasem szabad eltávolítani az összehajtható szűrőt.*
⚠ ***FIGYELMEZTETÉS***
*Szűrőelem nélkül tilos port szívni, mivel különben megrongálódik a szívómotor és a finom por fokozott kilépése miatt az egészség fokozott veszélynek van kitéve.*

## Anti-sztatikus rendszer

Földelt csatlakozási támasztékokon keresztül levezeti a sztatikus feltöltődéseket. Ez megakadályozza a szikraképződést és az áramlökéseket áramvezető tartozékok (opcionális) esetén.

## Száraz porszívózás

– NT 30/1 típus: A készülék zárókupakkal rendelkező textil porzsákkal van ellátva, megrendelési szám: 2.889-154.0 (5 darab).
– NT 40/1, NT 50/1 típus: A készülék zárókupakkal rendelkező textil porzsákkal van ellátva, megrendelési szám: 2.889-155.0 (5 darab).
– A készülék szemeteszsákkal és kábelkötővel van ellátva, megrendelési szám: 2.889-158.0 (10 darab).

**Megjegyzés:** Ez a készülék az L porosztállyal bezárólag bármilyen típusú por felszívására alkalmas.

**Megjegyzés:**A készülék ipari porszívóként olyan száraz, nem éghető porok felszívására alkalmas, amelyek AGW értéke nagyobb vagy egyenlő 1 mg/m³.
– Finom por felszívásánál textil porzsák, szemeteszsák vagy membránszűrő (különleges tartozék) is használható.

### Textil porzsák behelyezése

Ábra **A**
➔ Oldja ki és vegye le szívófejet.
➔ A textil porzsákot felhelyezni.
➔ Helyezze vissza és biztosítsa a szívófejet.

### Szemeteszsák beépítése

Ábra **B**
➔ Oldja ki és vegye le szívófejet.
➔ Szemeteszsákot behelyezni.
➔ Az eldobható porzsákot a tartályra visszahajtani.
Ügyeljen arra, hogy a jelölés a tartályon belül legyen, a két légtelenítő nyílás pedig a tartály hátoldalánál legyen pozicionálva.
➔ Helyezze vissza és biztosítsa a szívófejet.

### Membránszűrő beszerelése

⚠ ***VESZÉLY***
*Egészségre ártalmas porok felszívásakor nem szabad behelyezni a membránszűrőt.*
**Megjegyzés:** Textil porzsák/szemeteszsák nélküli üzem esetén membránszűrő is használható.
Ábra **C**
➔ Oldja ki és vegye le szívófejet.
➔ A membránszűrőt (különleges tartozék) húzza rá a tartály peremére.
➔ Helyezze vissza és biztosítsa a szívófejet.

### Nedves porszívózásról szárazra váltás

Csak a lapos harmonikaszűrőnél (cellulóz) alkalmazandó:
***FIGYELEM***
***Nedvesről szárazporszívózásra kapcsoláskor vegye figyelembe a következőket:***
*Száraz por felszívásakor nedves szűrőelem esetén a szűrő eltömődik és használhatatlanná válhat.*

➔ A nedves szűrőt használat előtt cserélje ki szárazra.
➔ Cserélje ki a szűrőt. Az utasításokat az „Ápolás és karbantartás” pont tartalmazza.

**Megjegyzés:** Tartós nedves porszívózás esetén ajánlott egy PES lapos redős szűrőt használni (lásd Szűrőrendszerek).

## Nedves porszívózás

⚠ ***VESZÉLY***

*Nedves porszívózáskor nem szabad egészségre ártalmas porokat felszívni.*

### Gumiél felhelyezése

Ábra D

➔ Kefecsík kivétele.
➔ Gumiajkakat beépíteni.

### A textil porzsák eltávolítása

Ábra E

➔ Oldja ki és vegye le szívófejet.
➔ Húzza ki a textil porzsákot a keretből.
➔ Zárja le szorosan a textil porzsákot a zárókupakkal.
➔ A használt textil porzsákot a törvényi előírásoknak megfelelően távolítsa el.
➔ Helyezze vissza és biztosítsa a szívófejet.

– Nedves piszok felszívása esetén, mindig ki kell venni a textil porzsákot.

### A szemeteszsák eltávolítása

Ábra F

➔ Oldja ki és vegye le szívófejet.
➔ A szemeteszsákot felhajtani.
➔ Zárja le szorosan a szemeteszsákot kábelkötővel a nyílás alatt.
➔ Vegye ki a szemeteszsákot.
➔ A szemeteszsákot a törvényi előírásoknak megfelelően távolítsa el.
➔ Helyezze vissza és biztosítsa a szívófejet.

– Nedves piszok felszívásakor mindig ki kell venni a szemeteszsákot.

### A membránszűrő eltávolítása

Ábra G

➔ Oldja ki és vegye le szívófejet.
➔ Távolítsa el a membránszűrőt.
➔ A törvényi előírásoknak megfelelően ártalmatlanítsa a membránszűrőt.
➔ Helyezze vissza és biztosítsa a szívófejet.

– Nedves piszok felszívásakor mindig el kell távolítani a membránszűrőt (különleges tartozék).

### Szennyvíz leeresztése

Csak az NT 50/1 típusnál:
Ábra H

➔ Eressze le a szennyvizet a leeresztő csövön keresztül.

### Általános

– Ha a nedves szennyeződést a kárpit- vagy hézagszívó fejjel szívják fel, illetve ha túlnyomórészt vizet szívnak fel tartályból, ajánlott kikapcsolni az „Automatikus szűrőletisztítás“” funkciót.
– Amikor eléri a max. folyadékszintet, a készülék automatikusan lekapcsol.
– **Áramot nem vezető folyadék esetén (például fúróemulzió, olajok és zsírok) a készülék megtelt tartály esetén nem kapcsol ki. Mindig ellenőrizni kell a telítettségi szintet, és a tartályt időben ki kell üríteni.**
– A nedves porszívózás befejezése után: A lapos harmonika szűrőt a szűrőtisztítóval tisztítsa le. Az elektródokat kefével tisztítsa meg. A tartályt nedves ronggyal tisztítsa ki és szárítsa meg.

## Clip-csatlakozás

Ábra I

A szívótömlő bilincsrendszerrel van felszerelve. Minden 35 mm névleges átmérőjű tartozékot csatlakoztatni lehet.

# Használat

## Forgókapcsoló

| | |
|---|---|
| 0 OFF | Készülék KI |
| 1 ON | Készülék BE<br>Automatikus szűrőletisztítás: KI |
| 2 TACT MAX | Készülék BE<br>Automatikus szűrőletisztítás: maximális intervallum |
| 3 TACT MIN | Készülék BE<br>Automatikus szűrőletisztítás: minimális intervallum |

## A készülék bekapcsolása

➔ Dugja be a hálózati csatlakozót.
➔ Állítsa a forgókapcsolót a kívánt programra.

## Szívóteljesítmény beállítása

**Csak beépített dugaljjal rendelkező készülékek esetén:**

➔ A szívóteljesítményt (min-max) a forgatható szabályozóval állítsa be.

## Munka elektromos szerszámokkal

**Csak beépített dugaljjal rendelkező készülékek esetén:**

⚠ ***VESZÉLY***

*Sérülés- és rongálódásveszély! A dugalj csak az elektromos szerszámok porszívóhoz való közvetlen csatlakoztatására szolgál. A dugalj bármilyen más használata nem megengedett.*

➔ Dugja be az elektromos szerszám hálózati dugóját a porszívóba.
A porszívó készenléti módban van.
➔ A készüléket a forgókapcsolónál kapcsolja be.

**Megjegyzés:** A porszívó automatikusan az elektromos szerszámmal együtt kapcsolódik be és ki.

**Megjegyzés:** A porszívónak 0,5 másodperces indulási késleltetése, és 15 másodperces utánjárási ideje van.

**Megjegyzés:** Az elektromos szerszámok teljesítmény felvétele, lásd Műszaki adatok.

Ábra J

➔ Távolítsa el a könyökcsövet a szívócsőről.
➔ Szerelje fel a szerszám adaptert a szívócsőre.

Ábra K

➔ Csatlakoztassa a szerszám adaptert az elektromos szerszámhoz.

## Automatikus szűrő letisztítás

A készülék speciális szűrőletisztítással rendelkezik, amely finom por esetében különösen hatékony. Ez a rendszer 15 másodpercenként (TACT MAX), illetve 60 másodpercenként (TACT MIN) levegőbefújással automatikusan megtisztítja a lapos harmonikaszűrőt (pulzáló hang).

➔ Állítsa a forgókapcsolót a kívánt programra (TACT MIN-TACT MAX).

Ábra L

➔ Power tisztítás (a lapos harmonikaszűrő erős szennyeződése esetén): Állítsa a forgókapcsolót a 2. programra, zárja le kézzel a szívócsövet, illetve a könyökcsövet, és várjon, amíg az automatikus szűrőletisztítás elindul (15 másodpercenként).

## A készülék kikapcsolása

➔ A készüléket a forgókapcsolónál kapcsolja ki.
➔ Húzza ki a hálózati dugót.

## Minden üzem után

➔ Ürítse ki a tartályt.
➔ A készüléket kívül-belül porszívóval és nedves ronggyal kell megtisztítani.

## Tolókengyel be-/kihajtása

➔ Oldja ki a tolókengyel-rögzítést és állítsa be a tolókengyelt.

## A készülék tárolása

Ábra M

➔ A szívótömlőt és a hálózati kábelt az ábrának megfelelően tárolja.
➔ A készüléket száraz helyiségben állítsa le és biztosítsa illetéktelen használat ellen.

## Szállítás

⚠ ***VIGYÁZAT***

*Sérülés- és rongálódásveszély! Szállítás esetén vegye figyelembe a készülék súlyát.*

➔ A szívócsövet a padlófejjel a tartóból kivenni. A készüléket hordáskor a hordófogantyúnál és a szívócsőnél fogja meg, ne a tolókengyelnél.

➔ Járművel történő szállítás esetén a készüléket az adott irányelveknek megfelelően kell csúszás és borulás ellen biztosítani.

## Tárolás

⚠ ***VIGYÁZAT***

*Sérülés- és rongálódásveszély! Tárolás esetén vegye figyelembe a készülék súlyát.*

Ezt a készüléket csak beltéri helyiségben szabad tárolni.

## Ápolás és karbantartás

⚠ ***VESZÉLY***

*A készüléken történő bármiféle munka előtt kapcsolja ki a készüléket és húzza ki a hálózati csatlakozót.*

A porszívógépekben a BGV A1 szerinti biztonsági berendezések vannak a veszélyek megelőzésére vagy elhárítására.

– A felhasználó általi karbantartáshoz a készüléket olyan mértékben kell szétszedni, kitisztítani és karbantartani, amennyire lehet anélkül, hogy ez veszélyt jelentene a karbantartó személyzet vagy más személyek számára. A megfelelő óvintézkedések magunkban foglalják a szétszedés előtti méregtelenítést. Biztosítson helyileg szűrt kényszerszellőztetést ott, ahol a készüléket szétszedik, valamint biztosítsa a karbantartási felület tisztítását és a személyzet megfelelő védelmét.
– A készülék külsejét porszívózással méregteleníteni kell és jól le kell törölni, vagy tömítőanyaggal kell kezelni mielőtt a veszélyes területről kihozzák. Minden készülékalkatrészt szennyezettnek kell tekinteni, amikor a veszélyes területről kihozzák. Megfelelő intézkedéseket kell elvégezni, hogy a por eloszlását elkerüljük.
– A karbantartás- és ápolási munkák elvégzésénél minden szennyezett tárgyat, amelyet nem lehet kellőképpen megtisztítani, ki kell dobni. Az ilyen tárgyakat átnemeresztő zsákokban, az ilyen hulladékra érvényes rendelkezéseknek megfelelően kell eltávolítani.

⚠ ***FIGYELMEZTETÉS***

*A veszélymegelőzésre szolgáló biztonsági berendezéseket rendszeresen karban kell tartani. Ez azt jelenti, hogy a gyártónak vagy arra kiképzett személynek évente legalább egyszer ellenőriznie kell, hogy a berendezések biztonságtechnikailag kifogástalanul működnek-e, pl. a készülék tömített-e, a szűrő nem rongálódott-e meg.*

***FIGYELEM***

*Sérülésveszély! Ne használjon szilikon tartalmú ápolószert a tisztításhoz.*

– Az egyszerű karbantartási- és ápolási munkákat magunk is elvégezhetjük.
– A készülék felületét és a tartály belsejét célszerű nedves ruhával rendszeresen megtisztítani.

⚠ ***VESZÉLY***

*Veszély egészségre ártalmas por által. Karbantartási munkáknál (pl. szűrőcsere) P2 vagy annál jobb minőségű védőálarcot és egyszer használatos ruházatot kell viselni.*

### Összehajtható szűrő cseréje

Ábra N

➔ Nyissa ki a szűrőfedelet.

➔ Vegye ki a szűrőkeretet.

➔ Cserélje ki az összehajtható szűrőt. A behelyezésnél ügyelni kell arra, hogy a lapos harmonikaszűrő minden oldalon jól illeszkedjen.

➔ A használt lapos harmonikaszűrőt törvényi előírásoknak megfelelően távolítsa el.

➔ Helyezze be a szűrőkeretet.

➔ Zárja be a szűrőfedelet, amelynek hallhatóan helyére kell kattannia.

### A textil porzsák cseréje

Ábra E

➔ Oldja ki és vegye le szívófejet.
➔ Húzza ki a textil porzsákot a keretből.
➔ Zárja le szorosan a textil porzsákot a zárókupakkal.
➔ A használt textil porzsákot a törvényi előírásoknak megfelelően távolítsa el.
➔ Az új textil porzsákot felhelyezni.
➔ Helyezze vissza és biztosítsa a szívófejet.

### Szemeteszsák cseréje

Ábra F

➔ Oldja ki és vegye le szívófejet.
➔ A szemeteszsákot felhajtani.
➔ Zárja le szorosan a szemeteszsákot kábelkötővel a nyílás alatt.
➔ Vegye ki a szemeteszsákot.
➔ A szemeteszsákot a törvényi előírásoknak megfelelően távolítsa el.
➔ AZ új szemeteszsákot behelyezni.
➔ Az eldobható porzsákot a tartályra visszahajtani.
Ügyeljen arra, hogy a jelölés a tartályon belül legyen, a két légtelenítő nyílás pedig a tartály hátoldalánál legyen pozicionálva.
➔ Helyezze vissza és biztosítsa a szívófejet.

### A membránszűrő cseréje

Ábra G

➔ Oldja ki és vegye le szívófejet.
➔ Távolítsa el a membránszűrőt.
➔ A törvényi előírásoknak megfelelően ártalmatlanítsa a membránszűrőt.
➔ Az új membránszűrőt húzza rá a tartály peremére.
➔ Helyezze vissza és biztosítsa a szívófejet.

### Elektródok tisztítása

➔ Oldja ki és vegye le szívófejet.
➔ Az elektródokat kefével tisztítsa meg.
➔ Helyezze vissza és biztosítsa a szívófejet.

## Segítség üzemzavar esetén

⚠ ***VESZÉLY***

*A készüléken történő bármiféle munka előtt kapcsolja ki a készüléket és húzza ki a hálózati csatlakozót.*

**Megjegyzés:** Ha üzemzavar (pl. szűrőátszakadás) lép fel, a készüléket azonnal le kell kapcsolni. Mielőtt a készüléket újból üzembe vennénk, meg kell szüntetni az üzemzavart.

### A szívóturbina nem megy

➔ A dugaljat és az áramellátás biztosítékát ellenőrizni.
➔ A készülék hálózati kábelét, hálózati csatlakozóját, elektródjait és adott esetben a dugaljat ellenőrizni.
➔ Kapcsolja be a készüléket.

### A szívóturbina kikapcsolódik

➔ Ürítse ki a tartályt.

### A tartály kiürítése után a szívóturbina nem indul el újból

➔ Kapcsolja ki a készüléket és várjon 5 másodpercig, majd 5 másodperc múlva kapcsolja be ismét.
➔ Az elektródákat valamint az elektródák közti helyet kefével tisztítsa meg.

### Szívóerő alábbhagy

➔ Távolítsa el a dugulásokat a szívófúvókából, szívócsőből, szívótömlőből vagy összehajtható szűrőből.
➔ A megtelt textil porzsákot cserélje ki.
➔ A megtelt szemeteszsákot cserélje ki.
➔ Kattintsa be helyesen a szűrőfedelet.
➔ A membránszűrőt (különleges tartozék) folyóvíz alatt tisztítsa ill. cserélje ki.
➔ Cserélje ki az összehajtható szűrőt.
➔ Csak az NT 50/1 típusnál:
Ellenőrizze a leeresztő tömlő vízzáróságát.

### Porszívózásnál por áramlik ki

Ábra O

➔ A harmonikaszűrő helyes behelyezését ellenőrizni/kiigazítani.

➔ Cserélje ki az összehajtható szűrőt.

### Lekapcsoló automata (nedves szívásnál) nem lép működésbe

➔ Az elektródákat valamint az elektródák közti helyet kefével tisztítsa meg.

➔ Áramot nem vezető folyadék esetén állandóan ellenőrizze a telítettségi szintet.

### Az automatikus szűrőletisztítás nem működik

➔ A szívócső nincs csatlakoztatva.

### Az automatikus szűrőletisztítást nem lehet kikapcsolni

➔ Értesítse a szervizt.

### Az automatikus szűrőletisztítást nem lehet bekapcsolni

➔ Értesítse a szervizt.

### Szerviz

**Ha a hibát nem lehet elhárítani, akkor a készüléket a szervizzel kell ellenőriztetni.**

## Garancia

Minden országban az illetékes forgalmazónk által kiadott garancia feltételek érvényesek. Az esetleges üzemzavarokat az Ön készülékén a garancia lejártáig költségmentesen elhárítjuk, amennyiben anyag- vagy gyártási hiba az oka. Garanciális esetben kérjük, forduljon a vásárlást igazoló bizonylattal kereskedőjéhez vagy a legközelebbi hivatalos szakszervizhez.

## Tartozékok és alkatrészek

Kizárólag eredeti tartozékokat és eredeti pótalkatrészeket alkalmazzon, mivel ezek szavatolják a készülék biztonságos és zavarmentes üzemét.
A tartozékokkal és pótalkatrészekkel kapcsolatos információkat a www.kaercher.com oldalon olvashatja.

## EU konformitási nyilatkozat

Ezennel tanúsítjuk, hogy az alábbiakban megnevezett gép tervezése és építési módja alapján az általunk forgalomba hozott kivitelben megfelel az EU irányelvek vonatkozó, alapvető biztonsági és egészségügyi követelményeinek. A gép jóváhagyásunk nélkül történő módosítása esetén ez a nyilatkozat elveszti érvényességét. A készülék megfelel az EU-ban és Magyarországon (HU) harmonizált szabványoknak.

**Termék:** Nedves- és szárazporszívó
**Típus:** 1.148-xxx
**Vonatkozó európai közösségi irányelvek**:
2006/42/EK (+2009/127/EK)
2014/30/EU
2011/65/EU
**Alkalmazott harmonizált szabványok:**
EN 55014–1: 2006+A1: 2009+A2: 2011
EN 55014–2: 2015
EN 60335–1
EN 60335–2–69
EN 61000–3–2: 2014
EN 61000–3–3: 2013
EN 62233: 2008
EN 50581
**Alkalmazott összehangolt normák:**
-

5.966-337

Alulírottak az ügyvezetés megbízásából és felhatalmazásával lépnek fel.

H. Jenner
CEO

S. Reiser
Head of Approbation

A dokumentációért felelős személy:
S. Reiser

Alfred Kärcher GmbH & Co. KG
Alfred-Kärcher-Str. 28 - 40
71364 Winnenden (Germany)
Tel.: +49 7195 14-0
Fax: +49 7195 14-2212

Winnenden, 2016/07/01

# Műszaki adatok

| | | NT 30/1 Tact L | NT 40/1 Tact L | NT 50/1 Tact L | NT 30/1 Tact Te L | NT 40/1 Tact Te L | NT 50/1 Tact Te L |
|---|---|---|---|---|---|---|---|
| Hálózati feszültség | V | 220-240 | 220-240 | 220-240 | 220-240 | 220-240 | 220-240 |
| | V | AU: 240 | AU: 240 | AU: 240 | AU: 240 | AU: 240 | AU: 240 |
| Frekvencia | Hz | 1~ 50-60 | 1~ 50-60 | 1~ 50-60 | 1~ 50-60 | 1~ 50-60 | 1~ 50-60 |
| Max. teljesítmény | W | 1380 | 1380 | 1380 | 1380 | 1380 | 1380 |
| Névleges teljesítmény | W | 1200 | 1200 | 1200 | 1200 | 1200 | 1200 |
| Tartály űrtartalom | l | 31 | 39 | 51 | 31 | 39 | 51 |
| Folyadék töltési szintje | l | 17 | 24 | 35 | 17 | 24 | 35 |
| Légmennyiség (max.) | $m^3/h$ | 150 | 150 | 150 | 140 | 140 | 140 |
| Nyomáshiány (max.) | kPa (mbar) | 23,0 (230) | 23,0 (230) | 23,0 (230) | 23,0 (230) | 23,0 (230) | 23,0 (230) |
| Az elektromos szerszámok teljesítmény felvétele | W | -- | -- | -- | EU: 100-2200 | EU: 100-2200 | EU: 100-2200 |
| | W | -- | -- | -- | GB: 100-1800 | GB: 100-1800 | GB: 100-1800 |
| | W | -- | -- | -- | CH: 100-1100 | CH: 100-1100 | CH: 100-1100 |
| | W | -- | -- | -- | AU: 100-1200 | AU: 100-1200 | AU: 100-1200 |
| A lapos harmonikaszűrő területe | $m^2$ | 0,6 | 0,6 | 0,6 | 0,6 | 0,6 | 0,6 |
| Védelmi fokozat | -- | IPX4 | IPX4 | IPX4 | IPX4 | IPX4 | IPX4 |
| Védelmi osztály | -- | I | I | I | I | I | I |
| Szívótömlő átmérője | mm | 35 | 35 | 35 | 35 | 35 | 35 |
| Szívótömlő hosszúsága | m | 2,5 | 2,5 | 2,5 | 4,0 | 4,0 | 4,0 |
| hosszúság x szélesség x magasság | mm | 560 x 370 x 580 | 560 x 370 x 655 | 640 x 370 x 1045 | 560 x 370 x 580 | 560 x 370 x 655 | 640 x 370 x 1045 |
| Tipikus üzemi súly | kg | 13,5 | 14,4 | 18,3 | 13,5 | 14,4 | 18,3 |
| **Az EN 60335-2-69 szerint megállapított értékek** | | | | | | | |
| Hangnyomás szint $L_{pA}$ | dB(A) | 69 | 68 | 68 | 69 | 68 | 68 |
| Bizonytalanság $K_{pA}$ | dB(A) | 1 | 1 | 1 | 1 | 1 | 1 |
| Kéz-kar vibrációs kibocsátási érték | $m/s^2$ | <2,5 | <2,5 | <2,5 | <2,5 | <2,5 | <2,5 |
| Bizonytalanság K | $m/s^2$ | 0,2 | 0,2 | 0,2 | 0,2 | 0,2 | 0,2 |

| **Hálózati kábel** | H07RN-F 3x1,0 $mm^2$ | |
|---|---|---|
| **Tact L** | Alkatrész szám | Kábelhosszúság |
| EU | 6.650-591.0 | 7,5 m |
| GB | 6.650-724.0 | 7,5 m |
| CH | 6.650-722.0 | 7,5 m |
| AU | 6.650-723.0 | 7,5 m |

| **Hálózati kábel** | H07RN-F 3x1,5 $mm^2$ | |
|---|---|---|
| **Tact Te L** | Alkatrész szám | Kábelhosszúság |
| EU | 6.650-665.0 | 7,5 m |
| GB | 6.650-728.0 | 7,5 m |
| CH | 6.650-726.0 | 7,5 m |
| AU | 6.650-727.0 | 7,5 m |

Před prvním použitím svého zařízení si přečtěte tento původní návod k používání, řiďte se jím a uložte jej pro pozdější použití nebo pro dalšího majitele.

– Před prvním uvedením do provozu bezpodmínečně čtěte bezpečnostní pokyny č. 5.956-249.0!
– V případě nedodržování provozních a bezpečnostních pokynů mohou vzniknout škody na přístroji a může dojít k ohrožení osob přístroj obsluhujících i ostatních.
– Při přepravních škodách ihned informujte obchodníka.

## Obsah


| | | |
|---|---|---|
| Ochrana životního prostředí | CS | 1 |
| Stupně nebezpečí | CS | 1 |
| Používání v souladu s určením | CS | 1 |
| Prvky přístroje | CS | 2 |
| Symboly na zařízení | CS | 2 |
| Bezpečnostní pokyny | CS | 2 |
| Uvedení do provozu | CS | 3 |
| Obsluha | CS | 4 |
| Přeprava | CS | 5 |
| Ukládání | CS | 5 |
| Ošetřování a údržba | CS | 5 |
| Pomoc při poruchách | CS | 7 |
| Záruka | CS | 7 |
| Příslušenství a náhradní díly | CS | 8 |
| EU prohlášení o shodě | CS | 8 |
| Technické údaje | CS | 9 |


## Ochrana životního prostředí

| | |
|---|---|
| | Obalové materiály jsou recyklovatelné. Obal nezahazujte do domovního odpadu, ale odevzdejte jej k opětovnému zužitkování. |
| | Přístroj je vyroben z hodnotných recyklovatelných materiálů, které je třeba znovu využít. Baterie, olej a podobné látky se nesmějí dostat do okolního prostředí. Použitá zařízení proto odevzdejte na příslušných sběrných místech |

**Informace o obsažených látkách (REACH)**

Aktuální informace o obsažených látkách naleznete na adrese:

***www.kaercher.com/REACH***

## Stupně nebezpečí

⚠ ***NEBEZPEČÍ***

*Upozornění na bezprostředně hrozící nebezpečí, které vede k těžkým fyzickým zraněním nebo k usmrcení.*

⚠ ***VAROVÁNÍ***

*Upozornění na potencionálně nebezpečnou situaci, která by mohla vést k těžkým fyzickým zraněním nebo usmrcení.*

⚠ ***UPOZORNĚNÍ***

*Upozornění na případnou nebezpečnou situaci, která může vést k lehkým fyzickým zraněním.*

***POZOR***

*Upozornění na potenciálně nebezpečnou situaci, která může mít za následek poškození majetku.*

## Používání v souladu s určením

– Vysavač je určen k vlhkému i mokrému čištění ploch podlah a zdí.
– Zařízení je vhodné k odsávání suchého, nehořlavého, zdraví škodlivého prachu ze strojů a přístrojů; kategorie prachu L podle EN 60 335-2-69. Omezení: Nesmí se odsávat rakovinotvorné látky.
– Přístroj je vhodný k použití v průmyslových i jiných velkých zařízeních, např. v hotelech, školách, nemocnicích, v továrnách, obchodech, úřadech a půjčovnách.

## Prvky přístroje

1 Elektrody
2 Sací hrdlo
3 Sací hadice
4 Hák na hadici
5 Zajištění posuvného madla (jen NT 50/1)
6 Štěrbinová hubice
7 Vývod vzduchu, pracovní vzduch
8 Vysávací hlavice
9 Uzamčení sací hlavy
10 Úchopová zaoblina
11 Nádoba na nečistoty
12 Řídicí válec
13 Rukojet'
14 Přívod vzduchu, Chladicí vzduch v motoru
15 Hubice na čištění podlah
16 Sací hubice
17 Doraz pro nástrojový kufr
18 Pryžová objímka, šroubovací
19 Upevňovací oko
20 Kryt filtru
21 Držadlo
22 Regulátor sací síly (plynule regulovatelné)
23 Nástrojový adaptér
24 Posuvné madlo (jen NT 50/1)
25 Otočný regulátor sacího výkonu (min-max) (jen Tact Te L)
26 Otočný spínač
27 Zásuvka (jen Tact Te L)
28 Držák na podlahovou hubici
29 Vypouštěcí hadice (jen NT 50/1)
30 Držák na sací trubku
31 Kabelový hák (jen NT 50/1)
32 Násadka
33 Sít'ový kabel
34 Držák pro koleno (jen NT 30/1, NT 40/1)
35 Filtrační rám
36 Plochý skládaný filtr (PES)
37 Čištění filtru
38 typový štítek

## Symboly na zařízení

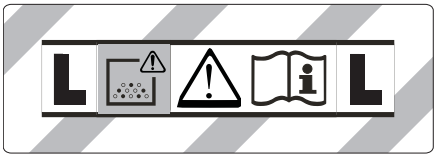

*VÝSTRAHA: Toto zařízení obsahuje zdraví škodlivý prach. Vyprazdňování a údržba, včetně vyjmutí prachového sáčku, smí provádět pouze odborník, který je navíc vybaven osobní ochrannou výzbrojí. Nespouštějte, dokud není zcela nainstalován filtrační systém.*

| | |
|---|---|
| Plochý skládaný filtr (celulóza) | |
| Objednací č. | 6.904-367.0 |
| Plochý skládaný filtr (PES) | |
| Objednací č. | 6.904-360.0 |
| Plochý skládaný filtr (PTFE) | |
| Objednací č. | 6.907-455.0 |

## Bezpečnostní pokyny

⚠ ***NEBEZPEČÍ***

– *Je-li odfuk ze zařízení vyveden zpět do místnosti, musí být v místnosti zajištěna dostatečně rychlá výměna vzduchu V. Aby byly dodrženy požadované limitní hodnoty, může objemový průtok přiváděný zpět představovat nanejvýše 50% z celkového objemového průtoku čerstvého vzduchu (objem místnosti $O_M$ x rychlost výměny vzduchu $V_V$). Bez zvláštních větracích opatření platí: $V_V=1\ h^{-1}$.*
– *Používání zařízení a látek, na které má být zařízení použito, včetně bezpečného postupu pro odstraňování nahromaděného materiálu, je dovoleno jen vyškolenému personálu.*
– *Toto zařízení obsahuje zdraví škodlivý prach. Provádění vyprazdňování a údržby, včetně odstraňování jímek na prach, je dovoleno jen odbornému personálu, který je vybaven příslušnou ochrannou výstrojí.*

– *Zařízení neprovozujte bez úplného filtračního systému.*
– *Je třeba dodržovat aplikovatelné bezpečnostní pokyny vhodné pro materiály určené k ošetření.*
– *Pro bezpečné postavení přístroje aktivujte parkovací brzdu na otočném kolečku. Při nezajištěné parkovací brzdě se může přístroj nekontrolovaně rozjet.*

## Uvedení do provozu

⚠ ***VAROVÁNÍ***
*Při vysávání se nesmí v žádném případě filtrační skládaný sáček vyjmout.*
⚠ ***VAROVÁNÍ***
*Nevysávejte bez filtračního prvku, jinak dojde k poškození sacího motoru a navíc k ohrožení zdraví zvýšenou emisí jemného prachu.*

### Antistatický systém

Statické náboje jsou odváděny prostřednictvím uzemněného připojovacího hrdla. Toto opatření zamezuje tvorbu jisker a proudových nárazů s elektricky vodivým příslušenstvím (volitelný nadstandard).

### Vysávání za sucha

– NT 30/1: Přístroj je vybaven rounovým filtračním sáčkem s uzávěrem, obj. č. 2.889-154.0 (5 kusů).
– NT 40/1, NT 50/1: Přístroj je vybaven rounovým filtračním sáčkem s uzávěrem, obj. č. 2.889-155.0 (5 kusů).
– Přístroj je vybaven sáčkem na likvidaci odpadu s uzávěrem, obj. č. 2.889-158.0 (10 kusů).

**Upozornění:** Tímto přístrojem lze vysávat všechny druhy prachu až do prachové třídy L.

**Upozornění:** Zařízení je vhodné jako průmyslový vysavač k vysávání suchých, nehořlavých prachů s hodnotami AGW shodných nebo větších než 1 mg/m³.

– Při vysávání jemného prachu lze dodatečně použít rounový filtrační sáček, sáček na likvidaci odpadu nebo membránový filtr (zvláštní příslušenství).

**Vložte rounový filtrační sáček.**

ilustrace **A**
➔ Odjistěte vysávací hlavici a sejměte ji.
➔ Nasuňte rounový filtrační sáček.
➔ Nasaďte vysávací hlavici a zajistěte ji.

**Nasazení sáčku na likvidaci odpadu**

ilustrace **B**
➔ Odjistěte vysávací hlavici a sejměte ji.
➔ Nasaďte sáček na likvidaci odpadu.
➔ Sáček na odpadky navlečte na nádobu. Dbejte na to, aby se čárová značka nacházela uvnitř zásobníku a oba odvzdušňovací otvory byly umístěny na zadní stěně zásobníku.
➔ Nasaďte vysávací hlavici a zajistěte ji.

**Zabudujte membránový filtr**

⚠ ***NEBEZPEČÍ***
*Při sání zdraví škodlivých prachů nesmí být používán membránový filtr.*
**Upozornění:** Při provozu bez plstěného filtračního sáčku/sáčku na likvidaci odpadu lze používat membránový filtr.
ilustrace **C**
➔ Odjistěte vysávací hlavici a sejměte ji.
➔ Membránový filtr (speciální příslušenství) přetáhněte přes okraj nádoby.
➔ Nasaďte vysávací hlavici a zajistěte ji.

**Přepnutí z mokrého vysávání na suché vysávání:**

Platí jen pro plochý skládaný filtr (celulóza):
***POZOR***
***Při změně vysávání za mokra na vysávání za sucha laskavě dbejte následujících pokynů:***
*Nasáváte-li suchý prach a filtrační element je přitom mokrý, filtr se ucpává a tím případně znehodnocuje.*
➔ Mokrý filtr vyměňte před použitím za suchý.
➔ Výměna filtru je popsána pod bodem „Ošetřování a údržba“.

**Upozornění:** Při dlouhodobém využívání mokrého vysávání doporučujeme používat plochý skládaný filtr PES (viz filtrační systémy).

## Vysávání za mokra

⚠ ***NEBEZPEČÍ***

*Při mokrém sání se nesmí nikdy zachytávat zdraví nebezpečný prach.*

### Vložení pryžových chlopní

ilustrace D

➔ Demontáž kartáčových pruhů.

➔ Vložte pryžové chlopně.

### Odstraňte rounový filtrační sáček.

ilustrace E

➔ Odjistěte vysávací hlavici a sejměte ji.

➔ Rounový filtrační sáček na přírubě vytáhněte nahoru.

➔ Rounový filtrační sáček těsně uzavřete uzávěrem.

➔ Použitý rounový filtrační sáček zlikvidujte dle platných zákonných předpisů.

➔ Nasaďte vysávací hlavici a zajistěte ji.

– Při vysávání mokrých nečistot je třeba vždy rounový filtrační sáček vyjmout.

### Vyjmutí sáčku na likvidaci odpadu

ilustrace F

➔ Odjistěte vysávací hlavici a sejměte ji.

➔ Navlečte sáček na likvidaci odpadu.

➔ Sáček na likvidaci odpadu těsně uzavřete kabelovým páskem pod otvorem.

➔ Vyjměte sáček na likvidaci odpadu.

➔ Sáček na likvidaci odpadu zlikvidujte dle platných zákonných předpisů.

➔ Nasaďte vysávací hlavici a zajistěte ji.

– Při vysávání mokrých nečistot je třeba vždy sáček na likvidaci odpadu vyjmout.

### Vyjmutí membránového filtru

ilustrace G

➔ Odjistěte vysávací hlavici a sejměte ji.

➔ Vyjmutí membránového filtru.

➔ Membránový filtr zlikvidujte podle zákonných předpisů.

➔ Nasaďte vysávací hlavici a zajistěte ji.

– Při nasávání mokrých nečistot je třeba vždy vyjmout membránový filtr (speciální příslušenství).

### Vypuštění špinavé vody

Jen NT 50/1:

ilustrace H

➔ Špinavou vodu vypusťte výpustní hadicí.

### Obecné informace

– Při vysávání mokrých nečistot hubicí na čalounění nebo štěrbinovou hubicí resp. vysává-li se převážně voda z nádrže, doporučujeme Vám vypnout funkci „Automatické čištění filtru“.

– Dosáhne-li tekutina maximálního stavu, přístroj se automaticky vypne.

– **V případě nevodivých tekutin (vrtací emulze, oleje, maziva) se přístroj při plné nádrži nevypne. Množství tekutiny je třeba průběžně kontrolovat a nádrž včas vyprázdnit.**

– Po ukončení mokrého sání: Očistěte plochý skládaný filtr pomocí čištění filtru. Vyčistěte elektrody kartáčkem. Nádoby vyčistěte vlhkým hadrem a osušte.

### Klipové spojení

ilustrace I

Sací hadice je vybavena klipovým systémem. Je možné připojit všechny díly příslušenství o jmenovité světlosti 35 mm.

# Obsluha

### Otočný spínač

| | |
|---|---|
| 0 OFF | VYP přístroje |
| 1 ON | ZAP přístroje<br>Automatické čištění filtru: VYP |
| 2 TACT MAX | ZAP přístroje<br>Automatické čištění filtru: maximální interval |
| 3 TACT MIN | ZAP přístroje<br>Automatické čištění filtru: minimální interval |

### Zapnutí přístroje

➔ Zasuňte síťovou zástrčku do zásuvky.

➔ Nastavte otočný spínač na požadované program.

### Nastavení sacího výkonu

**Pouze u přístrojů se zabudovanou zásuvkou:**

➔ Nastavení sacího výkonu se provádí otočným regulátorem (min-max).

## Práce s elektrickým nářadím

**Pouze u přístrojů se zabudovanou zásuvkou:**

⚠ ***NEBEZPEČÍ***

*Nebezpečí úrazu a nebezpečí poškození! Zásuvka je určena pouze pro připojení elektrického nářadí k vysavači. Každé jiné použití zásuvky není povoleno.*

➔ Zasuňte síťovou zástrčku elektrického nářadí do zásuvky na vysavači. Vysavač se nachází v pohotovostním režimu.

➔ Zapněte přístroj otočným spínačem.

**Upozornění:** Vysavač se zapíná a vypíná automaticky spolu s elektrickým nářadím.

**Upozornění:** Vysavač má rozběhové zpoždění až 0,5 vteřiny a doběh až 15 vteřin.

**Upozornění:** Příkon elektrického nářadí ve stavu připojení viz Technické parametry.

ilustrace J

➔ Sejměte hubici se sací hadice.

➔ Namontujte adaptér pro přístroje k sací hadici.

ilustrace K

➔ Připojte adaptér pro přístroje k elektrickému nástroji.

## Automatické čištění filtru

Přístroj disponuje speciálním čištěním filtru, zvláště účinným u jemného prachu. Přitom se plochý skládaný filtr každých 15 sekund (TACT MAX) resp. každých 60 sekund (TACT MIN) automaticky čistí nárazem vzduchu (pulzující zvuk).

➔ Otočný spínač nastavte na požadovaný program (TACT MIN-TACT MAX).

ilustrace L

➔ Silové čištění (při zvláště silném znečištění plochého skládaného filtru): Otočný spínač nastavte na program 2, sací hubici příp.koleno uzavřete rukou a vyčkejte na automatické čištění filtru (každých 15 sekund).

## Vypnutí zařízení

➔ Vypněte přístroj otočným spínačem.

➔ Vytáhněte zástrčku ze sítě.

## Po každém použití

➔ Nádobu vyprázdněte

➔ Přístroj odsajte a utřete uvnitř i vně vlhkým hadrem.

## Vyklopení/zasunutí posuvného ramena

➔ Uvolněte zajištění posuvného madla a přestavte madlo.

## Uložení přístroje

ilustrace M

➔ Sací hadici a síťový kabel ukládejte tak, jak ukazuje obrázek.

➔ Přístroj uložte v suché místnosti a zabezpečte jej proti používání nepovolanými osobami.

# Přeprava

⚠ ***UPOZORNĚNÍ***

*Nebezpečí úrazu a nebezpečí poškození! Dbejte na hmotnost přístroje při přepravě.*

➔ Vyjměte sací trubku s podlahovou hubicí z držáku. Při přenášení zařízení je uchopte za držadlo a sací trubku, ne však za posuvné rameno.

➔ Při přepravě v dopravních prostředcích zajistěte zařízení proti skluzu a překlopení podle platných předpisů.

# Ukládání

⚠ ***UPOZORNĚNÍ***

*Nebezpečí úrazu a nebezpečí poškození! Dbejte na hmotnost přístroje při jeho uskladnění.*

Toto zařízení smí být uskladněno pouze v uzavřených prostorách.

# Ošetřování a údržba

⚠ ***NEBEZPEČÍ***

*Před každou prací na zařízení vždy zařízení vypněte a vytáhněte síťovou zástrčku.*

Stroje, odstraňující prach, jsou bezpečnostní zařízení k zamezení nebo odstranění nebezbečí ve smyslu BGV (Spolkové bezpečnostní nařízení) A1.

– Za účelem údržby musí uživatel přístroj rozebrat, vyčistit a zaopatřit jej tak, jak je podle návodu proveditelné, aby nevznikalo nebezpečí ani pro obsluhující personál ani pro žádné další osoby. Náležitá bezpečnostní opatření předpisují detoxikaci před rozebráním přístroje. Učiňte preventivní opatření pro bezpodmínečně nutné větrání přes filtr v místě, kde se přístroj rozebírá, pro průběh čištění, pro údržbářskou plochu a pro ochranu osob.
– Vnější plochy přístroje je třeba odsáním dekontaminovat a náležitě otřít nebo přetřít těsnicím prostředkem, než přístroj odpravíte z prostoru nebezpečných substancí. Všechny přístroje, které se nacházely v prostoru nebezpečných substancí, nutno považovat za kontaminované. Je nezbytné provést vhodná opatření, aby bylo zabráněno rozptýlení prachu.
– Při provádění údržbářských a opravářských prací je nutné všechny znečištěné předměty, které nebyly dostatečně dekontaminovány, zlikvidovat. Likvidace těchto předmětů se musí realizovat v hermeticky uzavřených sáčcích, a sice podle platných předpisů k odstraňování takovýchto odpadů.

⚠ ***VAROVÁNÍ***

*Na bezpečnostních zařízeních určených k prevenci rizik je třeba pravidelně provádět údržbu. To znamená, že výrobce nebo jiná vyškolená osoba přezkouší bezvadnou funkčnost přístroje z hlediska technické bezpečnosti, zkontroluje tedy např. těsnost přístroje či poškození filtru.*

***POZOR***

*Nebezpečí poškození! Na čištění nepoužívejte prostředky obsahující silikon.*

– Jednoduché údržbářské a ošetřovací práce můžete provádět sami.
– Vnější plochy přístroje a vnitřní strana nádrže by měly být pravidelně čištěny vlhkým hadrem.

⚠ ***NEBEZPEČÍ***

*Nebezpečí - zdraví škodlivý prach. Na údržbářské práce (např. výměnu filtru) si berte ochrannou masku P2 nebo kvalitnější a oblečení na jedno použití.*

## Výměna filtračního skládaného sáčku

ilustrace **N**

➔ Otevřete víko filtru.
➔ Vyjměte rám filtru.
➔ Vyměňte filtrační skládaný sáček. Při vkládání dbejte na to, aby plochý skládaný filtr těsně přiléhal na všech stranách.
➔ Spotřebovaný plochý skládaný filtr zlikvidujte podle zákonných předpisů.
➔ Vložte rám filtru.
➔ Zavřete kryt filtru, musí být slyšet zaskočení západky.

## Výměňte rounový filtrační sáček

ilustrace **E**

➔ Odjistěte vysávací hlavici a sejměte ji.
➔ Rounový filtrační sáček na přírubě vytáhněte nahoru.
➔ Rounový filtrační sáček těsně uzavřete uzávěrem.
➔ Použitý rounový filtrační sáček zlikvidujte dle platných zákonných předpisů.
➔ Nasuňte nový rounový filtrační sáček.
➔ Nasaďte vysávací hlavici a zajistěte ji.

## Vyměňte sáček na likvidaci odpadu

ilustrace **F**

➔ Odjistěte vysávací hlavici a sejměte ji.
➔ Navlečte sáček na likvidaci odpadu.
➔ Sáček na likvidaci odpadu těsně uzavřete kabelovým páskem pod otvorem.
➔ Vyjměte sáček na likvidaci odpadu.
➔ Sáček na likvidaci odpadu zlikvidujte dle platných zákonných předpisů.
➔ Nasaďte nový sáček na likvidaci odpadu.
➔ Sáček na odpadky navlečte na nádobu. Dbejte na to, aby se čárová značka nacházela uvnitř zásobníku a oba odvzdušňovací otvory byly umístěny na zadní stěně zásobníku.
➔ Nasaďte vysávací hlavici a zajistěte ji.

### Výměňte membránový filtr

ilustrace G

➔ Odjistěte vysávací hlavici a sejměte ji.
➔ Vyjmutí membránového filtru.
➔ Membránový filtr zlikvidujte podle zákonných předpisů.
➔ Nový membránový filtr přetáhněte přes okraj nádoby.
➔ Nasaďte vysávací hlavici a zajistěte ji.

### Čištění elektrod

➔ Odjistěte vysávací hlavici a sejměte ji.
➔ Vyčistěte elektrody kartáčkem.
➔ Nasaďte vysávací hlavici a zajistěte ji.

## Pomoc při poruchách

⚠ ***NEBEZPEČÍ***

*Před každou prací na zařízení vždy zařízení vypněte a vytáhněte síťovou zástrčku.*

**Upozornění:** Dojde-li k poruše (např. praskne filtr), je nutné přístroj okamžitě vypnout. Před opakovaným uvedením do provozu musí být porucha odstraněna.

### Sací čerpadlo neběží

➔ Zkontrolovat zásuvku a zajištění napájení.
➔ Zkontrolovat napájecí kabel, zástrčku, elektrody a případně zásuvku zařízení.
➔ Přístroj zapněte.

### Sací turbína vypíná

➔ Nádobu vyprázdněte

### Sací turbína se po vyprázdnění nádrže nerozběhne

➔ Vypněte přístroj a vyčkejte 5 vteřin. Po 5 vteřinách přístroj opět zapněte.
➔ Kartáčem vyčistěte elektrody i elektrodový meziprostor.

### Sací síla slábne

➔ Odstraňte případná ucpání ze sací hubice, sací trubky, sací hadice nebo filtračního skládaného sáčku.
➔ Plný rounový filtrační sáček vyměňte.
➔ Vyměňte plný sáček na likvidaci odpadu.
➔ Kryt filtru uzavřete až do zaskočení západky.
➔ Membránový filtr (zvláštní příslušenství) vyčistěte pod tekoucí vodou nebo jej vyměňte.
➔ Vyměňte filtrační skládaný sáček.
➔ Jen NT 50/1:
Zkontrolujte těsnost výtokové hadice.

### Při vysávání dochází k emisi prachu

ilustrace O

➔ Zkontrolujte/opravte správné usazení filtračního skládaného sáčku.
➔ Vyměňte filtrační skládaný sáček.

### Automatické vypínání (vysávání za mokra) nefunguje

➔ Kartáčem vyčistěte elektrody i elektrodový meziprostor.
➔ Při vysávání nevodivých tekutin neustále kontrolujte hladinu v nádrži.

### Automatické čištění filtru nefunguje

➔ Sací hadice není připojena.

### Automatické čištění filtru se nedá vypnout

➔ Informujte zákaznický servis.

### Automatické čištění filtru se nedá zapnout

➔ Informujte zákaznický servis.

### Oddělení služeb zákazníkům

**Pokud poruchu nelze odstranit, musí přístroj zkontrolovat zákaznická služba.**

## Záruka

V každé zemi platí záruční podmínky vydané příslušnou distribuční společností. Případné poruchy zařízení odstraníme během záruční lhůty bezplatně, pokud byl jejich příčinou vadný materiál nebo výrobní závady. V případě uplatňování nároku na záruku se s dokladem o zakoupení obraťte na prodejce nebo na nejbližší oddělení služeb zákazníkům.

## Příslušenství a náhradní díly

Používejte pouze originální příslušenství a originální náhradní díly, ty poskytují záruku bezpečného a bezporuchového provozu přístroje.
Informace o příslušenství a náhradních dílech naleznete na adrese www.kaercher.com.

## EU prohlášení o shodě

Tímto prohlašujeme, že níže označené stroje odpovídají jejich základní koncepcí a konstrukčním provedením, stejně jako námi do provozu uvedenými konkrétními provedeními, příslušným zásadním požadavkům o bezpečnosti a ochraně zdraví směrnic EU. Při jakýchkoli na stroji provedených změnách, které nebyly námi odsouhlaseny, pozbývá toto prohlášení svou platnost.

**Výrobek:** Vysavač za mokra a vysavač za sucha
**Typ:** 1.148-xxx
**Příslušné směrnice EU:**
2006/42/ES (+2009/127/ES)
2014/30/EU
2011/65/EU
**Použité harmonizační normy**
EN 55014–1: 2006+A1: 2009+A2: 2011
EN 55014–2: 2015
EN 60335–1
EN 60335–2–69
EN 61000–3–2: 2014
EN 61000–3–3: 2013
EN 62233: 2008
EN 50581
**Použité národní normy**
-

5.966-337

Podepsaní jednají v pověření a s plnou mocí jednatelství

H. Jenner
CEO

S. Reiser
Head of Approbation

Osoba zplnomocněná sestavením dokumentace:
S. Reiser

Alfred Kärcher GmbH & Co. KG
Alfred-Kärcher-Str. 28 - 40
71364 Winnenden (Germany)
Tel.: +49 7195 14-0
Fax: +49 7195 14-2212

Winnenden, 2016/07/01

# Technické údaje

| | | NT 30/1 Tact L | NT 40/1 Tact L | NT 50/1 Tact L | NT 30/1 Tact Te L | NT 40/1 Tact Te L | NT 50/1 Tact Te L |
|---|---|---|---|---|---|---|---|
| Napětí sítě | V | 220-240 | 220-240 | 220-240 | 220-240 | 220-240 | 220-240 |
| | V | AU: 240 | AU: 240 | AU: 240 | AU: 240 | AU: 240 | AU: 240 |
| Frekvence | Hz | 1~ 50-60 | 1~ 50-60 | 1~ 50-60 | 1~ 50-60 | 1~ 50-60 | 1~ 50-60 |
| Max. výkon | W | 1380 | 1380 | 1380 | 1380 | 1380 | 1380 |
| Jmenovitý výkon | W | 1200 | 1200 | 1200 | 1200 | 1200 | 1200 |
| Obsah nádoby | l | 31 | 39 | 51 | 31 | 39 | 51 |
| Objem nádoby na kapalinu | l | 17 | 24 | 35 | 17 | 24 | 35 |
| Množství vzduchu (max.) | $m^3/h$ | 150 | 150 | 150 | 140 | 140 | 140 |
| Podtlak (max.) | kPa (mbar) | 23,0 (230) | 23,0 (230) | 23,0 (230) | 23,0 (230) | 23,0 (230) | 23,0 (230) |
| Příkon elektrického nářadí | W | -- | -- | -- | EU: 100-2200 | EU: 100-2200 | EU: 100-2200 |
| | W | -- | -- | -- | GB: 100-1800 | GB: 100-1800 | GB: 100-1800 |
| | W | -- | -- | -- | CH: 100-1100 | CH: 100-1100 | CH: 100-1100 |
| | W | -- | -- | -- | AU: 100-1200 | AU: 100-1200 | AU: 100-1200 |
| Plocha plochého skládaného filtru | $m^2$ | 0,6 | 0,6 | 0,6 | 0,6 | 0,6 | 0,6 |
| Ochrana | -- | IPX4 | IPX4 | IPX4 | IPX4 | IPX4 | IPX4 |
| Ochranná třída | -- | I | I | I | I | I | I |
| Průměr sací hadice | mm | 35 | 35 | 35 | 35 | 35 | 35 |
| Délka sací hadice | m | 2,5 | 2,5 | 2,5 | 4,0 | 4,0 | 4,0 |
| Délka x Šířka x Výška | mm | 560 x 370 x 580 | 560 x 370 x 655 | 640 x 370 x 1045 | 560 x 370 x 580 | 560 x 370 x 655 | 640 x 370 x 1045 |
| Typická provozní hmotnost | kg | 13,5 | 14,4 | 18,3 | 13,5 | 14,4 | 18,3 |
| **Zjištěné hodnoty dle EN 60335-2-69** | | | | | | | |
| Hladina akustického tlaku $L_{pA}$ | dB(A) | 69 | 68 | 68 | 69 | 68 | 68 |
| Kolísavost $K_{pA}$ | dB(A) | 1 | 1 | 1 | 1 | 1 | 1 |
| Hodnota vibrace ruka-paže | $m/s^2$ | <2,5 | <2,5 | <2,5 | <2,5 | <2,5 | <2,5 |
| Kolísavost K | $m/s^2$ | 0,2 | 0,2 | 0,2 | 0,2 | 0,2 | 0,2 |

| **Síťový kabel** | H07RN-F 3x1,0 $mm^2$ | |
|---|---|---|
| **Tact L** | Č. dílu | Délka kabelu |
| EU | 6.650-591.0 | 7,5 m |
| GB | 6.650-724.0 | 7,5 m |
| CH | 6.650-722.0 | 7,5 m |
| AU | 6.650-723.0 | 7,5 m |

| **Síťový kabel** | H07RN-F 3x1,5 $mm^2$ | |
|---|---|---|
| **Tact Te L** | Č. dílu | Délka kabelu |
| EU | 6.650-665.0 | 7,5 m |
| GB | 6.650-728.0 | 7,5 m |
| CH | 6.650-726.0 | 7,5 m |
| AU | 6.650-727.0 | 7,5 m |

Pred prvo uporabo Vaše naprave preberite to originalno navodilo za uporabo, ravnajte se po njem in shranite ga za morebitno kasnejšo uporabo ali za naslednjega lastnika.

– Pred prvim zagonom obvezno preberite varnostna navodila št. 5.956-249.0!
– V primeru neupoštevanja navodila za uporabo in varnostnih napotkov lahko pride do poškodb na stroju in nevarnosti za uporabnika in druge osebe.
– V primeru transportnih poškodb takoj obvestite trgovca.

## Vsebinsko kazalo


Varstvo okolja . . . . . SL 1
Stopnje nevarnosti . . . . . SL 1
Namenska uporaba. . . . . SL 1
Elementi naprave . . . . . SL 2
Simboli na napravi . . . . . SL 2
Varnostna navodila . . . . . SL 2
Zagon . . . . . SL 3
Uporaba . . . . . SL 4
Transport. . . . . SL 5
Skladiščenje . . . . . SL 5
Vzdrževanje . . . . . SL 6
Pomoč pri motnjah . . . . . SL 7
Garancija. . . . . SL 8
Pribor in nadomestni deli . . . . SL 8
Izjava EU o skladnosti. . . . . SL 8
Tehnični podatki . . . . . SL 9


## Varstvo okolja

| | |
|---|---|
| | Embalaža je primerna za recikliranje. Prosimo, da embalaže ne odvržete med gospodinjske odpadke, temveč jo odložite v zbiralnik za ponovno obdelavo. |
| | Stare naprave vsebujejo dragocene reciklirne materiale, ki jih je treba odvajati za ponovno uporabo. Baterije, olje in podobne snovi ne smejo priti v okolje. Zato stare naprave zavrzite v ustrezne zbiralne sisteme. |

**Opozorila k sestavinam (REACH)**
Aktualne informacije o sestavinah najdete na:
***www.kaercher.com/REACH***

## Stopnje nevarnosti

⚠ ***NEVARNOST***
*Opozorilo na neposredno nevarnost, ki vodi do težkih telesnih poškodb ali smrti.*

⚠ ***OPOZORILO***
*Opozorilo na možno nevarno situacijo, ki lahko vodi do težkih telesnih poškodb ali smrti.*

⚠ ***PREVIDNOST***
*Opozorilo na možno nevarno situacijo, ki lahko vodi do lažjih poškodb.*

***POZOR***
*Opozorilo na možno nevarno situacijo, ki lahko vodi do premoženjskih škod.*

## Namenska uporaba

– Ta sesalnik je namenjen mokremu in suhemu čiščenju talnih in stenskih površin.
– Naprava je primerna za sesanje suhih, nevnetljivih, za zdravje škodljivih prahov na strojih in aparatih; razred prahu L po EN 60 335-2-69. Omejitev: Prepovedano je sesanje rakotvornih snovi.
– Ta naprava je primerna za industrijsko uporabo, npr. v hotelih, šolah, bolnišnicah, tovarnah, trgovinah, pisarnah in najemnih poslovalnicah.

## Elementi naprave

1 Elektrode
2 Sesalni nastavek
3 Gibka sesalna cev
4 Kavelj za gibko cev
5 Zapahnitev potisnega stremena (samo NT 50/1)
6 Šoba za fuge
7 Izstop zraka, delovni zrak
8 Sesalna glava
9 Blokiranje sesalne glave
10 Nosilna poglobitev
11 Zbiralnik umazanije
12 Vrtljiva kolesca
13 Ročaj
14 Vstop zraka, hladilni zrak motorja
15 Šoba za pranje tal
16 Sesalna cev
17 Naslon za kovček za orodje
18 Gumijasta objemka, navojna
19 Pritrdilno ušesce
20 Pokrov filtra
21 Nosilni ročaj
22 Regulator sesalne moči (brezstopenjski)
23 Adapter za orodje
24 Potisno streme (samo NT 50/1)
25 Vrtljivi regulator za zmogljivost sesanja (min. – maks.) (samo Tact Te L)
26 Vrtljivo stikalo
27 Vtičnica (samo Tact Te L)
28 Nosilec za talno šobo
29 Izpustna cev (samo NT 50/1)
30 Držalo za sesalno cev
31 Kljuka za kabel (samo NT 50/1)
32 Koleno
33 Omrežni kabel
34 Ročaj za koleno (samo NT 30/1, NT 40/1)
35 Okvir filtra
36 Ploski nagubani filter (PES)
37 Čiščenje filtra
38 Tipska tablica

## Simboli na napravi

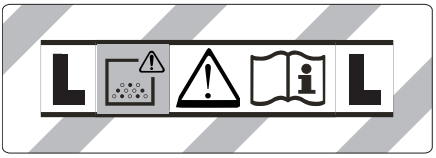


*OPOZORILO: Ta naprava vsebuje vrste prahu, ki so zdravju nevarne. Praznjenje in vzdrževanje, vključno z odstranjevanjem vrečke za prah, smejo izvajati le strokovne osebe, ki nosijo ustrezno osebno zaščitno opremo. Ne vklopite, preden ni instaliran celoten filtrski sistem.*

| | |
|---|---|
| Ploski nagubani filter (celuloza) | |
| Naroč. št. | 6.904-367.0 |
| Ploski nagubani filter (PES) | |
| Naroč. št. | 6.904-360.0 |
| Ploščato naguban filter (PTFE) | |
| Naroč. št. | 6.907-455.0 |

## Varnostna navodila

⚠ ***NEVARNOST***

– *Če se odvajan zrak vrača v prostor, mora v prostoru obstajajti zadostna stopnja izmenjave zraka L. Za ohranjanje zahtevanih mejnih vrednosti sme vrnjeni volumski tok znašati največ 50% volumskega toka svežega zraka (prostorni volumen $V_R$ x stopnja izmenjave zraku $L_W$). Brez posebnih prezračevalnih ukrepov velja: $L_W$=1h$^{-1}$.*
– *Aparat in snovi, za katere se uporablja, vključno z varnim postopkom odstranjevanja vsrkanega materiala, sme uporabljati le usposobljeno osebje.*
– *Ta naprava vsebuje prah, ki je škodljiv za zdravje. Postopke praznjenja in vzdrževanja, vključno z odstranitvijo zbiralnika za prah, smejo izvajati le strokovnjaki, ki nosijo ustrezno zaščitno opremo.*
– *Naprave ne uporabljajte brez popolnega filtrirnega sistema.*

– *Upoštevati se morajo uporabni varnostni predpisi za materiale, ki jih želite obdelati.*
– *Za stabilen položaj naprave aktivirajte ročno zavoro na krmilnem kolescu. Pri sproščeni ročni zavori se lahko začne naprava nenadzorovano premikati.*

## Zagon

⚠ ***OPOZORILO***
*Pri sesanju se ploskega nagubanega filtra nikoli ne sme odstraniti.*
⚠ ***OPOZORILO***
*Ne sesajte brez filtrskega elementa, ker se v nasprotnem primeru lahko poškoduje sesalni motor in pride do ogrožanja zdravja zaradi povečanega izhajanja drobnega prahu.*

### Anti statik sistem

Preko ozemljenega priključnega nastavka se odvajajo statični naboji. Tako se prepreči tvorba isker in električni udari na električno prevodnem priboru (opcija).

### Suho sesanje

– NT 30/1: Naprava je opremljena z vrečko filtra iz flisa z zaporno kapico, naročilna št. 2.889-154.0 (5 kosov).
– NT 40/1, NT 50/1: Naprava je opremljena z vrečko filtra iz flisa z zaporno kapico, naročilna št. 2.889-155.0 (5 kosov).
– Naprava je opremljena z vrečko za odstranjevanje odpadkov s kabelsko vezico, naročilna št. 2.889-158.0 (10 kosov).

**Napotek:** S to napravo je mogoče sesati vse vrste prahu do razreda prahu L.
**Napotek:** Naprava je kot industrijski sesalnik primerna za sesanje suhega, negorljivega prahu z mejnimi vrednostmi za delovno mesto, večjimi ali enakimi 1 mg/m³.
– Pri sesanju finega prahu je dodatno mogoče uporabiti vrečko filtra iz flisa, vrečko za odstranjevanje odpadkov ali membranski filter (posebni pribor).

#### Vstavljanje flis filtrske vrečke

Slika **A**
➔ Deblokirajte in snemite sesalno glavo.
➔ Nataknite flis filtrsko vrečko.
➔ Namestite sesalno glavo in jo blokirajte.

#### Vstavljanje vrečke za odpadke

Slika **B**
➔ Deblokirajte in snemite sesalno glavo.
➔ Vstavite vrečko za odpadke.
➔ Vrečko za odpadke poveznite čez posodo.
Zagotovite, da bo oznaka znotraj posode in bosta obe odzračevalni odprtini nameščeni na hrbtni steni posode.
➔ Namestite sesalno glavo in jo blokirajte.

#### Vgradnja membranskega filtra

⚠ ***NEVARNOST***
*Pri sesanju zdravju škodljivega prahu se membranskega filtra ne spe uporabiti.*
**Napotek:** Pri obratovanju brez flis filtrske vrečke/vrečke za odpadke se lahko uporabi membranski filter.
Slika **C**
➔ Deblokirajte in snemite sesalno glavo.
➔ Membranski filter (posebni pribor) potegnite čez rob posode.
➔ Namestite sesalno glavo in jo blokirajte.

#### Menjava z mokrega na suho sesanje

Velja samo za ploske nagubane filtre (celuloza):
***POZOR***
***Pri spremembi z mokrega na suho sesanje upoštevajte:***
*Sesanje suhega prahu z mokrim filtrskim elementom zamaši filter in ga lahko onesposobi.*
➔ Pred uporabo moker filter zamenjajte s suhim.
➔ Zamenjajte filter, opisano je pod točko "Nega in vzdrževanje".

**Napotek:** Pri stalnem mokrem sesanju je priporočljivo uporabljati PES ploski nagubani filter (glejte filtrske sisteme).

## Mokro sesanje

⚠ ***NEVARNOST***
*Pri mokrem sesanju se ne sme vsesavati zdravju škodljiv prah.*

### Vstavljanje gumijastih brisalcev

Slika D
➔ Odstranite ščetine.
➔ Vstavite gumijaste brisalce.

### Odstranjevanje flis filtrske vrečke

Slika E
➔ Deblokirajte in snemite sesalno glavo.
➔ Vrečko filtra iz flisa izvlecite za prirobnico navzgor.
➔ Vrečko filtra iz flisa tesno zaprite z zaporno kapico.
➔ Rabljeno flis filtrsko vrečko odvrzite v skladu z zakonskimi določili.
➔ Namestite sesalno glavo in jo blokirajte.
– Pri sesanju mokre umazanije flis filtrsko vrečko vedno odstranite.

### Odstranjevanje vrečke za odpadke

Slika F
➔ Deblokirajte in snemite sesalno glavo.
➔ Vrečko za odpadke obrnite navzgor.
➔ Vrečko za odstranjevanje odpadkov pod odprtino tesno zaprite s kabelsko vezico.
➔ Izvlecite vrečko za odpadke.
➔ Vrečko za odpadke odvrzite v skladu z zakonskimi določili.
➔ Namestite sesalno glavo in jo blokirajte.
– Pri sesanju mokre umazanije vedno odstranite vrečko za odpadke.

### Odstranjevanje membranskega filtra

Slika G
➔ Deblokirajte in snemite sesalno glavo.
➔ Odstranite membranski filter.
➔ Membranski filter odstranite v skladu z zakonskimi določili.
➔ Namestite sesalno glavo in jo blokirajte.
– Pri sesanju mokre umazanije je potrebno membranski filter (posebni pribor) vedno odstraniti.

### Izpuščanje umazane vode

Samo NT 50/1:
Slika H
➔ Umazano vodo izpustite skozi izpustno cev.

### Splošno

– Pri sesanju mokre umazanije s šobo za oblazinjeno pohištvo ali s šobo za fuge oziroma, če se iz posode sesa predvsem voda, priporočamo, da funkcijo "Avtomatsko čiščenje filtra" izklopite.
– Pri dosegu maks. nivoja tekočine se naprava avtomatsko izklopi.
– **Pri neprevodnih tekočinah (na primer vrtalna emulzija, olja in masti) se naprava pri polni posodi ne izklopi. Polnilni nivo se mora stalno preverjati in posoda pravočasno izprazniti.**
– Po končanem mokrem sesanju: Ploski nagubani filter očistite s čiščenjem filtra. Elektrode očistite s krtačo. Posodo očistite z vlažno krpo in jo posušite.

## Spoj

Slika I
Sesalna cev je opremljena s spojko. Priključijo se lahko vsi deli pribora z nazivno širino 35 mm.

# Uporaba

## Vrtljivo stikalo

| | |
|---|---|
| 0 OFF | Naprava IZKLOP |
| 1 ON | Naprava VKLOP<br>Avtomatsko čiščenje filtra: IZKLOP |
| 2 TACT MAX | Naprava VKLOP<br>Avtomatsko čiščenje filtra: maksimalni interval |
| 3 TACT MIN | Naprava VKLOP<br>Avtomatsko čiščenje filtra: minimalni interval |

## Vklop naprave

➔ Vtaknite omrežni vtič.
➔ Vrtljivo stikalo nastavite na želeni program.

## Nastavitev sesalne moči

**Le pri napravah z vgrajeno vtičnico:**
➔ Sesalno moč (min-maks) nastavite na vrtljivem regulatorju.

## Delo z električnim orodjem

**Le pri napravah z vgrajeno vtičnico:**
⚠ ***NEVARNOST***
*Nevarnost poškodbe in škode! Vtičnica je namenjena le za neposredno priključitev električnega orodja na sesalnik. Vsaka druga raba vtičnice ni dovoljena.*
➔ Omrežni vtič električnega orodja vtaknite v sesalnik.
Sesalnik je v načinu stanja pripravljenosti.
➔ Napravo vklopite z vrtljivim stikalom.
**Opozorilo:** Sesalnik se samodejno vklopi in izklopi z električnim orodjem.
**Opozorilo:** Sesalnik ima zakasnitev zagona do 0,5 sekund in čas naknadnega teka do 15 sekund.
**Opozorilo:** Za vrednosti priključne moči električnega orodja glejte tehnične podatke.
Slika J
➔ Z gibke sesalne cevi odstranite koleno.
➔ Adapter za orodje montirajte na gibko sesalno cev.
Slika K
➔ Adapter za orodje priključite na električno orodje.

## Avtomatsko čiščenje filtra

Naprava ima posebno čiščenje filtra, ki je posebej učinkovito pri finem prahu. Pri tem se ploski nagubani filter vsakih 15 sekund (TACT MAX) oz. vsakih 60 sekund (TACT MIN) avtomatsko očisti s sunkom zraka (pulzirajoči zvok).
➔ Vrtljivo stikalo nastavite na želeni program (TACT MIN-TACT MAX).
Slika L
➔ Močno čiščenje (pri posebej močni umazaniji ploskega nagubanega filtra): Vrtljivo stikalo nastavite na program 2, sesalno cev oz. koleno zaprite z roko in počakajte na avtomatsko čiščenje filtra (vsakih 15 sekund).

## Izklop stroja

➔ Napravo izklopite z vrtljivim stikalom.
➔ Izvlecite omrežni vtič.

## Po vsakem obratovanju

➔ Izpraznite posodo.
➔ Napravo od znotraj in od zunaj posesajte in obrišite z vlažno krpo.

## Sklapljanje/razklapljanje potisnega stremena

➔ Sprostite zapahnitev potisnega stremena in prestavite potisno streme.

## Shranjevanje naprave

Slika M
➔ Gibko sesalno cev in omrežni kabel shranite v skladu s sliko.
➔ Napravo pospravite v suh prostor in jo zavarujte pred nepooblaščeno uporabo.

# Transport

⚠ ***PREVIDNOST***
*Nevarnost poškodbe in škode! Pri transportu upoštevajte težo naprave.*
➔ Sesalno cev s talno šobo vzemite iz držala. Napravo nosite tako, da jo primete za nosilni ročaj in sesalno cev, ne za potisno streme.
➔ Pri transportu v vozilih napravo zavarujte proti zdrsu in prevrnitvi v skladu z vsakokratnimi veljavnimi smernicami.

# Skladiščenje

⚠ ***PREVIDNOST***
*Nevarnost poškodbe in škode! Pri shranjevanju upoštevajte težo naprave.*
Ta naprava se sme shraniti le v notranjih prostorih.

## Vzdrževanje

⚠ ***NEVARNOST***

*Pred vsemi deli na napravi, izklopite napravo in izvlecite omrežni vtič iz vtičnice.*

Stroji za odstranjevanje prahu so varnostne naprave za preprečevanje ali odsranjevanje nevarnosti v smislu BGV A1.

– Za vzdrževanje s strani uporabnika se mora naprava razstaviti, očistiti in vzdrževati, kolikor je to izvedljivo, ne da se pri tem vzdrževalno osebje in druge osebe izpostavljajo nevarnosti. Ustrezni previdnostni ukrepi vključujejo razstrupitev pred razstavljanjem naprave. Poskrbite za lokalno filtrirano obvezno prezračevanje na mestu razstavljanja naprave, čiščenje vzdrževalne površine in ustrezno zaščito osebja.
– Zunanjost naprave se mora razstrupiti s sesanjem in brisanjem, ali obdelati s tesnilnimi sredstvi preden se odstrani iz nevarnega območja. Vse dele naprave je treba šteti kot onesnažene, ko se jih odstrani iz nevarnega območja. Za preprečevanje širjenja prahu je potrebno podvzeti ustrezne ukrepe.
– Pri izvajanju vzdrževalnih del in popravil je potrebno zavreči vse onesnažene predmete, ki jih ni mogoče zadovoljivo očistiti. Takšne predmete je treba odstraniti v neprepustnih vrečkah v skladu z veljavnimi predpisi za odstranjevanje tovrstnih odpadkov.

⚠ ***OPOZORILO***

*Varnostne naprave za preprečevanje nevarnosti je treba redno vzdrževati. To pomeni, da mora proizvajalec ali usposobljena oseba najmanj enkrat letno preveriti, ali naprava brezhibno deluje z varnostno-tehničnega vidika, npr. tesnjenje naprave in poškodbe filtra.*

***POZOR***

*Nevarnost poškodb! Za čiščenje ne uporabljajte negovalnih sredstev, ki vsebujejo silikon.*

– Enostavna vzdrževalna in čistilna dela lahko izvedete sami.
– Površinonaprave in notranjost posode je treba redno čistiti z vlažno krpo.

⚠ ***NEVARNOST***

*Nevarnost zaradi prahu, škodljivega za zdravje. Pri vzdrževalnih delih (npr. zamenjavi filtra) nosite zaščitno dihalno masko P2 ali oblačila višje kakovosti in za enkratno uporabo.*

### Zamenjava ploskega nagubanega filtra

Slika **N**

➔ Odprite pokrov filtra.
➔ Odstranite okvir filtra.
➔ Zamenjajte ploski nagubani filter. Pri vstavljanju pazite, da se bo ploski nagubani filter na vseh straneh tesno prilegal.
➔ Rabljen ploski nagubani filter odstranite v skladu z zakonskimi določili.
➔ Vstavite okvir filtra.
➔ Zaprite pokrov filtra, ki se mora slišno zaskočiti.

### Menjava flis filtrske vrečke

Slika **E**

➔ Deblokirajte in snemite sesalno glavo.
➔ Vrečko filtra iz flisa izvlecite za prirobnico navzgor.
➔ Vrečko filtra iz flisa tesno zaprite z zaporno kapico.
➔ Rabljeno flis filtrsko vrečko odvrzite v skladu z zakonskimi določili.
➔ Nataknite novo flis filtrsko vrečko.
➔ Namestite sesalno glavo in jo blokirajte.

### Menjava vrečke za odpadke

Slika **F**

➔ Deblokirajte in snemite sesalno glavo.
➔ Vrečko za odpadke obrnite navzgor.
➔ Vrečko za odstranjevanje odpadkov pod odprtino tesno zaprite s kabelsko vezico.
➔ Izvlecite vrečko za odpadke.
➔ Vrečko za odpadke odvrzite v skladu z zakonskimi določili.
➔ Vstavite novo vrečko za odpadke.

➔ Vrečko za odpadke poveznite čez posodo.
Zagotovite, da bo oznaka znotraj posode in bosta obe odzračevalni odprtini nameščeni na hrbtni steni posode.
➔ Namestite sesalno glavo in jo blokirajte.

### Zamenjava membranskega filtra

Slika G
➔ Deblokirajte in snemite sesalno glavo.
➔ Odstranite membranski filter.
➔ Membranski filter odstranite v skladu z zakonskimi določili.
➔ Novi membranski filter potegnite čez rob posode.
➔ Namestite sesalno glavo in jo blokirajte.

### Čiščenje elektrod

➔ Deblokirajte in snemite sesalno glavo.
➔ Elektrode očistite s krtačo.
➔ Namestite sesalno glavo in jo blokirajte.

## Pomoč pri motnjah

⚠ ***NEVARNOST***
*Pred vsemi deli na napravi, izklopite napravo in izvlecite omrežni vtič iz vtičnice.*
**Opozorilo:** V primeru motnje (npr. zloma filtra) se mora naprava takoj izklopiti. Pred vnovičnim zagonom je treba motnjo odpraviti.

### Sesalna turbnina ne teče

➔ Preverite vtičnico in varovalko oskrbe z električnim tokom.
➔ Preverite omrežni kabel, omrežni vtič, elektrode in po potrebi vtičnico naprave.
➔ Vklopite napravo.

### Sesalna turbina se izklopi

➔ Izpraznite posodo.

### Sesalna turbina po praznjenju zbiralnika ne zažene

➔ Sesalnik izklopite in počakajte 5 sekund, nato ga ponovno vklopite.
➔ Elektrode ter vmesni prostor elektrod očistite s krtačo.

### Sesalna moč upada

➔ Odstranite zamašitev iz sesalne šobe, sesalne cevi, gibke sesalne cevi ali ploščato nagubanega filtra.
➔ Zamenjajte napolnjeno flis filtrsko vrečko.
➔ Zamenjajte napolnjeno vrečko za odpadke.
➔ Pravilno zaskočite pokrov filtra.
➔ Membranski filter (posebni pribor) očistite pod tekočo vodo oz. zamenjajte.
➔ Zamenjajte ploski nagubani filter.
➔ Samo NT 50/1:
Preverite tesnost gibke izpustne cevi.

### Izstopanje prahu med sesanjem

Slika O
➔ Preverite/popravite pravilen položaj vgradnje ploskega nagubanega filtra.
➔ Zamenjajte ploski nagubani filter.

### Izklopna avtomatika (mokro sesanje) ne reagira

➔ Elektrode ter vmesni prostor elektrod očistite s krtačo.
➔ Pri električno neprevodni tekočini stalno preverjajte polnilni nivo.

### Avtomatsko čiščenje filtra ne dela

➔ Gibka sesalna cev ni priključena.

### Avtomatskega čiščenja filtra ni možno izklopiti

➔ Obvestite uporabniški servis.

### Avtomatskega čiščenja filtra ni možno vklopiti

➔ Obvestite uporabniški servis.

### Uporabniški servis

**Če motnje ni možno odpraviti, mora napravo pregledati uporabniški servis.**

## Garancija

V vsaki državi veljajo garancijski pogoji, ki jih določa naše prodajno predstavništvo. Morebitne motnje na napravi, ki so posledica materialnih ali proizvodnih napak, v času garancije brezplačno odpravljamo. V primeru uveljavljanja garancije, se z originalnim računom obrnite na prodajalca oziroma najbližji uporabniški servis.

## Pribor in nadomestni deli

Uporabljajte samo originalen pribor in originalne nadomestne dele, ki zagotavljajo varno in nemoteno delovanje naprave. Informacije o priboru in nadomestnih delih najdete na www.kaercher.com.

## Izjava EU o skladnosti

S to izjavo potrjujemo, da spodaj omenjeni stroj zaradi svoje zasnove in načina izdelave ustreza temeljnim varnostnim in zdravstvenim zahtevam EU-standardov. Ta izjava izgubi svojo veljavnost, če kdo napravo spremeni brez našega soglasja.

**Proizvod:** Sesalnik za mokro in suho sesanje
**Tip:** 1.148-xxx
**Zadevne EU-direktive**:
2006/42/ES (+2009/127/ES)
2014/30/EU
2011/65/EU
**Uporabljene usklajene norme:**
EN 55014–1: 2006+A1: 2009+A2: 2011
EN 55014–2: 2015
EN 60335–1
EN 60335–2–69
EN 61000–3–2: 2014
EN 61000–3–3: 2013
EN 62233: 2008
EN 50581
**Uporabni nacionalni standardi:**
-

5.966-337

Podpisniki ravnajo po navodilih in s pooblastilom vodstva podjetja.

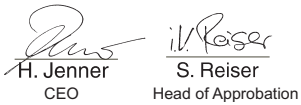

H. Jenner
CEO

S. Reiser
Head of Approbation

Pooblaščenec za dokumentacijo:
S. Reiser

Alfred Kärcher GmbH & Co. KG
Alfred-Kärcher-Str. 28 - 40
71364 Winnenden (Germany)
Tel.: +49 7195 14-0
Faks: +49 7195 14-2212

Winnenden, 2016/07/01

# Tehnični podatki

| | | NT 30/1 Tact L | NT 40/1 Tact L | NT 50/1 Tact L | NT 30/1 Tact Te L | NT 40/1 Tact Te L | NT 50/1 Tact Te L |
|---|---|---|---|---|---|---|---|
| Omrežna napetost | V | 220-240 | 220-240 | 220-240 | 220-240 | 220-240 | 220-240 |
| | V | AU: 240 | AU: 240 | AU: 240 | AU: 240 | AU: 240 | AU: 240 |
| Frekvenca | Hz | 1~ 50-60 | 1~ 50-60 | 1~ 50-60 | 1~ 50-60 | 1~ 50-60 | 1~ 50-60 |
| Max. moč | W | 1380 | 1380 | 1380 | 1380 | 1380 | 1380 |
| Nazivna moč | W | 1200 | 1200 | 1200 | 1200 | 1200 | 1200 |
| Vsebina zbiralnika | l | 31 | 39 | 51 | 31 | 39 | 51 |
| Količina polnjenja tekočine | l | 17 | 24 | 35 | 17 | 24 | 35 |
| Količina zraka (max.) | $m^3/h$ | 150 | 150 | 150 | 140 | 140 | 140 |
| Podtlak (max.) | kPa (mbar) | 23,0 (230) | 23,0 (230) | 23,0 (230) | 23,0 (230) | 23,0 (230) | 23,0 (230) |
| Vrednost priključne moči električnega orodja | W | -- | -- | -- | EU: 100-2200 | EU: 100-2200 | EU: 100-2200 |
| | W | -- | -- | -- | GB: 100-1800 | GB: 100-1800 | GB: 100-1800 |
| | W | -- | -- | -- | CH: 100-1100 | CH: 100-1100 | CH: 100-1100 |
| | W | -- | -- | -- | AU: 100-1200 | AU: 100-1200 | AU: 100-1200 |
| Površina ploskega nagubanega filtra | $m^2$ | 0,6 | 0,6 | 0,6 | 0,6 | 0,6 | 0,6 |
| Vrsta zaščite | -- | IPX4 | IPX4 | IPX4 | IPX4 | IPX4 | IPX4 |
| Razred zaščite | -- | I | I | I | I | I | I |
| Premer sesalne gibke cevi | mm | 35 | 35 | 35 | 35 | 35 | 35 |
| Dolžina gibke sesalne cevi | m | 2,5 | 2,5 | 2,5 | 4,0 | 4,0 | 4,0 |
| Dolžina x širina x višina | mm | 560 x 370 x 580 | 560 x 370 x 655 | 640 x 370 x 1045 | 560 x 370 x 580 | 560 x 370 x 655 | 640 x 370 x 1045 |
| Tipična delovna teža | kg | 13,5 | 14,4 | 18,3 | 13,5 | 14,4 | 18,3 |
| **Ugotovljene vrednosti v skladu z EN 60335-2-69** | | | | | | | |
| Nivo hrupa $L_{pA}$ | dB(A) | 69 | 68 | 68 | 69 | 68 | 68 |
| Negotovost $K_{pA}$ | dB(A) | 1 | 1 | 1 | 1 | 1 | 1 |
| Vrednost vibracij dlan-roka | $m/s^2$ | <2,5 | <2,5 | <2,5 | <2,5 | <2,5 | <2,5 |
| Negotovost K | $m/s^2$ | 0,2 | 0,2 | 0,2 | 0,2 | 0,2 | 0,2 |

| **Omrežni kabel** | H07RN-F 3x1,0 $mm^2$ | |
|---|---|---|
| **Tact L** | Št. delov | Dolžina kabla |
| EU | 6.650-591.0 | 7,5 m |
| GB | 6.650-724.0 | 7,5 m |
| CH | 6.650-722.0 | 7,5 m |
| AU | 6.650-723.0 | 7,5 m |

| **Omrežni kabel** | H07RN-F 3x1,5 $mm^2$ | |
|---|---|---|
| **Tact Te L** | Št. delov | Dolžina kabla |
| EU | 6.650-665.0 | 7,5 m |
| GB | 6.650-728.0 | 7,5 m |
| CH | 6.650-726.0 | 7,5 m |
| AU | 6.650-727.0 | 7,5 m |

Przed pierwszym użyciem urządzenia należy przeczytać oryginalną instrukcję obsługi, postępować według jej wskazań i zachować ją do późniejszego wykorzystania lub dla następnego użytkownika.

– Przed pierwszym uruchomieniem należy koniecznie przeczytać zasady bezpieczeństwa nr 5.956-249.0!
– Nieprzestrzeganie wskazówek zawartych w niniejszej instrukcji obsługi i wskazówek bezpieczeństwa może prowadzić do uszkodzenia urządzenia oraz sytuacji niebezpiecznych dla obsługującego lub innych osób.
– Ewentualne uszkodzenia transportowe należy niezwłocznie zgłosić sprzedawcy.

## Spis treści


| | | |
|---|---|---|
| Ochrona środowiska | PL | 1 |
| Stopnie zagrożenia | PL | 1 |
| Użytkowanie zgodne z przeznaczeniem | PL | 1 |
| Elementy urządzenia | PL | 2 |
| Symbole na urządzeniu | PL | 2 |
| Wskazówki bezpieczeństwa | PL | 2 |
| Uruchamianie | PL | 3 |
| Obsługa | PL | 5 |
| Transport | PL | 6 |
| Przechowywanie | PL | 6 |
| Czyszczenie i konserwacja | PL | 6 |
| Usuwanie usterek | PL | 7 |
| Gwarancja | PL | 8 |
| Wyposażenie dodatkowe i części zamienne | PL | 8 |
| Deklaracja zgodności UE | PL | 9 |
| Dane techniczne | PL | 10 |


## Ochrona środowiska

Materiał, z którego wykonano opakowanie nadaje się do powtórnego przetworzenia. Prosimy nie wyrzucać opakowania do śmieci z gospodarstw domowych, lecz oddać do recyklingu.

Zużyte urządzenia zawierają cenne surowce wtórne, które powinny być oddawane do utylizacji. Akumulatory, olej i tym podobne substancje nie powinny przedostać się do środowiska naturalnego. Prosimy o utylizację starych urządzeń w odpowiednich placówkach zbierających surowce wtórne.

**Wskazówki dotyczące składników (REACH)**

Aktualne informacje dotyczące składników znajdują się pod:

***www.kaercher.com/REACH***

## Stopnie zagrożenia

⚠ ***NIEBEZPIECZEŃSTWO***

*Wskazówka dot. bezpośredniego zagrożenia, prowadzącego do ciężkich obrażeń ciała lub do śmierci.*

⚠ ***OSTRZEŻENIE***

*Wskazówka dot. możliwie niebezpiecznej sytuacji, mogącej prowadzić do ciężkich obrażeń ciała lub śmierci.*

⚠ ***OSTROŻNIE***

*Wskazówka dot. możliwie niebezpiecznej sytuacji, która może prowadzić do lekkich zranień.*

***UWAGA***

*Wskazówka dot. możliwie niebezpiecznej sytuacji, która może prowadzić do szkód materialnych.*

## Użytkowanie zgodne z przeznaczeniem

– Odkurza przeznaczony jest do czyszczenia na mokro i na sucho powierzchni podłóg i ścian.
– Urządzenie nadaje się do odkurzania suchych, niepalnych i szkodliwych dla zdrowia pyłów z maszyn i urządzeń; klasa pyłów L zgodnie z EN 60 335–2–69. Ograniczenie: Zabronione jest zasysanie substancji rakotwórczych.
– Urządzenie przeznaczone jest do zastosowania profesjonalnego, np. w hotelach, szkołach, szpitalach, fabrykach, sklepach, biurach i pomieszczeniach wynajmowanych.

## Elementy urządzenia

1 Elektrody
2 Króciec ssący
3 Wąż ssący
4 Hak do węża
5 Blokada pałąka przesuwnego (tylko NT 50/1)
6 Dysza szczelinowa
7 Wylot powietrza, powietrze robocze
8 Głowica ssąca
9 Ryglowanie głowicy ssącej
10 Uchwyt
11 Zbiornik na zanieczyszczenia
12 Kółko skrętne
13 Uchwyt
14 Wlot powietrza, powietrze chłodzące silnik
15 Ssawka podłogowa
16 Rura ssąca
17 Ogranicznik na walizkę narzędziową
18 Nasuwka gumowa, przykręcana
19 Uchwyt mocujący
20 Pokrywa filtra
21 Uchwyt do noszenia
22 Regulator siły ssania (bezstopniowy)
23 Adapter narzędziowy
24 Pałąk przesuwny (tylko NT 50/1)
25 Pokrętło do ustawiania mocy ssania (min-max) (tylko Tact Te L)
26 Pokrętło
27 Gniazdo wtykowe (tylko Tact Te L)
28 Uchwyt na dyszę podłogową
29 Wąż spustowy (tylko NT 50/1)
30 Uchwyt na rurę ssącą
31 Hak kablowy (tylko NT 50/1)
32 Krzywak
33 Kabel sieciowy
34 Uchwyt na krzywkę (tylko NT 30/1, NT 40/1)
35 Rama filtra
36 Płaski filtr falisty (PES)
37 Czyszczenie filtra
38 Tabliczka identyfikacyjna

## Symbole na urządzeniu

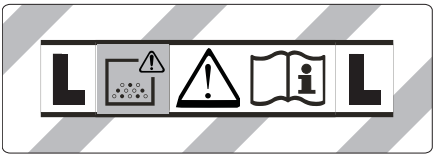

*OSTRZEŻENIE: Urządzenie zawiera szkodliwe dla zdrowia pyły. Opróżnianie i konserwacja, włącznie z usuwaniem worka pyłowego, mogą być przeprowadzane jedynie przez osoby odpowiednio przygotowane, noszące właściwe osobiste wyposażenie ochronne. Nie włączać przed całkowitym zainstalowaniem systemu filtracyjnego.*

| | |
|---|---|
| Płaski filtr falisty (celuloza) | |
| Nr katalogowy | 6.904-367.0 |
| Płaski filtr falisty (PES) | |
| Nr katalogowy | 6.904-360.0 |
| Płaski filtr falisty (PTFE) | |
| Nr katalogowy | 6.907-455.0 |

## Wskazówki bezpieczeństwa

⚠ ***NIEBEZPIECZEŃSTWO***

– *W przypadku odprowadzania powietrza z urządzenia do pomieszczenia w pomieszczeniu musi być zapewniony wystarczający wskaźnik wymiany powietrza L. W celu zachowania wymaganych wartości granicznych strumień objętości powietrza zwrotnego może wynosić maksymalnie 50% strumienia objętości powietrza świeżego (kubatura pomieszczenia $V_R$ x wskaźnik wymiany powietrza $L_W$). Bez specjalnego wietrzenia obowiązuje: $L_W=1h^{-1}$.*
– *Urządzenie i substancje, dla których jest ono przeznaczone, włącznie z bezpieczną procedurą usuwania nagromadzonego materiału, mogą być obsługiwane jedynie przez odpowiednio przeszkolony personel.*

– *Urządzenie zawiera szkodliwe dla zdrowia pyły. Opróżnianie i konserwacja, włącznie z usuwaniem zbiorników pyłu, mogą być przeprowadzane tylko przez fachowy personel, używający odpowiedniego wyposażenia ochronnego.*
– *Nie używać urządzenia bez kompletnego systemu filtracyjnego.*
– *Należy przestrzegać właściwych przepisów bezpieczeństwa, odnoszących się do obsługiwanych materiałów.*
– *Aby zapewnić stabilność urządzenia, uruchomić hamulec postojowy na kółku skrętnym. Gdy hamulec postojowy jest otwarty, urządzenie może zostać wprawione w ruch w sposób niekontrolowany.*

## Uruchamianie

⚠ ***OSTRZEŻENIE***
*Podczas odkurzania nigdy nie wyjmować płaskiego filtra falistego.*
⚠ ***OSTRZEŻENIE***
*Nie odkurzać bez filtra, gdyż może to doprowadzić do uszkodzenia silnika ssącego i stanowić zagrożenie dla zdrowia w wyniku silniejszego wydmuchu drobnego pyłu.*

### System Antystatyczny

Za pomoc uziemionego króćca przyłączeniowego odprowadzane są ładunki statyczne. W ten sposób zapobiega się tworzeniu iskier oraz impulsów prądowych przy wyposażeniu (opcja) przewodzącym prąd.

### Odkurzanie na sucho

– NT 30/1: Urządzenie wyposażone jest w worek z włókniny z zamknięciem, nr katalogowy 2.889-154.0 (5 sztuk).
– NT 40/1, NT 50/1: Urządzenie wyposażone jest w worek z włókniny z zamknięciem, nr katalogowy 2.889-155.0 (5 sztuk).
– Urządzenie wyposażone jest w worek na odpady z łącznikiem kablowym, nr katalogowy 2.889-158.0 (10 sztuk).

**Wskazówka:** Za pomocą tego urządzenia można odsysać wszelkie rodzaje pyłów do klasy pyłów L.

**Wskazówka:** Jako odkurzacz przemysłowy urządzenie przystosowane jest do usuwania suchych, niepalnych pyłów o parametrach MAK (maksymalnego stężenia w miejscu pracy) równych lub większych od 1 mg/m³.
– Przy zasysaniu drobnego kurzu można dodatkowo używać worka z włókniny, worka na odpady lub filtra membranowego (wyposażenie specjalne).

#### Montaż worka włókninowego

Rysunek **A**
➔ Odblokować i zdjąć głowicę ssącą.
➔ Nałożyć worek włókninowy
➔ Nałożyć i zablokować głowicę ssącą.

#### Zakładanie worka na odpady

Rysunek **B**
➔ Odblokować i zdjąć głowicę ssącą.
➔ Założyć worek na odpady.
➔ Wywinąć worek na odpady przez krawędź zbiornika.
Zwrócić uwagę na to, aby linia znacznika znajdowała się wewnątrz zasobnika, a oba otwory odpowietrzające były umieszczone na jego tylnej ścianie.
➔ Nałożyć i zablokować głowicę ssącą.

#### Zakładanie filtra membranowego

⚠ ***NIEBEZPIECZEŃSTWO***
*Przy zasysaniu pyłów niebezpiecznych dla zdrowia filtr membranowy nie może być używany.*
**Wskazówka:** W pracy bez worka włókninowego / worka na odpady można zastosować filtr membranowy.
Rysunek **C**
➔ Odblokować i zdjąć głowicę ssącą.
➔ Pociągnąć filtr membranowy (wyposażenie specjalne) przez krawędź zbiornika.
➔ Nałożyć i zablokować głowicę ssącą.

#### Przejście z odkurzania na mokro do odkurzania sucho

Dotyczy tylko filtrów płaskich falistych (celuloza):
***UWAGA***
***W przypadku przejścia od odkurzania na mokro do odkurzania na sucho:***

*Odkurzanie suchego pyłu, gdy filtr jest mokry, może spowodować jego zapchanie i uszkodzenie.*

➔ Mokry filtr należy przed użyciem wymienić na suchy.

➔ Wymienić filtr, patrz punkt „Dogląd i konserwacja".

**Wskazówka:** W przypadku ciągłego stosowania odkurzania na mokro, zaleca się używanie płaskiego filtra falistego PES (patrz systemy filtracyjne).

## Odkurzanie na mokro

⚠ ***NIEBEZPIECZEŃSTWO***

*Przy odkurzaniu na mokro nie można zbierać żadnych szkodliwych dla zdrowia pyłów.*

### Zakładanie listew gumowych

Rysunek D

➔ Wymontować listwę szczotkową.

➔ Zamontować ściągacz.

### Usuwanie worka włókninowego

Rysunek E

➔ Odblokować i zdjąć głowicę ssącą.

➔ Wyjąć worek z włókniny, podnosząc go do góry.

➔ Szczelnie zamknąć worek z włókniny za pomocą zamknięcia.

➔ Zużyty worek włókninowy poddać utylizacji zgodnie z obowiązującymi przepisami.

➔ Nałożyć i zablokować głowicę ssącą.

– Przy odsysaniu mokrych zabrudzeń, zawsze trzeba usunąć worek włókninowy.

### Usuwanie worka na odpady

Rysunek F

➔ Odblokować i zdjąć głowicę ssącą.

➔ Nakładanie worka na odpady.

➔ Szczelnie zamknąć worek na odpady za pomocą łącznika kablowego poniżej otworu.

➔ Wyjąć worek na odpady.

➔ Worek na odpady poddać utylizacji zgodnie z obowiązującymi przepisami.

➔ Nałożyć i zablokować głowicę ssącą.

– Przy odsysaniu mokrych zabrudzeń, zawsze należy usunąć worek na odpady.

### Usunąć filtr membranowy.

Rysunek G

➔ Odblokować i zdjąć głowicę ssącą.

➔ Usunąć filtr membranowy.

➔ Filtr membranowy zutylizować zgodnie z obowiązującymi przepisami.

➔ Nałożyć i zablokować głowicę ssącą.

– Przy odkurzaniu mokrych zabrudzeń należy zawsze usunąć filtr membranowy (wyposażenie specjalne).

### Spuszczanie brudnej wody

Dotyczy tylko NT 50/1:

Rysunek H

➔ Usunąć brudną wodę za pomocą węża spustowego.

### Ogólne

– Podczas zasysania mokrych zanieczyszczeń dyszą do tapicerki lub do szczelin, ewentualnie gdy do zbiornika zasysana jest przede wszystkim woda, zalecane jest wyłączenie funkcji "Automatyczne oczyszczanie filtra".

– Po osiągnięciu maksymalnego poziomu cieczy urządzenie wyłącza się samoczynnie.

– **W przypadku cieczy nieprzewodzących (np. emulsji wiertniczej, olejów i smarów) po napełnieniu zbiornika urządzenie nie wyłącza się. Należy stale sprawdzać poziom napełnienia i opróżniać zbiornik w odpowiednim czasie.**

– Po zakończeniu odkurzania na mokro: Oczyścić płaski filtr falisty przy użyciu systemu oczyszczania filtra. Elektrody wyczyścić szczotką. Zbiornik oczyścić mokrą szmatką i osuszyć.

## Złącze klipów

Rysunek I

Wężyk do zasysania zaopatrzony jest w system zatrzaskowy. Możliwe jest podłączanie wszystkich akcesoriów o średnicy nominalnej 35 mm.

# Obsługa

## Przełącznik obrotowy

| | |
|---|---|
| 0 OFF | WYŁĄCZYĆ urządzenie |
| 1 ON | WŁĄCZYĆ urządzenie<br>Automatyczne oczyszczanie filtra: WYŁ. |
| 2 TACT MAX | WŁĄCZYĆ urządzenie<br>Automatyczne oczyszczanie filtra: maksymalny odstęp czasu |
| 3 TACT MIN | WŁĄCZYĆ urządzenie<br>Automatyczne oczyszczanie filtra: minimalny odstęp czasu |

## Włączenie urządzenia

➔ Podłączyć urządzenie do zasilania.
➔ Ustawić pokrętło na żądany program.

## Ustawianie wydajności ssania

**Tylko przy urządzeniach z wbudowanym gniazdkiem:**

➔ Wydajność ssania (min-max) ustawić przy użyciu pokrętła.

## Praca przy użyciu elektronarzędzi

**Tylko przy urządzeniach z wbudowanym gniazdkiem:**

⚠ ***NIEBEZPIECZEŃSTWO***

*Niebezpieczeństwo zranienia i uszkodzenia! Gniazdko przeznaczone jest jedynie do bezpośredniego podłączenia narzędzi elektrycznych do odkurzacza. Każde inne zastosowanie gniazdka jest niedozwolone.*

➔ Podłączyć wtyczkę elektronarzędzia do odkurzacza.
Odkurzacz znajduje się w trybie oczekiwania.
➔ Włączyć urządzenie przy użyciu przełącznika obrotowego.

**Wskazówka:** Odkurzacz jest automatycznie włączany i wyłączany wraz z narzędziem elektrycznym.

**Wskazówka:** Opóźnienie rozruchu odkurzacza wynosi maks. 0,5 sekundy, a opóźnienie wyłączenia maks. 15 sekund.

**Wskazówka:** Dane przyłączeniowe mocy narzędzi elektrycznych, patrz Dane techniczne.

Rysunek J

➔ Zdjąć kolanko węża ssącego.
➔ Zamontować adapter narzędziowy przy wężyku do zasysania.

Rysunek K

➔ Podłączyć adapter narzędziowy do elektronarzędzia.

## Automatyczny system oczyszczania filtra

Urządzenie jest wyposażone w specjalny system oczyszczania filtra, który jest szczególnie skuteczny w przypadku drobnego pyłu. {łaski filtr falisty jest co 15 (TACT MAX) lub 60 sekund (TACT MIN) automatycznie czyszczony podmuchem powietrza (pulsujący szum).

➔ Ustawić pokrętło na żądany program (TACT MIN-TACT MAX).

Rysunek L

➔ Czyszczenie Power (przy szczególnie zanieczyszczonym filtrze płaskim falistym): Ustawić pokrętło na 2 program, ręcznie zamknąć rurę ssania lub krzywkę i poczekać na zakończenie automatycznego czyszczenia filtra (co 15 sekund).

## Wyłączanie urządzenia

➔ Wyłączyć urządzenie przy użyciu przełącznika obrotowego.
➔ Wyciągnąć wtyczkę z gniazda zasilającego.

## Po każdym użyciu

➔ Opróżnić zbiornik.
➔ Wyczyścić urządzenie od wewnątrz i od zewnątrz poprzez odkurzenie i wytarcie wilgotną szmatką.

## Składanie/rozkładanie pałąka przesuwnego

➔ Poluzować blokadę pałąka przesuwnego i zmienić jego ustawienie.

### Przechowywanie urządzenia

Rysunek M

➔ Wąż ssący i kabel sieciowy zachować zgodnie z rysunkiem.

➔ Odstawić urządzenie do suchego pomieszczenia i zabezpieczyć przed użytkowaniem przez osoby nieuprawnione.

## Transport

⚠ ***OSTROŻNIE***

*Niebezpieczeństwo zranienia i uszkodzenia! Zwrócić uwagę na ciężar urządzenia w czasie transportu.*

➔ Wyjąć z zamocowania rurę ssącą z dyszą podłogową. Nosić urządzenie trzymając za uchwyt nośny i rurę ssącą, nie za pałąk przesuwny.

➔ W trakcie transportu w pojazdach należy urządzenie zabezpieczyć przed poślizgiem i przechyleniem zgodnie z obowiązującymi przepisami.

## Przechowywanie

⚠ ***OSTROŻNIE***

*Niebezpieczeństwo zranienia i uszkodzenia! Zwrócić uwagę na ciężar urządzenia przy jego przechowywaniu.*

Urządzenie może być przechowywane jedynie w pomieszczeniach wewnętrznych.

## Czyszczenie i konserwacja

⚠ ***NIEBEZPIECZEŃSTWO***

*Przed przystąpieniem do wszelkich prac w obrębie urządzenia należy wyłączyć urządzenie i odłączyć przewód sieciowy od zasilania.*

Urządzenia do usuwania pyłów są sprzętem zabezpieczającym służącym do zapobiegania lub usuwania niebezpieczeństw w sensie przepisów BHP.

– W celu konserwacji należy rozmontować i oczyścić urządzenie oraz przeprowadzić czynności konserwacyjne, o ile jest to możliwe bez stwarzania zagrożenia dla personelu i innych osób. Do wskazanych środków ostrożności należy odkażenie urządzenia przed jego rozmontowaniem. W miejscu, w którym ma nastąpić rozmontowanie urządzenia, należy zapewnić wentylację mechaniczną z lokalną filtracją, oczyszczenie miejsca konserwacji oraz odpowiednią ochronę personelu.

– Zanim urządzenie opuści niebezpieczny teren, należy odkazić jego zewnętrzną powierzchnię poprzez odessanie pyłu i jego wytarcie lub użycie środków uszczelniających. Wszystkie części urządzenia należy uznać za zanieczyszczone, jeżeli pochodzą z niebezpiecznego terenu. W celu uniknięcia rozprzestrzeniania się kurzu, należy podjąć odpowiednie środki.

– W trakcie przeprowadzania prac konserwacyjnych i naprawczych należy wyrzucić wszystkie zanieczyszczone przedmioty, których nie można w zadowalającym stopniu wyczyścić. Przedmioty te należy usunąć w odpowiednich szczelnych workach, zgodnie z obowiązującymi przepisami o usuwaniu takich odpadów.

⚠ ***OSTRZEŻENIE***

*Należy regularnie przeprowadzać konserwację urządzeń zabezpieczających w celu zapobiegania zagrożeniom. Oznacza to, że przynajmniej raz w roku zostanie przez producenta lub poinstruowaną osobę skontrolowana pod względem nienagannego funkcjonowania technicznego np.: szczelność urządzenia, uszkodzenie filtra.*

***UWAGA***

*Niebezpieczeństwo uszkodzenia! Do czyszczenia nie używać środków pielęgnacyjnych zawierających silikon.*

– Proste prace konserwacyjne i pielęgnacyjne użytkownik może przeprowadzić sam.

– Powierzchnię urządzenia i wewnętrzną stronę pojemnika należy regularnie czyścić mokrą szmatką.

⚠ ***NIEBEZPIECZEŃSTWO***

*Niebezpieczeństwo na skutek istnienia pyłów szkodliwych dla zdrowia. Podczas prac konserwacyjnych (np. wymiana filtra) należy nosić maskę przeciwpyłową klasy P2 lub wyższej oraz odzież jednorazową.*

### Wymiana płaskiego filtra falistego

Rysunek N

➔ Otworzyć pokrywę filtra.
➔ Wyjąć ramę filtra.
➔ Wymienić płaski filtr falisty.
Podczas montażu zwrócić uwagę, aby płaski filtr falisty przylegał ze wszystkich stron.
➔ Zużyty płaski filtr falisty zutylizować zgodnie z obowiązującymi przepisami.
➔ Założyć ramę filtra.
➔ Zamknąć pokrywę filtra, która powinna słyszalnie się zatrzasnąć.

### Wymiana worka włókninowego

Rysunek E

➔ Odblokować i zdjąć głowicę ssącą.
➔ Wyjąć worek z włókniny, podnosząc go do góry.
➔ Szczelnie zamknąć worek z włókniny za pomocą zamknięcia.
➔ Zużyty worek włókninowy poddać utylizacji zgodnie z obowiązującymi przepisami.
➔ Nałożyć nowy worek włókninowy.
➔ Nałożyć i zablokować głowicę ssącą.

### Wymiana worka na odpady

Rysunek F

➔ Odblokować i zdjąć głowicę ssącą.
➔ Nakładanie worka na odpady.
➔ Szczelnie zamknąć worek na odpady za pomocą łącznika kablowego poniżej otworu.
➔ Wyjąć worek na odpady.
➔ Worek na odpady poddać utylizacji zgodnie z obowiązującymi przepisami.
➔ Założyć nowy worek na odpady.
➔ Wywinąć worek na odpady przez krawędź zbiornika.
Zwrócić uwagę na to, aby linia znacznika znajdowała się wewnątrz zasobnika, a oba otwory odpowietrzające były umieszczone na jego tylnej ścianie.
➔ Nałożyć i zablokować głowicę ssącą.

### Wymiana filtra membranowego

Rysunek G

➔ Odblokować i zdjąć głowicę ssącą.
➔ Usunąć filtr membranowy.
➔ Filtr membranowy zutylizować zgodnie z obowiązującymi przepisami.
➔ Pociągnąć nowy filtr membranowy poprzez krawędź zbiornika.
➔ Nałożyć i zablokować głowicę ssącą.

### Czyszczenie elektrod

➔ Odblokować i zdjąć głowicę ssącą.
➔ Elektrody wyczyścić szczotką.
➔ Nałożyć i zablokować głowicę ssącą.

## Usuwanie usterek

⚠ ***NIEBEZPIECZEŃSTWO***

*Przed przystąpieniem do wszelkich prac w obrębie urządzenia należy wyłączyć urządzenie i odłączyć przewód sieciowy od zasilania.*

**Wskazówka:** W przypadku wystąpienia usterki (np. pęknięcia filtra) należy natychmiast wyłączyć urządzenie. Przed ponownym uruchomieniem należy usunąć usterkę.

### Turbina ssąca nie pracuje

➔ Sprawdzić gniazdko i bezpiecznik zasilania.
➔ Sprawdzić kabel sieciowy, wtyczkę sieciową, elektrody i w razie potrzeby gniazdko urządzenia.
➔ Włączyć urządzenie.

### Turbina ssąca wyłącza się

➔ Opróżnić zbiornik.

### Po opróżnieniu zbiornika turbina ssąca nie włącza się ponownie

➔ Wyłączyć urządzenie i włączyć ponownie po upływie 5 sekund.
➔ Oczyścić szczotką elektrody oraz przestrzeń między nimi.

### Moc ssania słabnie

➔ Usunąć zatory z dyszy ssącej, rury ssącej, węża ssącego albo filtra wkładkowego.
➔ Wymienić napełniony worek włókninowy.
➔ Wymienić napełniony worek na odpady.
➔ Dobrze zatrzasnąć pokrywę filtra.
➔ Wyczyścić wzgl. wymienić filtr membranowy (wyposażenie dodatkowe) pod wodą bieżącą.
➔ Wymienić płaski filtr falisty.
➔ Dotyczy tylko NT 50/1:
Sprawdzić szczelność węża spustowego.

### Podczas odsysania wydostaje się pył

Rysunek O
➔ Sprawdzić/przywrócić poprawną pozycję montażową płaskiego filtra falistego.
➔ Wymienić płaski filtr falisty.

### Nie działa automatyczne wyłączanie (odkurzanie na mokro)

➔ Oczyścić szczotką elektrody oraz przestrzeń między nimi.
➔ W przypadku cieczy nieprzewodzących nieustannie kontrolować poziom napełnienia.

### Automatyczne oczyszczanie filtra nie działa

➔ Wąż ssący nie jest podłączony.

### Nie można wyłączyć automatycznego czyszczenia filtra

➔ Zawiadomić serwis.

### Nie można włączyć automatycznego czyszczenia filtra

➔ Zawiadomić serwis.

### Serwis firmy

**Jeżeli usterka nie daje się usunąć, urządzenie musi być sprawdzone przez serwis.**

## Gwarancja

W każdym kraju obowiązują warunki gwarancji określone przez odpowiedniego lokalnego dystrybutora. Ewentualne usterki urządzenia usuwane są w okresie gwarancji bezpłatnie, o ile spowodowane są błędem materiałowym lub produkcyjnym. W sprawach napraw gwarancyjnych prosimy kierować się z dowodem zakupu do dystrybutora lub do autoryzowanego punktu serwisowego.

## Wyposażenie dodatkowe i części zamienne

Stosować tylko oryginalne akcesoria i części zamienne, które gwarantują niezawodną i bezusterkową eksploatację przyrządu. Informacje dotyczące akcesoriów i części zamiennych można znaleźć na stronie internetowej www.kaercher.com.

# Deklaracja zgodności UE

Niniejszym oświadczamy, że określone poniżej urządzenie odpowiada pod względem koncepcji, konstrukcji oraz wprowadzonej przez nas do handlu wersji obowiązującym wymogom dyrektyw UE dotyczącym wymagań w zakresie bezpieczeństwa i zdrowia. Wszelkie nie uzgodnione z nami modyfikacje urządzenia powodują utratę ważności tego oświadczenia.

**Produkt:** Odkurzacz do pracy na mokro i sucho

**Typ:** 1.148-xxx

**Obowiązujące dyrektywy UE**

2006/42/WE (+2009/127/WE)
2014/30/UE
2011/65/UE

**Zastosowane normy zharmonizowane**

EN 55014–1: 2006+A1: 2009+A2: 2011
EN 55014–2: 2015
EN 60335–1
EN 60335–2–69
EN 61000–3–2: 2014
EN 61000–3–3: 2013
EN 62233: 2008
EN 50581

**Zastosowane normy krajowe**

-

5.966-337

Z upoważnienia zarządu przedsiębiorstwa.

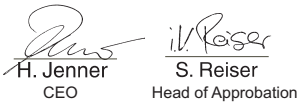

H. Jenner
CEO

S. Reiser
Head of Approbation

Pełnomocnik dokumentacji:
S. Reiser

Alfred Kärcher GmbH & Co. KG
Alfred-Kärcher-Str. 28 - 40
71364 Winnenden (Germany)
tel.: +49 7195 14-0
faks: +49 7195 14-2212

Winnenden, 2016/07/01

# Dane techniczne

| | | NT 30/1 Tact L | NT 40/1 Tact L | NT 50/1 Tact L | NT 30/1 Tact Te L | NT 40/1 Tact Te L | NT 50/1 Tact Te L |
|---|---|---|---|---|---|---|---|
| Napięcie zasilające | V | 220-240 | 220-240 | 220-240 | 220-240 | 220-240 | 220-240 |
| | V | AU: 240 | AU: 240 | AU: 240 | AU: 240 | AU: 240 | AU: 240 |
| Częstotliwość | Hz | 1~ 50-60 | 1~ 50-60 | 1~ 50-60 | 1~ 50-60 | 1~ 50-60 | 1~ 50-60 |
| Moc maksymalna | W | 1380 | 1380 | 1380 | 1380 | 1380 | 1380 |
| Moc znamionowa | W | 1200 | 1200 | 1200 | 1200 | 1200 | 1200 |
| Pojemność zbiornika | l | 31 | 39 | 51 | 31 | 39 | 51 |
| Pojemność cieczy | l | 17 | 24 | 35 | 17 | 24 | 35 |
| Ilość powietrza (maks.) | $m^3/h$ | 150 | 150 | 150 | 140 | 140 | 140 |
| Podciśnienie (maks.) | kPa (mbar) | 23,0 (230) | 23,0 (230) | 23,0 (230) | 23,0 (230) | 23,0 (230) | 23,0 (230) |
| Dane przyłączeniowe mocy narzędzi elektrycznych | W | -- | -- | -- | EU: 100-2200 | EU: 100-2200 | EU: 100-2200 |
| | W | -- | -- | -- | GB: 100-1800 | GB: 100-1800 | GB: 100-1800 |
| | W | -- | -- | -- | CH: 100-1100 | CH: 100-1100 | CH: 100-1100 |
| | W | -- | -- | -- | AU: 100-1200 | AU: 100-1200 | AU: 100-1200 |
| Powierzchnia płaskiego filtra falistego | $m^2$ | 0,6 | 0,6 | 0,6 | 0,6 | 0,6 | 0,6 |
| Stopień ochrony | -- | IPX4 | IPX4 | IPX4 | IPX4 | IPX4 | IPX4 |
| Klasa ochronności | -- | I | I | I | I | I | I |
| Średnica węża ssącego | mm | 35 | 35 | 35 | 35 | 35 | 35 |
| Długość wężyka do zasysania | m | 2,5 | 2,5 | 2,5 | 4,0 | 4,0 | 4,0 |
| Dług. x szer. x wys. | mm | 560 x 370 x 580 | 560 x 370 x 655 | 640 x 370 x 1045 | 560 x 370 x 580 | 560 x 370 x 655 | 640 x 370 x 1045 |
| Typowy ciężar roboczy | kg | 13,5 | 14,4 | 18,3 | 13,5 | 14,4 | 18,3 |
| **Wartości określone zgodnie z EN 60335-2-69** | | | | | | | |
| Poziom ciśnienie akustycznego $L_{pA}$ | dB(A) | 69 | 68 | 68 | 69 | 68 | 68 |
| Niepewność pomiaru $K_{pA}$ | dB(A) | 1 | 1 | 1 | 1 | 1 | 1 |
| Drgania przenoszone przez kończyny górne | $m/s^2$ | < 2,5 | < 2,5 | < 2,5 | < 2,5 | < 2,5 | < 2,5 |
| Niepewność pomiaru K | $m/s^2$ | 0,2 | 0,2 | 0,2 | 0,2 | 0,2 | 0,2 |

| **Kabel sieciowy** | H07RN-F 3x1,0 $mm^2$ | |
|---|---|---|
| **Tact L** | Nr części | Długość kabla |
| EU | 6.650-591.0 | 7,5 m |
| GB | 6.650-724.0 | 7,5 m |
| CH | 6.650-722.0 | 7,5 m |
| AU | 6.650-723.0 | 7,5 m |

| **Kabel sieciowy** | H07RN-F 3x1,5 $mm^2$ | |
|---|---|---|
| **Tact Te L** | Nr części | Długość kabla |
| EU | 6.650-665.0 | 7,5 m |
| GB | 6.650-728.0 | 7,5 m |
| CH | 6.650-726.0 | 7,5 m |
| AU | 6.650-727.0 | 7,5 m |

Înainte de prima utilizare a aparatului dvs. citiţi acest instrucţiunil original, respectaţi instrucţiunile cuprinse în acesta şi păstraţi-l pentru întrebuinţarea ulterioară sau pentru următorii posesori.

– Înainte de prima utilizare citiţi neapărat măsurile de siguranţă nr. 5.956-249.0!
– În cazul nerespectării instrucţiunilor de utilizare şi a măsurilor de siguranţă, aparatul poate fi deteriorat şi siguranţa persoanei care utilizează aparatul, respectiv a altor persoane, poate fi pusă în pericol.
– În cazul în care aparatul a fost deteriorat în timpul transportului, informaţi imediat comerciantul.

## Cuprins


| | | |
|---|---|---|
| Protecţia mediului înconjurător | RO | 1 |
| Trepte de pericol | RO | 1 |
| Utilizarea corectă | RO | 1 |
| Elementele aparatului | RO | 2 |
| Simboluri pe aparat | RO | 2 |
| Măsuri de siguranţă | RO | 2 |
| Punerea în funcţiune | RO | 3 |
| Utilizarea | RO | 5 |
| Transport | RO | 6 |
| Depozitarea | RO | 6 |
| Îngrijirea şi întreţinerea | RO | 6 |
| Remedierea defecţiunilor | RO | 7 |
| Garanţie | RO | 8 |
| Accesorii şi piese de schimb | RO | 8 |
| Declaraţie UE de conformitate | RO | 9 |
| Date tehnice | RO | 10 |


## Protecţia mediului înconjurător

Materialele de ambalare sunt reciclabile. Ambalajele nu trebuie aruncate în gunoiul menajer, ci trebuie duse la un centru de colectare şi revalorificare a deşeurilor.

Aparatele vechi conţin materiale reciclabile valoroase, care pot fi supuse unui proces de revalorificare. Bateriile, uleiul şi substanţele asemănătoare nu trebuie să ajungă în mediul înconjurător. Din acest motiv, vă rugăm să apelaţi la centrele de colectare abilitate pentru eliminarea aparatelor vechi.

**Observaţii referitoare la materialele conţinute (REACH)**

Informaţii actuale referitoare la materialele conţinute puteţi găsi la adresa: ***www.kaercher.com/REACH***

## Trepte de pericol

⚠ ***PERICOL***

*Indicaţie referitoare la un pericol iminent, care duce la vătămări corporale grave sau moarte.*

⚠ ***AVERTIZARE***

*Indicaţie referitoare la o posibilă situaţie periculoasă, care ar putea duce la vătămări corporale grave sau moarte.*

⚠ ***PRECAUŢIE***

*Indică o posibilă situaţie periculoasă, care ar putea duce la vătămări corporale uşoare.*

***ATENŢIE***

*Indicaţie referitoare la o posibilă situaţie periculoasă, care ar putea duce la pagube materiale.*

## Utilizarea corectă

– Aspiratorul este proiectat pentru curăţarea umedă şi uscată a podelelor şi a pereţilor.
– Aparatul este adecvat pentru aspirarea pulberilor uscate, neinflamabile şi nocive de pe maşini şi aparate; clasa de pulberi L conform EN 60 335–2–69. Restricţie: Nu este permisă aspirarea de substanţe cancerigene.
– Acest aparat poate fi folosit în domeniul comercial, de exemplu în hoteluri, şcoli, spitale, fabrici, magazine, birouri şi magazine de închiriat aparatură.

## Elementele aparatului

1 Electrozi
2 Ştuţul de aspirare
3 Furtun pentru aspirare
4 Cârlig furtun
5 Blocarea mânerului de împingere (numai NT 50/1)
6 Duză pentru rosturi
7 Fantă de evacuare a aerului, aer de regim
8 Cap de aspirare
9 Zăvor cap de aspirare
10 Locaş pentru apucare
11 Recipient pentru murdărie
12 Rolă de ghidare
13 Mâner
14 Fantă de acces a aerului, aer de răcire pentru motor
15 Duză pentru sol
16 Tub de aspirare
17 Opritor pentru lada de scule
18 Mufă de cauciuc, înfiletabilă
19 Ureche de fixare
20 Capacul filtrului
21 Mâner pentru transport
22 Regulator putere de aspirare (fără trepte)
23 Adaptor de sculă
24 Mâner de împingere (numai NT 50/1)
25 Regulator de rotaţie pentru puterea de aspirare (min-max) (numai Tact Te L)
26 Comutator rotativ
27 Priză (numai Tact Te L)
28 Suport pentru duza de curăţare a podelelor
29 Furtun de evacuare (numai NT 50/1)
30 Suport pentru tubul de aspirare
31 Cârlig de cablu (numai NT 50/1)
32 Cot
33 Cablu de reţea
34 Suport pentru cot (numai NT 30/1, NT 40/1)
35 Cadru filtru
36 Filtru cu pliuri plate (PES)
37 Curăţarea filtrului
38 Plăcuţa de tip

## Simboluri pe aparat

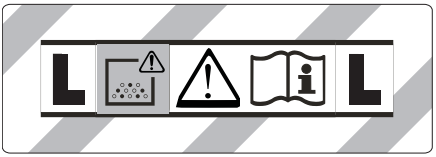

*ATENŢIE: Acest aparat conţine praf nociv. Golirea sau întreţinerea acestuia, inclusiv îndepărtarea sacului de praf, vor fi efectuate doar de către persoane specializate, care poartă echipament de protecţie adecvată. Nu porniţi aparatul, înainte să instalaţi întregul sistem de filtrare.*

| | |
|---|---|
| Filtru cutat plat (celuloză) | |
| Nr. de comandă | 6.904-367.0 |
| Filtru cu pliuri plate (PES) | |
| Nr. de comandă | 6.904-360.0 |
| Filtru cu pliuri plate (PTFE) | |
| Nr. de comandă | 6.907-455.0 |

## Măsuri de siguranţă

⚠ ***PERICOL***

– *Când aerul evacuat ajunge înapoi în încăpere, trebuie să existe o rată de schimb a aerului L suficientă în încăpere. Pentru a respecta valorile limită prescrise, fluxul volumic returnat trebuie să fie de maxim 50% din fluxul volumic de aer proaspăt (volum încăpere $V_R$ x rată de schimb aer $L_W$). Dacă nu există o modalitate de aerisire specială, se aplică: $L_W$=1h$^{-1}$.*
– *Utilizarea aparatului şi a substanţelor pentru care a fost conceput, inclusiv procedeele sigure de eliminare a materialelor aspirate se vor efectua numai de personal instruit.*
– *Acest aparat conţine praf nociv. Procedeele de golire şi de întreţinere, inclusiv îndepărtarea rezervorului de colectare a prafului, se vor efectua doar de specialişti îmbrăcaţi în echipament de protecţie adecvat.*

– *Aparatul nu se va folosi fără a avea întreg sistemul de filtrare montat.*
– *Se vor respecta măsurile de securitate aplicabile pentru materialele vehiculate.*
– *Pentru stabilitatea aparatului, acţionaţi frâna de parcare de la rola de ghidare. Dacă frâna de parcare nu este acţionată, aparatul se poate pune în mişcare necontrolat.*

## Punerea în funcţiune

⚠ ***AVERTIZARE***
*În timpul aspirării nu este permisă îndepărtarea filtrului cu pliuri plate.*

⚠ ***AVERTIZARE***
*Nu aspiraţi fără elementul de filtrare, deoarece în caz contrar motorul de aspirare poate fi deteriorat şi sănătatea persoanelor este pusă în pericol din cauza creşterii cantităţii de praf fin evacuat.*

### Sistem antistatic

Prin intermediul ştuţurilor de racordare cu împământare sunt descărcate sarcinile statice. Astfel se împiedică formarea de scântei şi de şocuri electrice cu accesoriile (opţional) conductoare de curent.

### Aspirarea uscată

– NT 30/1: Aparatul este echipat cu un sac de filtru neţesut, cu capac de închidere, nr. comandă 2.889-154.0 (5 bucăţi).
– NT 40/1, NT 50/1: Aparatul este echipat cu sac de filtru neţesut, cu capac de închidere, nr. comandă 2.889-155.0 (5 bucăţi).
– Aparatul este echipat cu un sac de eliminare cu colier de cablu, nr. comandă 2.889-158.0 (10 bucăţi).

**Indicaţie:** Cu acest aparat pot fi aspirate toate tipurile de praf, până la clasa de praf L.
**Indicaţie:** Aparatul este adecvat pentru folosirea ca aspirator industrial pentru aspirarea pulberilor uscate, neinflamabile, cu valori AGW mai mari sau egale cu 1 mg/m³.
– La aspirarea prafului fin, poate fi utilizat suplimentar un sac de filtru neţesut, un sac de eliminare sau un filtru cu membrană (accesorii speciale).

### Montarea sacului de filtrare din material textil

Figura **A**
➔ Deblocaţi capul de aspirare şi îndepărtaţi-l.
➔ Aplicaţi sacul de filtrare.
➔ Puneţi capul de aspirare la loc şi blocaţi-l.

### Montarea sacului pentru murdărie

Figura **B**
➔ Deblocaţi capul de aspirare şi îndepărtaţi-l.
➔ Introduceţi sacul pentru murdărie.
➔ Introduceţi sacul pentru murdărie peste rezervor.
Trebuie avut grijă ca linia de marcare să fie în interiorul recipientului şi ambele orificii de aerisire să fie poziţionare la peretele posterior al recipientului.
➔ Puneţi capul de aspirare la loc şi blocaţi-l.

### Montarea filtrului cu membrană

⚠ ***PERICOL***
*Este interzisă utilizarea filtrului cu membrană la aspirarea pulberilor nocive.*
**Indicaţie:** În cazul utilizării fără sac de filtrare din material textil/pentru murdărie se poate folosi un filtru-membrană.
Figura **C**
➔ Deblocaţi capul de aspirare şi îndepărtaţi-l.
➔ Trageţi filtrul cu membrană (accesoriu special) peste marginea rezervorului.
➔ Puneţi capul de aspirare la loc şi blocaţi-l.

### Comutare între aspirare umedă şi uscată

Valabil numai pentru filtrul cutat plat (celuloză):

***ATENŢIE***
***La schimbarea mediului de aspiraţie de la umed la uscat fiţi atent la următoarele:***
*Aspirarea prafului uscat pe cartuşul de filtru ud îmbâcseşte filtrul şi-l poate face inutilizabil.*
➔ Înlocuiţi filtrul umed cu unul uscat înainte de utilizare.

➔ Înlocuiţi filtrul, conform descrierii de la punctul „Îngrijire şi întreţinere”.

**Indicaţie:** În cazul aspirării umede permanente vă recomandăm să utilizaţi un filtru cu pliuri plate PES (vezi sistemele de filtrare).

## Aspirarea umedă

⚠ ***PERICOL***

*În cazul aspirării umede, nu este permisă aspirarea pulberilor nocive.*

### Montarea lamelor de cauciuc

Figura D

➔ Demontaţi peria.

➔ Montaţi lamelele de cauciuc.

### Îndepărtarea sacului de filtrare din material textil

Figura E

➔ Deblocaţi capul de aspirare şi îndepărtaţi-l.

➔ Scoateţi în sus sacul de filtru neţesut de la flanşă.

➔ Închideţi etanş sacul de filtru neţesut cu capacul de închidere.

➔ Eliminaţi sacul de filtrare folosit conform reglementărilor legale.

➔ Puneţi capul de aspirare la loc şi blocaţi-l.

– Când aspiraţi murdărie umedă, scoateţi întotdeauna sacul filtrant din material textil.

### Îndepărtarea sacului pentru murdărie

Figura F

➔ Deblocaţi capul de aspirare şi îndepărtaţi-l.

➔ Suflecaţi sacul pentru murdărie.

➔ Închideţi etanş sacul de eliminare cu colierul de cablu de sub deschidere.

➔ Scoateţi sacul pentru murdărie.

➔ Eliminaţi sacul pentru murdărie conform reglementărilor legale.

➔ Puneţi capul de aspirare la loc şi blocaţi-l.

– Când aspiraţi murdărie umedă, scoateţi întotdeauna sacul pentru murdărie.

### Îndepărtarea filtrului membrană

Figura G

➔ Deblocaţi capul de aspirare şi îndepărtaţi-l.

➔ Îndepărtaţi filtrul cu membrană.

➔ Eliminaţi filtrul cu membrană conform dispoziţiilor legale.

➔ Puneţi capul de aspirare la loc şi blocaţi-l.

– Când aspiraţi murdărie umedă, scoateţi întotdeauna sacul pentru murdărie (accesoriu special).

### Golirea apei uzate

Numai NT 50/1:

Figura H

➔ Goliţi apa murdară prin furtunul de golire.

### Generalităţi

– Dacă se aspiră murdărie umedă cu duza pentru tapiţerie sau cea pentru rosturi, respectiv dacă se aspiră în principal apă dintr-un recipient, se recomandă dezactivarea funcţiei „Curăţarea automată a filtrului".

– Aparatul se opreşte automat la atingerea nivelului maxim de lichid.

– **În cazul lichidelor neconductoare (de exemplu emulsii pentru găurire, uleiuri şi unsori) aparatul nu este oprit când rezervorul este plin. Nivelul trebuie verificat tot timpul, iar rezervorul golit la timp.**

– După terminarea procesului de aspirare umedă: Curăţaţi filtrul cu pliuri plate cu sistemul de curăţare a acestuia. Curăţaţi electrozii cu o perie. Curăţaţi rezervorul cu o cârpă umedă şi lăsaţi-l să se usuce.

## Sistemul de prindere

Figura I

Furtunul de aspirare este prevăzut cu un sistem de prindere cu cleme. Toare accesoriile cu un diametru nominal de 35 mm pot fi conectate.

# Utilizarea

## Comutator rotativ

| | |
|---|---|
| 0 OFF | OPRIRE aparat |
| 1 ON | PORNIRE aparat<br>Curăţarea automată a filtrului OPRIT |
| 2 TACT MAX | PORNIRE aparat<br>Curăţarea automată a filtrului: interval maxim |
| 3 TACT MIN | PORNIRE aparat<br>Curăţarea automată a filtrului: interval minim |

## Pornirea aparatului

➔ Introduceţi ştecherul în priză.
➔ Aduceţi comutatorul rotativ la poziţia dorită.

## Reglarea puterii de aspirare

**Numai la aparatele cu conector incorporat:**

➔ Reglaţi puterea de aspirare (min-max) de la butonul rotativ.

## Lucrul cu unele electrice

**Numai la aparatele cu conector incorporat:**

⚠ ***PERICOL***

*Pericol de rănire şi deteriorare a aparatului! Priza este destinată numai pentru conectarea directă a aparatelor electrice la aspirator. Priza nu poate fi folosită în nici un alt scop.*

➔ Conectaţi priza uneltei electrice la aspirator.
Aspiratorul se află în mod Standby.
➔ Porniţi aparatul cu ajutorul comutatorului rotativ.

**Notă:** Aspiratorul este pornit şi oprit automat cu aparatul electric.

**Notă:** Aspiratorul are la pornire o întârziere de până la 0,5 secunde şi se opreşte cu un decalaj de până la 15 secunde.

**Notă:** Datele pentru conectarea aparatelor electrice pot fi consultate la Datele tehnice.

Figura J
➔ Îndepărtaţi cotul furtunului de aspirare.
➔ Montaţi adaptorul uneltei pe furtunul de aspirare.

Figura K
➔ Conectaţi adaptorul la unealta electrică.

## Curăţarea automată a filtrului

Aparatul dispune de un dispozitiv special de curăţare a filtrului, extrem de eficient la praful fin. Pentru aceasta, filtrul cutat plat este curăţat automat la fiecare 15 secunde (TACT MAX) respectiv la fiecare 60 secunde (TACT MIN) cu un impuls de aer (pulsaţie zgomotoasă).

➔ Aduceţi comutatorul rotativ la programul dorit (TACT MIN-TACT MAX).

Figura L
➔ Curăţare Power (în caz de murdărire extrem de pronunţată a filtrului cutat plat): Aduceţi comutatorul rotativ la programul 2, închideţi ţeava de aspirat respectiv cotul cu mâna şi aşteptaţi să se încheie curăţarea automată a filtrului (la fiecare 15 secunde).

## Oprirea aparatului

➔ Opriţi aparatul cu ajutorul comutatorului rotativ.
➔ Scoateţi ştecherul din priză.

## După fiecare utilizare

➔ Goliţi rezervorul.
➔ Interiorul şi exteriorul aparatului se curăţă prin aspirare şi ştergere cu o cârpă umedă.

## Deschiderea/închiderea mânerului de deplasare

➔ Deschideţi blocarea mânerului de împingere şi deplasaţi mânerul de împingere.

### Depozitarea aparatului

Figura M

➔ Furtunul de aspirare şi cablul de alimentare se depozitează conform figurii.

➔ Aparatul se va depozita într-o încăpere uscată. În plus, se va asigura că acesta nu poate fi folosit de persoane neautorizate.

## Transport

⚠ ***PRECAUŢIE***

*Pericol de rănire şi deteriorare a aparatului! La transport ţineţi cont de greutatea aparatului.*

➔ Scoateţi tubul de aspirare cu duza pentru podea din suport. Pentru deplasare apucaţi aparatul de la mânerul de transport şi tubul de aspirare, nu de la mânerul de deplasare.

➔ În cazul transportării în vehicule asiguraţi aparatul contra derapării şi răsturnării conform normelor în vigoare.

## Depozitarea

⚠ ***PRECAUŢIE***

*Pericol de rănire şi deteriorare a aparatului! La depozitare ţineţi cont de greutatea aparatului.*

Aparatul poate fi depozitat doar în spaţiile interioare.

## Îngrijirea şi întreţinerea

⚠ ***PERICOL***

*Înaintea tuturor lucrărilor la aparat, opriţi aparatul şi scoateţi ştecherul din priză.*

Maşinile de îndepărtare a prafului sunt dispozitive de siguranţă pentru prevenirea sau eliminarea unor pericole conform BGV A1 (prevederile asociaţiei profesionale din Germania).

– În cazul lucrărilor de întreţinere efectuate de utilizator aparatul trebuie dezasamblat, curăţat şi întreţinut în măsura în care acest lucru este posibil, fără a pune în pericol siguranţa persoanelor care se ocupă de întreţinere sau a altor persoane. Măsurile de precauţie eficiente includ o etapă de dezintoxicare înainte de dezasamblare. Se va asigura un sistem de ventilare forţată, cu filtrare locală, în zona unde are loc dezasamblarea aparatului, se va curăţa zona în care se efectuează întreţinerea şi se vor lua măsurile necesare pentru protejarea personalului.
– Suprafaţa exterioară a aparatului trebuie supusă unei dezintoxicări prin aspirare şi trebuie curăţată prin ştergere sau trebuie tratată cu substanţe de etanşare înainte de a scoate aparatul din zona periculoasă. Toate părţile aparatului trebuie tratate ca fiind murdare atunci când sunt scoase din zona periculoasă. Trebuie luate măsuri corespunzătoare pentru evitarea răspândirii prafului.
– La efectuarea lucrărilor de întreţinere şi de reparaţie, toate obiectele murdare care nu pot fi curăţate corespunzător trebuie aruncate. Aceste obiecte trebuie eliminate în pungi impermeabile, conform reglementărilor aplicabile pentru eliminarea acestor deşeuri.

⚠ ***AVERTIZARE***

*Dispozitivele de siguranţă care au un rol în prevenirea pericolelor trebuie întreţinute periodic. Acest lucru înseamnă că ele trebuie verificate cel puţin o dată pe an de producător sau de o persoană instruită corespunzător, pentru a vedea dacă funcţionează corect din punctul de vedere al siguranţei de ex. etanşeitatea aparatului, deteriorarea filtrului.*

***ATENŢIE***

*Pericol de deteriorare! Pentru curăţare nu utilizaţi soluţii de curăţat cu conţinut de silicon.*

– Lucrările de întreţinere şi de îngrijire simple puteţi să le efectuaţi personal.
– Suprafaţa aparatului şi partea interioară a rezervorului trebuie curăţate periodic cu o cârpă umedă.

⚠ ***PERICOL***

*Pericol din cauza pulberilor nocive. În timpul lucrărilor de întreţinere (ex. schimbarea filtrului) se va purta o mască de protecţie respiratorie P2 sau mai bună, precum şi îmbrăcăminte de unică folosinţă.*

### Înlocuirea filtrului cu pliuri plate

Figura N

➔ Deschideţi capacul filtrului.
➔ Scoateţi cadrul filtrului.
➔ Înlocuiţi filtrul cu pliuri plate.
La montare, veţi grijă ca filtrul cutat plat să stea corect pe toată suprafaţa.
➔ Eliminaţi filtrul cutat plat uzat conform dispoziţiilor legale.
➔ Montaţi cadrul filtrului.
➔ Închideţi capacul filtrului (când intră în locaş, se aude un zgomot).

### Schimbarea sacului de filtrare din material textil

Figura E

➔ Deblocaţi capul de aspirare şi îndepărtaţi-l.
➔ Scoateţi în sus sacul de filtru neţesut de la flanşă.
➔ Închideţi etanş sacul de filtru neţesut cu capacul de închidere.
➔ Eliminaţi sacul de filtrare folosit conform reglementărilor legale.
➔ Aplicaţi noul sac de filtrare.
➔ Puneţi capul de aspirare la loc şi blocaţi-l.

### Înlocuirea sacului pentru murdărie

Figura F

➔ Deblocaţi capul de aspirare şi îndepărtaţi-l.
➔ Suflecaţi sacul pentru murdărie.
➔ Închideţi etanş sacul de eliminare cu colierul de cablu de sub deschidere.
➔ Scoateţi sacul pentru murdărie.
➔ Eliminaţi sacul pentru murdărie conform reglementărilor legale.
➔ Introduceţi noul sac pentru murdărie.
➔ Introduceţi sacul pentru murdărie peste rezervor.
Trebuie avut grijă ca linia de marcare să fie în interiorul recipientului şi ambele orificii de aerisire să fie poziţionare la peretele posterior al recipientului.
➔ Puneţi capul de aspirare la loc şi blocaţi-l.

### Schimbarea filtrului cu membrană

Figura G

➔ Deblocaţi capul de aspirare şi îndepărtaţi-l.
➔ Îndepărtaţi filtrul cu membrană.
➔ Eliminaţi filtrul cu membrană conform dispoziţiilor legale.
➔ Trageţi filtrul cu membrană nou peste marginea rezervorului.
➔ Puneţi capul de aspirare la loc şi blocaţi-l.

### Curăţarea electrozilor

➔ Deblocaţi capul de aspirare şi îndepărtaţi-l.
➔ Curăţaţi electrozii cu o perie.
➔ Puneţi capul de aspirare la loc şi blocaţi-l.

## Remedierea defecţiunilor

⚠ ***PERICOL***
*Înaintea tuturor lucrărilor la aparat, opriţi aparatul şi scoateţi ştecherul din priză.*
**Indicaţie:** Dacă apare o problemă (ex. deteriorarea filtrului), aparatul trebuie oprit imediat. Înainte de repunerea în funcţiune, trebuie remediată.

### Turbina aspiratoare nu funcţionează

➔ Verificaţi priza şi siguranţa de la reţeaua de alimentare cu curent.
➔ Verificaţi cablul de alimentare de la reţea, conectorul, electrozii de la aparat şi conectorul acestuia, dacă este cazul.
➔ Porniţi aparatul.

### Turbina aspiratoare se opreşte

➔ Goliţi rezervorul.

### Turbina aspiratoare nu mai porneşte după golirea rezervorului

➔ Opriţi aparatul şi aşteptaţi 5 secunde, iar după 5 secunde porniţi-l din nou.
➔ Curăţaţi electrozii precum şi spaţiul dintre aceştia cu o perie.

### Puterea de aspirare scade

➔ Desfundaţi filtrul cu pliuri plate, duza, furtunul sau tubul de aspirare.
➔ Schimbaţi sacul de filtrare plin.
➔ Schimbaţi sacul pentru murdărie folosit.
➔ Fixaţi capacul de ventilaţie.
➔ Curăţaţi filtrul cu membrană (accesoriu special) sub apă curentă sau înlocuiţi-l.
➔ Înlocuiţi filtrul cu pliuri plate.
➔ Numai NT 50/1:
Verificaţi etanşeitatea furtunului de evacuare.

### În timpul aspirării iese praf

Figura ⓪
➔ Verificaţi/corectaţi poziţia filtrului cu pliuri plate.
➔ Înlocuiţi filtrul cu pliuri plate.

### Sistemul de oprire automată (aspirare umedă) nu reacţionează

➔ Curăţaţi electrozii precum şi spaţiul dintre aceştia cu o perie.
➔ În cazul lichidelor neconductoare electric verificaţi permanent nivelul de umplere.

### Sistemul de curăţare automată a filtrului nu funcţionează

➔ Furtunul de aspirare nu este racordat.

### Sistemul de curăţare automată a filtrului nu poate fi oprit

➔ Luaţi legătura cu service-ul autorizat.

### Sistemul de curăţare automată a filtrului nu poate fi pornit

➔ Luaţi legătura cu service-ul autorizat.

### Service autorizat

**Dacă defecţiunea nu poate fi remediată, aparatul trebuie dus la service pentru a fi verificat.**

## Garanţie

În fiecare ţară sunt valabile condiţiile de garanţie publicate de distribuitorul nostru din ţara respectivă. Eventuale defecţiuni ale acestui aparat, care survin în perioada de garanţie şi care sunt rezultatul unor defecte de fabricaţie sau de material, vor fi remediate gratuit. Pentru a putea beneficia de garanţie, prezentaţi-vă cu chitanţa de cumpărare la magazin sau la cea mai apropiată unitate de service autorizată.

## Accesorii şi piese de schimb

Utilizați doar accesorii și piese de schimb originale; acestea oferă garanția unei funcționări sigure și fără defecțiuni a aparatului.
Informații referitoare la accesorii și piese de schimb se găsesc la adresa www.kaercher.com.

# Declaraţie UE de conformitate

Prin prezenta declarăm că aparatul desemnat mai jos corespunde cerinţelor fundamentale privind siguranţa în exploatare şi sănătatea incluse în directivele UE aplicabile, datorită conceptului şi a modului de construcţie pe care se bazează, în varianta comercializată de noi. În cazul efectuării unei modificări a aparatului care nu a fost convenită cu noi, această declaraţie îşi pierde valabilitatea.

**Produs:** Aspirator umed şi uscat
**Tip:** 1.148-xxx

**Directive UE respectate:**
2006/42/CE (+2009/127/CE)
2014/30/UE
2011/65/UE

**Norme armonizate utilizate:**
EN 55014–1: 2006+A1: 2009+A2: 2011
EN 55014–2: 2015
EN 60335–1
EN 60335–2–69
EN 61000–3–2: 2014
EN 61000–3–3: 2013
EN 62233: 2008
EN 50581

**Norme de aplicare naţionale:**
-

5.966-337

Semnatarii acţionează în numele şi prin împuternicirea conducerii societăţii.

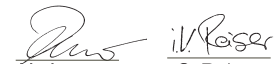

H. Jenner
CEO

S. Reiser
Head of Approbation

Însărcinat cu elaborarea documentaţiei:
S. Reiser

Alfred Kärcher GmbH & Co. KG
Alfred-Kärcher-Str. 28 - 40
71364 Winnenden (Germany)
Tel.: +49 7195 14-0
Fax: +49 7195 14-2212

Winnenden, 2016/07/01

# Date tehnice

| | | NT 30/1 Tact L | NT 40/1 Tact L | NT 50/1 Tact L | NT 30/1 Tact Te L | NT 40/1 Tact Te L | NT 50/1 Tact Te L |
|---|---|---|---|---|---|---|---|
| Tensiunea de alimentare | V | 220-240 | 220-240 | 220-240 | 220-240 | 220-240 | 220-240 |
| | V | AU: 240 | AU: 240 | AU: 240 | AU: 240 | AU: 240 | AU: 240 |
| Frecvenţa | Hz | 1~ 50-60 | 1~ 50-60 | 1~ 50-60 | 1~ 50-60 | 1~ 50-60 | 1~ 50-60 |
| Putere max. | W | 1380 | 1380 | 1380 | 1380 | 1380 | 1380 |
| Putere nominală | W | 1200 | 1200 | 1200 | 1200 | 1200 | 1200 |
| Capacitatea rezervorului | l | 31 | 39 | 51 | 31 | 39 | 51 |
| Cantitate de umplere lichid | l | 17 | 24 | 35 | 17 | 24 | 35 |
| Cantitate aer (max.) | m³/h | 150 | 150 | 150 | 140 | 140 | 140 |
| Subpresiune (max.) | kPa (mbar) | 23,0 (230) | 23,0 (230) | 23,0 (230) | 23,0 (230) | 23,0 (230) | 23,0 (230) |
| Putere de conectare pentru aparate electrice | W | -- | -- | -- | EU: 100-2200 | EU: 100-2200 | EU: 100-2200 |
| | W | -- | -- | -- | GB: 100-1800 | GB: 100-1800 | GB: 100-1800 |
| | W | -- | -- | -- | CH: 100-1100 | CH: 100-1100 | CH: 100-1100 |
| | W | -- | -- | -- | AU: 100-1200 | AU: 100-1200 | AU: 100-1200 |
| Suprafaţa filtrului cu pliuri plate | m² | 0,6 | 0,6 | 0,6 | 0,6 | 0,6 | 0,6 |
| Protecţie | -- | IPX4 | IPX4 | IPX4 | IPX4 | IPX4 | IPX4 |
| Clasă de protecţie | -- | I | I | I | I | I | I |
| Diametrul furtunului de aspirare | mm | 35 | 35 | 35 | 35 | 35 | 35 |
| Lungime furtun de aspirare | m | 2,5 | 2,5 | 2,5 | 4,0 | 4,0 | 4,0 |
| Lungime x lăţime x înălţime | mm | 560 x 370 x 580 | 560 x 370 x 655 | 640 x 370 x 1045 | 560 x 370 x 580 | 560 x 370 x 655 | 640 x 370 x 1045 |
| Greutate tipică de operare | kg | 13,5 | 14,4 | 18,3 | 13,5 | 14,4 | 18,3 |
| **Valori determinate conform EN 60335-2-69** | | | | | | | |
| Nivel de zgomot $L_{pA}$ | dB(A) | 69 | 68 | 68 | 69 | 68 | 68 |
| Nesiguranţă $K_{pA}$ | dB(A) | 1 | 1 | 1 | 1 | 1 | 1 |
| Valoarea vibraţiei mână-braţ | m/s² | <2,5 | <2,5 | <2,5 | <2,5 | <2,5 | <2,5 |
| Nesiguranţă K | m/s² | 0,2 | 0,2 | 0,2 | 0,2 | 0,2 | 0,2 |

| **Cablu de alimentare** | H07RN-F 3x1,0 mm² | |
|---|---|---|
| **Tact L** | Nr. piesă | Lungimea cablului |
| EU | 6.650-591.0 | 7,5 m |
| GB | 6.650-724.0 | 7,5 m |
| CH | 6.650-722.0 | 7,5 m |
| AU | 6.650-723.0 | 7,5 m |

| **Cablu de alimentare** | H07RN-F 3x1,5 mm² | |
|---|---|---|
| **Tact Te L** | Nr. piesă | Lungimea cablului |
| EU | 6.650-665.0 | 7,5 m |
| GB | 6.650-728.0 | 7,5 m |
| CH | 6.650-726.0 | 7,5 m |
| AU | 6.650-727.0 | 7,5 m |

Pred prvým použitím vášho zariadenia si prečítajte tento pôvodný návod na použitie, konajte podľa neho a uschovajte ho pre neskoršie použitie alebo pre ďalšieho majiteľa zariadenia.

– Pred prvým uvedením do prevádzky si bezpodmienečne musíte prečítat' bezpečnostné pokyny č. 5.956-249.0!
– Nedodržiavanie pokynov návodu na obsluhu a bezpečnostných pokynov môže spôsobit' škody na zariadení a nebezpečenstvo pre obsluhu ako aj iné osoby.
– V prípade poškodenia pri preprave ihneď o tom informujte predajcu.

## Obsah


| | | |
|---|---|---|
| Ochrana životného prostredia | SK | 1 |
| Stupne nebezpečenstva | SK | 1 |
| Používanie výrobku v súlade s jeho určením | SK | 1 |
| Prvky prístroja | SK | 2 |
| Symboly na prístroji | SK | 2 |
| Bezpečnostné pokyny | SK | 2 |
| Uvedenie do prevádzky | SK | 3 |
| Obsluha | SK | 5 |
| Transport | SK | 6 |
| Uskladnenie | SK | 6 |
| Starostlivosť a údržba | SK | 6 |
| Pomoc pri poruchách | SK | 7 |
| Záruka | SK | 8 |
| Príslušenstvo a náhradné diely | SK | 8 |
| EÚ Vyhlásenie o zhode | SK | 8 |
| Technické údaje | SK | 9 |


## Ochrana životného prostredia

Obalové materiály sú recyklovateľné. Obalové materiály láskavo nevyhadzujte do komunálneho odpadu, ale odovzdajte ich do zberne druhotných surovín.

Vyradené prístroje obsahujú hodnotné recyklovateľné látky, ktoré by sa mali opät' zužitkovat'. Do životného prostredia sa nesmú dostat' batérie, olej a iné podobné látky. Staré zariadenia preto láskavo odovzdajte do vhodnej zberne odpadových surovín.

**Pokyny k zloženiu (REACH)**
Aktuálne informácie o zložení nájdete na:
***www.kaercher.com/REACH***

## Stupne nebezpečenstva

⚠ ***NEBEZPEČENSTVO***
*Upozornenie na bezprostredne hroziace nebezpečenstvo, ktoré môže spôsobiť vážne zranenia alebo smrť.*

⚠ ***VÝSTRAHA***
*Upozornenie na možnú nebezpečnú situáciu, ktorá by mohla viesť k vážnemu zraneniu alebo smrti.*

⚠ ***UPOZORNENIE***
*Upozornenie na možnú nebezpečnú situáciu, ktorá by mohla viesť k ľahkým zraneniam.*

***POZOR***
*Pozornenie na možnú nebezpečnú situáciu, ktorá by mohla viesť k vecným škodám.*

## Používanie výrobku v súlade s jeho určením

– Tento vysávač je určený na mokré a suché vysávanie podláh a stien.
– Zariadenie je vhodné na vysávanie suchého, nehorľavého prachu škodlivého pre zdravie v strojoch a zariadeniach; trieda prachu L podľa EN 60 335–2–69. Obmedzenie: Vysávanie rakovinotvorných látok je zakázané.
– Tento spotrebič je vhodný na priemyselné použitie, napr. v hoteloch, školách, nemocniciach, továrňach, obchodoch, kanceláriách a pre požičovne.

## Prvky prístroja

1 Elektródy
2 Sacie hrdlo
3 Sacia hadica
4 Hák na hadicu
5 Blokovanie posuvného držadla (len NT 50/1)
6 Štrbinová hubica
7 Výstup vzduchu, pracovný vzduch
8 Vysávacia hlava
9 Uzáver vysávacej hlavy
10 Žliabok držiaka
11 Nádrž na nečistoty
12 Otočné koleso
13 Rukoväť
14 Vstup vzduchu, chladiaci vzduch motora
15 Podlahová hubica
16 Vysávacia rúra
17 Doraz pre kufrík s náradím
18 Gumená spojka, možnosť skrutkovania
19 Upevňovacie oko
20 Kryt filtra
21 Rukoväť na prenášanie
22 Regulátor sily vysávania (plynulé nastavenie)
23 Adaptér náradia
24 Posuvné držadlo (len NT 50/1)
25 Otočný regulátor pre nasávací výkon (min-max) (len Tact Te L)
26 otočný spínač
27 Zásuvka (len Tact Te L)
28 Držiak trysky na podlahu
29 Vypúšťacia hadica (len NT 50/1)
30 Držiak na nasávaciu rúrku
31 Hák pre kábel (len NT 50/1)
32 Koleno
33 Sieťový kábel
34 Držiak pre koleno (len NT 30/1, NT 40/1)
35 Rám filtra
36 Plochý skladací filter (PES)
37 Očistenie filtra
38 Výrobný štítok

## Symboly na prístroji

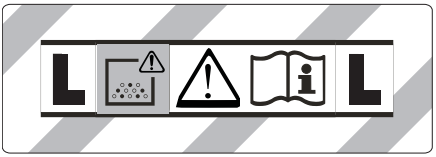

*UPOZORNENIE: Tento prístroj obsahuje prach škodlivý pre zdravie. Vyprázdnenie a údržbu, vrátane odstránenia zásobníka na prach, môžu vykonávať iba kvalifikované osoby, ktoré nosia vhodnú osobnú ochrannú výbavu. Nezapínajte pred nainštalovaním kompletného filtračného systému.*

| | |
|---|---|
| Filter s plochými záhybmi (celulóza) | |
| Objednávacie číslo | 6.904-367.0 |
| Plochý skladací filter (PES) | |
| Objednávacie číslo | 6.904-360.0 |
| Plochý skladací filter (PTFE) | |
| Objednávacie číslo | 6.907-455.0 |

## Bezpečnostné pokyny

⚠ ***NEBEZPEČENSTVO***

– *Ak sa vyfukovaný vzduch vedie späť do miestnosti, musí byť v miestnosti zabezpečený dostatočný koeficient výmeny vzduchu L. Aby mohli byť dodržané požadované medzné hodnoty, objemový prietok spätne privádzaného vzduchu môže byť najviac 50 % objemového prietoku čerstvého vzduchu (objem miestnosti $V_R$ x koeficient výmeny vzduchu $L_W$). Ak nie sú zabezpečené vetracie opatrenia, platí: $L_W$=1h$^{-1}$.*
– *Zariadenie a substancie, pre ktoré sa má používať, vrátane bezpečného spôsobu odstránenia zachyteného materiálu je dovolené používať len vyškoleným pracovníkom.*

– *Toto zariadenie obsahuje prach škodlivý pre zdravie. Postupy pri vyprázdňovaní a údržbe, vrátane odstraňovania zbernej nádrže na prach môžu vykonávať iba odborne kvalifikovaní pracovníci používajúci príslušné ochranné pomôcky.*
– *Zariadenie sa nesmie uvádzať do prevádzky bez kompletného filtračného systému.*
– *Nutné je dodržiavať platné bezpečnostné predpisy, ktoré sa týkajú spracovávaných materiálov.*
– *Pre bezpečnú polohu prístroja stlačte parkovaciu brzdu na otočnom kolese. Pri otvorenej parkovacej brzde sa prístroj môže dať do nekontrolovaného pohybu.*

## Uvedenie do prevádzky

⚠ ***VÝSTRAHA***
*Pri odsávaní sa nikdy nesmie vyberať plochý skladaný filter.*
⚠ ***VÝSTRAHA***
*Nevysávajte bez filtračnej vložky, inak sa poškodí sací motor a vzniká riziko zdravotných škôd v dôsledku zvýšeného vylučovania jemných prachových častíc.*

### Antistatický systém

Uzemneným pripojovacím hrdlom sa odvádzajú statické náboje. Tým sa zabráni tvorbe iskier a nárazom prúdu s elektricky vodivým príslušenstvom (prídavná možnosť).

### Suché vysávanie

– NT 30/1: Prístroj je vybavený filtračným vreckom z netkanej textílie a uzáverom, objednávacie číslo 2.889-154.0 (5 kusov).
– NT 40/1, NT 50/1: Prístroj je vybavený filtračným vreckom z netkanej textílie a uzáverom, objednávacie číslo 2.889-155.0 (5 kusov).
– Prístroj je vybavený odoberateľným vreckom na odpad s káblovou spojkou, objednávacie číslo 2.889-158.0 (10 kusov).

**Informácia:** Pomocou tohto zariadenia možno vysávať všetky druhy prachu až po triedu prachu L.
**Upozornenie:** Prístroj sa môže používať ako priemyselný vysávač na vysávanie suchého, nehorľavého prachu s hodnotami MAK väčšími alebo rovnými 1 mg/m³.
– Pri vysávaní jemného prachu je možné použiť aj filtračné vrecko z netkanej textílie, odoberateľné vrecko na odpad alebo membránový filter (špeciálne príslušenstvo).

#### Namontujte vrecko s látkovým filtrom.

Obrázok **A**
➔ Uvoľnite saciu hlavicu a vyberte ju.
➔ Nasuňte vrecko s látkovým filtrom.
➔ Nasaďte a zaistite saciu hlavicu.

#### Nasadenie vrecka na odstránenie prachu

Obrázok **B**
➔ Uvoľnite saciu hlavicu a vyberte ju.
➔ Nasaďte vrecko na odstraňovanie prachu.
➔ Odoberateľné vrecko nasaďte na nádobu.
Dávajte pozor na to, aby značkovacia línia bola vo vnútri nádrže a aby obidva ventilačné otvory boli umiestnené na zadnej stene nádrže.
➔ Nasaďte a zaistite saciu hlavicu.

#### Namontujte membránový filter

⚠ ***NEBEZPEČENSTVO***
*Pri vysávaní prachu škodlivého pre zdravie sa nemôže použiť membránový filter.*
**Upozornenie:** Pri prevádzke bez vrecka s textilným filtrom/vrecka na smeti sa môže použiť membránový filter.
Obrázok **C**
➔ Uvoľnite saciu hlavicu a vyberte ju.
➔ Membránový filter (zvláštne príslušenstvo) natiahnite cez okraj nádoby.
➔ Nasaďte a zaistite saciu hlavicu.

### Zmena z mokrého na suché vysávanie

Platí len pre filter s plochými záhybmi (celulóza):

***POZOR***

***Pri zmene z vlhkého na suché vysávanie dbajte na tieto zásady:***

*Vysávanie suchého prachu pri mokrej filtračnej vložke zanáša filter a môže spôsobiť jeho zničenie.*

➔ Pred použitím vymeňte mokrý filter za suchý.

➔ Výmena filtra je popísaná v bode "Ošetrovanie a údržba".

**Upozornenie:** Pri permanentnom mokrom vysávaní odporúčame, aby ste používali plochý skladaný filter PES (pozri filtračné systémy).

## Vlhké vysávanie

⚠ ***NEBEZPEČENSTVO***

*Pri vlhkom vysávaní sa nesmie vysávať žiadny zdraviu škodlivý prach.*

### Montáž gumových stierok

Obrázok **D**

➔ Demontujte pásové kefy.

➔ Nasaďte gumové hubice.

### Odstráňte vrecko s látkovým filtrom

Obrázok **E**

➔ Uvoľnite saciu hlavicu a vyberte ju.

➔ Vytiahnite filtračné vrecko z netkanej textílie na prírube smerom nahor.

➔ Uzáverom tesne uzavrite filtračné vrecko z netkanej textílie.

➔ Opotrebované vrecko s látkovým filtrom zlikvidujte podľa platných zákonných predpisov.

➔ Nasaďte a zaistite saciu hlavicu.

– Pri odsávaní vlhkej nečistoty je vždy potrebné vrecko s látkovým filtrom odstrániť.

### Vybratie vrecka na odstránenie prachu

Obrázok **F**

➔ Uvoľnite saciu hlavicu a vyberte ju.

➔ Vyhrňte vrecko na zber prachu.

➔ Odoberateľné vrecko na odpad s káblovou spojkou tesne uzavrite pod otvorom.

➔ Vyberte vrecko na odstránenie prachu.

➔ Vrecko na zber prachu zlikvidujte podľa platných zákonných predpisov.

➔ Nasaďte a zaistite saciu hlavicu.

– Pri vysávaní vlhkej nečistoty sa musí vždy vrecko na odstránenie prachu odstrániť.

### Odstránenie membránového filtra

Obrázok **G**

➔ Uvoľnite saciu hlavicu a vyberte ju.

➔ Odstráňte membránový filter.

➔ Membránový filter zlikvidujte v zmysle zákonných ustanovení.

➔ Nasaďte a zaistite saciu hlavicu.

– Pri vysávaní vlhkej nečistoty sa musí odstrániť vždy membránový filter (zvláštne príslušenstvo).

### Vypustenie špinavej vody

Len NT 50/1:

Obrázok **H**

➔ Špinavá voda sa vypúšťa cez vypúšťaciu hadicu.

### Všeobecne

– Pri vysávaní vlhkých nečistôt pomocou hubice na čalúnenie alebo na škáry, resp. ak sa odsáva prevažne voda z nádrže, odporúčame vypnúť funkciu “automatické čistenie filtra“.

– Pri dosiahnutí max. výšky hladiny kvapaliny sa zariadenie automaticky vypína.

– **Pri nevodivých kvapalinách (napríklad vŕtacia emulzia, oleje a tuky) sa zariadenie nevypne po naplnení nádrže. Výška náplne sa musí neustále kontrolovať a nádrž sa musí včas vyprázdniť.**

– Po ukončení mokrého vysávania: Vyčistite filter s plochými záhybmi spolu s vyčistením filtra. Elektródy musíte vyčistiť kefkou. Zásobník vyčistite mokrou handričkou a poutierajte,

## Klipsové spojenie

Obrázok **I**

Nasávacia hadica je vybavená systémom svoriek. Dajú sa pripojiť všetky diely príslušenstva s menovitou šírkou 35 mm.

# Obsluha

## otočný spínač

| | |
|---|---|
| 0 OFF | Prístroj VYP |
| 1 ON | Prístroj ZAP<br>Automatické čistenie filtra: VYP |
| 2 TACT MAX | Prístroj ZAP<br>Automatické čistenie filtra: maximálny interval |
| 3 TACT MIN | Prístroj ZAP<br>Automatické čistenie filtra: minimálny interval |

## Zapnutie prístroja

➔ Zastrčte sieťovú zástrčku.
➔ Otočný spínač nastavte na požadovaný program.

## Nastavenie výkonu vysávania

**Iba u prístrojov s integrovanou zásuvkou:**

➔ Na otočnom regulátore nastavte výkon vysávania (min-max).

## Práca s elektrickým náradím

**Iba u prístrojov s integrovanou zásuvkou:**

⚠ ***NEBEZPEČENSTVO***

*Nebezpečenstvo zranenia a poškodenia! Zásuvka je určená len na priame pripojenie elektrických nástrojov na vysávač. Každé iné použitie zásuvky je zakázané.*

➔ Zasuňte sieťovú vidlicu elektrického náradia do vysávača.
Vysávač sa nachádza v pohotovostnom režime.
➔ Zapnite prístroj otočným vypínačom.

**Upozornenie:** Vysávač sa automaticky zapína a vypína spolu s elektrickým nástrojom.

**Upozornenie:** Vysávač má oneskorenie rozbehu do 0,5 sekúnd a čas dobehu až 15 sekúnd.

**Upozornenie:** Výkonové charakteristiky elektrických nástrojov nájdete v technických údajoch.

Obrázok J
➔ Vyrovnajte ohyby na sacej hadici.
➔ Namontujte na saciu hadicu adaptér nástroja.

Obrázok K
➔ Pripojte adaptér nástroja na elektrické náradie.

## Automatické čistenie filtra

Prístroj je vybavený špeciálnym mechanizmom na čistenie filtra účinným predovšetkým pri jemnom prachu. Filter s plochými záhybmi sa pritom každých 15 sekúnd (TACT MAX) resp. každých 60 sekúnd (TACT MIN) automaticky vyčistí nárazom vzduchu (pulzujúci hluk).

➔ Otočný spínač nastavte na požadovaný program (TACT MIN-TACT MAX).

Obrázok L
➔ Výkonné odstraňovanie nečistoty (pri veľmi silnom znečistení plochého filtra s plochými záhybmi): Otočný spínač nastavte na program 2, nasávaciu trubicu resp. koleno zatvorte rukou a počkajte na automatické čistenie filtra (každých 15 sekúnd).

## Vypnutie prístroja

➔ Vypnite prístroj otočným vypínačom.
➔ Vytiahnite sieťovú zástrčku.

## Po každom použití

➔ Vyprázdnite nádrž.
➔ Prístroj vyčistite zvnútra aj zvonku odsávaním a utrite ho pomocou vlhkej handričky.

## Sklopenie / vyklopenie posuvného ramena

➔ Uvoľnite blokovanie posuvného držadla a prestavte posuvné držadlo.

## Uskladnenie prístroja

Obrázok M
➔ Hadicu a elektrický kábel uložte podľa vyobrazenia.
➔ Prístroj je nutné odkladať do suchej miestnosti a chrániť pred neoprávneným použitím.

## Transport

⚠ ***UPOZORNENIE***

*Nebezpečenstvo zranenia a poškodenia! Pri prepravovaní zariadenia zohľadnite jeho hmotnosť.*

➔ Vyberte nasávaciu rúrku s podlahovou hubicou z držiaka. Pri prenášaní uchopte prístroj za prenosnú rukoväť a odsávaciu rúrku, nie za posuvnú rukoväť.

➔ Pri preprave vo vozidlách zariadenie zaistite proti zošmyknutiu a prevráteniu podľa platných smerníc.

## Uskladnenie

⚠ ***UPOZORNENIE***

*Nebezpečenstvo zranenia a poškodenia! Pri uskladnení zariadenia zohľadnite jeho hmotnosť.*

Toto zariadenie sa smie uschovávať len vo vnútri.

## Starostlivosť a údržba

⚠ ***NEBEZPEČENSTVO***

*Pred všetkými prácami prístroj vypnite a vytiahnite sieťovú zástrčku.*

Stroje na odstraňovanie prachu patria medzi bezpečnostné zariadenia na prevenciu a odstraňovanie nebezpečenstiev v zmysle BGV A1.

– Pri údržbe u používateľa musí byť zariadenie rozobraté na jednotlivé dielce, vyčistené a musí sa vykonať jeho údržba v takej miere, v akej to je možné, bez toho, aby vznikalo ohrozenie pracovníkov údržby a iných osôb. Súčasťou vhodných preventívnych opatrení je aj dekontaminácia pri rozoberaní. Musí sa zabezpečiť miestna nútená odťahová ventilácia v mieste, kde sa zariadenie bude rozoberať, vyčistenie miesta údržby a primeraná ochrana personálu.
– Pred vybratím z nebezpečného priestoru sa vonkajšok zariadenia musí odsávacím postupom dekontaminovať a utrieť dočista, alebo sa musí ošetriť tesniacim prostriedkom. Všetky diely zariadenia sa musia pri jeho vyberaní z nebezpečného priestoru považovať za kontaminované. Musíte podniknúť vhodné opatrenia, aby ste zabránili rozdeleniu prachu.
– Pri uskutočňovaní údržby a opráv musia byť vyhodené všetky kontaminované predmety, ktoré nie je možné uspokojivo vyčistiť. Takéto predmety sa musia odovzdať na likvidáciu v nepriedušných vreckách v súlade s platnými predpismi na likvidáciu takéhoto odpadu.

⚠ ***VÝSTRAHA***

*Pri bezpečnostných zariadeniach pre zabránenie nebezpečenstiev je nutné pravidelne vykonávať údržbu. To znamená, že minimálne raz ročne musí výrobca alebo ním vyškolená osoba skontrolovať bezchybnú funkčnosť takýchto zariadení z bezpečnostno-technického hľadiska (napr. kontrola tesnosti zariadenia, poškodenie filtra).*

***POZOR***

*Nebezpečenstvo poškodenia! Nepoužívajte na čistenie žiadne prostriedky s obsahom silikónu.*

– Jednoduchú údržbu a starostlivosť môžete vykonávať aj svojpomocne.
– Povrch zariadenia a vnútorný povrch nádoby sa musia pravidelne čistiť vlhkou handričkou.

⚠ ***NEBEZPEČENSTVO***

*Nebezpečenstvo zdraviu škodlivého prachu. Pri údržbe (napr. výmene filtra) používajte ochrannú dýchaciu masku triedy P2 alebo vyššej a odev na jednorazové použitie.*

### Výmena plochého skladaného filtra

Obrázok **N**

➔ Otvorte kryt filtra.

➔ Vyberte rám filtra.

➔ Vymeňte plochý skladaný filter. Pri nasadzovaní dávajte pozor na to, aby filter s plochými záhybmi bol na každej strane v jednej rovine.

➔ Použitý filter s plochými záhybmi zlikvidujte v súlade so zákonnými ustanoveniami.

➔ Nasaďte rám filtra.

➔ Zatvorte kryt filtra, musí zaskočiť s cvaknutím.

## Výmena vrecka s látkovým filtrom

Obrázok E

➔ Uvoľnite saciu hlavicu a vyberte ju.
➔ Vytiahnite filtračné vrecko z netkanej textílie na prírube smerom nahor.
➔ Uzáverom tesne uzavrite filtračné vrecko z netkanej textílie.
➔ Opotrebované vrecko s látkovým filtrom zlikvidujte podľa platných zákonných predpisov.
➔ Nasuňte nové vrecko s látkovým filtrom.
➔ Nasaďte a zaistite saciu hlavicu.

## Vymeňte vrecko na odstránenie prachu

Obrázok F

➔ Uvoľnite saciu hlavicu a vyberte ju.
➔ Vyhrňte vrecko na zber prachu.
➔ Odoberateľné vrecko na odpad s káblovou spojkou tesne uzavrite pod otvorom.
➔ Vyberte vrecko na odstránenie prachu.
➔ Vrecko na zber prachu zlikvidujte podľa platných zákonných predpisov.
➔ Nasaďte nové vrecko na odstraňovanie prachu.
➔ Odoberateľné vrecko nasaďte na nádobu.
Dávajte pozor na to, aby značkovacia línia bola vo vnútri nádrže a aby obidva ventilačné otvory boli umiestnené na zadnej stene nádrže.
➔ Nasaďte a zaistite saciu hlavicu.

## Výmena membránového filtra

Obrázok G

➔ Uvoľnite saciu hlavicu a vyberte ju.
➔ Odstráňte membránový filter.
➔ Membránový filter zlikvidujte v zmysle zákonných ustanovení.
➔ Nový membránový filter natiahnite pod okraj nádoby.
➔ Nasaďte a zaistite saciu hlavicu.

## Čistenie elektród

➔ Uvoľnite saciu hlavicu a vyberte ju.
➔ Elektródy musíte vyčistiť kefkou.
➔ Nasaďte a zaistite saciu hlavicu.

# Pomoc pri poruchách

⚠ ***NEBEZPEČENSTVO***

*Pred všetkými prácami prístroj vypnite a vytiahnite sieťovú zástrčku.*

**Upozornenie:** Pokial´sa vyskytne porucha (napr. trhlina na filtre), musí sa prístroj okamžite vypnúť. Porucha sa musí odstrániť skôr, než bude prístroj opät´uvedený do prevádzky.

## Vysávacia turbína nebeží

➔ Skontrolujte zásuvku a poistku napájania elektrickým prúdom.
➔ Skontrolujte sieťovú šnúru, sieťovú zástrčku, elektródy a prípadne aj zásuvku prístroja.
➔ Zapnite spotrebič.

## Sacia turbína sa vypína

➔ Vyprázdnite nádrž.

## Sacia turbína sa nerozbehne ani po vyprázdnení nádrže

➔ Spotrebič vypnite a počkajte 5 sekúnd. Po 5 sekundách ho znova zapnite.
➔ Vyčistite elektródy aj priestor medzi elektródami pomocou kefky.

## Sila vysávania klesá

➔ Odstráňte veci, ktoré upchávajú vysávaciu trysku, vysávaciu rúrku, vysávaciu hadicu alebo plochý skladaný filter.
➔ Vymeňte plné vecko s látkovým filtrom.
➔ Vymeňte plné vrecko na odstránenie prachu.
➔ Kryt správne zaistite.
➔ Membránový filter (špeciálne príslušenstvo) vyčistite pod tečúcou vodou alebo vymeňte.
➔ Vymeňte plochý skladaný filter.
➔ Len NT 50/1:
Skontrolovať tesnosť vypúšťacej hadice.

## Pri vysávaní vychádza von prach

Obrázok O

➔ Skontrolujte/upravte správnu montážnu polohu plochého filtra.
➔ Vymeňte plochý skladaný filter.

### Neaktivuje sa automatické vypínanie (vlhké vysávanie)

➔ Vyčistite elektródy aj priestor medzi elektródami pomocou kefky.
➔ Neustále kontrolujte výšku náplne, ak je kvapalina nevodivá.

### Automatické čistenie filtra nefunguje

➔ Vysávacia hadica nie je pripojená.

### Automatické čistenie filtra sa nedá vypnúť

➔ Informujte zákaznícky servis.

### Automatické čistenie filtra sa nedá zapnúť

➔ Informujte zákaznícky servis.

### Servisná služba

**V prípade, že sa porucha nedá odstrániť, musí prístroj preskúšať pracovník zákazníckeho servisu.**

## Záruka

V každej krajine platia záručné podmienky našej distribučnej organizácie. Prípadné poruchy spotrebiča odstránime počas záručnej lehoty bezplatne, ak sú ich príčinou chyby materiálu alebo výrobné chyby. Pri uplatňovaní záruky sa spolu s dokladom o kúpe zariadenia láskavo obráťte na predajcu alebo na najbližší autorizovaný zákaznícky servis.

## Príslušenstvo a náhradné diely

Používajte len originálne príslušenstvo a originálne náhradné diely, pretože zaručujú bezpečnú a bezporuchovú prevádzku prístroja.
Informácie o príslušenstve a náhradných dieloch nájdete na stránke www.kaercher.com.

## EÚ Vyhlásenie o zhode

Týmto vyhlasujeme, že ďalej označený stroj zodpovedá na základe jeho koncepcie a konštrukcie a takisto vyhotovenia, ktoré sme dodali, príslušným základným požiadavkám na bezpečnosť a ochranu zdravia uvedeným v smerniciach EÚ. Pri zmene stroja, ktorá nebola nami odsúhlasená, stráca toto prehlásenie svoju platnosť.

**Výrobok:** Vysávač za mokra a sucha
**Typ**: 1.148-xxx
**Príslušné Smernice EÚ:**
2006/42/ES (+2009/127/ES)
2014/30/EÚ
2011/65/EÚ
**Uplatňované harmonizované normy:**
EN 55014–1: 2006+A1: 2009+A2: 2011
EN 55014–2: 2015
EN 60335–1
EN 60335–2–69
EN 61000–3–2: 2014
EN 61000–3–3: 2013
EN 62233: 2008
EN 50581
**Uplatňované národné normy:**
-

5.966-337

Podpísaný jednajú v poverení a s plnou mocou jednateľstva.

H. Jenner
CEO

S. Reiser
Head of Approbation

Osoba zodpovedná za dokumentáciu:
S. Reiser

Alfred Kärcher GmbH & Co. KG
Alfred-Kärcher-Str. 28 - 40
71364 Winnenden (Germany)
Tel: +49 7195 14-0
Fax: +49 7195 14-2212

Winnenden, 2016/07/01

# Technické údaje

| | | NT 30/1 Tact L | NT 40/1 Tact L | NT 50/1 Tact L | NT 30/1 Tact Te L | NT 40/1 Tact Te L | NT 50/1 Tact Te L |
|---|---|---|---|---|---|---|---|
| Sieťové napätie | V | 220-240 | 220-240 | 220-240 | 220-240 | 220-240 | 220-240 |
| | V | AU: 240 | AU: 240 | AU: 240 | AU: 240 | AU: 240 | AU: 240 |
| Frekvencia | Hz | 1~ 50-60 | 1~ 50-60 | 1~ 50-60 | 1~ 50-60 | 1~ 50-60 | 1~ 50-60 |
| Max. výkon | W | 1380 | 1380 | 1380 | 1380 | 1380 | 1380 |
| Menovitý výkon | W | 1200 | 1200 | 1200 | 1200 | 1200 | 1200 |
| Objem nádoby | l | 31 | 39 | 51 | 31 | 39 | 51 |
| Plniace množstvo kvapaliny | l | 17 | 24 | 35 | 17 | 24 | 35 |
| Množstvo vzduchu (max.) | $m^3/h$ | 150 | 150 | 150 | 140 | 140 | 140 |
| Podtlak (max.) | kPa (mbar) | 23,0 (230) | 23,0 (230) | 23,0 (230) | 23,0 (230) | 23,0 (230) | 23,0 (230) |
| Výkonové charakteristiky elektrických nástrojov | W | -- | -- | -- | EU: 100-2200 | EU: 100-2200 | EU: 100-2200 |
| | W | -- | -- | -- | GB: 100-1800 | GB: 100-1800 | GB: 100-1800 |
| | W | -- | -- | -- | CH: 100-1100 | CH: 100-1100 | CH: 100-1100 |
| | W | -- | -- | -- | AU: 100-1200 | AU: 100-1200 | AU: 100-1200 |
| Plocha filtra s plochými záhybmi | $m^2$ | 0,6 | 0,6 | 0,6 | 0,6 | 0,6 | 0,6 |
| Druh krytia | -- | IPX4 | IPX4 | IPX4 | IPX4 | IPX4 | IPX4 |
| Krytie | -- | I | I | I | I | I | I |
| Priemer nasávacej hadice | mm | 35 | 35 | 35 | 35 | 35 | 35 |
| Dĺžka nasávacej hadice | m | 2,5 | 2,5 | 2,5 | 4,0 | 4,0 | 4,0 |
| Dĺžka x Šírka x Výška | mm | 560 x 370 x 580 | 560 x 370 x 655 | 640 x 370 x 1045 | 560 x 370 x 580 | 560 x 370 x 655 | 640 x 370 x 1045 |
| Typická prevádzková hmotnosť | kg | 13,5 | 14,4 | 18,3 | 13,5 | 14,4 | 18,3 |
| **Zistené hodnoty podľa EN 60335-2-69** | | | | | | | |
| Hlučnosť $L_{pA}$ | dB(A) | 69 | 68 | 68 | 69 | 68 | 68 |
| Nebezpečnosť $K_{pA}$ | dB(A) | 1 | 1 | 1 | 1 | 1 | 1 |
| Hodnota vibrácií v ruke/ramene | $m/s^2$ | <2,5 | <2,5 | <2,5 | <2,5 | <2,5 | <2,5 |
| Nebezpečnosť K | $m/s^2$ | 0,2 | 0,2 | 0,2 | 0,2 | 0,2 | 0,2 |

| **Sieťový kábel** | H07RN-F 3x1,0 $mm^2$ | |
|---|---|---|
| **Tact L** | Čís. dielu | Dĺžka kábla |
| EU | 6.650-591.0 | 7,5 m |
| GB | 6.650-724.0 | 7,5 m |
| CH | 6.650-722.0 | 7,5 m |
| AU | 6.650-723.0 | 7,5 m |

| **Sieťový kábel** | H07RN-F 3x1,5 $mm^2$ | |
|---|---|---|
| **Tact Te L** | Čís. dielu | Dĺžka kábla |
| EU | 6.650-665.0 | 7,5 m |
| GB | 6.650-728.0 | 7,5 m |
| CH | 6.650-726.0 | 7,5 m |
| AU | 6.650-727.0 | 7,5 m |

Prije prve uporabe Vašeg uređaja pročitajte ove originalne radne upute, postupajte prema njima i sačuvajte ih za kasniju uporabu ili za sljedećeg vlasnika.

– Prije prvog stavljanja u pogon obavezno pročitajte sigurnosne naputke br. 5.956-249.0!
– U slučaju nepoštivanja uputa za uporabu i sigurnosnih naputaka može doći do oštećenja na uređaju i opasnosti za rukovatelja i druge osobe.
– U slučaju oštećenja pri transportu odmah obavijestite prodavača.

## Pregled sadržaja


Zaštita okoliša . . . . . HR 1
Stupnjevi opasnosti . . . . . HR 1
Namjensko korištenje . . . . . HR 1
Sastavni dijelovi uređaja . . . . . HR 2
Simboli na uređaju . . . . . HR 2
Sigurnosni napuci . . . . . HR 2
Stavljanje u pogon. . . . . HR 3
Rukovanje . . . . . HR 5
Transport. . . . . HR 6
Skladištenje. . . . . HR 6
Njega i održavanje . . . . . HR 6
Otklanjanje smetnji . . . . . HR 7
Jamstvo. . . . . HR 8
Pribor i pričuvni dijelovi . . . . . HR 8
EU izjava o suklađnosti. . . . . HR 8
Tehnički podaci . . . . . HR 9


## Zaštita okoliša

| | |
|---|---|
| | Materijali ambalaže se mogu reciklirati. Molimo Vas da ambalažu ne odlažete u kućne otpatke, već ih predajte kao sekundarne sirovine. |
| | Stari uređaji sadrže vrijedne materijale koji se mogu reciklirati te bi ih stoga trebalo predati kao sekundarne sirovine. Baterije, ulje i slični materijali ne smiju dospjeti u okoliš. Stoga Vas molimo da stare uređaje zbrinete preko odgovarajućih sabirnih sustava. |

**Napomene o sastojcima (REACH)**
Aktualne informacije o sastojcima možete pronaći na stranici:
***www.kaercher.com/REACH***

## Stupnjevi opasnosti

⚠ ***OPASNOST***
*Napomena koja upućuje na neposredno prijeteću opasnost koja za posljedicu ima teške tjelesne ozljede ili smrt.*

⚠ ***UPOZORENJE***
*Napomena koja upućuje na eventualno opasnu situaciju koja može prouzročiti teške tjelesne ozljede ili smrt.*

⚠ ***OPREZ***
*Napomena koja upućuje na eventualno opasnu situaciju koja može prouzročiti lakše ozljede.*

***PAŽNJA***
*Napomena koja upućuje na eventualno opasnu situaciju koja može prouzročiti materijalnu štetu.*

## Namjensko korištenje

– Ovaj je usisavač namijenjen za mokro i suho usisavanje podnih i zidnih površina.
– Uređaj je prikladan za usisavanje suhe, nezapaljive prašine štetne po zdravlje na strojevima i uređajima; klasa prašine L sukladno EN 60 335-2-69. Ograničenje: Ne smiju se usisavati kancerogene tvari.
– Ovaj uređaj je prikladan za profesionalnu primjenu, npr. u hotelima, školama, bolnicama, tvornicama, prodavaonicama, uredima i ostalim poslovnim prostorima.

## Sastavni dijelovi uređaja

1 Elektrode
2 Nastavak za usis
3 Usisno crijevo
4 Kuka za kvačenje crijeva
5 Zapor potisne ručice (samo NT 50/1)
6 Nastavak za fuge
7 Ispuh radnog zraka
8 Usisna glava
9 Zapor usisne glave
10 Udubljenje za držanje
11 Spremnik za prljavštinu
12 Kotačići
13 Rukohvat
14 Usis rashladnog zraka motora
15 Podna sapnica
16 Usisna cijev
17 Graničnik za kovčeg s alatom
18 Gumeni kolčak, s navojem
19 Pričvrsna ušica
20 Poklopac filtra
21 Rukohvat
22 Regulator usisne sile (nestupnjevano)
23 Adapter alata
24 Potisna ručica (samo NT 50/1)
25 Okretni regulator za snagu usisavanja (min. - maks.) (samo Tact Te L)
26 Okretni prekidač
27 Utičnica (samo Tact Te L)
28 Držač podnog nastavka
29 Ispusno crijevo (samo NT 50/1)
30 Držač usisne cijevi
31 Kuka za kabel (samo NT 50/1)
32 Koljenati nastavak
33 Strujni kabel
34 Držač za koljena (samo NT 30/1, NT 40/1)
35 Okvir filtra
36 Plosnati naborani filtar (PES)
37 Čišćenje filtra
38 Natpisna pločica

## Simboli na uređaju

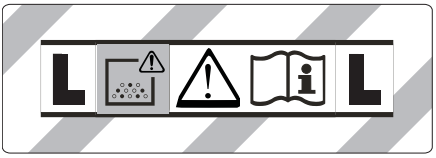

*UPOZORENJE: Ovaj uređaj sadrži prašinu koja je štetna po zdravlje. Pražnjenje i održavanje uređaja, uključujući i uklanjanje vrećice s prašinom, smiju izvoditi samo stručne osobe s odgovarajućom osobnom zaštitnom opremom. Ne uključujte prije nego što se ugradi čitav sustav za filtriranje.*

| | |
|---|---|
| Plosnati naborani filtar (celuloza) | |
| kataloški br. | 6.904-367.0 |
| Plosnati naborani filtar (PES) | |
| kataloški br. | 6.904-360.0 |
| Plosnati naborani filtar (PTFE) | |
| kataloški br. | 6.907-455.0 |

## Sigurnosni napuci

⚠ ***OPASNOST***

– *Ako ispušni zrak izlazi natrag u prostoriju, onda u njoj mora postojati dovoljna izmjena zraka L. Za pridržavanje zahtjevanih graničnih vrijednosti volumen ispuhane zračne struje smije iznositi maksimalno 50% volumena svježeg zraka (zapremnina prostorije $V_R$ x koeficijent izmjene zraka $L_W$). Bez posebne mjere prozračivanja vrijedi: $L_W=1h^{-1}$.*
– *Uporaba uređaja i materijala za koje se treba koristiti, uključujući i sigurno zbrinjavanje usisanog materijala dopušteno je isključivo školovanom osoblju.*
– *Ovaj uređaj sadrži prašinu, koja je štetna po zdravlje. Postupke pražnjenja i održavanja, uključujući i zbrinjavanje spremnika za prašinu, smiju izvoditi stručnjaci koji nose odgovarajuću zaštitnu opremu.*
– *Uređajem ne radite bez potpunog filtracijskog sustava.*

– *Moraju se poštivati odgovarajuće sigurnosne odredbe za materijale s kojima se radi.*
– *Za siguran stav uređaja pritisnite pozicijsku (ručnu) kočnicu na upravljačkom kotačiću. Pri otvorenoj pozicijskoj (ručnoj) kočnici uređaj se može nekontrolirano pomaknuti.*

## Stavljanje u pogon

⚠ ***UPOZORENJE***
*Tijekom usisavanja nikada ne uklanjati plosnati naborani filtar.*

⚠ ***UPOZORENJE***
*Ne usisavajte bez filtarskog elementa, jer se u suprotnom slučaju može oštetiti usisni motor i doći do ugrožavanja zdravlja zbog izbacivanja sitne prašine.*

### Antistatički sustav

Kroz uzemljen priključni nastavak provode se statički naboji. Time se sprječavaju iskrenje i strujni udari kod elektrovodljive opreme (opcija).

### Suho usisavanje

– NT 30/1: Uređaj je opremljen flizelinskom filtarskom vrećicom sa zatvaračem, kataloški br. 2.889-154.0 (5 komada).
– NT 40/1, NT 50/1: Uređaj je opremljen flizelinskom filtarskom vrećicom sa zatvaračem, kataloški br. 2.889-155.0 (5 komada).
– Uređaj je opremljen vrećicom za zbrinjavanje otpada s kabelskom vezicom, kataloški br. 2.889-158.0 (10 komada).

**Napomena:** S ovim uređajem mogu se usisati sve vrste prašine do klase prašine L.

**Napomena:** Uređaj je kao industrijski usisavač prikladan za usisavanje nezapaljive prašine s vrijednostima AGW većim ili jednakim 1 mg/m³.

– Pri usisavanju fine prašine može se dodatno upotrijebiti flizelinska filtarska vrećica, vrećica za zbrinjavanje otpada ili membranski filtar (posebni pribor).

#### Ugradnja flizelinske filtarske vrećice

Slika **A**
➔ Otkvačite i skinite usisnu glavu.
➔ Nataknite flizelinsku filtarsku vrećicu.
➔ Postavite i pričvrstite usisnu glavu.

#### Ugradnja vrećice za zbrinjavanje otpada

Slika **B**
➔ Otkvačite i skinite usisnu glavu.
➔ Umetnite vrećicu za otpad.
➔ Prevucite vrećicu za zbrinjavanje otpada preko spremnika.
Obratite pozornost da linija za označavanje leži unutar spremnika i da su obje rupe za odzračivanje pozicionirane na stražnjoj stijenki spremnika.
➔ Postavite i pričvrstite usisnu glavu.

#### Ugradnja membranskog filtra

⚠ ***OPASNOST***
*Za usisavanje prašine opasne po zdravlje ne smije se koristiti membranski filtar.*

**Napomena:** Pri radu bez flizelinske filtarske vrećice/vrećice za otpad može se koristiti membranski filtar.

Slika **C**
➔ Otkvačite i skinite usisnu glavu.
➔ Navucite membranski filtar (poseban pribor) preko ruba spremnika.
➔ Postavite i pričvrstite usisnu glavu.

#### Prelazak s mokrog na suho usisavanje

Vrijedi samo za plosnati naborani filtar (celuloza):

***PAŽNJA***
***Pri prelasku s mokrog na suho usisavanje obratite pozornost na sljedeće:***
*Usisavanje suhe prašine s mokrim filtarskim elementom može dovesti do začepljenja filtra te ga time učiniti neupotrebljivim.*

➔ Mokri filtar prije korištenja zamijenite suhim.
➔ Zamijenite filtar, to je opisano pod točkom „Njega i održavanje”.

**Napomena:** Ako se neprestano koristi opcija mokrog usisavanja, preporuča se primjena PES plosnatog naboranog filtra (vidi pod "Filtarski sustavi").

## Mokro usisavanje

⚠ ***OPASNOST***

*Tijekom mokrog usisavanja ne smije se usisavati prašina opasna po zdravlje.*

### Ugradnja gumenog nastavka

Slika D

➔ Skinite četke s uređaja.

➔ Ugradite gumeni nastavak.

### Uklanjanje flizelinske filtarske vrećice

Slika E

➔ Otkvačite i skinite usisnu glavu.

➔ Flizelinsku filtarsku vrećicu na prirubnici izvucite prema gore.

➔ Flizelinsku filtarsku vrećicu nepropusno zatvorite zatvaračem.

➔ Iskorištenu flizelinsku filtarsku vrećicu odložite u otpad sukladno zakonskim odredbama.

➔ Postavite i pričvrstite usisnu glavu.

– Za usisavanje mokre prljavštine prethodno se mora skinuti flizelinska filtarska vrećica.

### Uklanjanje vrećice za zbrinjavanje otpada

Slika F

➔ Otkvačite i skinite usisnu glavu.

➔ Prevucite vrećicu za zbrinjavanje otpada prema gore.

➔ Vrećicu za zbrinjavanje otpada nepropusno zatvorite ispod otvora pomoću kabelske vezice.

➔ Izvadite vrećicu za zbrinjavanje otpada.

➔ Vrećicu za zbrinjavanje otpada odložite u otpad sukladno zakonskim odredbama.

➔ Postavite i pričvrstite usisnu glavu.

– Za usisavanje mokre prljavštine prethodno se uvijek mora skinuti vrećica za zbrinjavanje otpada.

### Uklanjanje membranskog filtra

Slika G

➔ Otkvačite i skinite usisnu glavu.

➔ Uklonite membranski filtar.

➔ Membranski filtar zbrinite u skladu sa zakonskim odredbama.

➔ Postavite i pričvrstite usisnu glavu.

– Za usisavanje mokre prljavštine prethodno se uvijek mora skinuti membranski filtar (poseban pribor).

### Ispuštanje prljave vode

Samo NT 50/1:

Slika H

➔ Prljavu vodu ispustite kroz ispusno crijevo.

### Općenito

– Prilikom usisavanja mokre prljavštine sisaljkom za tekstilni namještaj ili usisnim nastavkom za fuge, odnosno pri usisavanju vode iz neke posude preporučljivo je isključiti funkciju "Automatsko čišćenje filtra".

– Uređaj se automatski isključuje kada se maksimalno napunjeni tekućinom.

– **U slučaju nevodljivih tekućina (kao što su primjerice emulzije za hlađenje bušilica, ulja i masti) uređaj se ne isključuje kada se napuni. Stoga se napunjenost mora stalno provjeravati, a spremnik treba redovito prazniti.**

– Nakon završetka mokrog usisavanja: Očistite plosnati naborani filtar uz pomoć funkcije čišćenja filtra. Elektrode očistite četkom. Spremnik prebrišite vlažnom krpom i ostavite neka se osuši.

## Clip-spoj

Slika I

Usisno crijevo je opremljeno clip-sustavom. Mogu se priključiti svi dijelovi pribora čija je nazivna širina 35 mm.

# Rukovanje

## Okretni prekidač

| | |
|---|---|
| 0 OFF | Isključivanje uređaja |
| 1 ON | Uključivanje uređaja<br>Automatsko čišćenje filtra: ISKLJUČENO |
| 2 TACT MAX | Uključivanje uređaja<br>Automatsko čišćenje filtra: maksimalni interval |
| 3 TACT MIN | Uključivanje uređaja<br>Automatsko čišćenje filtra: minimalni interval |

## Uključivanje stroja

➔ Utaknite strujni utikač.
➔ Okretni prekidač postavite na željeni program.

## Podešavanje usisne snage

**Samo kod uređaja s ugrađenom utičnicom:**

➔ Usisna snaga se podešava na okretnom regulatoru (min-max).

## Radovi s električnim alatom

**Samo kod uređaja s ugrađenom utičnicom:**

⚠ ***OPASNOST***

*Opasnost od ozljeda i oštećenja! Utičnica je predviđena samo za izravno priključivanje električnog alata na usisavač. Uporaba utičnice u druge svrhe nije dopuštena.*

➔ Utaknite strujni utikač električnog alata u usisavač.
Usisavač se nalazi u stanju pripravnosti.
➔ Uključite uređaj okretanjem prekidača.

**Napomena:** Usisavač se automatski uključuje i isključuje električnim alatom.

**Napomena:** Usisavač se pokreće sa zadrškom od najviše 0,5 s, a zaustavlja po isteku zaustavnog hoda od najviše 15 s.

**Napomena:** Za specifikaciju priključka električnog alata vidi pod "Tehnički podaci".

Slika J
➔ Uklonite koljenasti nastavak s usisnog crijeva.
➔ Montirajte prilagodnik pribora na usisno crijevo.

Slika K
➔ Priključite prilagodnik pribora na električni alat.

## Automatsko čišćenje filtra

Uređaj raspolaže specijalnim čišćenjem filtra, osobito djelotvornim pri finoj prašini. Pritom se plosnati naborani filtar automatski čisti svakih 15 sekundi (TACT MAX) odn. svake 60 sekundi (TACT MIN) pomoću udara zraka (pulsirajući zvuk).

➔ Okretni prekidač postavite na željeni program (TACT MIN-TACT MAX).

Slika L
➔ Intenzivno čišćenje (pri posebno jakom onečišćenju plosnatog naboranog filtra): Okretni prekidač postavite na program 2, usisnu cijev, odn. koljeno ručno zatvorite i pričekajte automatsko čišćenje filtra (svakih 15 sekundi).

## Isključivanje uređaja

➔ Isključite uređaj okretanjem prekidača.
➔ Izvucite strujni utikač.

## Nakon svake primjene

➔ Ispraznite spremnik.
➔ Usišite prljavštinu iz unutarnje i s vanjske strane uređaja pa uređaj prebrišite vlažnom krpom.

## Sklapanje/rasklapanje potisne ručice

➔ Otpustite zapor potisne ručice i namjestite potisnu ručicu.

## Čuvanje uređaja

Slika M
➔ Usisno crijevo i strujni kabel treba čuvati kao što je prikazano na slici.
➔ Uređaj odložite u suhu prostoriju i zaštitite ga od neovlaštenog korištenja.

## Transport

⚠ ***OPREZ***

*Opasnost od ozljeda i oštećenja! Prilikom transporta pazite na težinu uređaja.*

➔ Izvadite usisnu cijev s podnim nastavkom iz držača. Uređaj nosite držeći ga za rukohvat i usisnu cijev, a ne za potisnu ručicu.

➔ Prilikom transporta vozilima osigurajte uređaj od klizanja i naginjanja sukladno odgovarajućim mjerodavnim propisima.

## Skladištenje

⚠ ***OPREZ***

*Opasnost od ozljeda i oštećenja! Pri skladištenju imajte u vidu težinu uređaja.*

Ovaj se uređaj smije skladištiti samo u zatvorenim prostorijama.

## Njega i održavanje

⚠ ***OPASNOST***

*Uređaj prije svih radova na njemu isključite i izvucite strujni utikač iz utičnice.*

Strojevi za uklanjanje prašine su sigurnosni uređaji za sprječavanje ili uklanjanje opasnosti u smislu BGV A1.

– Uređaj se za održavanje mora rastaviti, očisiti i servisirati ako je to izvodivo bez izazivanja opasnosti za servisno osoblje i druge osobe. Prikladne mjere opreza sadrže uklanjanje otrovnih tvari prije rastavljanja. Pobrinite se za obvezatno prozračivanje prilikom rastavljanja uređaja, čišćenja servisnih površina i prikladnu zaštitu osoblja.
– Otrovne tvari valja s vanjskih dijelova uređaja ukloniti usisavanjem i obrisati ili ih obraditi sredstvima za brtvenje prije uklanjanja iz opasnog područja. Prilikom iznošenja iz opasnog područja svi se dijelovi uređaja smatraju onečišćenima. Kako bi se izbjeglo raspršivanje prašine, moraju se primijeniti odgovarajuće mjere.
– Pri obavljanju održavanja i popravljanja moraju se ukloniti svi predmeti koje ne možete očistiti na zadovoljavajući način. Takvi se predmeti moraju zbrinuti u nepropusnim vrećicama sukladno važećim odredbama za uklanjanje takvoga otpada.

⚠ ***UPOZORENJE***

*Sigurnosni uređaji za sprječavanje opasnosti moraju se redovito održavati. To znači da najmanje jednom godišnje proizvođač ili odgovarajuća obučena osoba mora provjeriti njihovu sigurnosno-tehničku ispravnost, npr. zabrtvljenost uređaja, oštećenost filtra.*

***PAŽNJA***

*Opasnost od oštećenja! Za čišćenje ne upotrebljavajte silikonska sredstva za njegu.*

– Jednostavne radove na održavanju i njezi možete obavljati sami.
– Vanjsku površinu uređaja i unutarnju stranu spremnika valja redovito brisati vlažnom krpom.

⚠ ***OPASNOST***

*Opasnost od prašine štetne po zdravlje. Kod radova na održavanju (npr. zamjena filtra) nosite zaštitnu masku za disanje P2 ili više kvalitete i odjeću za jednokratnu uporabu.*

### Zamjena plosnatog naboranog filtra

Slika **N**

➔ Otvorite poklopac filtra.

➔ Izvadite okvir filtra.

➔ Zamijenite plosnati naborani filtar. Pri umetanju obratite pozornost, da plosnati naborani filtar sa svih strana poravnano naliježe.

➔ Istrošeni plosnati naborani filtar zbrinite u skladu sa zakonskim odredbama.

➔ Postavite okvir filtra.

➔ Zatvorite poklopac filtra tako da čujno dosjedne.

### Zamjena flizelinske filtarske vrećice

Slika **E**

➔ Otkvačite i skinite usisnu glavu.

➔ Flizelinsku filtarsku vrećicu na prirubnici izvucite prema gore.

➔ Flizelinsku filtarsku vrećicu nepropusno zatvorite zatvaračem.

➔ Iskorištenu flizelinsku filtarsku vrećicu odložite u otpad sukladno zakonskim odredbama.
➔ Nataknite novu flizelinsku filtarsku vrećicu.
➔ Postavite i pričvrstite usisnu glavu.

### Zamjena vrećice za zbrinjavanje otpada

Slika F
➔ Otkvačite i skinite usisnu glavu.
➔ Prevucite vrećicu za zbrinjavanje otpada prema gore.
➔ Vrećicu za zbrinjavanje otpada nepropusno zatvorite ispod otvora pomoću kabelske vezice.
➔ Izvadite vrećicu za zbrinjavanje otpada.
➔ Vrećicu za zbrinjavanje otpada odložite u otpad sukladno zakonskim odredbama.
➔ Umetnite novu vrećicu za otpad.
➔ Prevucite vrećicu za zbrinjavanje otpada preko spremnika.
Obratite pozornost da linija za označavanje leži unutar spremnika i da su obje rupe za odzračivanje pozicionirane na stražnjoj stijenki spremnika.
➔ Postavite i pričvrstite usisnu glavu.

### Zamjena membranskog filtra

Slika G
➔ Otkvačite i skinite usisnu glavu.
➔ Uklonite membranski filtar.
➔ Membranski filtar zbrinite u skladu sa zakonskim odredbama.
➔ Navucite novi membranski filtar preko ruba spremnika.
➔ Postavite i pričvrstite usisnu glavu.

### Čišćenje elektroda

➔ Otkvačite i skinite usisnu glavu.
➔ Elektrode očistite četkom.
➔ Postavite i pričvrstite usisnu glavu.

## Otklanjanje smetnji

⚠ ***OPASNOST***
*Uređaj prije svih radova na njemu isključite i izvucite strujni utikač iz utičnice.*
**Napomena:** U slučaju smetnje (npr. trganja filtra) morate odmah isključiti uređaj. Prije ponovnog puštanja u rad treba otkloniti smetnju.

### Usisna tubina ne radi

➔ Provjerite utičnicu i osigurač napajanja.
➔ Provjerite strujni kabel, strujni utikač, elektrode, a eventualno i utičnicu uređaja.
➔ Uključite uređaj.

### Usisna tubina se isključuje

➔ Ispraznite spremnik.

### Usisna turbina se nakon pražnjenja spremnika ne da ponovo pokrenuti

➔ Isključite uređaj, pričekajte 5 s te ga nakon tih 5 s ponovo uključite.
➔ Elektrode i prostor između njih očistite četkom.

### Usisna snaga se smanjuje

➔ Odstranite začepljenja iz sisaljke, usisne cijevi, usisnog crijeva ili plosnatog naboranog filtra.
➔ Zamijenite napunjenu flizelinsku filtarsku vrećicu.
➔ Zamijenite napunjenu vrećicu za zbrinjavanje otpada.
➔ Ispravno uglavite poklopac filtra.
➔ Operite membranski filtar (poseban pribor) u tekućoj vodi ili ga zamijenite.
➔ Zamijenite plosnati naborani filtar.
➔ Samo NT 50/1:
Provjerite zabrtvljenost ispusnog crijeva.

### Izlaženje prašine prilikom usisavanja

Slika O
➔ Provjerite odnosno ispravite položaj plosnatog naboranog filtra.
➔ Zamijenite plosnati naborani filtar.

### Automatsko isključivanje (mokro usisavanje) se ne aktivira

➔ Elektrode i prostor između njih očistite četkom.
➔ Ako se usisavaju tekućine koje nisu električno vodljive, treba stalno provjeravati napunjenost.

### Automatsko čišćenje filtra ne radi

➔ Usisno crijevo nije priključeno.

### Automatsko čišćenje filtra se ne može isključiti

➔ Obavijestite servisnu službu.

### Automatsko čišćenje filtra se nemože uključiti

➔ Obavijestite servisnu službu.

### Servisna služba

**Ako se smetnja ne da otkloniti, servisna služba mora ispitati stroj.**

## Jamstvo

U svakoj zemlji važe jamstveni uvjeti koje je izdala naša nadležna organizacija za distribuciju. Eventualne smetnje na stroju za vrijeme trajanja jamstva uklanjamo besplatno ukoliko je uzrok greška u materijalu ili proizvodnji. U slučaju koji podliježe garanciji obratite se, uz prilaganje potvrde o kupnji, Vašem prodavaču ili najbližoj ovlaštenoj servisnoj službi.

## Pribor i pričuvni dijelovi

Upotrebljavajte samo originalni pribor i originalne rezervne dijelove, oni jamče za siguran rad uređaja bez smetnji.
Informacije o priboru i rezervnim dijelovima možete pronaći na www.kaercher.com.

## EU izjava o sukladnosti

Izjavljujemo da navedeni uređaj u svojoj zamisli i konstrukciji te kod nas korištenoj izvedbi odgovara osnovnim sigurnosnim i zdravstvenim zahtjevima u skladu s niže navedenim direktivama Europske Zajednice. Ova izjava gubi valjanost u slučaju izmjene stroja koja nisu ugovorene s nama.

**Proizvod:** Usisavač za mokru i suhu prljavštinu
**Tip:** 1.148-xxx
**Odgovarajuće smjernice EU:**
2006/42/EZ (+2009/127/EZ)
2014/30/EU
2011/65/EU
**Primijenjene usklađene norme:**
EN 55014–1: 2006+A1: 2009+A2: 2011
EN 55014–2: 2015
EN 60335–1
EN 60335–2–69
EN 61000–3–2: 2014
EN 61000–3–3: 2013
EN 62233: 2008
EN 50581
**Primijenjeni nacionalni standardi:**
-

5.966-337

Potpisnici rade po nalogu i s ovlaštenjem poslovodstva.

H. Jenner
CEO

i.V. S. Reiser
Head of Approbation

Opunomoćeni za izradu dokumentacije:
S. Reiser

Alfred Kärcher GmbH & Co. KG
Alfred-Kärcher-Str. 28 - 40
71364 Winnenden (Germany)
Tel.: +49 7195 14-0
Faks:+49 7195 14-2212

Winnenden, 2016/07/01

# Tehnički podaci

| | | NT 30/1 Tact L | NT 40/1 Tact L | NT 50/1 Tact L | NT 30/1 Tact Te L | NT 40/1 Tact Te L | NT 50/1 Tact Te L |
|---|---|---|---|---|---|---|---|
| Napon el. mreže | V | 220-240 | 220-240 | 220-240 | 220-240 | 220-240 | 220-240 |
| | V | AU: 240 | AU: 240 | AU: 240 | AU: 240 | AU: 240 | AU: 240 |
| Frekvencija | Hz | 1~ 50-60 | 1~ 50-60 | 1~ 50-60 | 1~ 50-60 | 1~ 50-60 | 1~ 50-60 |
| Maks. snaga | W | 1380 | 1380 | 1380 | 1380 | 1380 | 1380 |
| Nazivna snaga | W | 1200 | 1200 | 1200 | 1200 | 1200 | 1200 |
| Zapremnina spremnika | l | 31 | 39 | 51 | 31 | 39 | 51 |
| Količina punjenja tekućine | l | 17 | 24 | 35 | 17 | 24 | 35 |
| Maks. protok zraka | $m^3/h$ | 150 | 150 | 150 | 140 | 140 | 140 |
| Maks. podtlak | kPa (mbar) | 23,0 (230) | 23,0 (230) | 23,0 (230) | 23,0 (230) | 23,0 (230) | 23,0 (230) |
| Specifikacija priključka električnog alata | W | -- | -- | -- | EU: 100-2200 | EU: 100-2200 | EU: 100-2200 |
| | W | -- | -- | -- | GB: 100-1800 | GB: 100-1800 | GB: 100-1800 |
| | W | -- | -- | -- | CH: 100-1100 | CH: 100-1100 | CH: 100-1100 |
| | W | -- | -- | -- | AU: 100-1200 | AU: 100-1200 | AU: 100-1200 |
| Površina plosnatog naboranog filtra | $m^2$ | 0,6 | 0,6 | 0,6 | 0,6 | 0,6 | 0,6 |
| Zaštita | -- | IPX4 | IPX4 | IPX4 | IPX4 | IPX4 | IPX4 |
| Klasa zaštite | -- | I | I | I | I | I | I |
| Promjer usisnog crijeva | mm | 35 | 35 | 35 | 35 | 35 | 35 |
| Duljina usisnog crijeva | m | 2,5 | 2,5 | 2,5 | 4,0 | 4,0 | 4,0 |
| Duljina x širina x visina | mm | 560 x 370 x 580 | 560 x 370 x 655 | 640 x 370 x 1045 | 560 x 370 x 580 | 560 x 370 x 655 | 640 x 370 x 1045 |
| Tipična radna težina | kg | 13,5 | 14,4 | 18,3 | 13,5 | 14,4 | 18,3 |
| **Utvrđene vrijednosti prema EN 60335-2-69** | | | | | | | |
| Razina zvučnog tlaka $L_{pA}$ | dB(A) | 69 | 68 | 68 | 69 | 68 | 68 |
| Nepouzdanost $K_{pA}$ | dB(A) | 1 | 1 | 1 | 1 | 1 | 1 |
| Vrijednost vibracije na ruci | $m/s^2$ | < 2,5 | < 2,5 | < 2,5 | < 2,5 | < 2,5 | < 2,5 |
| Nepouzdanost K | $m/s^2$ | 0,2 | 0,2 | 0,2 | 0,2 | 0,2 | 0,2 |

| **Strujni kabel** | H07RN-F 3x1,0 $mm^2$ | |
|---|---|---|
| **Tact L** | Br. dijela | Duljina kabela |
| EU | 6.650-591.0 | 7,5 m |
| GB | 6.650-724.0 | 7,5 m |
| CH | 6.650-722.0 | 7,5 m |
| AU | 6.650-723.0 | 7,5 m |

| **Strujni kabel** | H07RN-F 3x1,5 $mm^2$ | |
|---|---|---|
| **Tact Te L** | Br. dijela | Duljina kabela |
| EU | 6.650-665.0 | 7,5 m |
| GB | 6.650-728.0 | 7,5 m |
| CH | 6.650-726.0 | 7,5 m |
| AU | 6.650-727.0 | 7,5 m |

Pre prve upotrebe Vašeg uređaja pročitajte ove originalno uputstvo za rad, postupajte prema njemu i sačuvajte ga za kasniju upotrebu ili za sledećeg vlasnika.

– Pre prvog stavljanja u pogon obavezno pročitajte sigurnosne napomene br. 5.956-249.0!
– U slučaju neuvažavanja radnog uputstva i sigurnosnih napomena može doći do oštećenja na uređaju i opasnosti za rukovaoca i druge osobe.
– U slučaju oštećenja pri transportu odmah obavestite prodavca.

## Pregled sadržaja


| | | |
|---|---|---|
| Zaštita životne sredine | SR | 1 |
| Stepeni opasnosti | SR | 1 |
| Namensko korišćenje | SR | 1 |
| Sastavni delovi uređaja | SR | 2 |
| Simboli na uređaju | SR | 2 |
| Sigurnosne napomene | SR | 2 |
| Stavljanje u pogon | SR | 3 |
| Rukovanje | SR | 5 |
| Transport | SR | 6 |
| Skladištenje | SR | 6 |
| Nega i održavanje | SR | 6 |
| Otklanjanje smetnji | SR | 7 |
| Garancija | SR | 8 |
| Pribor i rezervni delovi | SR | 8 |
| Izjava o usklađenosti sa propisima EU | SR | 8 |
| Tehnički podaci | SR | 9 |


## Zaštita životne sredine

Ambalaža se može ponovo preraditi. Molimo Vas da ambalažu ne bacate u kućne otpatke nego da je dostavite na odgovarajuća mesta za ponovnu preradu.

Stari uređaji sadrže vredne materijale sa sposobnošću recikliranja i treba ih dostaviti za ponovnu preradu. Baterije, ulje i slične materije ne smeju dospeti u životnu sredinu. Stoga Vas molimo da stare uređaje odstranjujete preko primerenih sabirnih sistema.

**Napomene o sastojcima (REACH)**
Aktuelne informacije o sastojcima možete pronaći na stranici:
***www.kaercher.com/REACH***

## Stepeni opasnosti

⚠ ***OPASNOST***
*Napomena koja ukazuje na neposredno preteću opasnost koja dovodi do teških telesnih povreda ili smrti.*

⚠ ***UPOZORENJE***
*Napomena koja ukazuje na eventualno opasnu situaciju koja može dovesti do teških telesnih povreda ili smrti.*

⚠ ***OPREZ***
*Napomena koja ukazuje na eventualno opasnu situaciju, koja može izazvati lakše telesne povrede.*

***PAŽNJA***
*Napomena koja ukazuje na eventualno opasnu situaciju koja može izazvati materijalne štete.*

## Namensko korišćenje

– Ovaj usisivač je namenjen za mokro i suvo usisavanje podnih i zidnih površina.
– Uređaj je pogodan za usisavanje suve, nezapaljive prašine na mašinama i uređajima štetne po zdravlje; klasa prašine L u skladu sa EN 60 335-2-69. Ograničenje: Ne smeju se usisavati kancerogene materije.
– Ovaj uređaj je prikladan za profesionalnu primjenu, npr. u hotelima, školama, bolnicama, fabrikama, prodavnicama, kancelarijama i ostalim poslovnim prostorima.

## Sastavni delovi uređaja

1 Elektrode
2 Usisni nastavak
3 Usisno crevo
4 Kuka za kačenje creva
5 Bravica potisne ručke (samo NT 50/1)
6 Nastavak za fuge
7 Izlaz radnog vazduha
8 Usisna glava
9 Blokada usisne glave
10 Udubljenje za držanje
11 Posuda za prljavštinu
12 Upravljački točkić
13 Drška
14 Ulaz rashladnog vazduha motora
15 Podna mlaznica
16 Usisna cev
17 Graničnik za kofer s alatom
18 Gumeni naglavak, mogućnost pritezanja zavrtnjem
19 Pričvrsna ušica
20 Poklopac filtera
21 Ručka za nošenje
22 Regulator usisne sile (kontinualno)
23 Adapter za alat
24 Potisna ručka (samo NT 50/1)
25 Obrtni regulator za snagu usisavanja (min-maks) (samo Tact Te L)
26 Obrtni prekidač
27 Utičnica (samo Tact Te L)
28 Držač za podni nastavak
29 Ispusno crevo (samo NT 50/1)
30 Držač usisne cevi
31 Kuka za kačenje kabla (samo NT 50/1)
32 Zakrivljeni nastavak
33 Strujni kabal
34 Držač kolena (samo NT 30/1, NT 40/1)
35 Okvir filtera
36 Pljosnati naborani filter (PES)
37 Čišćenje filtera
38 Natpisna pločica

## Simboli na uređaju

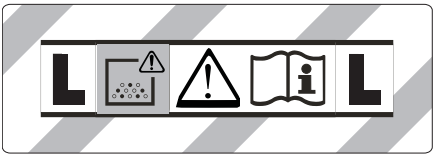

*UPOZORENJE: Ovaj uređaj sadrži prašinu koja je štetna po zdravlje. Pražnjenje i održavanje uređaja, uključujući i uklanjanje vrećice s prašinom, smeju izvoditi samo stručnjaci koji nose odgovarajuću zaštitnu opremu. Ne uključujte pre nego što se ugradi kompletan filtracioni sistem.*

| | |
|---|---|
| Pljosnati naborani filter (celuloza) | |
| kataloški br. | 6.904-367.0 |
| Pljosnati naborani filter (PES) | |
| kataloški br. | 6.904-360.0 |
| Pljosnati naborani filter (PTFE) | |
| kataloški br. | 6.907-455.0 |

## Sigurnosne napomene

⚠ ***OPASNOST***

– *Ako se izduvni vazduh vraća nazad u prostoriju, onda u njoj mora postojati dovoljna razmena vazduha L. Za pridržavanje zahtevanih graničnih vrednosti zapremina izduvane vazdušne struje sme iznositi maksimalno 50% zapremine svežeg vazduha (zapremina prostorije $V_R$ x koeficijent razmene vazduha $L_W$). Bez posebne mere provetravanja važi: $L_W=1h^{-1}$.*
– *Upotreba uređaja i materijala za koje je namenjen, uključujući i sigurno uklanjanje usisanog materijala dozvoljeno je isključivo školovanom osoblju.*
– *Ovaj uređaj sadrži prašinu, koja je štetna po zdravlje. Postupke pražnjenja i održavanja, uključujući i uklanjanje posude za prašinu, smeju izvoditi stručnjaci koji nose odgovarajuću zaštitnu opremu.*

– *Uređajem ne radite bez potpunog filtracionog sistema.*
– *Neophodno je pridržavati se odgovarajućih sigurnosnih odredbi za materijale sa kojima se radi.*
– *Za bezbedan položaj uređaja, aktivirati pozicionu (ručnu) kočnicu na upravljačkom točkiću. Kod otvorene pozicione (ručne) kočnice uređaj može nekontrolisano da se pokrene.*

## Stavljanje u pogon

⚠ ***UPOZORENJE***
*Tokom usisavanja nikada ne uklanjati pljosnati naborani filter.*

⚠ ***UPOZORENJE***
*Ne usisavajte bez filterskog elementa, jer u suprotnom može doći do oštećenja usisnog motora i ugrožavanja zdravlja zbog izbacivanja sitne prašine.*

### Antistatički sistem

Kroz uzemljen priključni nastavak provode se elektrostatički naboji. Na taj način se sprečava nastajanje varnica i strujni udari kod elektroprovodne opreme (opcija).

### Suvo usisavanje

– NT 30/1: Uređaj je opremljen vrećicom sa flizelinskim filterom i zatvaračem, br. narudžbe 2.889-154.0 (5 komada).
– NT 40/1, NT 50/1: Uređaj je opremljen vrećicom sa flizelinskim filterom i zatvaračem, br. narudžbe 2.889-155.0 (5 komada).
– Uređaj je opremljen vrećicom za odlaganje otpada sa kablovskom vezicom, br. narudžbe 2.889-158.0 (10 komada).

**Napomena:** Pomoću ovog uređaja mogu da se usisavaju sve vrste prašine do vrste prašine L.

**Napomena:** Uređaj je kao industrijski usisivač prikladan za usisavanje suve nezapaljive prašine sa vrednostima AGW većim ili jednakim 1 mg/m³.

– Prilikom usisavanja fine prašine može dodatno da se koristi vrećica sa flizelinskim filterom, vrećica za odlaganje otpada ili membranski filter (poseban pribor).

#### Ugradnja flizelinske filterske vrećice

Slika **A**
➔ Odglavite i skinite usisnu glavu.
➔ Nataknite flizelinsku filtersku vrećicu.
➔ Postavite i pričvrstite usisnu glavu.

#### Ugradnja vrećice za otpad

Slika **B**
➔ Odglavite i skinite usisnu glavu.
➔ Umetnite vrećicu za otpad.
➔ Prevucite vrećicu za otpad preko posude.
Voditi računa da se linija za označavanje nalazi unutar rezervoara i da su oba otvora za ventilaciju pozicionisana na zadnjem delu rezervoara.
➔ Postavite i pričvrstite usisnu glavu.

#### Ugradnja membranskog filtera

⚠ ***OPASNOST***
*Za usisavanje prašine opasne po zdravlje ne sme se koristiti membranski filter.*

**Napomena:** Pri radu bez flizelinske filterske vrećice odnosno vrećice za otpad može da se koristi membranski filter.

Slika **C**
➔ Odglavite i skinite usisnu glavu.
➔ Navucite membranski filter (poseban pribor) preko ivice posude.
➔ Postavite i pričvrstite usisnu glavu.

#### Prelazak sa mokrog na suvo usisavanje

Važi samo za pljosnate naborane filtere (celuloza):

***PAŽNJA***
***Pri prelasku sa mokrog na suvo usisavanje obratite pažnju na sledeće:***
*Usisavanje suve prašine sa mokrim filterskim elementom može dovesti do začepljenja filtera i time ga učiniti neupotrebljivim.*
➔ Mokri filter pre upotrebe zamenite suvim.

➔ Zameniti filter, opisano pod tačkom "Nega i održavanje".

**Napomena:** Pri stalnom korišćenju opcije mokrog usisavanja, preporučuje se primena PES pljosnatog naboranog filtera (vidi pod "Filterski sistemi").

## Mokro usisavanje

⚠ ***OPASNOST***

*Prilikom mokrog usisavanja ne sme da se usisava prašina opasna po zdravlje.*

### Ugradnja gumenog nastavka

Slika D

➔ Skinite četke sa uređaja.

➔ Ugradite gumenu traku.

### Skidanje flizelinske filterske vrećice

Slika E

➔ Odglavite i skinite usisnu glavu.

➔ Vrećicu sa flizelinskim filterom povući za prirubnicu i izvući prema gore.

➔ Vrećicu sa flizelinskim filterom hermetički zatvoriti pomoću zatvarača.

➔ Iskorišćenu flizelinsku filtersku vrećicu odložite u smeće u skladu sa zakonskim odredbama.

➔ Postavite i pričvrstite usisnu glavu.

– Za usisavanje mokre prljavštine prethodno se mora skinuti flizelinska filterska vrećica.

### Uklanjanje vrećice za otpad

Slika F

➔ Odglavite i skinite usisnu glavu.

➔ Prevucite vrećicu za otpad na gore.

➔ Vrećicu za odlaganje otpada hermetički zatvoriti kablovskom vezicom ispod otvora.

➔ Izvadite vrećicu za otpad.

➔ Vrećicu za otpad odložite u smeće u skladu sa zakonskim odredbama.

➔ Postavite i pričvrstite usisnu glavu.

– Za usisavanje mokre prljavštine prethodno se uvek mora skinuti vrećica za otpad.

### Uklanjanje membranskog filtera

Slika G

➔ Odglavite i skinite usisnu glavu.

➔ Uklonite membranski filter.

➔ Membranski filter odložiti u skladu sa zakonskim odredbama.

➔ Postavite i pričvrstite usisnu glavu.

– Za usisavanje mokre prljavštine prethodno se uvek mora skinuti membranski filter (poseban pribor).

### Ispuštanje prljave vode

Samo NT 50/1:

Slika H

➔ Prljavu vodu ispustite kroz ispusno crevo.

### Opšte

– Pri usisavanju mokre prljavštine sisaljkom za tekstilni nameštaj ili usisnim nastavkom za fuge, odnosno za vreme usisavanja vode iz nekog spoljašnjeg suda preporučljivo je isključiti funkciju "Automatsko čišćenje filtera".

– Čim se dostigne maksimalna napunjenost tečnošću, uređaj se automatski isključuje.

– **U slučaju neprovodnih tečnosti (kao što su na primer emulzije za hlađenje bušilica, ulja i masti) uređaj se ne isključuje kada se napuni. U tom slučaju se napunjenost mora stalno proveravati, a posudu treba redovno prazniti.**

– Po završetku mokrog usisavanja: Očistite pljosnati naborani filter uz pomoć funkcije za čišćenje filtera. Očistite elektrode četkom. Posudu prebrišite vlažnom krpom i ostavite da se osuši.

## Klip-spoj

Slika I

Usisno crevo je opremljeno clip-sistemom. Mogu se priključiti svi delovi pribora čija je nominalna širina 35 mm.

# Rukovanje

## Obrtni prekidač

| | |
|---|---|
| 0 OFF | Isključivanje uređaja |
| 1 ON | Uključivanje uređaja<br>Automatsko čišćenje filtera: ISK. |
| 2 TACT MAX | Uključivanje uređaja<br>Automatsko čišćenje filtera: maksimalni interval |
| 3 TACT MIN | Uključivanje uređaja<br>Automatsko čišćenje filtera: minimalni interval |

## Uključivanje uređaja

➔ Utaknite strujni utikač.
➔ Obrtni prekidač postaviti na željeni program.

## Podešavanje usisne snage

**Samo kod uređaja sa ugrađenom utičnicom:**

➔ Usisna snaga se podešava na okretnom regulatoru (min-max).

## Radovi sa električnim alatom

**Samo kod uređaja sa ugrađenom utičnicom:**

⚠ ***OPASNOST***

*Opasnost od povreda i oštećenja! Utičnica je predviđena samo za direktno priključivanje električnog alata na usisivač. Korišćenje utičnice u druge svrhe nije dozvoljeno.*

➔ Utaknite strujni utikač električnog alata u usisivač.
Usisivač se nalazi u stanju pripravnosti.
➔ Uključite uređaj okretanjem obrtnog prekidača.

**Napomena:** Usisivač se automatski uključuje i isključuje električnim alatom.
**Napomena:** Usisivač se pokreće sa zadrškom od najviše 0,5 s, a zaustavlja po isteku zaustavnog hoda od najviše 15 s.
**Napomena:** Za specifikaciju priključka električnog alata pogledajte odlomak "Tehnički podaci".

Slika J
➔ Uklonite zakrivljeni nastavak sa usisnog creva.
➔ Montirajte adapter pribora na usisno crevo.

Slika K
➔ Priključite adapter pribora na električni alat.

## Automatsko čišćenje filtera

Uređaj raspolaže posebnim čišćenjem filtera, što je posebno delotvorno kod prašine. Pri tome se pljosnati naborani filter automatski čisti svakih 15 sekundi (TACT MAX) odn. svakih 60 sekundi (TACT MIN) vazdušnim udarom (pulsirajući zvuk).

➔ Postaviti obrtni prekidač na željeni program (TACT MIN-TACT MAX).

Slika L
➔ Snažno čišćenje (kod posebno snažne zaprljanosti pljosnatog naboranog filtera): Obrtni prekidač postaviti na program 2, usisnu cev odn. koleno zatvoriti rukom i sačekati automatsko čišćenje filtera (svakih 15 sekundi).

## Isključivanje uređaja

➔ Isključite uređaj okretanjem obrtnog prekidača.
➔ Izvucite strujni utikač.

## Nakon svake primene

➔ Ispraznite posudu.
➔ Usisajte prašinu iz i sa uređaja i prebrišite ga vlažnom krpom.

## Sklapanje/rasklapanje potisne ručke

➔ Popustiti bravicu potisne ručke i podesiti potisnu ručku.

### Skladištenje uređaja

Slika M

➔ Usisno crevo i strujni kabl treba čuvati kao što je prikazano na slici.

➔ Uređaj odložite u suvu prostoriju i zaštitite ga od neovlašćenog korišćenja.

## Transport

⚠ ***OPREZ***

*Opasnost od povreda i oštećenja! Prilikom transporta pazite na težinu uređaja.*

➔ Izvadite usisnu cev sa podnim nastavkom iz držača. Uređaj nosite držeći ga za ručku za nošenje i usisnu cev, a ne za potisnu ručku.

➔ Prilikom transporta vozilima osigurajte uređaj od klizanja i nakretanja u skladu sa odgovarajućim važećim propisima.

## Skladištenje

⚠ ***OPREZ***

*Opasnost od povreda i oštećenja! Pri skladištenju imajte u vidu težinu uređaja.*

Ovaj uređaj se sme skladištiti samo u zatvorenim prostorijama.

## Nega i održavanje

⚠ ***OPASNOST***

*Uređaj pre svih radova na njemu isključite i izvucite strujni utikač iz utičnice.*

Mašine za uklanjanje prašine su sigurnosni uređaji za sprečavanje ili uklanjanje opasnosti u smislu BGV A1.

– Uređaj se u cilju održavanja mora rastaviti, očisiti i servisirati ako je to izvodljivo bez izazivanja opasnosti po servisno osoblje i druge osobe. Prikladne mere predostrožnosti sadrže uklanjanje otrovnih materija pre rastavljanja. Pobrinite se za obavezno provetravanje prilikom rastavljanja uređaja, čišćenja servisnih površina i prikladnu zaštitu osoblja.

– Otrovne materije treba sa spoljašnjih delova uređaja ukloniti usisavanjem i prebrisati ili ih obraditi sredstvima za zaptivanje pre uklanjanja iz opasnog područja. Prilikom iznošenja iz opasnog područja svi delovi uređaja se smatraju zaprljanim. Kako bi se izbeglo raspršivanje prašine moraju se primenjivati odgovarajuće mere.

– Pri obavljanju održavanja i popravljanja moraju se ukloniti svi predmeti koje ne možete očistiti na zadovoljavajući način. Takvi se predmeti moraju otkloniti u nepropusnim kesama u skladu sa važećim odredbama za uklanjanje takvog otpada.

⚠ ***UPOZORENJE***

*Sigurnosni uređaji za sprečavanje opasnosti moraju se redovno održavati. To znači da najmanje jednom godišnje proizvođač ili neko stručno lice mora proveriti potpunu sigurnosno-tehničku ispravnost uređaja,npr. zaptivenost uređaja, oštećenje filtera.*

***PAŽNJA***

*Opasnost od oštećenja! Za čišćenje ne koristite silikonska sredstva za negu.*

– Jednostavne radove održavanja i nege možete obavljati sami.

– Spoljašnju površinu uređaja i unutrašnju stranu posude trebalo bi redovno brisati vlažnom krpom..

⚠ ***OPASNOST***

*Opasnost od prašine štetne po zdravlje. Za vreme izvođenja radova na održavanju (npr. zameni filtera) mora se nositi maska za zaštitu disajnih organa P2 ili kvalitetnija, a uz to i odelo za jednokratnu upotrebu.*

### Zamena pljosnatog naboranog filtera

Slika N

➔ Otvorite poklopac filtera.

➔ Izvaditi okvir filtera.

➔ Zamenite pljosnati naborani filter. Prilikom postavljanja voditi računa da pljosnati naborani filter sigurno nalegne na svim stranama.

➔ Korišćeni pljosnati naborani filter odložiti u skladu sa zakonskim odredbama.

➔ Postaviti okvir filtera.

➔ Zatvorite poklopac filtera tako da se čujno uglavi.

### Zamena flizelinske filterske vrećice

Slika E

➔ Odglavite i skinite usisnu glavu.
➔ Vrećicu sa flizelinskim filterom povući za prirubnicu i izvući prema gore.
➔ Vrećicu sa flizelinskim filterom hermetički zatvoriti pomoću zatvarača.
➔ Iskorišćenu flizelinsku filtersku vrećicu odložite u smeće u skladu sa zakonskim odredbama.
➔ Nataknite novu flizelinsku filtersku vrećicu.
➔ Postavite i pričvrstite usisnu glavu.

### Zamena vrećice za otpad

Slika F

➔ Odglavite i skinite usisnu glavu.
➔ Prevucite vrećicu za otpad na gore.
➔ Vrećicu za odlaganje otpada hermetički zatvoriti kablovskom vezicom ispod otvora.
➔ Izvadite vrećicu za otpad.
➔ Vrećicu za otpad odložite u smeće u skladu sa zakonskim odredbama.
➔ Umetnite novu vrećicu za otpad.
➔ Prevucite vrećicu za otpad preko posude.
Voditi računa da se linija za označavanje nalazi unutar rezervoara i da su oba otvora za ventilaciju pozicionisana na zadnjem delu rezervoara.
➔ Postavite i pričvrstite usisnu glavu.

### Zamena membranskog filtera

Slika G

➔ Odglavite i skinite usisnu glavu.
➔ Uklonite membranski filter.
➔ Membranski filter odložiti u skladu sa zakonskim odredbama.
➔ Navucite novi membranski filter preko ivice posude.
➔ Postavite i pričvrstite usisnu glavu.

### Čišćenje elektroda

➔ Odglavite i skinite usisnu glavu.
➔ Očistite elektrode četkom.
➔ Postavite i pričvrstite usisnu glavu.

## Otklanjanje smetnji

⚠ ***OPASNOST***

*Uređaj pre svih radova na njemu isključite i izvucite strujni utikač iz utičnice.*

**Napomena:** U slučaju smetnje (npr. kidanja filtera) morate odmah isključiti uređaj. Pre ponovnog puštanja u rad treba otkloniti smetnju.

### Usisna tubina ne radi

➔ Proverite utičnicu i osigurač napajanja.
➔ Proverite strujni kabl, utikač, elektrode i eventualno utičnicu uređaja.
➔ Uključite uređaj.

### Usisna tubina se isključuje

➔ Ispraznite posudu.

### Nakon pražnjenja posude usisna turbina ne može ponovo da se pokrene

➔ Isključite uređaj, sačekajte 5 sekundi pa ga nakon tih 5 sekundi ponovo uključite.
➔ Očistite četkom elektrode i prostor između njih.

### Usisna snaga se smanjuje

➔ Odstranite začepljenja iz usisnog nastavka, usisne cevi, usisnog creva ili pljosnatog naboranog filtera.
➔ Zamenite napunjene flizelinske filterske vrećice.
➔ Zamenite napunjeneu vrećicu za otpad.
➔ Ispravno uglavite poklopac filtera.
➔ Operite membranski filter (poseban pribor) pod mlazom vode ili ga zamenite.
➔ Zamenite pljosnati naborani filter.
➔ Samo NT 50/1:
Proverite zaptivenost ispusnog creva.

### Izlaženje prašine prilikom usisavanja

Slika O

➔ Proverite odnosno ispravite položaj pljosnatog naboranog filtera.
➔ Zamenite pljosnati naborani filter.

### Automatsko isključivanje (mokro usisavanje) se ne aktivira

➔ Očistite četkom elektrode i prostor između njih.
➔ Ako se usisavaju tečnosti koje ne provode električnu struju, treba stalno proveravati napunjenost.

### Automatsko čišćenje filtera ne radi

➔ Usisno crevo nije priključeno.

### Automatsko čišćenje filtera ne može da se isključi

➔ Obavestite servisnu službu.

### Automatsko čišćenje filtera ne može da se uključi

➔ Obavestite servisnu službu.

### Servisna služba

**Ako se smetnja ne da otkloniti, servisna služba mora ispitati uređaj.**

## Garancija

U svakoj zemlji važe garantni uslovi koje je izdala naša nadležna distributivna organizacija. Eventualne smetnje na uređaju za vreme trajanja garancije uklanjamo besplatno, ukoliko je uzrok greška u materijalu ili proizvodnji. U slučaju koji podleže garanciji obratite se sa potvrdom o kupovini Vašem prodavcu ili najbližoj ovlašćenoj servisnoj službi.

## Pribor i rezervni delovi

Koristite samo originalni pribor i originalne rezervne delove, oni pružaju garanciju za bezbedan i nesmetan rad uređaja. Informacije o priboru i rezervnim delovima možete pronaći na www.kaercher.com.

## Izjava o usklađenosti sa propisima EU

Ovim izjavljujemo da ovde opisana mašina po svojoj koncepciji i načinu izrade, sa svim njenim modelima koje smo izneli na tržište, odgovara osnovnim zahtevima dole navedenih propisa Evropske Zajednice o sigurnosti i zdravstvenoj zaštiti. Ova izjava prestaje da važi ako se bez naše saglasnosti na mašini izvedu bilo kakve promene.

**Proizvod:** Usisivač za mokru i suvu prljavštinu
**Tip:** 1.148-xxx
**Odgovarajuće EU-direktive:**
2006/42/EZ (+2009/127/EZ)
2014/30/EU
2011/65/EU
**Primenjene usklađene norme:**
EN 55014–1: 2006+A1: 2009+A2: 2011
EN 55014–2: 2015
EN 60335–1
EN 60335–2–69
EN 61000–3–2: 2014
EN 61000–3–3: 2013
EN 62233: 2008
EN 50581
**Primenjeni nacionalni standardi:**
-

5.966-337

Potpisnici rade po nalogu i sa ovlašćenjem poslovodstva.

H. Jenner
CEO

i.V. S. Reiser
Head of Approbation

Opunomoćeni za izradu dokumentacije:
S. Reiser

Alfred Kärcher GmbH & Co. KG
Alfred-Kärcher-Str. 28 - 40
71364 Winnenden (Germany)
Tel.: +49 7195 14-0
Faks: +49 7195 14-2212

Winnenden, 2016/07/01

# Tehnički podaci

| | | NT 30/1 Tact L | NT 40/1 Tact L | NT 50/1 Tact L | NT 30/1 Tact Te L | NT 40/1 Tact Te L | NT 50/1 Tact Te L |
|---|---|---|---|---|---|---|---|
| Napon el. mreže | V | 220-240 | 220-240 | 220-240 | 220-240 | 220-240 | 220-240 |
| | V | AU: 240 | AU: 240 | AU: 240 | AU: 240 | AU: 240 | AU: 240 |
| Frekvencija | Hz | 1~ 50-60 | 1~ 50-60 | 1~ 50-60 | 1~ 50-60 | 1~ 50-60 | 1~ 50-60 |
| Maks. snaga | W | 1380 | 1380 | 1380 | 1380 | 1380 | 1380 |
| Nominalna snaga | W | 1200 | 1200 | 1200 | 1200 | 1200 | 1200 |
| Zapremina posude | l | 31 | 39 | 51 | 31 | 39 | 51 |
| Količina punjenja tečnosti | l | 17 | 24 | 35 | 17 | 24 | 35 |
| Maks. protok vazduha | $m^3/h$ | 150 | 150 | 150 | 140 | 140 | 140 |
| Maks. podpritisak | kPa (mbar) | 23,0 (230) | 23,0 (230) | 23,0 (230) | 23,0 (230) | 23,0 (230) | 23,0 (230) |
| Specifikacija priključka električnog alata | W | -- | -- | -- | EU: 100-2200 | EU: 100-2200 | EU: 100-2200 |
| | W | -- | -- | -- | GB: 100-1800 | GB: 100-1800 | GB: 100-1800 |
| | W | -- | -- | -- | CH: 100-1100 | CH: 100-1100 | CH: 100-1100 |
| | W | -- | -- | -- | AU: 100-1200 | AU: 100-1200 | AU: 100-1200 |
| Površina pljosnatog naboranog filtera | $m^2$ | 0,6 | 0,6 | 0,6 | 0,6 | 0,6 | 0,6 |
| Stepen zaštite | -- | IPX4 | IPX4 | IPX4 | IPX4 | IPX4 | IPX4 |
| Klasa zaštite | -- | I | I | I | I | I | I |
| Prečnik usisnog creva | mm | 35 | 35 | 35 | 35 | 35 | 35 |
| Dužina usisnog creva | m | 2,5 | 2,5 | 2,5 | 4,0 | 4,0 | 4,0 |
| Dužina x širina x visina | mm | 560 x 370 x 580 | 560 x 370 x 655 | 640 x 370 x 1045 | 560 x 370 x 580 | 560 x 370 x 655 | 640 x 370 x 1045 |
| Tipična radna težina | kg | 13,5 | 14,4 | 18,3 | 13,5 | 14,4 | 18,3 |
| **Izračunate vrednosti prema EN 60335-2-69** | | | | | | | |
| Nivo zvučnog pritiska $L_{pA}$ | dB(A) | 69 | 68 | 68 | 69 | 68 | 68 |
| Nepouzdanost $K_{pA}$ | dB(A) | 1 | 1 | 1 | 1 | 1 | 1 |
| Vrednost vibracije na ruci | $m/s^2$ | <2,5 | <2,5 | <2,5 | <2,5 | <2,5 | <2,5 |
| Nepouzdanost K | $m/s^2$ | 0,2 | 0,2 | 0,2 | 0,2 | 0,2 | 0,2 |

| **Strujni kabl** | H07RN-F 3x1,0 $mm^2$ | |
|---|---|---|
| **Tact L** | Br. dela | Dužina kabla |
| EU | 6.650-591.0 | 7,5 m |
| GB | 6.650-724.0 | 7,5 m |
| CH | 6.650-722.0 | 7,5 m |
| AU | 6.650-723.0 | 7,5 m |

| **Strujni kabl** | H07RN-F 3x1,5 $mm^2$ | |
|---|---|---|
| **Tact Te L** | Br. dela | Dužina kabla |
| EU | 6.650-665.0 | 7,5 m |
| GB | 6.650-728.0 | 7,5 m |
| CH | 6.650-726.0 | 7,5 m |
| AU | 6.650-727.0 | 7,5 m |

Преди първото използване на Вашия уред прочетете това оригинално инструкцуя за работа, действайте според него и го запазете за по-късно използване или за следващия притежател.

– Преди първото пускане в експлоатация непременно прочетете Упътването за експлоатация № 5.956-249.0!
– При пренебрегване на Упътването за експлоатация и на Указанията за безопасност могат да възникнат повреди по уреда и опасности за обслужващия го и за други лица.
– При транспортни дефекти незабавно информирайте търговеца.

## Съдържание


| | | |
|---|---|---|
| Опазване на околната среда | BG | 1 |
| Степени на опасност | BG | 1 |
| Употреба по предназначение | BG | 1 |
| Елементи на уреда | BG | 2 |
| Символи на уреда | BG | 2 |
| Указания за безопасност | BG | 2 |
| Пускане в експлоатация | BG | 3 |
| Обслужване | BG | 5 |
| Транспорт | BG | 6 |
| Съхранение | BG | 6 |
| Грижи и поддръжка | BG | 6 |
| Помощ при неизправности | BG | 8 |
| Гаранция | BG | 9 |
| Принадлежности и резервни части | BG | 9 |
| ЕС Декларация за съответствие | BG | 9 |
| Технически данни | BG | 10 |


## Опазване на околната среда

Опаковъчните материали могат да се рециклират. Моля не хвърляйте опаковките при домашните отпадъци, а ги предайте на вторични суровини с цел повторна употреба.

Старите уреди съдържат ценни материали, подлежащи на рециклиране, които могат да бъдат употребени повторно. Батерии, масла и подобни на тях не бива да попадат в околната среда. Поради това моля отстранявайте старите уреди, използвайки подходящи за целта системи за събиране.

**Указания за съставките (REACH)**
Актуална информация за съставките ще намерите на:
***www.kaercher.com/REACH***

## Степени на опасност

⚠ ***ОПАСНОСТ***
*Указание за непосредствено грозяща опасност, която води до тежки телесни наранявания или до смърт.*

⚠ ***ПРЕДУПРЕЖДЕНИЕ***
*Указание за възможна опасна ситуация, която може да доведе до тежки телесни наранявания или до смърт.*

⚠ ***ПРЕДПАЗЛИВОСТ***
*Указание за възможна опасна ситуация, която може да доведе до леки наранявания.*

***ВНИМАНИЕ***
*Указание за възможна опасна ситуация, която може да доведе до материални щети.*

## Употреба по предназначение

– Тази прахосмукачка е предназначена за мокро и сухо почистване на подови и стенни повърхности.
– Уредът е подходящ за изсмукване на сухи, не възпламеняеми, опасни за здравето прахове от машини и уреди, клас на запрашеност L съгласно EN 60 335–2–69. Ограничение: Да не се изсмукват канцерогенни вещества.
– Този уред е годен за професионална употреба, напр. в хотели, училища, болници, фабрики, магазини, офиси и помещения под наем.

## Елементи на уреда

1 Електроди
2 Всмукателен накрайник
3 Маркуч за боклук
4 Кука на маркуча
5 Блокировка на плъзгащата скоба (само NT 50/1)
6 Дюза за почистване на фуги
7 Изпускане на въздуха, работен въздух
8 Всмукателна глава
9 Блокировка на смукателната тръба
10 Удълбочение за хващане
11 Резервоар за отпадъци
12 Водеща ролка
13 Ръкохватка
14 Навлизане на въздуха, въздух за охлаждане на двигателя
15 Подова дюза
16 Всмукателна тръба
17 Ограничител за куфар за инструменти
18 Гумена муфа, с възможност за завинтване
19 Ухо за закрепване
20 Капак на филтъра
21 Дръжка за носене
22 Регулатор на изсмукващата сила (безстепенен)
23 Адаптер за инструменти
24 Плъзгаща скоба (само NT 50/1)
25 Въртящ регулатор за смукателна мощност (мин.-макс.) (само Tact Te L)
26 Въртящ прекъсвач
27 Контакт (само Tact Te L)
28 Носач за подовата дюза
29 Изпускателен маркуч (само NT 50/1)
30 носач за всмукателната тръба
31 Кука на кабела (само NT 50/1)
32 Коляно
33 Захранващ кабел
34 Държач за огъната част (само NT 30/1, NT 40/1)
35 Рамка на филтъра
36 Плосък филтър (PES)
37 Почистване на филтъра
38 Типова табелка

## Символи на уреда

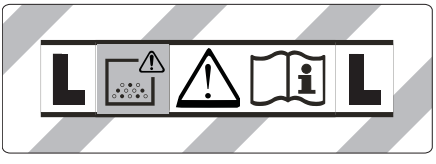

*ПРЕДУПРЕЖДЕНИЕ: Този уред съдържа опасен за здравето прах. Изпразването и поддръжката, включително отстраняването на торбичката с прах да се извършват само от компетентни лица, които носят подходящо лично защитно оборудване. Не включвайте, преди да е инсталирана цялостната система с филтри.*

| | |
|---|---|
| Плосък филтър (целулоза) | |
| № за поръчка | 6.904-367.0 |
| Плосък филтър (PES) | |
| № за поръчка | 6.904-360.0 |
| Плосък филтър (PTFE) | |
| № за поръчка | 6.907-455.0 |

## Указания за безопасност

⚠ ***ОПАСНОСТ***

– *Ако отработения въздух се отвежда обратно в помещението, то в помещението трябва да е налична степен за обмяна на въздух L. За да се спазят необходимите гранични стойности, връщащият се обратно обемен поток може да възлиза максимално на 50 % от обемния поток на пресен въздух (обем на помещението $V_R$ x степен на обмяна на въздух $L_W$) Без особени мероприятия по проветряване важи: $L_W$=1ч$^{-1}$.*
– *Използване на уреда и на субстанциите, за които трябва да се използва, включително по сигурния метод на отстраняване на поетия материал само от обучен персонал.*

– *Този уред съдържа опасен здравето прах. Процесите на изпразване и поддръжка, включително отстраняването на резервоара за събиране на прах могат да бъдат извършвани само от специалисти, носещи съответно защитно оборудване.*
– *Уреда да не се експлоатира без пълната филтрационна система.*
– *Приложените разпоредби за безопасност, които се отнасят към третираните материали, трябва да се спазват.*
– *За сигурна устойчивост на уреда задействайте застопоряващата спирачка на водещата ролка. При отворена застопоряваща спирачка уредът може да се задвижи неконтролирано.*

## Пускане в експлоатация

⚠ ***ПРЕДУПРЕЖДЕНИЕ***

*При изсмукване никога да не се отстранява плоския филтър.*

⚠ ***ПРЕДУПРЕЖДЕНИЕ***

*Не изсмуквайте без филтърен елемент, тъй като в противен случай всмукателният мотор ще се повреди и ще настъпи опасност за здравето поради повишение на разпространението на фин прах!*

### Антистатична система

През заземения присъединителен щуцер се отвеждат статичните заряди. По този начин се предотвратяват образуването на искри и токови удари с електрически проводими принадлежности (опция).

### Сухо изсмукване

– NT 30/1: Уредът е оборудван с филтърна торбичка от кече с капачка, № за поръчка 2.889-154.0 (5 броя).
– NT 40/1, NT 50/1: Уредът е оборудван с филтърна торбичка от кече с капачка, № за поръчка 2.889-155.0 (5 броя).
– Уредът е оборудван с хартиена торбичка за събиране с кабелна стягаща връзка, № за поръчка 2.889-158.0 (10 броя).

**Указание:** С този уред могат да се изсмукват всички видове прах до клас на запрашеност L.

**Указание:** Уредът е подходящ за индустриална прахосмукачка за всмукване на сух, не възпламеним прах със AGW стойности по-големи или равни на 1 мг/м³.

– При изсмукване на фин прах може да се използва допълнително филтърна торбичка от кече, хартиена торбичка за събиране или мембранен филтър (специални принадлежности).

### Монтаж на филтърната торбичка от кече

Фигура **A**

➔ Всмукателната глава да се освободи и да се свали.
➔ Поставете филтърната торбичка от кече.
➔ Всмукателната глава да се постави и да се блокира.

### Поставяне на торбичка за събиране

Фигура **B**

➔ Всмукателната глава да се освободи и да се свали.
➔ Поставете торбичката за събиране.
➔ Нахлузете торбичката за събиране на резервоара.
Следете маркиращата линия да се намира в резервоара и двата вентилационни отвора да са позиционирани на задната стена на резервоара.
➔ Всмукателната глава да се постави и да се блокира.

### Монтиране на мембранен филтър

⚠ ***ОПАСНОСТ***

*При изсмукване на застрашаващ здравето прах не бива да се поставя мембранен филтър.*

**Указание:** При работа без филтърна торбичка от кече/торбичка за събиране може да се използва мембранен филтър.

Фигура **C**

➔ Всмукателната глава да се освободи и да се свали.

➔ Издърпайте мембранния филтър (специална принадлежност) под ръба на резервоара.
➔ Всмукателната глава да се постави и да се блокира.

### Превключване от мокро на сухо изсмукване

Важи само за плосък филтър (целулоза):

***ВНИМАНИЕ***

***При превключване от мокро на сухо изсмукване имайте предвид следното:***

*Изсмукването на сух прах при влажен филтърен елемент задръства филтъра и може да го направи негоден за употреба.*

➔ Преди употреба сменете мокрия филтър със сух.
➔ Сменете филтъра, описва се в точка "Грижи и поддръжка".

**Указание:** При постоянно мокро изсмукване се препоръчва използване на плосък филтър PES (вижте филтърни системи).

## Мокро изсмукване

⚠ ***ОПАСНОСТ***

*При мокро изсмукване не трябва да се поема застрашаващ здравето прах.*

### Монтаж гумен овал

Фигура D
➔ Демонтирайте ивицата с четки.
➔ Монтирайте гумените фаски.

### Отстраняване на филтърната торбичка от кече

Фигура E
➔ Всмукателната глава да се освободи и да се свали.
➔ Извадете нагоре филтърната торбичка от кече за фланеца.
➔ Плътно затворете с капачката филтърната торбичка от кече.
➔ Отстранете използваната филтърна торбичка от кече съгласно законовите предписания.
➔ Всмукателната глава да се постави и да се блокира.
– При изсмукване на мокри замърсявания винаги отстранявайте филтърната торбичка от кече.

### Отстраняване на торбичка за събиране

Фигура F
➔ Всмукателната глава да се освободи и да се свали.
➔ Издърпайте нагоре торбичката за събиране.
➔ Плътно затворете хартиената торбичка за събиране с кабелната стягаща връзка под отвора.
➔ Свалете торбичката за събиране.
➔ Отстранете торбичката за събиране като отпадък съгласно законовите предписания.
➔ Всмукателната глава да се постави и да се блокира.
– При изсмукване на мокри замърсявания винаги трябва да се отстранява торбичката за събиране.

### Отстраняване на мембранния филтър

Фигура G
➔ Всмукателната глава да се освободи и да се свали.
➔ Отстранете мембранния филтър
➔ Изхвърлете мембранния филтър съгласно законовите разпоредби.
➔ Всмукателната глава да се постави и да се блокира.
– При изсмукване на мокри замърсявания винаги трябва да се отстранява мембранният филтър (специална принадлежност).

### Изпуснете мръсната вода

Само NT 50/1:
Фигура H
➔ Мръсната вода да се изпусне от маркуча за изпускане.

### Общи положения

– При изсмукване на мокри замърсявания с дюзата за мека мебел или фуги, респ. когато предимно се изсмуква вода от съд, се препоръчва да се изключи функцията "Автоматично почистване на филтъра".
– При достигане на макс. ниво на течността уредът изключва автоматично.
– **При не проводими течност (напр. емулсия при пробиване, масла и мазнини) уредът не изключва при пълен резервоар. Нивото на запълване трябва да се проверява непрекъснато и резервоара да се изпразва своевременно.**
– След приключване на мокрото изсмукване: Почистете плоския филтър с функцията за почистване на филтъра. Почистете електродите с четка. Почистете резервоара с влажна кърпа и го подсушете.

### Връзка с клип

Фигура I
Всмукателният маркуч е оборудван със система с клип. Могат да бъдат свързани всички принадлежности с номинална ширина 35 mm.

## Обслужване

### Въртящ прекъсвач

| | |
|---|---|
| 0 OFF | Уред ИЗКЛ |
| 1 ON | Уред ВКЛ<br>Автоматично почистване на филтъра: ИЗКЛ. |
| 2 TACT MAX | Уред ВКЛ<br>Автоматично почистване на филтъра: максимален интервал |
| 3 TACT MIN | Уред ВКЛ<br>Автоматично почистване на филтъра: минимален интервал |

### Включване на уреда

➔ Включете щепсела в електрическата мрежа.
➔ Поставете въртящия се прекъсвач на желаната програма.

### Да се настрои мощността на всмукване

**Само при уреди с вграден контакт:**
➔ Мощността на всмукване (мин-макс) да се настрои от въртящия се регулатор.

### Работа с електрически инструменти

**Само при уреди с вграден контакт:**
⚠ ***ОПАСНОСТ***
*Опасност от нараняване и повреда! Щепселът е предназначен само за директно свързване на електрически инструменти към прахосмукачката. Всяка друга употреба на щепсела е недопустима.*
➔ Щепсела на електрическия инструмент да се пъхне в прахосмукачката. Прахосмукачката се намира в режим Standby.
➔ Включете уреда от въртящия прекъсвач.
**Указание:** Прахосмукачката се включва и изключва автоматично с електрическия инструмент.
**Указание:** Прахосмукачката има забавяне при потегляне до 0,5 секунди и последващ ход от до 15 секунди.
**Указание:** Консумираната мощност на електрическите инструменти вижте в Технически данни.
Фигура J
➔ Да се отстрани извитата част на смукателния маркуч.
➔ Монтирайте адаптера за инструменти към всмукателния маркуч.
Фигура K
➔ Свържете адаптера за инструменти към електрическия инструмент.

### Автоматично почистване на филтъра

Уредът разполага със специално почистване на филтъра, особено ефективно при фин прах. При това плоският филтър се почиства автоматично на всеки 15 секунди (TACT MAX), респ. на всеки 60 секунди (TACT MIN) посредством въздушна ударна вълна (пулсиращ шум).

➔ Поставете въртящия се прекъсвач на желаната програма (TACT MIN-TACT MAX).

Фигура L

➔ Интензивно почистване (при особено силно замърсяване на плоския филтър): Поставете въртящия се прекъсвач на програма 2, запушете с ръка смукателната тръба, респ. огънатата част и изчакайте автоматично почистване на филтъра (на всеки 15 секунди).

### Изключете уреда

➔ Изключете уреда от въртящия прекъсвач.

➔ Издърпайте щепсела.

### След всяка употреба

➔ Изпразнете резервоара.

➔ Почиствайте уреда отвътре и отвън посредством изсмукване и изтриване с влажна кърпа.

### Изваждане/прибиране на плъзгащата скоба

➔ Освободете блокировката на плъзгащата скоба и я регулирайте.

### Съхранение на уреда

Фигура M

➔ Всмукателния маркуч и мрежовия кабел се съхраняват в съответствие с фигурата.

➔ Уредът да се съхранява в сухо помещение и да се осигури против некомпетентна употреба.

## Транспорт

⚠ ***ПРЕДПАЗЛИВОСТ***

*Опасност от нараняване и повреда!*
*При транспорт имайте пред вид теглото на уреда.*

➔ Свалете всмукателната тръба с подовата дюза от държача. За носене хванете уреда за дръжката за носене и за всмукателната тръба, не за плъзгащата скоба.

➔ При транспорт в автомобили осигурявайте уреда съгласно валидните директиви против плъзгане и преобръщане.

## Съхранение

⚠ ***ПРЕДПАЗЛИВОСТ***

*Опасност от нараняване и повреда!*
*При съхранение имайте пред вид теглото на уреда.*

Съхранението на този уред е позволено само във вътрешни помещения.

## Грижи и поддръжка

⚠ ***ОПАСНОСТ***

*Преди всички дейности по уреда той да се изключи и да се извади щепсела.*

Отстраняващите прах машини са предпазни приспособления за предотвратяване или отстраняване на опасности по смисъла на Федералното сдружение за информация в здравеопазването и защита на потребителите А1.

– За поддръжка от страна на потребителя уреда трябва да се разглоби, да се почисти и да се поддържа, доколкото това е възможно да се извърши без това да предизвиква опасност за персонала по поддръжката и други лица. Подходящите предпазни мероприятия съдържат отстраняване на отровите преди разглобяването. Погрижете се за филтриране на принудителното отстраняване на отровите на местото, където се разглобява уреда, почистване на повърхностите при поддръжката и подходяща защита на персонала.

– Отровите от външните части на уреда се отстраняват по метода на изсмукване и избърсване до сухо, или се третират с уплътняващи средства, преди да се изнесат от опасната област. Всички части на уреда трябва да се разглеждат като замърсени, когато се изнесат от опасната област. Трябва да бъдат предприети подходящи мерки за предотвратяване на разпръскване на праха.
– При провеждане на дейностите по поддръжка и поправка трябва да се изхвърлят всички замърсени предмети, които не са могли да бъдат почистени задоволително. Такива предмети трябва да се отстраняват в непропускливи торби, в съответствие с валидните разпоредби за отстраняване на такива отпадъци.

⚠ ***ПРЕДУПРЕЖДЕНИЕ***

*Предпазните приспособления за предотвратяване на опасности трябва да се поддържат редовно. Това означава, че минимум веднъж годишно техниката на безопасност на тяхната функция трябва да се проверява от производителя или оторизирано от него лице, напр. херметичността на уреда, увреждания на филтъра.*

***ВНИМАНИЕ***

*Опасност от увреждане! За почистване не използвайте препарати за поддръжка, съдържащи силикон.*

– Обичайните дейности по поддръжката можете да извършите и сами.
– Повърхността на уреда и вътрешната страна на резервоара трябва да се почистват редовно с влажна кърпа.

⚠ ***ОПАСНОСТ***

*Опасност поради опасен за здравето прах. При дейности по поддръжката (напр. смяна на филтър) да се носи респиратор P2 или с по-високо качество и облекло за еднократна употреба.*

## Смяна на плоския филтър

Фигура **N**

➔ Отворете капака на филтъра.
➔ Извадете рамката на филтъра.
➔ Смяна на плоския филтър.
При полагането внимавайте плоският филтър да прилегне плътно от всички страни.
➔ Отстранете използвания плосък филтър като отпадък съгласно законовите предписания.
➔ Поставете рамката на филтъра.
➔ Затворете капака на филтъра, трябва да се чуе фиксирането.

## Смяна на филтърната торбичка от кече

Фигура **E**

➔ Всмукателната глава да се освободи и да се свали.
➔ Извадете нагоре филтърната торбичка от кече за фланеца.
➔ Плътно затворете с капачката филтърната торбичка от кече.
➔ Отстранете използваната филтърна торбичка от кече съгласно законовите предписания.
➔ Поставете нова филтърна торбичка от кече.
➔ Всмукателната глава да се постави и да се блокира.

## Смяна на торбичката за събиране

Фигура **F**

➔ Всмукателната глава да се освободи и да се свали.
➔ Издърпайте нагоре торбичката за събиране.
➔ Плътно затворете хартиената торбичка за събиране с кабелната стягаща връзка под отвора.
➔ Свалете торбичката за събиране.
➔ Отстранете торбичката за събиране като отпадък съгласно законовите предписания.
➔ Поставете нова торбичка за събиране.

➔ Нахлузете торбичката за събиране на резервоара.
Следете маркиращата линия да се намира в резервоара и двата вентилационни отвора да са позиционирани на задната стена на резервоара.
➔ Всмукателната глава да се постави и да се блокира.

### Смяна на мембранния филтър

Фигура G
➔ Всмукателната глава да се освободи и да се свали.
➔ Отстранете мембранния филтър
➔ Изхвърлете мембранния филтър съгласно законовите разпоредби.
➔ Издърпайте новия мембранен филтър над ръба на резервоара.
➔ Всмукателната глава да се постави и да се блокира.

### Почистване на електродите

➔ Всмукателната глава да се освободи и да се свали.
➔ Почистете електродите с четка.
➔ Всмукателната глава да се постави и да се блокира.

## Помощ при неизправности

⚠ ***ОПАСНОСТ***
*Преди всички дейности по уреда той да се изключи и да се извади щепсела.*
**Указание:** Ако възникне неизправност (напр. счупване на филтъра), уредът веднага трябва да се изключи. Преди повторно пускане в действие трябва да се отстрани неизправността.

### Смукателната турбина не работи

➔ Проверете контакта и предпазителя на електрозахранването.
➔ Проверете мрежовия кабел, мрежовия щепсел, електродите и евентуално контакта на уреда.
➔ Да се включи уредът.

### Всмукващата турбина изключва

➔ Изпразнете резервоара.

### Всмукващата турбина не потегля отново след изпразване на резервоара

➔ Да се изключи уреда и да се изчака 5 секунди, след 5 секунди да се включи отново.
➔ Почистете електродите и междинното пространство на електродите с четка.

### Смукателната сила намалява

➔ Да се отстранят запушванията от всмукателната дюза, всмукателната тръба, всмукателния маркуч или плоския филтър.
➔ Сменете напълнената филтърна торбичка от кече.
➔ Сменете напълнената торбичка за събиране.
➔ Фиксирайте правилно капака на филтъра.
➔ Мембранния филтър (специална принадлежност) да се почисти под течаща вода респ. да се смени.
➔ Смяна на плоския филтър.
➔ Само NT 50/1:
Шлауха за източване да се провери за херметичност.

### Излизане на прах при изсмукване

Фигура O
➔ Проверете/коригирайте коректното монтажно положение на плоския филтър.
➔ Смяна на плоския филтър.

### Изключващата автоматика (мокро изсмукване) не реагира

➔ Почистете електродите и междинното пространство на електродите с четка.
➔ Нивото на запълване при електрически непроводими течности да се проверява непрекъснато.

### Автоматичното почистване на филтъра не работи

➔ Всмукателният маркуч не е свързан.

### Автоматичното почистване на филтъра не може да се изключи

➔ Уведомете сервиза.

### Автоматичното почистване на филтъра не може да се включи

➔ Уведомете сервиза.

### Служба за работа с клиенти

**Ако повредата не може да бъде отстранена, уреда да се провери от сервиза.**

## Гаранция

Във всяка страна важат гаранционните условия, публикувани от оторизираната от нас дистрибуторска фирма. Евентуални повреди на Вашия уред ще отстраним в рамките на гаранционния срок безплатно, ако се касае за дефект в материалите или при производство. В гаранционен случай се обърнете към дистрибутора или най-близкия оторизиран сервиз, като представите касовата бележка.

## Принадлежности и резервни части

Използвайте само оригинални аксесоари и оригинални резервни части, по този начин осигурявате безопасната и безпроблемна експлоатация на уреда. Можете да намерите информация за аксесоари и резервни части на www.kaercher.com.

## ЕС Декларация за съответствие

С настоящото декларираме, че цитираната по-долу машина съответства по концепция и конструкция, както и по начин на производство, прилаган от нас, на съответните основни изисквания за техническа безопасност и безвредност на Директивите на ЕС. При промени на машината, които не са съгласувани с нас, настоящата декларация губи валидност.

**Продукт:** Прахосмукачка за влажно и сухо всмукване
**Тип:** 1.148-xxx
**Намиращи приложение Директиви на ЕС:**
2006/42/EO (+2009/127/EO)
2014/30/EC
2011/65/EC
**Намерили приложение хармонизирани стандарти:**
EN 55014–1: 2006+A1: 2009+A2: 2011
EN 55014–2: 2015
EN 60335–1
EN 60335–2–69
EN 61000–3–2: 2014
EN 61000–3–3: 2013
EN 62233: 2008
EN 50581
**Приложими национални стандарти**
-

5.966-337

Подписалите действат по възложение и като пълномощници на управителното тяло.

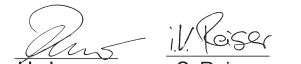

H. Jenner
CEO

S. Reiser
Head of Approbation

пълномощник по документацията:
S. Reiser

Alfred Kaercher GmbH & Co. KG
Alfred-Kaercher-Str. 28 - 40
71364 Winnenden (Germany)
Тел.: +49 7195 14-0
Факс: +49 7195 14-2212

Winnenden, 2016/07/01

# Технически данни

| | | NT 30/1 Tact L | NT 40/1 Tact L | NT 50/1 Tact L | NT 30/1 Tact Te L | NT 40/1 Tact Te L | NT 50/1 Tact Te L |
|---|---|---|---|---|---|---|---|
| Напрежение от мрежата | V | 220-240 | 220-240 | 220-240 | 220-240 | 220-240 | 220-240 |
| | V | AU: 240 | AU: 240 | AU: 240 | AU: 240 | AU: 240 | AU: 240 |
| Честота | Hz | 1~ 50-60 | 1~ 50-60 | 1~ 50-60 | 1~ 50-60 | 1~ 50-60 | 1~ 50-60 |
| Макс. мощност | W | 1380 | 1380 | 1380 | 1380 | 1380 | 1380 |
| Номинална мощност | W | 1200 | 1200 | 1200 | 1200 | 1200 | 1200 |
| Съдържание на резервоара | л | 31 | 39 | 51 | 31 | 39 | 51 |
| Ниво на пълнене на течността | л | 17 | 24 | 35 | 17 | 24 | 35 |
| Количество въздух (макс.) | $м^3$/ч | 150 | 150 | 150 | 140 | 140 | 140 |
| Вакуум (макс.) | kPa (mbar) | 23,0 (230) | 23,0 (230) | 23,0 (230) | 23,0 (230) | 23,0 (230) | 23,0 (230) |
| Консумирана мощност на електрическите инструменти | W | -- | -- | -- | EU: 100-2200 | EU: 100-2200 | EU: 100-2200 |
| | W | -- | -- | -- | GB: 100-1800 | GB: 100-1800 | GB: 100-1800 |
| | W | -- | -- | -- | CH: 100-1100 | CH: 100-1100 | CH: 100-1100 |
| | W | -- | -- | -- | AU: 100-1200 | AU: 100-1200 | AU: 100-1200 |
| Повърхност на плоския филтър | $м^2$ | 0,6 | 0,6 | 0,6 | 0,6 | 0,6 | 0,6 |
| Вид защита | -- | IPX4 | IPX4 | IPX4 | IPX4 | IPX4 | IPX4 |
| Клас защита | -- | I | I | I | I | I | I |
| Диаметър на всмукателния маркуч | мм | 35 | 35 | 35 | 35 | 35 | 35 |
| Дължина на всмукателния маркуч | м | 2,5 | 2,5 | 2,5 | 4,0 | 4,0 | 4,0 |
| Дължина x широчина x височина | мм | 560 x 370 x 580 | 560 x 370 x 655 | 640 x 370 x 1045 | 560 x 370 x 580 | 560 x 370 x 655 | 640 x 370 x 1045 |
| Типично собствено тегло | кг | 13,5 | 14,4 | 18,3 | 13,5 | 14,4 | 18,3 |
| **Установени стойности съгласно EN 60335-2-69** | | | | | | | |
| Ниво на звука $L_{pA}$ | dB(A) | 69 | 68 | 68 | 69 | 68 | 68 |
| Неустойчивост $K_{pA}$ | dB(A) | 1 | 1 | 1 | 1 | 1 | 1 |
| Стойност на вибрациите в областта на длан та – ръката | $м/сек^2$ | <2,5 | <2,5 | <2,5 | <2,5 | <2,5 | <2,5 |
| Несигурност K | $м/сек^2$ | 0,2 | 0,2 | 0,2 | 0,2 | 0,2 | 0,2 |

| **Захранващ кабел** | H07RN-F 3x1,0 $mm^2$ | |
|---|---|---|
| **Tact L** | Част № | Дължина на кабела |
| EU | 6.650-591.0 | 7,5 м |
| GB | 6.650-724.0 | 7,5 м |
| CH | 6.650-722.0 | 7,5 м |
| AU | 6.650-723.0 | 7,5 м |

| **Захранващ кабел** | H07RN-F 3x1,5 $mm^2$ | |
|---|---|---|
| **Tact Te L** | Част № | Дължина на кабела |
| EU | 6.650-665.0 | 7,5 м |
| GB | 6.650-728.0 | 7,5 м |
| CH | 6.650-726.0 | 7,5 м |
| AU | 6.650-727.0 | 7,5 м |

Enne sesadme esmakordset kasutuselevõttu lugege läbi algupärane kasutusjuhend, toimige sellele vastavalt ja hoidke see hilisema kasutamise või uue omaniku tarbeks alles.

– Enne esmakordset kasutuselevõttu lugege kindlasti ohutusjuhiseid nr. 5.956-249.0!
– Kasutusjuhendi ja ohutuseeskirjade eiramine võib põhjustada seadme rikkeid ja ohtu kasutaja ning teiste isikute jaoks.
– Transpordil tekkinud vigastuste puhul teavitage toote müüjat.

## Sisukord


| | | |
|---|---|---|
| Keskkonnakaitse | ET | 1 |
| Ohuastmed | ET | 1 |
| Sihipärane kasutamine | ET | 1 |
| Seadme elemendid | ET | 2 |
| Seadmel olevad sümbolid | ET | 2 |
| Ohutusalased märkused | ET | 2 |
| Kasutuselevõtt | ET | 3 |
| Käsitsemine | ET | 4 |
| Transport | ET | 5 |
| Hoiulepanek | ET | 5 |
| Korrashoid ja tehnohooldus | ET | 5 |
| Abi häirete korral | ET | 7 |
| Garantii | ET | 8 |
| Lisavarustus ja varuosad | ET | 8 |
| ELi vastavusdeklaratsioon | ET | 8 |
| Tehnilised andmed | ET | 9 |


## Keskkonnakaitse

| | |
|---|---|
| | Pakendmaterjalid on taaskasutatavad. Palun ärge visake pakendeid majapidamisprahi hulka, vaid suunake need taaskasutusse. |
| | Vanad seadmed sisaldavad taaskasutatavaid materjale, mis tuleks suunata taaskasutusse. Patareid, õli ja muud sarnased ained ei tohi jõuda keskkonda. Seetõttu palume vanad seadmed likvideerida vastavate kogumissüsteemide kaudu. |

**Märkusi koostisainete kohta (REACH)**
Aktuaalse info koostisainete kohta leiate aadressilt:
***www.kaercher.com/REACH***

## Ohuastmed

⚠ ***OHT***
*Osutab vahetult ähvardavale ohule, mis võib põhjustada tõsiseid kehavigastusi või lõppeda surmaga.*

⚠ ***HOIATUS***
*Osutab võimalikule ohtlikule olukorrale, mis võib põhjustada tõsiseid kehavigastusi või lõppeda surmaga.*

⚠ ***ETTEVAATUS***
*Viide võimalikule ohtlikule olukorrale, mis võib põhjustada kergeid vigastusi.*

***TÄHELEPANU***
*Viide võimalikule ohtlikule olukorrale, mis võib põhjustada materiaalset kahju.*

## Sihipärane kasutamine

– See imur on ette nähtud põranda- ja seinapindade märjalt ja kuivalt puhastamiseks.
– Käesolev seade sobib kuivade, mittepõlevate, tervist kahjustavate tolmude imemiseks masinatest ja seadmetest; tolmuklass L standardi EN 60 335–2–69 kohaselt. Piirang: Sisse ei tohi imeda kantserogeenseid aineid.
– Käesolev seade sobib professionaalseks kasutuseks, nt hotellides, koolides, haiglates, vabrikutes, poodides, büroodes ja rendifirmades.

## Seadme elemendid

1 Elektroodid
2 Imitutsid
3 Imemisvoolik
4 Vooliku konks
5 Tõukesanga lukustus (ainult NT 50/1)
6 Vuugiotsik
7 Õhu väljumisava, tööõhk
8 Imipea
9 Imipea lukustus
10 Tõstmissüvend
11 Mustusemahuti
12 Juhtratas
13 Käepide
14 Õhu sisenemisava, mootori jahutusõhk
15 Põrandadüüs
16 Imitoru
17 Tööriistakohvri piiraja
18 Kummimuhv, kruvitav
19 Kinnitusaas
20 Filtrikate
21 Kandekäepide
22 Imijõu regulaator (sujuv)
23 Tööriista adapter
24 Tõukesang (ainult NT 50/1)
25 Imemisvõimsuse pöördregulaator (min-max) (ainult Tact Te L)
26 Pöördlüliti
27 Pistikupesa (ainult Tact Te L)
28 Põrandaotsaku hoidik
29 Väljalaskevoolik (ainult NT 50/1)
30 Imitoru hoidik
31 Kaablikonks (ainult NT 50/1)
32 Põlv
33 Võrgukaabel
34 Kaare hoidik (ainult NT 30/1, NT 40/1)
35 Filtriraam
36 Madalvoltfilter (PES)
37 Filtri puhastamine
38 Tüübisilt

## Seadmel olevad sümbolid

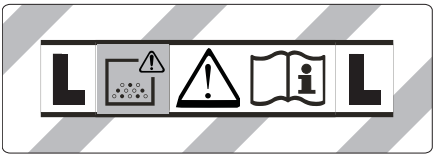

*HOIATUS: Käesolev seade sisaldab tervist kahjustavat tolmu. Seadet tühjendada ja hooldada ning tolmukotti eemdaldada tohivad ainult asjatundjad, kellel on sobiv individuaalne kaitsevarustus. Ärge lülitage sisse, enne kui on paigaldatud terve filtrisüsteem.*

| | |
|---|---|
| Lamevoltfilter (tselluloos) | |
| Tellimisnr. | 6.904-367.0 |
| Madalvoltfilter (PES) | |
| Tellimisnr. | 6.904-360.0 |
| Madalvoltfilter (PTFE) | |
| Tellimisnr. | 6.907-455.0 |

## Ohutusalased märkused

⚠ ***OHT***

– *Kui heitõhk juhitakse ruumi tagasi, peab ruumi õhuvahetusnäitajaga L olema piisav. Nõutavatest piirväärtustest kinnipidamiseks võib tagasi juhitava õhu voolumaht olla maksimaalselt 50% värske õhu voolumahust (ruumi ruumala $V_R$ x õhuvahetusnäitaja $L_W$). Ilma eriliste õhutusmeetmeteta kehtib: $L_W$=1h$^{-1}$.*
– *Seadet ning materjale, mille jaoks seda kasutatakse (kaasa arvatud kogutud materjali turvaline kõrvaldamine) tohib käidelda ainult koolitatud personal.*
– *Käesolev seade sisaldab tervist kahjustavat tolmu. Tühjendus- ja hooldusmenetlusi k.a. tolmu kogumismaguti utiliseerimist tohivad teostada vaid vastavat kaitsevarustust kandvad spetsialistid.*
– *Ärge kasutage seadet ilma täieliku filtreerimissüsteemita.*
– *Järgida tuleb kohaldatavaid ohutuseeskirju, mis puudutavad käideldavaid materjale.*

– *Seadme kindla seisuasendi jaoks vajutage seisupidurit juhtrattal. Lahtise seisupiduri puhul võib seade kontrollimatult liikuma hakata.*

## Kasutuselevõtt

⚠ ***HOIATUS***

*Madalvoltfiltrit ei tohi imemisel kunagi eemaldada.*

⚠ ***HOIATUS***

*Ärge imege ilma filtrielemendita, vastasel juhul võib imemismootor viga saada ja ohustada peene tolmu suurenenud väljapääsu tõttu tervist.*

### Antistaatiline süsteem

Maandatud ühendustutside kaudu juhitakse ära staatilised laengud. Nii välditakse sädemete tekkimist ja elektrilööke lisavarustusse kuuluvatelt elektrit juhtivatelt tarvikutelt.

### Kuivimemine

– NT 30/1: Seade on varustatud lukustuskübaraga fliisfilterkotiga, tell.-nr. 2.889-154.0 (5 tk).
– NT 40/1, NT 50/1: Seade on varustatud lukustuskübaraga fliisfilterkotiga, tell.-nr. 2.889-155.0 (5 tk).
– Seade on varustatud kaablisidemega jäätmekotiga, tellimisnr. 2.889-158.0 (10 tk).

**Märkus:** Selle seadmega saab sisse imeda igat liiki tolme kuni tolmuklassini L.

**Märkus:** Tööstusliku tolmuimejana sobib seade tolmu imemiseks, kui tolm on kuiv ega ole tuleohtlik ning selle AGW-väärtused on suuremad või võrdsed 1 mg/m³.

– Peentolmu sisseimemisel võib lisaks kasutada fliisfilterkotti, jäätmekotti või membraanfiltrit (erivarustus).

#### Fliisist filtrikoti paigaldamine

Joonis **A**

➔ Avage imemispea lukk ja eemaldage see.
➔ Pange fliisist filtrikott peale.
➔ Paigaldage imemispea ja lukustage see.

#### Jäätmekoti paigaldamine

Joonis **B**

➔ Avage imemispea lukk ja eemaldage see.
➔ Paigaldage jäätmekott.
➔ Tõmmake jäätmekott mahutile. Pidage silmas, et märgistusjoon asuks mahuti sisemuses ja mõlemad õhueemaldusavad oleksid positsioneeritud mahuti tagaseinale.
➔ Paigaldage imemispea ja lukustage see.

#### Membraanfiltri paigaldamine

⚠ ***OHT***

*Tervisele kahjulikku tolmu imedes ei tohi kasutada membraanfiltrit.*

**Märkus:** Kui masinat kasutatakse ilma fliisist filtrikotita/jäätmekotita, võib kasutada membraanfiltrit.

Joonis **C**

➔ Avage imemispea lukk ja eemaldage see.
➔ Tõmmake membraanfilter (lisavarustus) üle mahuti serva.
➔ Paigaldage imemispea ja lukustage see.

#### Üleminek märgpuhastuselt kuivpuhastusele

Kehtib ainult lamevoltfiltrile (tselluloos):

***TÄHELEPANU***

***Vahetades märgpuhastuselt kuivpuhastusrežiimile tuleb meeles pidada:***

*Kuiva tolmu imemine märja filtrielemendiga rikub filtrit ja võib muuta selle kasutuskõlbmatuks.*

➔ Enne kasutamist asendage märg filter kuivaga.
➔ Vahetage filtrit nagu kirjeldatud punktis "Hooldus ja jooksevremont".

**Märkus:** Kui töötate pidevalt märgpuhastusrežiimil, soovitame kasutada PES-lamevoltfiltrit (vt filtrisüsteemide alt).

### Märgpuhastus

⚠ ***OHT***

*Märgimemisel ei tohi sisse tõmmata tervisele ohtlikku tolmu.*

### Kummiliistude paigaldus

Joonis D
➔ Harjaribade mahamonteerimine.
➔ Kummihuulte paigaldamine.

### Fliisist filtrikoti eemaldamine

Joonis E
➔ Avage imemispea lukk ja eemaldage see.
➔ Tõmmake fliisfilterkott äärikust suunaga üles välja.
➔ Sulgege fliisfilterkott tihedalt lukustuskübaraga.
➔ Kõrvaldage kasutatud fliisist filtrikott vastavalt seadusesätetele.
➔ Paigaldage imemispea ja lukustage see.
– Märja mustuse imemiseks tuleb fliisist filtrikott alati ära võtta.

### Jäätmekoti eemaldamine

Joonis F
➔ Avage imemispea lukk ja eemaldage see.
➔ Tõmmake tolmu kõrvaldamiskott üles.
➔ Sulgege jäätmekott avast allpool tihedalt kaablisidemega.
➔ Võtke jäätmekott välja.
➔ Kõrvaldage kott vastavalt seadusesätetele.
➔ Paigaldage imemispea ja lukustage see.
– Märja mustuse imemiseks tuleb jäätmekott alati eemaldada.

### Membraanfiltri eemaldamine

Joonis G
➔ Avage imemispea lukk ja eemaldage see.
➔ Eemaldage membraanfilter.
➔ Utiliseerige membraanfilter vastavalt seadusesätetele.
➔ Paigaldage imemispea ja lukustage see.
– Märja mustuse imemiseks tuleb membraanfilter (lisavarustus) alati eemaldada.

### Must vesi välja lasta

Ainult NT 50/1:
Joonis H
➔ Laske must vesi väljalaskevooliku abil välja.

### Üldist

– Märja mustuse imemisel polster- või ühendusdüüsiga või kui mõnest mahutist imetakse peamiselt vett, on soovitatav funktsioon "Automaatne filtripuhastus" välja lülitada.
– Maksimaalse vedelikutaseme saavutamisel lülitub seade automaatselt välja.
– **Mittejuhtivate vedelike puhul (nt puurimisemulsioon, õlid ja rasvad) ei lülitu seade mahuti täitumisel välja. Täitumise taset tuleb pidevalt kontrollida ja mahuti õigeaegselt tühjendada.**
– Pärast märgimu lõpetamist: Puhastage lamevoltfiltrit filtripuhastusseadisega. Puhastage elektroode harjaga. Puhastage mahutit niiske lapiga ja kuivatage.

## Kiirühendus

Joonis I
Imivoolik on varustatud kiirühendus-süsteemiga. Ühendada saab kõiki tarvikuid, mille nimiläbimõõt on 35 mm.

# Käsitsemine

## Pöördlüliti

| | |
|---|---|
| 0 OFF | Seade VÄLJA |
| 1 ON | Seade SISSE<br>Automaatne filtripuhastus: VÄLJAS |
| 2 TACT MAX | Seade SISSE<br>Automaatne filtripuhastus: maksimaalne intervall |
| 3 TACT MIN | Seade SISSE<br>Automaatne filtripuhastus: minimaalne intervall |

## Seadme sisselülitamine

➔ Ühendadage võrgupistik.
➔ Seadke pöördlüliti soovitud programmile.

### Imivõimsuse reguleerimine

**Ainult integreeritud pistikupesaga seadmetel:**

➔ Reguleerige imivõimsust (min-maks.) pööratavast regulaatorist.

### Töötamine elektritööriistadega

**Ainult integreeritud pistikupesaga seadmetel:**

⚠ ***OHT***

*Vigastusoht! Pistikupesa on ette nähtud ainult elektritööriistade vahetuks ühendamiseks imuriga. Igasugune muu kasutusviis ei ole lubatud.*

➔ Ühendage elektritööriista võrgupistik tolmuimejaga.
Imur on ooterežiimis.

➔ Lülitage seade pöördlülitist sisse.

**Märkus:** Tolmuimeja lülitub automaatselt koos elektriseadmega sisse ja välja.

**Märkus:** Tolmuimeja käivitusviivitus on kuni 0,5 sekundit ja järeltööaeg kuni 15 sekundit.

**Märkus:** Andmed elektriseadmete võimsuse kohta leiate tehnilistest andmetest.

Joonis J

➔ Eemaldage imitoru küljest kõver otsik.

➔ Paigaldage tööriista adapter imivoolikule.

Joonis K

➔ Ühendage tööriista adapter elektriseadmega.

### Automaatne filtripuhastus

Seade on varustatud spetsiaalse filtripuhastussüsteemiga, mis on eriti tõhus peene tolmu puhul. Seejuures puhastab õhuvool lamevoltfiltrit iga 15 sekundi (TACT MAX) või iga 60 sekundi järel (TACT MIN) automaatselt (pulseeriv heli).

➔ Seadke pöördlüliti soovitud programmile (TACT MIN-TACT MAX).

Joonis L

➔ Power-puhastamine (lamevoltfiltri eriti tugeva määrdumise korral): Seadke pöördlüliti programmile 2, sulgege imitoru või kaar käega ja oodake ära automaatne filtripuhastus (iga 15 sekundi järel).

### Seadme väljalülitamine

➔ Lülitage seade pöördlülitist välja.

➔ Tõmmake toitejuhe pistikupesast välja.

### Pärast iga kasutamist

➔ Tühjendage paak.

➔ Imege seade seest ja väljast puhtaks ja pühkige niiske lapiga üle.

### Tõukesanga kokku-/lahtiklappimine

➔ Vabastage tõukesanga lukustus ja reguleerige tõukesanga.

### Seadme ladustamine

Joonis M

➔ Säilitage imivoolikut ja toitekaablit nagu joonisel kujutatud.

➔ Hoidke seadet kuivas ruumis, kaitstuna omavolilise kasutamise vastu.

## Transport

⚠ ***ETTEVAATUS***

*Vigastusoht! Transportimisel jälgige seadme kaalu.*

➔ Võtke imitoru koos põrandaotsakuga hoidikust välja. Kandmiseks võtke kinni seadme kandesangast ja imitorust, mitte tõukesangast.

➔ Sõidukites transportimisel fikseerige seade vastavalt kehtivatele määrustele libisemise ja ümbermineku vastu.

## Hoiulepanek

⚠ ***ETTEVAATUS***

*Vigastusoht! Ladustamisel jälgige seadme kaalu.*

Seda seadet tohib ladustada ainult siseruumides.

## Korrashoid ja tehnohooldus

⚠ ***OHT***

*Enne kõiki töid seadme juures tuleb seade välja lülitada ja pistik seinakontaktist välja tõmmata.*

Tolmu eemaldavad seadmed on vastavalt kutseliidu eeskirjadele A1 kaitseseadmed ohtude vältimiseks ja kõrvaldamiseks.

– Kasutaja poolt hooldamiseks tuleb seade koost lahti võtta, puhastada ja hooldada, kuivõrd see on võimalik, ilma seejuures hooldustpersonali ja teisi isikuid ohustamata. Vajalike ohutusnõuete hulka kuulub muuseas lahtivõtmisele eelnev kahjulike ainete neutraliseerimine. Hoolitsege eelnevalt selle eest, et kohas, kus masin koost lahti võetakse, oleks filtreeritud ventilatsioon, puhastatud tööpind ning et rakendataks sobivad abinõud personali kaitseks.
– Seadme välispind tuleb enne ohualast eemaldamist tolmuimeja meetodil ohtlikest ainetest puhastada ja puhtaks pühkida või töödelda tihendusvahendiga. Pärast ohualast eemaldamist tuleb seadme kõiki osi käsitleda saastatud osadena. Tolmu levimise vältimiseks tuleb rakendada sobivaid meetmeid.
– Hooldus- ja remonttööde käigus tuleb minema visata kõik saastatud osad, mida ei ole võimalik rahuldaval määral puhastada. Sellised osad tuleb utiliseerida õhukindlates kottides vastavalt kehtivatele jäätmekäitluseeskirjadele.

⚠ ***HOIATUS***

*Ohtude ennetamiseks tuleb ohutusseadiseid regulaarselt hooldada. See tähendab kontrollimist vähemalt kord aastat tootja või instrueeritud isiku poolt ohutustehniliselt laitmatu talitluse, nt seadme tiheduse, filtri vigastuse osas.*

***TÄHELEPANU***

*Vigastusoht! Ärge kasutage puhastamiseks silikooni sisaldavaid hooldusvahendeid.*

– Lihtsamaid hooldustöid saate Te ka ise teostada.
– Seadme pealispinda ja mahuti sisekülge tuleb regulaarselöt niiske lapiga puhastada.

⚠ ***OHT***

*Oht tervist kahjustava tolmu näol. Hooldustööde puhul (nt filtri vahetus) tuleb kanda P2 või kõrgema klassi kaitsemaski ja ühekordselt kasutatavat riietust.*

## Madalvoltfiltri vahetamine

Joonis **N**

➔ Avage filtrikate.
➔ Võtke filtriraam välja.
➔ Vahetage madalvoltfilter.
Pidage sissepanekul silmas seda, et lamevoltfilter asetseks igast küljest kohakuti.
➔ Utiliseerige kasutatud lamevoltfilter vastavalt seadusesätetele.
➔ Paigaldage filtriraam.
➔ Sulgege filtri kate, see peab kuuldavalt kinnituma.

## Fliisist filtrikoti vahetamine

Joonis **E**

➔ Avage imemispea lukk ja eemaldage see.
➔ Tõmmake fliisfilterkott äärikust suunaga üles välja.
➔ Sulgege fliisfilterkott tihedalt lukustuskübaraga.
➔ Kõrvaldage kasutatud fliisist filtrikott vastavalt seadusesätetele.
➔ Pange uus fliisist filtrikott peale.
➔ Paigaldage imemispea ja lukustage see.

## Jäätmekoti vahetamine

Joonis **F**

➔ Avage imemispea lukk ja eemaldage see.
➔ Tõmmake tolmu kõrvaldamiskott üles.
➔ Sulgege jäätmekott avast allpool tihedalt kaablisidemega.
➔ Võtke jäätmekott välja.
➔ Kõrvaldage kott vastavalt seadusesätetele.
➔ Paigaldage uus jäätmekott.
➔ Tõmmake jäätmekott mahutile.
Pidage silmas, et märgistusjoon asuks mahuti sisemuses ja mõlemad õhueemaldusavad oleksid positsioneeritud mahuti tagaseinale.
➔ Paigaldage imemispea ja lukustage see.

### Membraanfiltri vahetamine

Joonis C
➔ Avage imemispea lukk ja eemaldage see.
➔ Eemaldage membraanfilter.
➔ Utiliseerige membraanfilter vastavalt seadusesätetele.
➔ Tõmmake uus membraanfilter üle mahuti serva.
➔ Paigaldage imemispea ja lukustage see.

### Elektroodide puhastamine

➔ Avage imemispea lukk ja eemaldage see.
➔ Puhastage elektroode harjaga.
➔ Paigaldage imemispea ja lukustage see.

## Abi häirete korral

⚠ ***OHT***
*Enne kõiki töid seadme juures tuleb seade välja lülitada ja pistik seinakontaktist välja tõmmata.*
**Märkus:** Rikke (nt filtri purunemine) ilmnemisel tuleb seade kohe välja lülitada. Rike tuleb enne seadme uuesti kasutusele võtmist kõrvaldada.

### Imiturbiin ei tööta

➔ Kontrollige vooluvarustuse pistikupesa ja kaitset.
➔ Kontrollige seadme toitekaablit, toitepistikut, elektroode ja vajadusel pistikupesa.
➔ Lülitage seade sisse.

### Imiturbiin lülitub välja

➔ Tühjendage paak.

### Imiturbiin ei hakka mahuti tühjendamise järel uuesti tööle

➔ Lülitage seade välja ja oodake 5 sekundit, lülitage seade 5 sekundi järel uuesti sisse.
➔ Puhastage elektroode ja elektroodide vahesid harjaga.

### Imemisjõud väheneb

➔ Eemaldage imidüüsi, imitoru, imivooliku või madalvoltfiltri ummistused.
➔ Vahetage välja täis fliisist filtrikott.
➔ Vahtetage täis jäätmekott välja.
➔ Kinnitage filtri kate korralikult.
➔ Puhastage või vahetage membraanfiltrit (lisavarustus) voolava vee all.
➔ Vahetage madalvoltfilter.
➔ Ainult NT 50/1:
Kontrollige väljalaskevooliku tihedust.

### Tolm pääseb imemisel välja

Joonis O
➔ Kontrollige/korrigeerige madalvoltfiltri paigaldusasendit.
➔ Vahetage madalvoltfilter.

### Automaatne väljalülitamine (märgimemine) ei käivitu

➔ Puhastage elektroode ja elektroodide vahesid harjaga.
➔ Kontrollige mittejuhtiva vedeliku puhul pidevalt täitetaset.

### Automaatne filtripuhastus ei tööta

➔ Imivoolik ei ole ühendatud.

### Automaatset filtripuhastust ei saa välja lülitada

➔ Pöörduge klienditeenindusse.

### Automaatset filtripuhastust ei saa sisse lülitada

➔ Pöörduge klienditeenindusse.

### Klienditeenindus

**Kui riket ei ole võimalik kõrvaldada, tuleb lasta klienditeenindusel seadet kontrollida.**

## Garantii

Igas riigis kehtivad meie volitatud müügiesindaja antud garantiitingimused. Seadmel esinevad rikked kõrvaldame garantiiajal tasuta, kui põhjuseks on materjali- või valmistusviga. Garantiijuhtumi korral palume pöörduda müüja või lähima volitatud klienditeenistuse poole, esitades ostu tõendava dokumendi.

## Lisavarustus ja varuosad

Kasutage ainult originaaltarvikuid ja originaalvaruosi, mis tagavad seadme ohutu ja tõrgeteta käituse.
Tarvikute ja varuosade kohta leiate teavet aadressilt www.kaercher.com.

## ELi vastavusdeklaratsioon

Käesolevaga kinnitame, et allpool kirjeldatud seade vastab meie poolt turule toodud mudelina oma kontseptsioonilt ja konstruktsioonilt EL direktiivide asjakohastele põhilistele ohutus- ja tervisekaitsenõetele. Meiega kooskõlastamata muudatuste tegemise korral seadme juures kaotab käesolev deklaratsioon kehtivuse.

**Toode:** Märg- ja kuivtolmuimeja
**Tüüp:** 1.148-xxx
**Asjakohased EL direktiivid:**
2006/42/EU (+2009/127/EU)
2014/30/EL
2011/65/EL
**Kohaldatud ühtlustatud standardid**:
EN 55014–1: 2006+A1: 2009+A2: 2011
EN 55014–2: 2015
EN 60335–1
EN 60335–2–69
EN 61000–3–2: 2014
EN 61000–3–3: 2013
EN 62233: 2008
EN 50581
**Kohaldatud riiklikud standardid**
-

5.966-337

Allakirjutanud toimivad juhatuse korraldusel ja volitusel.

H. Jenner
CEO

S. Reiser
Head of Approbation

dokumentatsiooni eest vastutav isik:
S. Reiser

Alfred Kärcher GmbH & Co. KG
Alfred-Kärcher-Str. 28 - 40
71364 Winnenden (Germany)
Tel: +49 7195 14-0
Faks: +49 7195 14-2212

Winnenden, 2016/07/01

# Tehnilised andmed

| | | NT 30/1 Tact L | NT 40/1 Tact L | NT 50/1 Tact L | NT 30/1 Tact Te L | NT 40/1 Tact Te L | NT 50/1 Tact Te L |
|---|---|---|---|---|---|---|---|
| Võrgupinge | V | 220-240 | 220-240 | 220-240 | 220-240 | 220-240 | 220-240 |
| | V | AU: 240 | AU: 240 | AU: 240 | AU: 240 | AU: 240 | AU: 240 |
| Sagedus | Hz | 1~ 50-60 | 1~ 50-60 | 1~ 50-60 | 1~ 50-60 | 1~ 50-60 | 1~ 50-60 |
| Maksimaalne võimsus | W | 1380 | 1380 | 1380 | 1380 | 1380 | 1380 |
| Nominaalvõimsus | W | 1200 | 1200 | 1200 | 1200 | 1200 | 1200 |
| Paagi maht | l | 31 | 39 | 51 | 31 | 39 | 51 |
| Vedeliku täitekogus | l | 17 | 24 | 35 | 17 | 24 | 35 |
| Õhukogus (maks.) | $m^3/h$ | 150 | 150 | 150 | 140 | 140 | 140 |
| Alarõhk (maks.) | kPa (mbar) | 23,0 (230) | 23,0 (230) | 23,0 (230) | 23,0 (230) | 23,0 (230) | 23,0 (230) |
| Elektritööriistade võimsus | W | -- | -- | -- | EU: 100-2200 | EU: 100-2200 | EU: 100-2200 |
| | W | -- | -- | -- | GB: 100-1800 | GB: 100-1800 | GB: 100-1800 |
| | W | -- | -- | -- | CH: 100-1100 | CH: 100-1100 | CH: 100-1100 |
| | W | -- | -- | -- | AU: 100-1200 | AU: 100-1200 | AU: 100-1200 |
| Lamevoltfiltri pindala | $m^2$ | 0,6 | 0,6 | 0,6 | 0,6 | 0,6 | 0,6 |
| Kaitse liik | -- | IPX4 | IPX4 | IPX4 | IPX4 | IPX4 | IPX4 |
| Elektriohutusklass | -- | I | I | I | I | I | I |
| Imivooliku läbimõõt | mm | 35 | 35 | 35 | 35 | 35 | 35 |
| Imivooliku pikkus | m | 2,5 | 2,5 | 2,5 | 4,0 | 4,0 | 4,0 |
| pikkus x laius x kõrgus | mm | 560 x 370 x 580 | 560 x 370 x 655 | 640 x 370 x 1045 | 560 x 370 x 580 | 560 x 370 x 655 | 640 x 370 x 1045 |
| Tüüpiline töömass | kg | 13,5 | 14,4 | 18,3 | 13,5 | 14,4 | 18,3 |
| **Tuvastatud väärtused vastavalt standardile EN 60335-2-69** | | | | | | | |
| Helirõhu tase $L_{pA}$ | dB(A) | 69 | 68 | 68 | 69 | 68 | 68 |
| Ebakindlus $K_{pA}$ | dB(A) | 1 | 1 | 1 | 1 | 1 | 1 |
| Käte/käsivarte vibratsiooniväärtus | $m/s^2$ | <2,5 | <2,5 | <2,5 | <2,5 | <2,5 | <2,5 |
| Ebakindlus K | $m/s^2$ | 0,2 | 0,2 | 0,2 | 0,2 | 0,2 | 0,2 |

| **Võrgukaabel** | H07RN-F 3x1,0 $mm^2$ | |
|---|---|---|
| **Tact L** | Detaili nr.: | Kaabli pikkus |
| EU | 6.650-591.0 | 7,5 m |
| GB | 6.650-724.0 | 7,5 m |
| CH | 6.650-722.0 | 7,5 m |
| AU | 6.650-723.0 | 7,5 m |

| **Võrgukaabel** | H07RN-F 3x1,5 $mm^2$ | |
|---|---|---|
| **Tact Te L** | Detaili nr.: | Kaabli pikkus |
| EU | 6.650-665.0 | 7,5 m |
| GB | 6.650-728.0 | 7,5 m |
| CH | 6.650-726.0 | 7,5 m |
| AU | 6.650-727.0 | 7,5 m |

Pirms ierīces pirmās lietošanas izlasiet instrukcijas oriģinālvalodā, rīkojieties saskaņā ar norādījumiem tajā un uzglabājiet to vēlākai izmantošanai vai turpmākiem lietotājiem.

– Pirms pirmās lietošanas obligāti izlasīt norādījumus par drošību Nr. 5.956-249.0!
– Ja netiek ievērota lietošanas instrukcija un drošības norādījumi, aparātā var rasties bojājumi, apdraudot aparāta lietotāja un citu personu drošību.
– Par transportēšanas bojājumiem nekavējoties ziņojiet tirgotājam.

## Satura rādītājs


Vides aizsardzība . . . . . LV 1
Riska pakāpes . . . . . LV 1
Noteikumiem atbilstoša lietošana . . . . . LV 1
Aparāta elementi . . . . . LV 2
Simboli uz aparāta . . . . . LV 2
Drošības norādījumi . . . . . LV 2
Ekspluatācijas uzsākšana . . . . LV 3
Apkalpošana . . . . . LV 4
Transportēšana . . . . . LV 5
Glabāšana . . . . . LV 5
Kopšana un tehniskā apkope . LV 6
Palīdzība darbības traucējumu gadījumā . . . . . LV 7
Garantija . . . . . LV 8
Piederumi un rezerves daļas . LV 8
ES Atbilstības deklarācija . . . . LV 8
Tehniskie dati . . . . . LV 9


## Vides aizsardzība

Iepakojuma materiāli ir atkārtoti pārstrādājami. Lūdzu, neizmetiet iepakojumu kopā ar mājsaimniecības atkritumiem, bet nogādājiet to vietā, kur tiek veikta atkritumu otrreizējā pārstrāde.

Nolietotās ierīces satur noderīgus materiālus, kurus iespējams pārstrādāt un izmantot atkārtoti. Baterijas, eļļa un tamlīdzīgas vielas nedrīkst nokļūt apkārtējā vidē. Tādēļ lūdzam utilizēt vecās ierīces ar atbilstošu atkritumu savākšanas sistēmu starpniecību.

**Informācija par sastāvdaļām (REACH)**
Aktuālo informāciju par sastāvdaļām atradīsiet:
***www.kaercher.com/REACH***

## Riska pakāpes

⚠ ***BĪSTAMI***
*Norāde par tieši draudošām briesmām, kuras izraisa smagas traumas vai nāvi.*

⚠ ***BRĪDINĀJUMS***
*Norāde par iespējami draudošām briesmām, kuras var izraisīt smagas traumas vai nāvi.*

⚠ ***UZMANĪBU***
*Norāda uz iespējami bīstamu situāciju, kura var radīt vieglus ievainojumus.*

***IEVĒRĪBAI***
*Norāde par iespējami bīstamu situāciju, kura var radīt materiālos zaudējumus.*

## Noteikumiem atbilstoša lietošana

– Putekļu sūcējs ir paredzēts grīdu un sienu virsmu sausajai un mitrajai tīrīšanai.
– Aparāts ir piemērots sausu, nedegošu, veselībai kaitīgu putekļu nosūkšanai no mašīnām un iekārtām; putekļu klase L saskaņā ar EN 60 335–2–69. Ierobežojums: Nav atļauts uzsūkt kancerogēnas vielas.
– Šis aparāts ir piemērots profesionālai lietošanai, piemēram, viesnīcās, skolās, slimnīcās, fabrikās, veikalos, birojos un iznomāšanas uzņēmumos.

## Aparāta elementi

1 Elektrodi
2 Sūkšanas uzgalis
3 Sūkšanas šļūtene
4 Šļūtenes āķis
5 Stumšanas roktura nofiksēšana (tikai NT 50/1)
6 Uzgalis savienojumu tīrīšanai
7 Gaisa izplūde, saspiests gaiss
8 Sūkšanas galviņa
9 Sūkšanas galviņas fiksators
10 Roktura padziļinājums
11 Netīrumu tvertne
12 Vadrullītis
13 Rokturis
14 Gaisa ieplūde, motora dzesēšanas gaiss
15 Sprausla grīdas tīrīšanai
16 Sūkšanas caurule
17 Darbarīku kofera balsts
18 Pieskrūvējama gumijas uzmava
19 Stiprinājuma osa
20 Filtra pārsegs
21 Rokturis aparāta pārnēsāšanai
22 Sūkšanas jaudas regulators (bezpakāpju)
23 Darbarīka adapters
24 Stumšanas rokturis (tikai NT 50/1)
25 Sūkšanas jaudas regulators (min./maks.) (tikai Tact Te L)
26 Grozāmais slēdzis
27 Kontaktligzda (tikai Tact Te L)
28 Grīdas sprauslas turētājs
29 Izplūdes caurule (tikai NT 50/1)
30 Sūkšanas caurules turētājs
31 Kabeļa āķis (tikai NT 50/1)
32 Līkums
33 Tīkla kabelis
34 Loka stiprinājums (tikai NT 30/1, NT 40/1)
35 Filtra rāmis
36 Plakani salocītais filtrs (PES)
37 Filtra tīrīšana
38 Datu plāksnīte

## Simboli uz aparāta

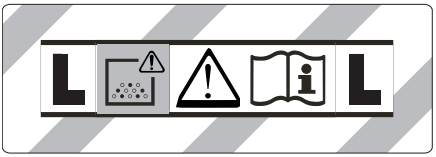

*BRĪDINĀJUMS: Šis aparāts satur veselībai kaitīgus putekļus. Tā iztukšošanu un apkopi, ieskaitot putekļu maisiņa izņemšanu, drīkst veikt tikai kompetentas personas, kuras valkā piemērotu individuālo aizsargaprīkojumu. Nedrīkst ieslēgt, kamēr nav instalēta visa filtru sistēma.*

| | |
|---|---|
| Plakanrievu filtrs (celuloze) | |
| Pasūtījuma Nr. | 6.904-367.0 |
| Plakani salocītais filtrs (PES) | |
| Pasūtījuma Nr. | 6.904-360.0 |
| Plakani salocītais filtrs (PTFE) | |
| Pasūtījuma Nr. | 6.907-455.0 |

## Drošības norādījumi

⚠ ***BĪSTAMI***

– *Ja izmantotais gaiss tiek izvadīts atpakaļ telpā, tad telpā ir jābūt pietiekamai gaisa apmaiņas intensitātei L. Lai ievērotu prasītās robežvērtības, atpakaļ novadītā apjoma plūsma drīkst būt maksimāli 50% no svaigā gaisa apjoma plūsmas (telpas apjoms $V_R$ x gaisa apmaiņas intensitāte $L_W$). Bez īpašiem ventilēšanas pasākumiem ir spēkā: $L_W=1h^{-1}$.*
– *Tikai apmācīts personāls drīkst izmantot ierīci un vielas, kuras ar to paredzēts uzsūkt, kā arī pielietot drošu metodi uzsūktā materiāla likvidēšanai.*
– *Šī ierīce satur veselībai kaitīgus putekļus. Iztukšošanu un tehnisko apkopi, ieskaitot putekļu savācējmaisiņu likvidēšanu, drīkst veikt tikai kvalificēts personāls, kas valkā attiecīgu aizsargaprīkojumu.*
– *Aparātu nelietot, ja filtrēšanas sistēmai trūkst kādas detaļas.*

– *Jāievēro piemērojamie drošības noteikumi, kas attiecas uz apstrādājamo materiālu.*
– *Lai iekārtu nofiksētu drošā pozīcijā, nospiediet vadības riteņa stāvbremzi. Ja stāvbremze nav nofiksēta, iekārta var uzsākt nekontrolētu kustību.*

## Ekspluatācijas uzsākšana

⚠ ***BRĪDINĀJUMS***

*Sūkšanas procesa laikā nekad nedrīkst noņemt plakanrievu filtru.*

⚠ ***BRĪDINĀJUMS***

*Nesūkt bez filtrējošā elementa, jo citādi var tikt bojāts sūkšanas motors un rasties briesmas veselībai paaugstinātas smalku putekļu izplūdes dēļ.*

### Antistatiskā sistēma

Pa sazemēto pieslēguma uzmavu tiek novadīti statiskie lādiņi. Tādējādi ar strāvu vadošiem piederumiem (opcija) tiek novērsta dzirksteļu veidošanās un strāvas triecieni.

### Sausā sūkšana

– NT 30/1: Iekārta ir aprīkota ar flīsa filtra maisiņu, kam ir aizdares mēlīte, pasūt. Nr. 2.889-154.0 (5 gab.).
– NT 40/1, NT 50/1: Iekārta ir aprīkota ar flīsa filtra maisiņu, kam ir aizdares mēlīte, pasūt. Nr. 2.889-155.0 (5 gab.).
– Iekārta ir aprīkota ar atkritumu maisiņu, kam ir kabeļu savilce, pasūt. Nr. 2.889-158.0 (10 gab.).

**Norādījums:** Izmantojot šo aparātu, iespējams uzsūkt visu veidu putekļus līdz putekļu klasei L.

**Norādījums:** Aparāts ir piemērots izmantošanai kā industriālais putekļu sūcējs, lai uzsūktu sausus, nedegošus putekļus atbilstoši vispārējām robežvērtībām, kas ir lielākas vai vienādas ar 1 mg/m³.

– Sūcot smalkus putekļus, papildus jāizmanto flīsa filtra maisiņš, atkritumu maisiņš vai membrānas filtrs (papildaprīkojums).

#### Flīsa filtra maisiņa ielikšana

Attēls **A**

➔ Atbloķēt un noņemt sūkšanas galviņu.
➔ Uzlikt flīsa filtra maisiņu.
➔ Uzlikt un nofiksēt sūkšanas galviņu.

#### Atkritumu maisiņa ielikšana

Attēls **B**

➔ Atbloķēt un noņemt sūkšanas galviņu.
➔ Ievietojiet atkritumu maisiņu.
➔ Uzlieciet utilizācijas maisiņu uz tvertnes. Raugiet, lai marķējuma līnija būtu tvertnes iekšpusē un abas ventilācijas atveres atrastos pie tvertnes aizmugurējās sieniņas.
➔ Uzlikt un nofiksēt sūkšanas galviņu.

#### Membrānas filtra ielikšana

⚠ ***BĪSTAMI***

*Uzsūcot veselībai kaitīgus putekļus, membrānas filtru nedrīkst izmantot.*

**Norādījums:** Strādājot bez flīsa filtra maisiņa/atkritumu maisiņa, var izmantot membrānas filtru.

Attēls **C**

➔ Atbloķēt un noņemt sūkšanas galviņu.
➔ Pārvelciet membrānas filtru (papildpiederums) pāri tvertnes malai.
➔ Uzlikt un nofiksēt sūkšanas galviņu.

#### Pāreja no mitrās uz sauso sūkšanu

Attiecas tikai uz plakanrievu filtru (celuloze):

***IEVĒRĪBAI***

***No mitrās sūkšanas pārejot uz sauso sūkšanu, jāievēro sekojošais:***

*Uzsūcot sausus putekļus, kad filtra elements ir mitrs, filtrs tiek nosprostots un tādējādi var kļūt nelietojams.*

➔ Slapjš filtrs pirms lietošanas ir jānomaina pret jaunu.
➔ Nomainiet filtru atbilstoši aprakstam sadaļā „Kopšana un tehniskā apkope”.

**Norāde:** Ilgstošas mitrās sūkšanas gadījumā ieteicams izmantot PES plakani salocīto filtru (skatīt filtrēšanas sistēmas).

### Mitrā sūkšana

⚠ ***BĪSTAMI***

*Mitrās sūkšanas laikā nedrīkt uzsūkt veselībai kaitīgus putekļus.*

### Gumijas mēlīšu pielikšana

Attēls D
➔ Demontējiet suku strēmeles.
➔ Iemontējiet gumijas mēlītes.

### Flīsa filtra maisiņa izņemšana

Attēls E
➔ Atbloķēt un noņemt sūkšanas galviņu.
➔ Izņemiet flīsa filtra maisiņu aiz atloka, ceļot to augšup.
➔ Cieši noslēdziet flīsa filtra maisiņu noslēgvāciņu.
➔ Nolietoto flīsa filtra maisiņu utilizēt saskaņā ar likumu noteikumiem.
➔ Uzlikt un nofiksēt sūkšanas galviņu.
– Uzsūcot slapjus netīrumus, flīsa filtra maisiņš ir vienmēr jāizņem.

### Atkritumu maisiņa izņemšana

Attēls F
➔ Atbloķēt un noņemt sūkšanas galviņu.
➔ Pabīdiet atkritumu maisiņu uz augšu.
➔ Cieši noslēdziet atkritumu maisiņu zem atveres ar kabeļu savilci.
➔ Izņemiet atkritumu maisiņu.
➔ Utilizējiet atkritumu maisiņu saskaņā ar likumu noteikumiem.
➔ Uzlikt un nofiksēt sūkšanas galviņu.
– Uzsūcot slapjus netīrumus, atkritumu maisiņš vienmēr ir jāizņem.

### Membrānas filtra izņemšana

Attēls G
➔ Atbloķēt un noņemt sūkšanas galviņu.
➔ Izņemiet membrānas filtru.
➔ Utilizējiet membrānas filtru atbilstoši likumdošanas noteikumiem.
➔ Uzlikt un nofiksēt sūkšanas galviņu.
– Uzsūcot slapjus netīrumus, membrānas filtrs (papildpiederums) vienmēr ir jāizņem.

### Netīrā ūdens izlaišana

Tikai NT 50/1:
Attēls H
➔ Izlejiet netīro ūdeni pa noteces šļūteni.

### Vispārīgā informācija

– Uzsūcot slapjus netīrumus ar sprauslu mīkstu mēbeļu tīrīšanai vai spraugu tīrīšanai vai, ja no kāda trauka tiek uzsūkts lielākoties ūdens, ieteicams atslēgt "Automātisko filtra tīrīšanas" funkciju.
– Sasniedzot maksimālo šķidruma līmeni, aparāts automātiski atslēdzas.
– **Strāvu nevadošu šķidrumu gadījumā (piemēram, bora emulsija, eļļa un tauki) aparāts, piepildoties tvertnei, netiek atslēgts. Pastāvīgi jāpārbauda piepildījuma līmenis un savlaicīgi jāiztukšo tvertne.**
– Pēc mitrās sūkšanas: plakani salocīto filtru iztīrīt ar filtra tīrīšanas sistēmu. Ar suku notīrīt elektrodus. Tvertni iztīrīt ar mitru lupatiņu un izžāvēt.

## Atsperes aizspiedņu savienojums

Attēls I
Sūkšanas šļūtene ir aprīkota ar aizspiedņu sistēmu. Iespējams pieslēgt visas piederumdetaļas, kuru nominālais diametrs ir 35 mm.

# Apkalpošana

## Grozāmais slēdzis

| | |
|---|---|
| 0 OFF | Ierīce IZSLĒGTA |
| 1 ON | Ierīce IESLĒGTA<br>Automātiskā filtra attīrīšana: IZSL. |
| 2 TACT MAX | Ierīce IESLĒGTA<br>Automātiskā filtra attīrīšana: maksimālais intervāls |
| 3 TACT MIN | Ierīce IESLĒGTA<br>Automātiskā filtra attīrīšana: minimālais intervāls |

## Ierīces ieslēgšana

➔ Pievienojiet kontaktspraudni kontaktligzdai.
➔ Iestatiet grozāmo slēdzi atbilstoši vēlamajai programmai.

## Sūkšanas jaudas iestatīšana

**Tikai aparātiem ar iebūvētu kontaktligzdu:**

➔ Sūkšanas jaudu iestata ar griežamo regulēšanas pogu (min-max).

## Darbi ar elektroinstrumentiem

**Tikai aparātiem ar iebūvētu kontaktligzdu:**

⚠ ***BĪSTAMI***

*Savainošanās un bojājumu risks! Kontaktligzda ir paredzēta tikai elektroinstrumentu pieslēgšanai tieši pie putekļu sūcēja. Jebkurš cits kontaktligzdas pielietojums ir aizliegts.*

➔ Elektroinstrumenta kontaktdakšu iespraust putekļu sūcējā.
Putekļusūcējs ir gaidīšanas režīmā.

➔ Ierīci ieslēgt ar grozāmo slēdzi.

**Norāde:** Putekļu sūcējs ar elektroinstrumentiem tiek automātiski ieslēgts un izslēgts.

**Norāde:** Putekļu sūcējam ir līdz 0,5 sekundēm ilga palaides aizkave un līdz 15 sekunžu ilgs inerces darbības laiks.

**Norāde:** Elektroinstrumentu pieslēguma jaudas vērtību skatiet tehniskajos datos.

Attēls J

➔ Noņemiet no sūkšanas šļūtenes līkumu.

➔ Piemontējiet instrumentu adapteru pie sūkšanas šļūtenes.

Attēls K

➔ Savienojiet instrumentu adapteru ar elektroinstrumentu.

## Automātiskā filtra iztīrīšana

Ierīcei ir īpaša filtru tīrīšanas sistēma, kas ir ļoti efektīva, sūcot smalkus putekļus. Darbības laikā plakanrievu filtrs ik pēc 15 sekundēm (TACT MAX) vai ik pēc 60 sekundēm (TACT MIN) tiek automātiski tīrīts ar strauju gaisa plūsmu (pulsējošs troksnis).

➔ Iestatiet grozāmo slēdzi atbilstoši vēlamajai programmai (TACT MIN/TACT MAX).

Attēls L

➔ „Power” tīrīšana (ja plakanrievu filtrs ir ļoti piesārņots): Pagrieziet grozāmo slēdzi uz 2. programmu, aizveriet sūkšanas cauruli vai loku ar roku un gaidiet, līdz tiek aktivizēta automātiskā filtra tīrīšana (ik pēc 15 sekundēm).

## Aparāta izslēgšana

➔ Ierīci izslēgt ar grozāmo slēdzi.

➔ Izņemt tīkla kontaktdakšu.

## Pēc katras lietošanas

➔ Iztukšojiet tvertni.

➔ Aparātu no ārpuses un no iekšpuses iztīriet, to nosūcot un notīrot ar mitru lupatiņu.

## Stumšanas roktura salikšana/ izvilkšana

➔ Atbrīvojiet stumšanas roktura fiksatoru un pāriestatiet stumšanas rokturi.

## Aparāta uzglabāšana

Attēls M

➔ Sūkšanas šļūteni un tīkla kabeli uzglabājiet, kā norādīts attēlā.

➔ Novietojiet aparātu sausā telpā un nodrošiniet to pret neatļautu lietošanu.

# Transportēšana

⚠ ***UZMANĪBU***

*Savainošanās un bojājumu risks! Transportējot ņemiet vērā aparāta svaru.*

➔ Izņemiet sūkšanas cauruli ar grīdas sprauslu no turētāja. Lai to pārnestu, satveriet aparātu aiz pārnešanas roktura un sūkšanas caurules, bet nevis aiz stumšanas roktura.

➔ Transportējot automašīnā, saskaņā ar spēkā esošajām direktīvām nodrošiniet aparātu pret izslīdēšanu un apgāšanos.

# Glabāšana

⚠ ***UZMANĪBU***

*Savainošanās un bojājumu risks! Uzglabājot ņemiet vērā aparāta svaru.*

Šo aparātu drīkst uzglabāt tikai iekštelpās.

## Kopšana un tehniskā apkope

⚠ ***BĪSTAMI***

*Pirms visiem darbiem ar ierīci, izslēdziet ierīci un atvienojiet tīkla kontaktdakšu.*

Putekļu aizvākšanas mašīnas ir drošības ierīces aizsardzībai pret draudiem Vācijas Veselības un patērētāju tiesību aizsardzības asociācijas noteikumu (BGV A1) nozīmē, vai to novēršanai.

– Veicot tehnisko apkopi, lietotājam ierīce ir jāizjauc, jānotīra un jāapkopj, ciktāl tas ir izpildāms, neradot briesmas ne apkopes personālam, ne citām personām. Atbilstoši drošības pasākumi ietver sevī atindēšanu pirms izjaukšanas. Veikt sagatavošanas pasākumus vietējai filtrētai piespiedu atgaisošanai, kur ierīce tikt izjaukta, apkopes vietas tīrīšanai un piemērotai personāla aizsardzībai.
– Pirms ierīces iznešanas no bīstamās zonas tās ārpuse ir jāatindē, izmantojot putekļu sūkšanas paņēmienu, un tīri jānoslauka, vai jāapstrādā ar blīvējošu materiālu. Visas ierīces detaļas ir uzskatāmas par netīrām, ja tās tiek iznestas no bīstamās zonas. Lai novērstu putekļu izplatīšanos, ir jāveic atbilstoši pasākumi.
– Izpildot tehniskās apkopes un remontdarbus, visi netīrie priekšmeti, kurus nav iespējams apmierinoši notīrīt, ir jāizmet atkritumos. Šādi priekšmeti ir jāutilizē, ievietojot necaurlaidīgos maisos, atbilstoši spēkā esošajām prasībām par šādu atkritumu likvidēšanu.

⚠ ***BRĪDINĀJUMS***

*Lai novērstu riskus, ir jāveic regulāra drošības ierīču apkope. Tas nozīmē, ka ražotājam vai instruētai personai vismaz reizi gadā jāveic to netraucētas darbības drošības tehniskā pārbaude, piem., jāpārbauda aparāta hermētiskums, iespējamie filtra bojājumi.*

***IEVĒRĪBAI***

*Bojājumu risks! Tīrīšanai neizmantojiet silikonu saturošus kopšanas līdzekļus.*

– Vienkāršus apkopes un tīrīšanas darbus jūs varat izpildīt patstāvīgi.
– Ierīces virsma un tvertnes iekšpuse regulāri jātīra ar mitru drānu.

⚠ ***BĪSTAMI***

*Briesmas veselībai kaitīgu putekļu dēļ. Tehniskās apkopes darbu laikā (piem., mainot filtru) jāvalkā P2 vai augstākas pakāpes respirators un vienreizējs apģērbs.*

### Plakanrievu filtra nomaiņa

Attēls **N**

➔ Atveriet filtra pārsegu.
➔ Izņemiet filtra rāmi.
➔ Nomainiet plakanrievu filtru. Ievietojot, pārliecinieties, ka plakanrievu filtrs cieši pieguļ visās pusēs.
➔ Izlietoto plakanrievu filtru utilizējiet atbilstoši likumdošanas noteikumiem.
➔ Ievietojiet filtra rāmi.
➔ Aizveriet filtra pārsegu, tam dzirdami ir jānofiksējas.

### Flīsa filtra maisiņa nomaiņa

Attēls **E**

➔ Atbloķēt un noņemt sūkšanas galviņu.
➔ Izņemiet flīsa filtra maisiņu aiz atloka, ceļot to augšup.
➔ Cieši noslēdziet flīsa filtra maisiņu noslēgvāciņu.
➔ Nolietoto flīsa filtra maisiņu utilizēt saskaņā ar likumu noteikumiem.
➔ Uzlikt jaunu flīsa filtra maisiņu.
➔ Uzlikt un nofiksēt sūkšanas galviņu.

### Atkritumu maisiņa nomaiņa

Attēls **F**

➔ Atbloķēt un noņemt sūkšanas galviņu.
➔ Pabīdiet atkritumu maisiņu uz augšu.
➔ Cieši noslēdziet atkritumu maisiņu zem atveres ar kabeļu savilci.
➔ Izņemiet atkritumu maisiņu.
➔ Utilizējiet atkritumu maisiņu saskaņā ar likumu noteikumiem.
➔ Ievietojiet jaunu atkritumu maisiņu.
➔ Uzlieciet utilizācijas maisiņu uz tvertnes. Raugiet, lai marķējuma līnija būtu tvertnes iekšpusē un abas ventilācijas atveres atrastos pie tvertnes aizmugurējās sieniņas.
➔ Uzlikt un nofiksēt sūkšanas galviņu.

### Membrānas filtra nomaiņa

Attēls G

➔ Atbloķēt un noņemt sūkšanas galviņu.
➔ Izņemiet membrānas filtru.
➔ Utilizējiet membrānas filtru atbilstoši likumdošanas noteikumiem.
➔ Pārvelciet jaunu membrānas filtru pāri tvertnes malai.
➔ Uzlikt un nofiksēt sūkšanas galviņu.

### Elektrodų valymas

➔ Atbloķēt un noņemt sūkšanas galviņu.
➔ Ar suku notīrīt elektrodus.
➔ Uzlikt un nofiksēt sūkšanas galviņu.

## Palīdzība darbības traucējumu gadījumā

⚠ ***BĪSTAMI***

*Pirms visiem darbiem ar ierīci, izslēdziet ierīci un atvienojiet tīkla kontaktdakšu.*

**Norāde:** Ja parādās traucējums (piem., filtra plīsums), aparāts nekavējoties jāizslēdz. Pirms atkārtotas ekspluatācijas uzsākšanas traucējums ir jānovērš.

### Sūkšanas turbīna nedarbojas

➔ Pārbaudiet energoapgādes kontaktligzdu un drošinātāju.
➔ Pārbaudiet ierīces tīkla kabeli, kontaktdakšu un elektrodus un, ja nepieciešams, arī kontaktligzdu.
➔ Ieslēdziet ierīci.

### Sūkšanas turbīna atslēdzas

➔ Iztukšojiet tvertni.

### Sūkšanas turbīnu pēc tvertņu iztukšošanas nevar iedarbināt

➔ Izslēdziet ierīci un pagaidiet 5 sekundes, pēc 5 sekundēm ieslēdziet no jauna.
➔ Elektrodus un spraugu starp elektrodiem iztīriet ar suku.

### Iesūkšanas spēks samazinās

➔ Likvidējiet aizsērējumus sūkšanas sprauslā, sūkšanas caurulē, sūkšanas šļūtenē vai plakanrievu filtrā.
➔ Nomainiet pilno flīsa filtra maisiņu.
➔ Nomainiet pilno atkritumu maisiņu.
➔ Pareizi nofiksējiet filtra pārsegu.
➔ Izmazgājiet membrānas filtru (papildpiederums) zem tekoša ūdens vai nomainiet to.
➔ Nomainiet plakanrievu filtru.
➔ Tikai NT 50/1:
Pārbaudiet noteces šļūtenes hermētiskumu.

### Putekļu izplūde sūkšanas procesa laikā

Attēls O

➔ Pārbaudiet plakanrievu filtra pareiza novietojuma pārbaudi/koriģējiet to.
➔ Nomainiet plakanrievu filtru.

### Nenostrādā automātiskā atslēgšanās sistēma (mitrā tīrīšana)

➔ Elektrodus un spraugu starp elektrodiem iztīriet ar suku.
➔ Pastāvīgi pārbaudiet strāvu nevadošo šķidrumu uzpildes līmeni.

### Nedarbojas automātiskā filtru tīrīšana

➔ Nav pievienota sūkšanas šļūtene.

### Nevar atslēgt automātisko filtru tīrīšanu

➔ Informējiet klientu dienestu.

### Nevar ieslēgt automātisko filtru tīrīšanu

➔ Informējiet klientu dienestu.

### Klientu apkalpošanas dienests

**Ja traucējumu nav iespējams novērst, ierīce jāpārbauda klientu servisam.**

## Garantija

Katrā valstī ir spēkā mūsu uzņēmuma atbildīgās sabiedrības izdotie garantijas nosacījumi. Garantijas termiņa ietvaros iespējamos Jūsu iekārtas darbības traucējumus mēs novērsīsim bez maksas, ja to cēlonis ir materiāla vai ražošanas defekts. Garantijas remonta nepieciešamības gadījumā ar pirkumu apliecinošu dokumentu griezieties pie tirgotāja vai tuvākajā pilnvarotajā klientu apkalpošanas dienestā.

## Piederumi un rezerves daļas

Izmantot tikai oriģinālos piederumus un oriģinālās rezerves daļas, jo tie garantē drošu un nevainojamu ierīces darbību.
Informāciju par piederumiem un rezerves daļām skatīt www.kaercher.com.

## ES Atbilstības deklarācija

Ar šo mēs paziņojam, ka turpmāk minētā iekārta, pamatojoties uz tās konstrukciju un izgatavošanas veidu, kā arī mūsu apgrozībā laistajā izpildījumā atbilst ES direktīvu attiecīgajām galvenajām drošības un veselības aizsardzības prasībām. Iekārtā izdarot ar mums nesaskaņotas izmaiņas, šis paziņojums zaudē savu spēku.

**Produkts:** Putekļsūcējs sauso un mitro netīrumu sūkšanai

**Tips:** 1.148-xxx

**Attiecīgās ES direktīvas:**
2006/42/EK (+2009/127/EK)
2014/30/ES
2011/65/ES

**Piemērotās harmonizētās normas:**
EN 55014–1: 2006+A1: 2009+A2: 2011
EN 55014–2: 2015
EN 60335–1
EN 60335–2–69
EN 61000–3–2: 2014
EN 61000–3–3: 2013
EN 62233: 2008
EN 50581

**Izmantotie valsts standarti:**
-

5.966-337

Apakšā parakstījušās personas rīkojas uzņēmuma vadības uzdevumā un pēc tās pilnvarojuma.

H. Jenner
CEO

S. Reiser
Head of Approbation

Par dokumentāciju sastādīšanu atbildīgā persona:
S. Reiser

Alfred Kärcher GmbH & Co. KG
Alfred-Kärcher-Str. 28 - 40
71364 Winnenden (Germany)
Tālr.: +49 7195 14-0
Fakss: +49 7195 14-2212

Winnenden, 2016/07/01

# Tehniskie dati

| | | NT 30/1 Tact L | NT 40/1 Tact L | NT 50/1 Tact L | NT 30/1 Tact Te L | NT 40/1 Tact Te L | NT 50/1 Tact Te L |
|---|---|---|---|---|---|---|---|
| Barošanas tīkla spriegums | V | 220-240 | 220-240 | 220-240 | 220-240 | 220-240 | 220-240 |
| | V | AU: 240 | AU: 240 | AU: 240 | AU: 240 | AU: 240 | AU: 240 |
| Frekvence | Hz | 1~ 50-60 | 1~ 50-60 | 1~ 50-60 | 1~ 50-60 | 1~ 50-60 | 1~ 50-60 |
| Maks. jauda | W | 1380 | 1380 | 1380 | 1380 | 1380 | 1380 |
| Nominālā jauda | W | 1200 | 1200 | 1200 | 1200 | 1200 | 1200 |
| Tvertnes tilpums | l | 31 | 39 | 51 | 31 | 39 | 51 |
| Iepildāmais šķidruma daudzums | l | 17 | 24 | 35 | 17 | 24 | 35 |
| Gaisa daudzums (maks.) | $m^3/h$ | 150 | 150 | 150 | 140 | 140 | 140 |
| Zemspiediens (maks.) | kPa (mbar) | 23,0 (230) | 23,0 (230) | 23,0 (230) | 23,0 (230) | 23,0 (230) | 23,0 (230) |
| Elektroinstrumentu pieslēguma jaudas vērtība | W | -- | -- | -- | EU: 100-2200 | EU: 100-2200 | EU: 100-2200 |
| | W | -- | -- | -- | GB: 100-1800 | GB: 100-1800 | GB: 100-1800 |
| | W | -- | -- | -- | CH: 100-1100 | CH: 100-1100 | CH: 100-1100 |
| | W | -- | -- | -- | AU: 100-1200 | AU: 100-1200 | AU: 100-1200 |
| Plakani salocītā filtra virsma | $m^2$ | 0,6 | 0,6 | 0,6 | 0,6 | 0,6 | 0,6 |
| Aizsardzība | -- | IPX4 | IPX4 | IPX4 | IPX4 | IPX4 | IPX4 |
| Aizsardzības klase | -- | I | I | I | I | I | I |
| Sūkšanas šļūtenes diametrs | mm | 35 | 35 | 35 | 35 | 35 | 35 |
| Sūkšanas šļūtenes garums | m | 2,5 | 2,5 | 2,5 | 4,0 | 4,0 | 4,0 |
| Garums x platums x augstums | mm | 560 x 370 x 580 | 560 x 370 x 655 | 640 x 370 x 1045 | 560 x 370 x 580 | 560 x 370 x 655 | 640 x 370 x 1045 |
| Tipiskā darba masa | kg | 13,5 | 14,4 | 18,3 | 13,5 | 14,4 | 18,3 |
| **Saskaņā ar EN 60335-2-69 aprēķinātās vērtības.** | | | | | | | |
| Skaņas spiediena līmenis $L_{pA}$ | dB(A) | 69 | 68 | 68 | 69 | 68 | 68 |
| Nenoteiktība $K_{pA}$ | dB(A) | 1 | 1 | 1 | 1 | 1 | 1 |
| Plaukstas-rokas vibrācijas lielums | $m/s^2$ | <2,5 | <2,5 | <2,5 | <2,5 | <2,5 | <2,5 |
| Nenoteiktība K | $m/s^2$ | 0,2 | 0,2 | 0,2 | 0,2 | 0,2 | 0,2 |

| **Tīkla kabelis** | H07RN-F 3x1,0 $mm^2$ | |
|---|---|---|
| **Tact L** | Daļas Nr. | Kabeļa garums |
| EU | 6.650-591.0 | 7,5 m |
| GB | 6.650-724.0 | 7,5 m |
| CH | 6.650-722.0 | 7,5 m |
| AU | 6.650-723.0 | 7,5 m |

| **Tīkla kabelis** | H07RN-F 3x1,5 $mm^2$ | |
|---|---|---|
| **Tact Te L** | Daļas Nr. | Kabeļa garums |
| EU | 6.650-665.0 | 7,5 m |
| GB | 6.650-728.0 | 7,5 m |
| CH | 6.650-726.0 | 7,5 m |
| AU | 6.650-727.0 | 7,5 m |

Prieš pirmą kartą pradedant naudotis prietaisu, būtina atidžiai perskaityti originalią instrukciją, ja vadovautis ir saugoti, kad ja galima būtų naudotis vėliau arba perduoti naujam savininkui.

– Prieš pirmąjį naudojimą, būtinai perskaitykite saugos nurodymus Nr. 5.956-249.0!
– Nesilaikant naudojimo instrukcijos ir saugos nurodymų galima sugadinti prietaisą ar sukelti pavojų naudotojui ir kitiems asmenims.
– Pastebėję transportavimo metu apgadintas detales, informuokite tiekėją.

## Turinys


Aplinkos apsauga . . . . . LT 1
Rizikos lygiai . . . . . LT 1
Naudojimas pagal paskirtį . . . . LT 1
Prietaiso dalys . . . . . LT 2
Simboliai ant prietaiso . . . . . LT 2
Saugos reikalavimai . . . . . LT 2
Naudojimo pradžia . . . . . LT 3
Valdymas . . . . . LT 4
Transportavimas . . . . . LT 5
Laikymas . . . . . LT 5
Priežiūra ir aptarnavimas . . . . LT 6
Pagalba gedimų atveju . . . . . LT 7
Garantija . . . . . LT 8
Priedai ir atsarginės dalys . . . . LT 8
ES atitikties deklaracija . . . . . LT 8
Techniniai duomenys . . . . . LT 9


## Aplinkos apsauga

Pakuotės medžiagos gali būti perdirbamos. Neišmeskite pakuočių kartu su buitinėmis atliekomis, bet atiduokite jas perdirbti.

Naudotų prietaisų sudėtyje yra vertingų, antriniam žaliavų perdirbimui tinkamų medžiagų, todėl jie turėtų būti atiduoti perdirbimo įmonėms. Akumuliatoriai, alyvos ir panašios medžiagos neturėtų patekti į aplinką. Todėl naudotus prietaisus šalinkite pagal atitinkamą antrinių žaliavų surinkimo sistemą.

**Nurodymai apie sudedamąsias medžiagas (REACH)**

Aktualią informaciją apie sudedamąsias dalis rasite adresu:
***www.kaercher.com/REACH***

## Rizikos lygiai

⚠ ***PAVOJUS***
*Nuoroda dėl tiesioginio pavojaus, galinčio sukelti sunkius kūno sužalojimus ar mirtį.*

⚠ ***ĮSPĖJIMAS***
*Nuoroda dėl galimo pavojaus, galinčio sukelti sunkius kūno sužalojimus ar mirtį.*

⚠ ***ATSARGIAI***
*Nurodo galimą pavojų, galintį sukelti lengvus sužalojimus.*

***DĖMESIO***
*Nuoroda dėl galimo pavojaus, galinčio sukelti materialinius nuostolius.*

## Naudojimas pagal paskirtį

– Siurblys skirtas sausai ir drėgnai valyti grindų ir sienų paviršius.
– Prietaisas skirtas sausoms, nedegioms, sveikatai pavojingoms L klasės dulkėms pagal EN 60 335–2–69 nuo mašinų ir prietaisų valyti. Apribojimas: nesiurbkite kancerogeninių medžiagų.
– Šis prietaisas yra tinkamas pramoniniam naudojimui, pvz., viešbučiuose, mokyklose, ligoninėse, fabrikuose, parduotuvėse, biuruose ir nuomos punktuose.

## Prietaiso dalys

1 Elektrodai
2 Siurbimo antvamzdis
3 Siurbimo žarna
4 Žarnos kablys
5 Stūmimo rankenos fiksatorius (tik NT 50/1)
6 Antgalis plyšiams
7 Oro išėjimo anga, darbinis oras
8 Siurblio viršutinė dalis
9 Siurbimo galvutės fiksatorius
10 Rankenos įduba
11 Purvo rezervuaras
12 Vairuojamasis ratukas
13 Rankena
14 Oro įėjimo anga, variklio aušinimo oras
15 Antgalis grindims
16 Siurbimo vamzdis
17 Įrankių lagamino atrama
18 Guminė mova, prisukama
19 Tvirtinimo kilpos
20 Filtro dangtelis
21 Rankena
22 Siurbimo galios reguliatorius (be pakopų)
23 Prietaiso adapteris
24 Stūmimo rankena (tik NT 50/1)
25 Siurbimo galios sukamasis reguliatorius (min–max) (tik „Tact Te L“)
26 Sukamasis jungiklis
27 Kištukas (tik „Tact Te L“)
28 Antgalio grindims laikiklis
29 Išleidimo žarna (tik NT 50/1)
30 Siurbimo vamzdžio laikiklis
31 Kabelio kabliai (tik NT 50/1)
32 Jungė
33 Elektros laidas
34 Antvamzdžio laikiklis (tik NT 30/1, NT 40/1)
35 Filtro korpusas
36 Plokščiasis klostuotas filtras (PES)
37 Filtro valymas
38 Duomenų lentelė

## Simboliai ant prietaiso

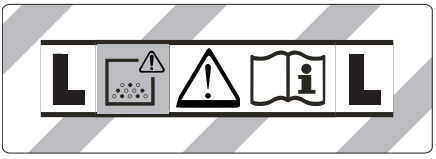

*ĮSPĖJIMAS: šiame prietaise yra sveikatai pavojingų dulkių. Ištuštinti ir atlikti techninės priežiūros darbus, įskaitant dulkių maišelio šalinimą, gali atlikti tik kompetentingi asmenys su tinkamomis asmeninės apsaugos priemonėmis. Nejunkite, kol nebus įdiegta visa filtravimo sistema.*

| | |
|---|---|
| Plokščiasis klostuotas filtras (celiuliozė) | |
| Užsakymo Nr. | 6.904-367.0 |
| Plokščiasis klostuotas filtras (PES) | |
| Užsakymo Nr. | 6.904-360.0 |
| Plokščiasis klostuotas filtras (PTFE) | |
| Užsakymo Nr. | 6.907-455.0 |

## Saugos reikalavimai

⚠ ***PAVOJUS***

– *Jei išmetamas oras grįžta į patalpą, joje turi būti pakankama oro apykaita. Nustatytoms ribinėms vertėms išlaikyti grįžtančiosios srovės dydis gali sudaryti ne daugiau nei 50% šviežio oro srovės dydžio (patalpos oras $V_R$ x oro apykaita $L_W$). Be specialių vėdinimo priemonių: $L_W$=1h$^{-1}$.*
– *Dirbti su prietaisu ir medžiagomis, kurioms šis prietaisas naudojamas, taip pat ir šalinti prietaisu surinktas medžiagas leidžiama tik apmokytiems darbuotojams.*
– *Šiame prietaise yra sveikatai pavojingų dulkių. Ištuštinti prietaisą, jį remontuoti, taip pat šalinti dulkių kamerą gali tik reikiamas saugos priemones naudojantys specialistai.*
– *Nenaudokite filtro, jei nesumontuota visa filtravimo sistema.*

– *Laikykitės saugos reikalavimų, taikomų medžiagoms, su kuriomis dirbate.*
– *Kad įrenginys stovėtų stabiliai, nuspauskite kreipiamojo ratuko stovėjimo stabdį. Nenuspaudus stabdžio prietaisas gali pradėti nekontroliuojamai judėti.*

## Naudojimo pradžia

⚠ ***ĮSPĖJIMAS***
*Siurbimo metu niekada negalima pašalinti plokščiojo klostuoto filtro.*

⚠ ***ĮSPĖJIMAS***
*Nesiurbkite be filtro, nes taip galite pažeisti siurblio variklį ir sukelti pavojų sveikatai dėl padidėjusio smulkių dulkių išmetimo.*

### Antistatinė sistema

Statinė įkrova pašalinama įžemintomis jungtimis. Taip pasirenkami priedai laidininkai apsaugomi nuo kibirkščiavimo ir srovės smūgių.

### Sausas valymas

– NT 30/1: prietaise įrengtas medžiaginis filtro maišelis su gaubteliu, užsakymo Nr. 2.889-154.0 (5 vnt.).
– NT 40/1, NT 50/1: prietaise įrengtas medžiaginis filtro maišelis su gaubteliu, užsakymo Nr. 2.889-155.0 (5 vnt.).
– Prietaise įrengtas dulkių maišelis su kabelio pavalkėliu, užsakymo Nr. 2.889-158.0 (10 vnt.).

**Nuoroda:** Šiuo prietaisu galima siurbti visokių rūšių iki L klasės dulkes.

**Pastaba:** prietaisas, kaip pramoninis siurblys, tinka sausoms, nedegioms dulkėms, kurių AGW (maksimalios koncentracijos darbo vietoje) reikšmės yra lygios arba didesnės nei 1 mg/m, $^3$ siurbti.

– Siurbiant smulkias dulkes, galima papildomai naudoti medžiaginį filtro maišelį, dulkių maišelį arba membraninį filtrą (specialus priedas).

#### Medžiaginio maišelio montavimas

Paveikslas **A**
➔ Atsklęskite ir nuimkite siurblio galvą.
➔ Užmaukite medžiaginį maišelį.
➔ Uždėkite ir užsklęskite siurblio galvą.

#### Dulkių maišelio montavimas

Paveikslas **B**
➔ Atsklęskite ir nuimkite siurblio galvą.
➔ Įdėkite atliekų šalinimo maišelį.
➔ Užvožkite dulkių maišelį virš kameros. Užtikrinkite, kad ženklinimo linija būtų talpyklos viduje ir kad abi oro išleidimo angos būtų ant galinės talpyklos sienelės.
➔ Uždėkite ir užsklęskite siurblio galvą.

#### Membraninio filtro įdėjimas

⚠ ***PAVOJUS***
*Siurbdami sveikatai pavojingas dulkes, būtinai išimkite membraninį filtrą.*

**Pastaba:** eksploatuojant be medžiaginio filtro maišelio / dulkių maišelio galima naudoti membraninį filtrą.

Paveikslas **C**
➔ Atsklęskite ir nuimkite siurblio galvą.
➔ Membraninį filtrą (specialusis priedas) traukite per talpyklos kraštą.
➔ Uždėkite ir užsklęskite siurblio galvą.

#### Pertvarkymas iš drėgno į sausą siurbimą

Tik plokštiesiems klostuotiems filtrams (celiuliozė):

***DĖMESIO***
***Pertvarkydami prietaisą iš drėgno į sausą siurbimą atkreipkite dėmesį į toliau pateikiamus dalykus.***
*Jei siurbdami sausas dulkes naudosite drėgną filtravimo elementą, jis gali užsikimšti ir tapti nebenaudojamas.*

➔ Prieš naudojimą drėgną filtrą pakeiskite sausu.
➔ pakeiskite filtrą kaip aprašyta skyriuje „Techninė priežiūra ir aptarnavimas“.

**Pastaba:** jei nuolat siurbiate drėgnuoju būdu, rekomenduojame naudoti PES plokščiąjį klostuotą filtrą (žr. „Filtravimo sistemos“).

### Drėgnas valymas

⚠ ***PAVOJUS***
*Siurbdami drėgnuoju būdu, neįsiurbkite sveikatai pavojingų dulkių.*

### Guminių apvadėlių uždėjimas

Paveikslas D
➔ Išmontuokite šepetinį apvadą.
➔ Sumontuokite guminius apvadėlius.

### Medžiaginio maišelio išėmimas

Paveikslas E
➔ Atsklęskite ir nuimkite siurblio galvą.
➔ Medžiaginį filtro maišelį prie jungės ištraukite viršun.
➔ Medžiaginį filtro maišelį sandariai uždarykite gaubteliu.
➔ Naudotą medžiaginį maišelį šalinkite pagal įstatymines nuostatas.
➔ Uždėkite ir užsklęskite siurblio galvą.
– Siurbdami drėgnus nešvarumus, būtinai išimkite medžiaginį filtro maišelį.

### Dulkių maišelio šalinimas

Paveikslas F
➔ Atsklęskite ir nuimkite siurblio galvą.
➔ Uždėkite utilizavimo maišelį.
➔ Utilizavimo maišelį kabelio pavalkėliu sandariai uždarykite angos apačioje.
➔ Išimkite dulkių maišelį.
➔ Utilizavimo maišelį utilizuokite pagal įstatyminius nuostatus.
➔ Uždėkite ir užsklęskite siurblio galvą.
– Siurbdami drėgnus nešvarumus, būtinai išimkite dulkių maišelį.

### Membraninio filtro išėmimas

Paveikslas G
➔ Atsklęskite ir nuimkite siurblio galvą.
➔ Išimkite membraninį filtrą.
➔ Membraninio filtro turinį sutvarkykite laikydamiesi tiesės aktų reikalavimų.
➔ Uždėkite ir užsklęskite siurblio galvą.
– Siurbdami drėgną purvą, būtinai visada išimkite membraninį filtrą (specialus priedas).

### Išleiskite purviną vandenį

Tik NT 50/1:
Paveikslas H
➔ Išleidimo žarna išleiskite purviną vandenį.

### Bendroji informacija

– Siurbdami drėgnus nešvarumus antgaliu minkštiems apmušalams ar plyšiams arba siurbdami vandenį iš tam tikro rezervuaro, išjunkite automatinio filtro valymo funkciją.
– Pasiekus maksimalų skysčio kiekį, prietaisas automatiškai išsijungia.
– **Siurbiant nelaidžius skysčius (pavyzdžiui, emulsijas, alyvas ir tepalus) prietaisas, prisipildžius rezervuarui, neišsijungs. Nuolat tikrinkite rezervuaro prisipildymą ir jį laiku ištuštinkite.**
– Baigę siurbti drėgnus nešvarumus: plokščiąjį klostuotą filtrą išvalykite filtro valikliu; elektrodus nuvalykite šepečiu; rezervuarą išvalykite drėgna šluoste ir nusausinkite.

### Jungiamasis spaustukas

Paveikslas I
Siurblio žarna turi spaustukų sistemą. Gali būti prijungti visi priedai, kurių nominalusis storis yra 35 mm.

## Valdymas

### Sukamasis jungiklis

| | |
|---|---|
| 0 OFF | Prietaisas IŠJUNGTAS |
| 1 ON | Prietaisas ĮJUNGTAS<br>automatinis filtro valymas: AUS |
| 2 TACT MAX | Prietaisas ĮJUNGTAS<br>Automatinė filtro valymo sistema: maksimalus intervalas |
| 3 TACT MIN | Prietaisas ĮJUNGTAS<br>Automatinė filtro valymo sistema: minimalus intervalas |

### Prietaiso įjungimas

➔ Įkiškite elektros laido kištuką.
➔ Sukamąjį jungiklį pasukite ties norima programa.

## Siurbimo galios nustatymas

**Tik prietaisuose su įmontuotu kištukiniu lizdu:**

➔ Sukamuoju reguliatoriumi nustatykite siurbimo galią (min.-maks.).

## Darbas su elektros įrankiu

**Tik prietaisuose su įmontuotu kištukiniu lizdu:**

⚠ ***PAVOJUS***

*Sužalojimų ir pažeidimų pavojus! Lizdas yra skirtas tik elektriniams įrankiams tiesiogiai prijungti prie siurblio. Bet koks kitoks lizdo naudojimas yra neleistinas.*

➔ Elektros įtaiso maitinimo kištuką įkiškite į siurblį.
Siurblys yra parengties režime.

➔ Sukamuoju jungiklių įjunkite prietaisą.

**Pastaba:** siurblys automatiškai įsijungs ir išsijungs kartu su elektriniu įrankiu.

**Pastaba:** Įjungtas siurblys įsidirba per 0,5 sekundės, o jo delsos periodas yra 15 sekundžių.

**Pastaba:** Prijungiamo elektrinio įrankio galingumo duomenis žiūrėkite skyriuje „Techniniai duomenys“.

Paveikslas **J**

➔ Nuo žarnos nuimkite lenktą antgalį.

➔ Sumontuokite prietaiso adapterį prie siurblio žarnos.

Paveikslas **K**

➔ Prietaiso adapterį prijunkite prie elektrinio prietaiso.

## Automatinis filtro valymas

Jūsų siurblyje yra įmontuota specialia filtro valymo sistema, ypač veiksminga valant smulkias dulkes. Plokščiasis klostuotas filtras automatiškai išvalomas kas 15 sekundžių (TACT MAX) arba kas 60 sekundžių (TACT MIN) oro smūgiu (pasigirsta pulsuojantis garsas).

➔ Sukamąjį jungiklį pasukite ties norima programa (TACT MIN-TACT MAX).

Paveikslas **L**

➔ Ypač galingas filtro valymas (kai plokščiasis klostuotas filtras ypač stipriai užterštas): Sukamuoju jungikliu nustatykite 2 programą, ranka uždarykite siurbimo vamzdį arba antgalį ir palaukite, kol filtras bus automatiškai išvalytas (kas 15 sekundžių).

## Prietaiso išjungimas

➔ Sukamuoju jungiklių išjunkite prietaisą.

➔ Ištraukite elektros laido kištuką.

## Po kiekvieno naudojimo

➔ Ištuštinkite kamerą.

➔ Prietaisą iš vidaus ir išorės nusiurbkite ir nuvalykite drėgna šluoste.

## Stūmimo rankenos užlenkimas / atlenkimas

➔ Atlaisvinkite stūmimo rankenos fiksatorių ir nustatykite stūmimo rankeną.

## Prietaiso laikymas

Paveikslas **M**

➔ Siurbimo žarną ir elektros laidą saugokite, kaip parodyta paveiksle.

➔ Prietaisą palikite sausoje, pašaliniams neprieinamoje patalpoje.

# Transportavimas

⚠ ***ATSARGIAI***

*Sužalojimų ir pažeidimų pavojus! Transportuojant prietaisą, reikia atsižvelgti į jo svorį.*

➔ Išimkite iš laikiklio siurbimo vamzdį su antgaliu grindims. Norėdami nešti prietaisą, kelkite už rankenos ir siurbimo vamzdžio, ne už stūmimo rankenos.

➔ Transportuojant įrenginį transporto priemonėse, jį reikia užfiksuoti pagal galiojančius reglamentus, kad neslystų ir neapvirstų.

# Laikymas

⚠ ***ATSARGIAI***

*Sužalojimų ir pažeidimų pavojus! Pastatant laikyti prietaisą, reikia atsižvelgti į prietaiso svorį.*

Šį prietaisą galima laikyti tik patalpose.

## Priežiūra ir aptarnavimas

⚠ ***PAVOJUS***

*Prieš visus prietaiso priežiūros darbus išjunkite prietaisą ir ištraukite elektros laido kištuką iš tinklo lizdo.*

Dulkes šalinantys aparatai pagal BGV A1 (Profesinės asociacijos prevencijos principų nuostatą) yra saugūs, mažo pavojingumo arba nepavojingi įrenginiai.

– Prieš remontuojant prietaisą, jį reikia išmontuoti, išvalyti ir techniškai prižiūrėti taip, kad nekiltų pavojus aptarnaujančiam personalui ir kitiems asmenims. Prieš išmontavimą imkitės reikiamų atsargumo priemonių, įskaitant ir detoksikaciją. Šios priemonės apima lokalų dirbtinį patalpos, kur prietaisas išmontuojamas, vėdinimą filtruojant orą, darbinių paviršių valymą ir tinkamą personalo apsaugą.
– Prieš paimant prietaisą iš pavojingos vietos, nuo jo išorės reikėtų nusiurbti ir švariai nuvalyti ar hermetiškai surinkti nuodingas dulkes. Paimant prietaiso dalis iš pavojingos vietos, jos turi būti laikomos užterštomis. Reikia imtis tinkamų priemonių, kad būtų išvengta dulkių paskirstymo.
– Visos priežiūros ir remonto darbų metu nepakankamai nuvalytos (dėl kažkokių priežasčių) dalys turi būti išmetamos. Tokios dalys turi būti šalinamos sandariuose maišuose pagal atitinkamus tokių atliekų šalinimo reikalavimus.

⚠ ***ĮSPĖJIMAS***

*Reguliariai atlikite nelaimingų atsitikimų prevencijos saugos įrangos techninę priežiūrą. Tai reiškia, kad ne rečiau kaip kartą per metus gamintojas arba kvalifikuotas specialistas turi patikrinti, ar saugiai ir nepriekaištingai veikia ši įranga, pvz., ar sandarus prietaisas ir ar nepažeistas filtras.*

***DĖMESIO***

*Pažeidimo pavojus! Valymui nenaudokite priežiūros priemonių, kurių sudėtyje yra silikono.*

– Paprastus aptarnavimo ir priežiūros darbus galite atlikti patys.
– Prietaiso paviršių ir vidinę rezervuaro pusę reguliariai nuvalykite drėgna šluoste.

⚠ ***PAVOJUS***

*Žalingos dulkės kelia pavojų sveikatai. Atlikdami techninės priežiūros darbus (pavyzdžiui, keisdami filtrą), naudokite P2 ar aukštesnės klasės respiratorių ir vienkartinę aprangą.*

### Plokščiojo klostuoto filtro keitimas

Paveikslas **N**

➔ Atidarykite filtro dangtelį.
➔ Išimkite filtro korpusą.
➔ Pakeiskite plokščiąjį klostuotą filtrą. Įdėdami patikrinkite, kad plokščiasis klostuotas filtras iš visų pusių būtų tvirtai prigludęs.
➔ Naudotą plokščiąjį klostuotą filtrą pašalinkite pagal įstatymines nuostatas.
➔ Įstatykite filtro korpusą.
➔ Uždarykite filtro dangtelį taip, kad girdimai užsifiksuotų.

### Medžiaginio maišelio keitimas

Paveikslas **E**

➔ Atsklęskite ir nuimkite siurblio galvą.
➔ Medžiaginį filtro maišelį prie jungės ištraukite viršun.
➔ Medžiaginį filtro maišelį sandariai uždarykite gaubteliu.
➔ Naudotą medžiaginį maišelį šalinkite pagal įstatymines nuostatas.
➔ Užmaukite naują medžiaginį maišelį.
➔ Uždėkite ir užsklęskite siurblio galvą.

### Dulkių maišelio keitimas

Paveikslas **F**

➔ Atsklęskite ir nuimkite siurblio galvą.
➔ Uždėkite utilizavimo maišelį.
➔ Utilizavimo maišelį kabelio pavalkėliu sandariai uždarykite angos apačioje.
➔ Išimkite dulkių maišelį.
➔ Utilizavimo maišelį utilizuokite pagal įstatyminius nuostatus.
➔ Įdėkite naują atliekų šalinimo maišelį.

➔ Užvožkite dulkių maišelį virš kameros. Užtikrinkite, kad ženklinimo linija būtų talpyklos viduje ir kad abi oro išleidimo angos būtų ant galinės talpyklos sienelės.
➔ Uždėkite ir užsklęskite siurblio galvą.

### Membraninio filtro keitimas

Paveikslas G
➔ Atsklęskite ir nuimkite siurblio galvą.
➔ Išimkite membraninį filtrą.
➔ Membraninio filtro turinį sutvarkykite laikydamiesi tiesės aktų reikalavimų.
➔ Naują membraninį filtrą traukite per talpyklos kraštą.
➔ Uždėkite ir užsklęskite siurblio galvą.

### Elektrodų valymas

➔ Atsklęskite ir nuimkite siurblio galvą.
➔ Elektrodus nuvalykite šepečiu.
➔ Uždėkite ir užsklęskite siurblio galvą.

## Pagalba gedimų atveju

⚠ ***PAVOJUS***
*Prieš visus prietaiso priežiūros darbus išjunkite prietaisą ir ištraukite elektros laido kištuką iš tinklo lizdo.*
**Pastaba:** jei kas nors sugedo (pavyzdžiui, įtrūko filtras), nedelsdami išjunkite prietaisą. Prieš vėl pradėdami naudoti prietaisą, gedimą pašalinkite.

### Siurblio turbina neveikia

➔ Patikrinkite maitinimo tinklo lizdą ir saugiklį.
➔ Patikrinkite įrenginio maitinimo kabelį, kištuką, elektrodus ir, galimai, lizdą.
➔ Įjunkite prietaisą.

### Siurblio turbina išsijungia

➔ Ištuštinkite kamerą.

### Ištuštinus rezervuarą siurblio turbina vis dar neveikia

➔ Išjunkite prietaisą ir, 5 sekundes palaukę, jį vėl įjunkite.
➔ Šepečiu nuvalykite elektrodus ir tarpą tarp jų.

### Sumažėjo siurbimo jėga

➔ Pašalinkite susidariusius kamščius iš siurbimo antgalio, siurblio vamzdžio, siurbimo žarnos ar plokščiojo klostuoto filtro.
➔ Užpildyto medžiaginio maišelio keitimas.
➔ Pakeiskite užpildytą dulkių maišelį.
➔ Tinkamai užfiksuokite filtro dangtelį.
➔ Išplaukite membraninį filtrą (specialusis priedas) po tekančiu vandeniu arba pakeiskite.
➔ Pakeiskite plokščiąjį klostuotą filtrą.
➔ Tik NT 50/1:
Patikrinkite išleidimo žarnos sandarumą.

### Siurbimo metu dulkės šalinamos laukan

Paveikslas O
➔ Patikrinkite, ar tinkamai įstatytas plokščiasis klostuotas filtras ir, jei reikia, pataisykite.
➔ Pakeiskite plokščiąjį klostuotą filtrą.

### Automatinė išjungimo sistema (drėgno valymo metu) nereaguoja

➔ Šepečiu nuvalykite elektrodus ir tarpą tarp jų.
➔ Nuolat stebėkite elektros srovei nelaidaus skysčio kiekį.

### Neveikia automatinė filtro valymo sistema

➔ Neprijungta siurbimo žarna.

### Neišsijungia automatinio filtro valymo sistema

➔ Kreipkitės į klientų aptarnavimo tarnybą.

### Neįsijungia automatinio filtro valymo sistema

➔ Kreipkitės į klientų aptarnavimo tarnybą.

### Klientų aptarnavimo tarnyba

**Jei negalite pašalinti gedimo, pateikite prietaisą patikrinti klientų aptarnavimo tarnybai.**

## Garantija

Kiekvienoje šalyje galioja mūsų įgaliotų pardavėjų nustatytos garantijos sąlygos. Galimus prietaiso gedimus garantijos galiojimo laikotarpiu pašalinsime nemokamai, jei tokių gedimų priežastis buvo netinkamos medžiagos ar gamybos defektai. Dėl garantinių gedimų šalinimo kreipkitės į savo pardavėją arba artimiausią klientų aptarnavimo tarnybą pateikdami pirkimą patvirtinantį kasos kvitą.

## Priedai ir atsarginės dalys

Naudokite tik originalius priedus ir atsarginės dalis, taip užtikrinsite, kad prietaisas būtų eksploatuojamas patikimai ir be trikčių.
Informaciją apie priedus ir atsargines dalis rasite čia: www.kaercher.com.

## ES atitikties deklaracija

Šiuo pareiškiame, kad toliau aprašyto aparato brėžiniai ir konstrukcija bei mūsų į rinką išleistas modelis atitinka pagrindinius ES direktyvų saugumo ir sveikatos apsaugos reikalavimus. Jei mašinos modelis keičiamas su mumis nepasitarus, ši deklaracija nebegalioja.

**Gaminys:** Drėgno ir sauso valymo siurblys
**Tipas:** 1.148-xxx
**Specialios ES direktyvos:**
2006/42/EB (+2009/127/EB)
2014/30/ES
2011/65/ES
**Taikomi darnieji standartai:**
EN 55014–1: 2006+A1: 2009+A2: 2011
EN 55014–2: 2015
EN 60335–1
EN 60335–2–69
EN 61000–3–2: 2014
EN 61000–3–3: 2013
EN 62233: 2008
EN 50581
**Taikomi nacionaliniai standartai:**
-

5.966-337

Pasirašantys asmenys yra įgalioti parduotuvės vadovybės.

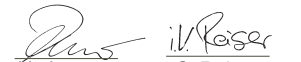

H. Jenner
CEO

S. Reiser
Head of Approbation

Dokumentaciją tvarkyti įgaliotas asmuo:
S. Reiser

Alfred Kärcher GmbH & Co. KG
Alfred-Kärcher-Str. 28 - 40
71364 Winnenden (Germany)
Tel.: +49 7195 14-0
Faksas: +49 7195 14-2212

Winnenden, 2016/07/01

# Techniniai duomenys

| | | NT 30/1 Tact L | NT 40/1 Tact L | NT 50/1 Tact L | NT 30/1 Tact Te L | NT 40/1 Tact Te L | NT 50/1 Tact Te L |
|---|---|---|---|---|---|---|---|
| Tinklo įtampa | V | 220-240 | 220-240 | 220-240 | 220-240 | 220-240 | 220-240 |
| | V | AU: 240 | AU: 240 | AU: 240 | AU: 240 | AU: 240 | AU: 240 |
| Dažnis | Hz | 1~ 50–60 | 1~ 50–60 | 1~ 50–60 | 1~ 50–60 | 1~ 50–60 | 1~ 50–60 |
| Maks. galia | W | 1380 | 1380 | 1380 | 1380 | 1380 | 1380 |
| Nominalioji galia | W | 1200 | 1200 | 1200 | 1200 | 1200 | 1200 |
| Kameros talpa | l | 31 | 39 | 51 | 31 | 39 | 51 |
| Skysčio užpildymo lygis | l | 17 | 24 | 35 | 17 | 24 | 35 |
| Oro kiekis (maks.) | $m^3/h$ | 150 | 150 | 150 | 140 | 140 | 140 |
| Subatmosferinis slėgis (maks.) | kPa (mbar) | 23,0 (230) | 23,0 (230) | 23,0 (230) | 23,0 (230) | 23,0 (230) | 23,0 (230) |
| Prijungiamo elektrinio įrankio galingumo duomenys | W | -- | -- | -- | EU: 100-2200 | EU: 100-2200 | EU: 100-2200 |
| | W | -- | -- | -- | GB: 100-1800 | GB: 100-1800 | GB: 100-1800 |
| | W | -- | -- | -- | CH: 100-1100 | CH: 100-1100 | CH: 100-1100 |
| | W | -- | -- | -- | AU: 100-1200 | AU: 100-1200 | AU: 100-1200 |
| Plokščiojo klostuoto filtro plotas | $m^2$ | 0,6 | 0,6 | 0,6 | 0,6 | 0,6 | 0,6 |
| Saugiklio rūšis | -- | IPX4 | IPX4 | IPX4 | IPX4 | IPX4 | IPX4 |
| Apsaugos klasė | -- | I | I | I | I | I | I |
| Siurbimo žarnos skersmuo | mm | 35 | 35 | 35 | 35 | 35 | 35 |
| Siurbimo žarnos ilgis | m | 2,5 | 2,5 | 2,5 | 4,0 | 4,0 | 4,0 |
| Ilgis x plotis x aukštis | mm | 560 x 370 x 580 | 560 x 370 x 655 | 640 x 370 x 1045 | 560 x 370 x 580 | 560 x 370 x 655 | 640 x 370 x 1045 |
| Tipinė eksploatacinė masė | kg | 13,5 | 14,4 | 18,3 | 13,5 | 14,4 | 18,3 |
| **Nustatytos vertės pagal EN 60335-2-69** | | | | | | | |
| Garso slėgio lygis $L_{pA}$ | dB(A) | 69 | 68 | 68 | 69 | 68 | 68 |
| Neapibrėžtis $K_{pA}$ | dB(A) | 1 | 1 | 1 | 1 | 1 | 1 |
| Delno/rankos vibracijos poveikis | $m/s^2$ | <2,5 | <2,5 | <2,5 | <2,5 | <2,5 | <2,5 |
| Nesaugumas K | $m/s^2$ | 0,2 | 0,2 | 0,2 | 0,2 | 0,2 | 0,2 |

| **Maitinimo kabelis** | H07RN-F 3x1,0 $mm^2$ | |
|---|---|---|
| **Tact L** | Dalies Nr.: | Kabelio ilgis |
| EU | 6.650-591.0 | 7,5 m |
| GB | 6.650-724.0 | 7,5 m |
| CH | 6.650-722.0 | 7,5 m |
| AU | 6.650-723.0 | 7,5 m |

| **Maitinimo kabelis** | H07RN-F 3x1,5 $mm^2$ | |
|---|---|---|
| **Tact Te L** | Dalies Nr.: | Kabelio ilgis |
| EU | 6.650-665.0 | 7,5 m |
| GB | 6.650-728.0 | 7,5 m |
| CH | 6.650-726.0 | 7,5 m |
| AU | 6.650-727.0 | 7,5 m |

Перед першим застосуванням вашого пристрою прочитайте цю оригінальну інструкцію з експлуатації, після цього дійте відповідно неї та збережіть її для подальшого користування або для наступного власника.

– Перед першим використанням на виробництві обов'язково прочитайте вказівки з техніки безпеки № 5.956-249.0.
– Неслідування інструкції з експлуатації та брошурі з правил безпеки може призвести до пошкодження пристрою та небезпеки для користувача та інших людей.
– Якщо виникають ошкодження при транспортуванні, негайно повідомте про це продавця.

## Перелік


Захист навколишнього середовища . . . . . UK 1
Ступінь небезпеки . . . . . UK 1
Правильне застосування . . . UK 1
Елементи приладу . . . . . UK 2
Символи на пристрої. . . . . UK 2
Правила безпеки . . . . . UK 2
Введення в експлуатацію . . . UK 3
Експлуатація . . . . . UK 5
Транспортування . . . . . UK 6
Зберігання . . . . . UK 6
Догляд та технічне обслуговування . . . . . UK 6
Допомога у випадку неполадок . . . . . UK 8
Гарантія . . . . . UK 9
Приладдя й запасні деталі . . UK 9
Заява при відповідність Європейського співтовариства . . . UK 9
Технічні характеристики . . . . UK 10


## Захист навколишнього середовища

Матеріали упаковки піддаються переробці для повторного використання. Будь ласка, не викидайте пакувальні матеріали разом із домашнім сміттям, віддайте їх для на переробку.

Старі пристрої містять цінні матеріали, що можуть використовуватися повторно. Батареї, мастило та схожі матеріали не повинні потрапити у навколишнє середовище. Тому, будь ласка, утилізуйте старі пристрої за допомогою спеціальних систем збору сміття.

**Інструкції із застосування компонентів (REACH)**

Актуальні відомості про компоненти наведені на веб-вузлі за адресою: ***www.kaercher.com/REACH***

## Ступінь небезпеки

⚠ ***НЕБЕЗПЕКА***

*Вказівка щодо небезпеки, яка безпосередньо загрожує та призводить до тяжких травм чи смерті.*

⚠ ***ПОПЕРЕДЖЕННЯ***

*Вказівка щодо потенційно можливої небезпечної ситуації, що може призвести до тяжких травм чи смерті.*

⚠ ***ОБЕРЕЖНО***

*Вказівка щодо потенційно небезпечної ситуації, яка може спричинити отримання легких травм.*

***УВАГА***

*Вказівка щодо можливої потенційно небезпечній ситуації, що може спричинити матеріальні збитки.*

## Правильне застосування

– Цей пилосос призначений для вологого та сухого очищення підлоги і стін.
– Цей пристрій призначено для всмоктування сухого, негорючого, шкідливого для здоров'я пилу з машин та обладнання; клас пилу L згідно з EN 60 335–2–69. Обмеження: Забороняється всмоктувати пристроєм канцерогенні речовини.
– Цей пристрій придатний для промислового застосування, наприклад, в готелях, школах, лікарнях, на фабриках, у магазинах, офісах та орендних підприємствах.

## Елементи приладу

1 Електроди
2 Усмоктувальний патрубок
3 Всмоктуючий шланг
4 Гачок для шланга
5 Фіксатор ручки (тільки NT 50/1)
6 Насадка для стиків
7 Отвір для випуску повітря, робоче повітря
8 Гголовка всмоктування
9 Фіксація головки всмоктування
10 Захватний паз
11 Ємкість для бруду
12 Спрямовувальний валець
13 Ручка
14 Повітрозабирач, повітря для охолодження двигуна
15 Сопло для полу
16 Всмоктувальня трубка
17 Упор для валізи для інструментів
18 Гумова муфта, що пригвинчується
19 Вушко
20 Кришка фільтра
21 Ручка
22 Регулятор сили всмоктування (безступінчасто)
23 Адаптер інструмента
24 Ручка (тільки NT 50/1)
25 Поворотний регулятор потужності всмоктування (мін.-макс.) (тільки Tact Te L)
26 Поворотний перемикач
27 Розетка (тільки Tact Te L)
28 Тримач насадки для підлоги
29 Зливний шланг (тільки NT 50/1)
30 Тримач для всмоктувальної трубки
31 Гак для кабелю (тільки NT 50/1)
32 Всмоктувальне коліно
33 Мережевий кабель
34 Тримач для коліна (тільки NT 30/1, NT 40/1)
35 Рама фільтру
36 Складчастий фільтр (PES)
37 Очистка фільтра
38 Заводська табличка

## Символи на пристрої

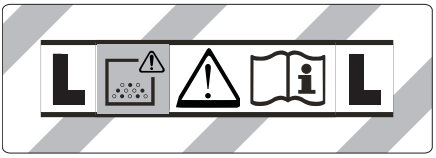

*ПОПЕРЕДЖЕННЯ: Цей прилад містить небезпечний для здоров'я пил. Спорожнення та технічне обслуговування, у тому числі, видалення мішка для пилу, повинно проводиться лише фахівцями, що носять відповідне захисне спорядження. Не вмикати до повного встановлення фільтрувальної системи.*

| | |
|---|---|
| Плоский складчастий фільтр (целюлоза) | |
| № замовлення | 6.904-367.0 |
| Складчастий фільтр (PES) | |
| № замовлення | 6.904-360.0 |
| Складчастий фільтр (PTFE) | |
| № замовлення | 6.907-455.0 |

## Правила безпеки

⚠ ***НЕБЕЗПЕКА***

– *Якщо повітря, що виходить з пристрою, знову повертається до приміщення, слід забезпечити достатній рівень вентиляції L у приміщенні. Для того, щоб притримуватись граничних значень, об'ємна витрата має складати максимум 50% приточного повітря (об'єм приміщення $V_R$ x рівень повітряного обміну $L_W$). Без спеціальних вентиляційних заходів: $L_W$=1h$^{-1}$.*
– *Використання приладу та речовин, що потрібні для роботи приладу, включаючи безпечну утилізацію використаних матеріалів, може здійснювати лише підготовлений персонал зі спеціальним оснащенням.*

– *Цей прилад містить шкідливий для здоров'я пил. Випорожнення та обслуговування приладу, включаючи зняття резервуару для збору пилу, мають проводитись тільки спеціалістами у відповідному захисному одязі.*
– *Забороняється використання пристрою без повної системи фільтрації.*
– *Необхідно слідувати правилам техніки безпеки, які стосуються матеріалів, що всмоктуються.*
– *Для безпечного положення пристрою задіяти стоянкове гальмо на напрямному ролику. У разі неактивного стоянкового гальма пристрій може безконтрольно почати рухатись.*

## Введення в експлуатацію

⚠ ***ПОПЕРЕДЖЕННЯ***
*Забороняється видалення складчастого фільтра під час роботи.*
⚠ ***ПОПЕРЕДЖЕННЯ***
*Слід використовувати прилад з усіма фільтруючими елементами, інакше це призведе до пошкодження мотору всмоктування та небезпеки для здоров'я через підвищений вміст пилу.*

### Система антистатик

Статичні заряди видаляються завдяки заземленому сполучному патрубку. Таким чином, виключаються іскріння і враження струмом від електропровідних аксесуарів (опція).

### Пилосос для сухої очистки

– NT 30/1: Пристрій обладнано фільтрувальним пакетом із нетканого матеріалу з ковпачком, номер для замовлення 2.889-154.0 (5 штук).
– NT 40/1, NT 50/1: Пристрій обладнано фільтрувальним пакетом із нетканого матеріалу з ковпачком, номер для замовлення 2.889-155.0 (5 штук).
– Прилад оснащений мішком для збору відходів з кабельною стяжкою, № для замовлення 2.889-158.0 (10 штук).

**Примітка:** Цей пристрій призначений для збору всіх видів пилу до класу пилу L.
**Вказівка:** Пристрій використовується як промисловий пилосос для збору сухого негорючого пилу зі значеннями AGW (гранично допустима концентрація в повітрі) більше 0,1 мг/м³.
– Для всмоктування дрібного пилу можна додатково використовувати фільтрувальний пакет із нетканого матеріалу, мішок для збору відходів або мембранний фільтр (додаткове обладнання).

#### Встановлення фільтрувального пакету з нетканого матеріалу.

Малюнок **A**
➔ Висвободіть та зніміть всмоктуючу головку.
➔ Надягти фільтрувальний пакет з нетканого матеріалу.
➔ Встановіть та зафіксуйте всмоктуючу головку.

#### Вставити мішок для збору відходів

Малюнок **B**
➔ Висвободіть та зніміть всмоктуючу головку.
➔ Встановити мішок для збору відходів.
➔ Надіти мішок для збору відходів на резервуар.
Потрібно слідкувати, щоб маркувальні лінії знаходились усередині резервуара, а обидва вентиляційних отвори були розташовані на задній стінці резервуара.
➔ Встановіть та зафіксуйте всмоктуючу головку.

#### Встановити мембранний фільт

⚠ ***НЕБЕЗПЕКА***
*При всмоктуванні небезпечного для здоров'я пилу не слід використовувати мембранний фільтр.*
**Вказівка:** У разі експлуатації без фільтрувального пакету із нетканого матеріалу/мішка для збору відходів можна застосовувати мембранний фільтр.
Малюнок **C**
➔ Висвободіть та зніміть всмоктуючу головку.

➔ Одягти мембранний фільтр (додаткове обладнання) на краї баку.
➔ Встановіть та зафіксуйте всмоктуючу головку.

**Перехід від вологого до сухого прибирання**

Стосується лише плоского складчастого фільтра (целюлоза):

***УВАГА***

***При переході від вологого до сухого чищення слід прийняти до уваги:***

*Всмоктування сухого пилу з використанням вологого фільтруючого елементу може призвести до забиття фільтру та зробить його непридатним для подальшого використання.*

➔ Вогкий фільтр перед користуванням замінити на сухий.
➔ Замінити фільтр, як зазначено у розділі «Догляд та технічне обслуговування».

**Вказівка:** Якщо постійно використовується вологе прибирання, рекомендується застосування плоского складчастого фільтра з ПЕС (див. системи фільтрів).

## Вологе прибирання

⚠ ***НЕБЕЗПЕКА***

*В режимі вологого прибирання забороняється всмоктування небезпечного для здоров'я пилу.*

**Установка гумових губок**

Малюнок D
➔ Зняти щітки.
➔ Встановити гумові губки.

**Зняття фільтрувального пакету з нетканого матеріалу.**

Малюнок E
➔ Висвободіть та зніміть всмоктуючу головку.
➔ Витягти фільтрувальний пакет із нетканого матеріал, потягнувши догори.
➔ Герметично фільтрувальний пакет із нетканого матеріал ковпачком.
➔ Використаний фільтрувальний пакет з нетканого матеріалу утилізувати відповідно до діючих приписань.
➔ Встановіть та зафіксуйте всмоктуючу головку.
– При всмоктуванні вологого забруднення фільтрувальний пакет з нетканого матеріалу завжди знімати.

**Витягти мішок для збору відходів**

Малюнок F
➔ Висвободіть та зніміть всмоктуючу головку.
➔ Глибоко засунути мішок для збору відходів.
➔ Герметично закрити мішок для збору відходів нижче отвору за допомогою кабельної стяжки.
➔ Витягти мішок для збору відходів
➔ Утилізувати мішок для збору відходів відповідно до діючих приписань.
➔ Встановіть та зафіксуйте всмоктуючу головку.
– При всмоктуванні вологого забруднення завжди слід знімати мішок для збору відходів.

**Видалення мембранного фільтру**

Малюнок G
➔ Висвободіть та зніміть всмоктуючу головку.
➔ Видалення мембранного фільтру.
➔ Мембранний фільтр утилізувати, дотримуючись законодавчих положень.
➔ Встановіть та зафіксуйте всмоктуючу головку.
– При всмоктуванні вологого забруднення завжди слід знімати мембранний фільтр (додаткове обладнання).

**Злити забруднену воду**

Тільки NT 50/1:
Малюнок H
➔ Злити забруднену воду через зливний шланг.

**Загальні положення**

– При засмоктуванні вологого бруду форсункою для чищення оббивки або стиків, а також у тих випадках, коли з резервуара переважно відкачується вода, рекомендується відключення функції «Автоматичне чищення фільтра».

– При досягненні максимального рівня рідини прилад автоматично відключається.
– **Під час роботи з непровідними рідинами (наприклад, рідина для охолодження при свердлінні, масла та жири), при наповненні резервуара прилад не відключається. Рівень заповнення повинен постійно контролюватися, а з резервуара необхідно вчасно видаляти його вміст.**
– Після завершення чищення у вологому режимі: Виконати чищення складчастого фільтру за допомогою системи для чищення фільтру. Електроди очистити за допомогою щітки. Резервуар очистити за допомогою вологого рушника та висушити.

### Пружинний контакт

Малюнок I
Всмоктувальний шланг оснащений пружинною системою. Дозволяється підключення усіх елементів додаткового обладнання з номінальним діаметром 35 мм.

## Експлуатація

### Поворотний перемикач

| | |
|---|---|
| 0 OFF | Прилад ВИМКН |
| 1 ON | Прилад ВМКН<br>Автоматичне очищення фільтру: ВИМК. |
| 2 TACT MAX | Прилад ВМКН<br>Автоматичне очищення фільтру: максимальний інтервал |
| 3 TACT MIN | Прилад ВМКН<br>Автоматичне очищення фільтру: мінімальний інтервал |

### Ввімкнення пристрою

➔ Вставте штепсельну вилку.
➔ Встановити потрібну програму за допомогою поворотного перемикача.

### Встановити силу всмоктування

**Тільки для пристроїв з вбудованою розеткою:**
➔ Настроїти силу Всмоктування (мін. - макс.) за допомогою ручки настроювання.

### Використання електроінструментів

**Тільки для пристроїв з вбудованою розеткою:**
⚠ ***НЕБЕЗПЕКА***
*Небезпека отримання травм та ушкоджень! Ця розетка призначена виключно для прямого підключення електроінструментів до пилососа. Інше використання розетки не допускається.*
➔ Вставити штепсель електроінструменту в пилосос.
Пилосос знаходиться в режимі очікування.
➔ Ввімкнути прилад за допомогою поворотного перемикача.
**Вказівка:** Пилосос вмикається і вимикається електричним інструментом автоматично.
**Вказівка:** Запізнення розгону пилососу становить до 0,5 секунди, час роботи за інерцією - до 15 секунд.
**Вказівка:** Споживана потужність електричних інструментів зазначена в розділі "Технічні дані".
Малюнок J
➔ Зняти коліно на всмоктувальному шлангові.
➔ Встановити на всмоктувальному шлангу адаптер для інструментів.
Малюнок K
➔ Підключити адаптер до електроінструменту.

### Автоматичне очищення фільтра

Пристрій оснащений спеціальною функцією очищення фільтру, яка особливо ефективна під час роботи з дрібним пилом. При цьому плоский складчастий фільтр шляхом пневматичного удару автоматично очищується кожні 15 секунд (TACT MAX) чи кожні 60 секунд (TACT MIN) (пульсуючий звук).

➔ Встановити потрібну програму за допомогою поворотного перемикача (TACT MIN-TACT MAX).

Малюнок L

➔ Інтенсивне очищення (у разі особливо сильного забруднення фільтра): Встановити поворотний перемикач на програму 2, закрити рукою всмоктувальну трубку чи коліно та дочекатись автоматичного очищення фільтра (кожні 15 секунд).

### Вимкнути пристрій

➔ Вимкнути прилад за допомогою поворотного перемикача.

➔ Вітягніть мережеву штепсельну вилку.

### Після кожного використання

➔ Випорожнити резервуар.

➔ Очистити прилад зовні та всередині за допомогою пилососа та протерти його вологим рушником.

### Скласти/розкласти тягову ручку

➔ Послабити фіксатор ручки та відрегулювати її.

### Зберігати пристрій

Малюнок M

➔ Зберігати всмоктувальний шланг і мережевий шнур, як вказано на малюнку.

➔ Зберігайте пристрій у сухому приміщенні та захищайте від недозволеного використання.

## Транспортування

⚠ ***ОБЕРЕЖНО***

*Небезпека отримання травм та ушкоджень! При транспортуванні слід звернути увагу на вагу пристрою.*

➔ Вийняти всмоктувальну трубку з насадкою для підлоги із тримача. Для перенесення пристрою його необхідно брати за рукоятку та всмоктувальну трубку, не за буксирну скобу.

➔ При перевезенні апарату в транспортних засобах слід враховувати місцеві діючі державні норми, направлені на захист від ковзання та перекидання.

## Зберігання

⚠ ***ОБЕРЕЖНО***

*Небезпека отримання травм та ушкоджень! При зберіганні звернути увагу на вагу пристрою.*

Цей прилад має зберігатися лише у внутрішніх приміщеннях.

## Догляд та технічне обслуговування

⚠ ***НЕБЕЗПЕКА***

*До проведення будь-яких робіт слід вимкнути пристрій та витягнути штекер.*

Машини для збору пилу є пристроями забезпечення безпеки для запобігання або усунення небезпеки відповідно до BGV A1.

– Для проведення обслуговування пристрою користувачем, його слід розібрати, прочистити та провести обслуговування, якщо це можливо виконати, не створюючи небезпеки для обслуговуючого персоналу або інших людей. Слід застосувати засоби безпеки щодо обеззараження перед розбором пристрою. Забезпечити місцеву фільтрацію примусової витяжної вентиляції у місці, де проводиться розбирання пристрою, а також очистку місця обслуговування та достатній захист персоналу.

– Зовнішню частину пристрою слід знезаразити шляхом використання всмоктуючих приладів та протерти, або обробити ущільнюючим засобом до того, як його буде винесено з небезпечної зони. Усі частини приладу слід розцінювати забрудненими після того, як прилад було винесено з небезпечної зони. Необхідно ужити всі заходи щоб уникнути розповсюдження пилу.
– При проведені обслуговування або ремонту приладу усі забруднені деталі, які неможливо очистити належним чином, слід викинути. Такі предмети мають бути поміщені у непроникні мішки та утилізовані у відповідності до розпоряджень щодо утилізації таких відходів.

⚠ ***ПОПЕРЕДЖЕННЯ***

*Захисні пристрої для запобігання небезпеці повинні піддаватися регулярному технічному обслуговуванню. Це означає, що принаймні один раз на рік виробник або особа, яка пройшла інструктаж, має перевіряти технічну безпеку роботи пристрою, наприклад, герметичність пристрою, наявність пошкодження фільтра.*

***УВАГА***

*Небезпека ушкодження! Не використовувати засоби для чищення с вмістом силікону.*

– Прості роботи з технічного обслуговування та догляду Ви можете виконувати самостійно.
– Зовнішню поверхню приладу та внутрішню сторону резервуару слід регулярно протирати вологою ганчіркою.

⚠ ***НЕБЕЗПЕКА***

*Існує небезпека, викликана шкідливим для здоров'я пилом. В ході проведення технічного обслуговування приладу (наприклад, заміна фільтру) слід одягати респіратор P2 або вищого ступеня захисту та захисний одяг.*

## Заміна складчастого фільтра

Малюнок N

➔ Відкрити кришку фільтра.
➔ Витягнути раму фільтра.
➔ Замініть складчастий фільтр.
Під час встановлення слідкувати за тим, щоб плоский складчастий фільтр з усіх боків був урівень з кромкою.
➔ Використаний плоский складчастий фільтр утилізувати відповідно до законодавчих положень.
➔ Вставити раму фільтра.
➔ Закрити кришку фільтра так, щоб було чути щиглик.

## Заміна фільтрувального пакету з нетканого матеріалу

Малюнок E

➔ Висвободіть та зніміть всмоктуючу головку.
➔ Витягти фільтрувальний пакет із нетканого матеріал, потягнувши догори.
➔ Герметично фільтрувальний пакет із нетканого матеріал ковпачком.
➔ Використаний фільтрувальний пакет з нетканого матеріалу утилізувати відповідно до діючих приписань.
➔ Надягти новий фільтрувальний пакет з нетканого матеріалу.
➔ Встановіть та зафіксуйте всмоктуючу головку.

## Замінити мішок для збору відходів

Малюнок F

➔ Висвободіть та зніміть всмоктуючу головку.
➔ Глибоко засунути мішок для збору відходів.
➔ Герметично закрити мішок для збору відходів нижче отвору за допомогою кабельної стяжки.
➔ Витягти мішок для збору відходів
➔ Утилізувати мішок для збору відходів відповідно до діючих приписань.
➔ Встановити новий мішок для збору відходів.

➔ Надіти мішок для збору відходів на резервуар.
Потрібно слідкувати, щоб маркувальні лінії знаходились усередині резервуара, а обидва вентиляційних отвори були розташовані на задній стінці резервуара.
➔ Встановіть та зафіксуйте всмоктуючу головку.

### Заміна мембранного фільтру

Малюнок G
➔ Висвободіть та зніміть всмоктуючу головку.
➔ Видалення мембранного фільтру.
➔ Мембранний фільтр утилізувати, дотримуючись законодавчих положень.
➔ Одягти новий мембранний фільтр на краї баку.
➔ Встановіть та зафіксуйте всмоктуючу головку.

### Очистити електроди

➔ Висвободіть та зніміть всмоктуючу головку.
➔ Електроди очистити за допомогою щітки.
➔ Встановіть та зафіксуйте всмоктуючу головку.

## Допомога у випадку неполадок

⚠ ***НЕБЕЗПЕКА***
*До проведення будь-яких робіт слід вимкнути пристрій та витягнути штекер.*
**Вказівка:** В разі виникнення неполадки (напр., розрив фільтру) пристрій слід негайно вимкнути. Перед повторним використанням неполадки повинні бути усунуті.

### Всмоктувальна турбіна не працює

➔ Перевірити штепсельну розетку та запобіжник системи електроживлення.
➔ Перевірити мережний кабель, штепсельну вилку, електроди і, при необхідності, штепсельну розетку пристрою.
➔ Включіть пристрій.

### Всмоктувальна турбіна відключається

➔ Випорожнити резервуар.

### Після спустошення бака всмоктувальна турбіна не запускається

➔ Вимкнути прилад і почекати 5 секунд, після чого знову увімкнути прилад.
➔ Очистити електроди, а також простір між електродами за допомогою щітки.

### Знизилась сила всмоктування

➔ Видалити сміття з всмоктувального сопла, всмоктувальної трубки, всмоктувального шланга або складчастого фільтра.
➔ Замінити заповнений фільтрувальний пакет з нетканого матеріалу.
➔ Замінити заповнений мішок для збору відходів.
➔ Правильно зафіксувати кришка фільтра.
➔ Очистити під проточною водою або замінити мембранний фільтр (додаткове обладнання).
➔ Замініть складчастий фільтр.
➔ Тільки NT 50/1:
Перевірити зливний шланг на герметичність.

### При всмоктуванні виходить пил

Малюнок O
➔ Перевірити правильність встановлення складчастого фільтру або внести виправлення.
➔ Замініть складчастий фільтр.

### Автоматичне відключення (чищення у вологому режимі) не спрацьовує

➔ Очистити електроди, а також простір між електродами за допомогою щітки.
➔ При роботі з непровідною рідиною слід постійно контролювати рівень заповнення.

### Не виконується автоматичне чищення фільтра

➔ Всмоктувальний шланг не підключений.

### Автоматичне чищення фільтра не вимикається

➔ Звернутися до служби підтримки користувачів.

### Автоматичне чищення фільтра не вмикається

➔ Звернутися до служби підтримки користувачів.

### Служба підтримки користувачів

**Якщо пошкодження не можна усунути, необхідно перевірити пристрій у службі обслуговування клієнтів.**

## Гарантія

У кожній країні діють умови гарантії, наданої відповідною фірмою-продавцем. Неполадки в роботі пристрою ми усуваємо безкоштовно протягом терміну дії гарантії, якщо вони викликані браком матеріалу чи помилками виготовлення. У випадку чинної гарантії звертіться до продавця чи в найближчий авторизований сервісний центр з документальним підтвердженням покупки.

## Приладдя й запасні деталі

Слід використовувати лише оригінальні комплектуючі та оригінальні запасні деталі, тому що саме вони гарантують безпечну та безперебійну експлуатацію приладу.
Інформація щодо комплектуючих та запасних деталей міститься на сайті www.kaercher.com.

## Заява при відповідність Європейського співтовариства

Цим ми повідомляємо, що нижче зазначена машина на основі своєї конструкції та конструктивного виконання, а також у випущеної у продаж моделі, відповідає спеціальним основним вимогам щодо безпеки та захисту здоров'я представлених нижче директив ЄС. У випадку неузгодженої з нами зміни машини ця заява втрачає свою силу.

**Продукт:** Пилосос для сухого та вологого всмоктування
**Тип:** 1.148-xxx
**Відповідна директива ЄС**
2006/42/ЄС (+2009/127/ЄС)
2014/30/EU
2011/65/ЄС
**Прикладні гармонізуючі норми**
EN 55014–1: 2006+A1: 2009+A2: 2011
EN 55014–2: 2015
EN 60335–1
EN 60335–2–69
EN 61000–3–2: 2014
EN 61000–3–3: 2013
EN 62233: 2008
EN 50581
**Запропоновані національні норми**
-

5.966-337

Ті, хто підписалися діють за запитом та дорученням керівництва.

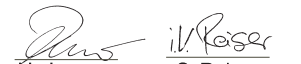

H. Jenner
CEO

S. Reiser
Head of Approbation

уповноважений по документації:
S. Reiser

Alfred Kaercher GmbH & Co. KG
Alfred-Kaercher-Str. 28 - 40
71364 Winnenden (Germany)
Тел.: +49 7195 14-0
Факс: +49 7195 14-2212

Winnenden, 2016/07/01

# Технічні характеристики

| | | NT 30/1 Tact L | NT 40/1 Tact L | NT 50/1 Tact L | NT 30/1 Tact Te L | NT 40/1 Tact Te L | NT 50/1 Tact Te L |
|---|---|---|---|---|---|---|---|
| Номінальна напруга | В | 220-240 | 220-240 | 220-240 | 220-240 | 220-240 | 220-240 |
| | В | AU: 240 | AU: 240 | AU: 240 | AU: 240 | AU: 240 | AU: 240 |
| Частота | Гц | 1~ 50-60 | 1~ 50-60 | 1~ 50-60 | 1~ 50-60 | 1~ 50-60 | 1~ 50-60 |
| Макс. потужність | Вт | 1380 | 1380 | 1380 | 1380 | 1380 | 1380 |
| Номінальна потужність | Вт | 1200 | 1200 | 1200 | 1200 | 1200 | 1200 |
| Місткість резервуару | l | 31 | 39 | 51 | 31 | 39 | 51 |
| Об'єм заповнення рідини | l | 17 | 24 | 35 | 17 | 24 | 35 |
| Кількість повітря (макс.) | $м^3/ч$ | 150 | 150 | 150 | 140 | 140 | 140 |
| Нижній тиск (макс.) | кПа (мбар) | 23,0 (230) | 23,0 (230) | 23,0 (230) | 23,0 (230) | 23,0 (230) | 23,0 (230) |
| Споживана потужність електричних інструментів | Вт | -- | -- | -- | EU: 100-2200 | EU: 100-2200 | EU: 100-2200 |
| | Вт | -- | -- | -- | GB: 100-1800 | GB: 100-1800 | GB: 100-1800 |
| | Вт | -- | -- | -- | CH: 100-1100 | CH: 100-1100 | CH: 100-1100 |
| | Вт | -- | -- | -- | AU: 100-1200 | AU: 100-1200 | AU: 100-1200 |
| Площа складчастого фільтру | $м^2$ | 0,6 | 0,6 | 0,6 | 0,6 | 0,6 | 0,6 |
| Ступінь захисту | -- | IPX4 | IPX4 | IPX4 | IPX4 | IPX4 | IPX4 |
| Клас захисту | -- | I | I | I | I | I | I |
| Діаметр всмоктувального шланга | мм | 35 | 35 | 35 | 35 | 35 | 35 |
| Довжина всмоктувального шланга | м | 2,5 | 2,5 | 2,5 | 4,0 | 4,0 | 4,0 |
| Довжина x ширина x висота | мм | 560 x 370 x 580 | 560 x 370 x 655 | 640 x 370 x 1045 | 560 x 370 x 580 | 560 x 370 x 655 | 640 x 370 x 1045 |
| Типова робоча вага | кг | 13,5 | 14,4 | 18,3 | 13,5 | 14,4 | 18,3 |
| **Значення встановлено згідно стандарту EN 60335-2-69** | | | | | | | |
| Рівень шуму $L_{pA}$ | дБ(А) | 69 | 68 | 68 | 69 | 68 | 68 |
| Небезпека $K_{pA}$ | дБ(А) | 1 | 1 | 1 | 1 | 1 | 1 |
| Значення вібрації рука-плече | $м/с^2$ | <2,5 | <2,5 | <2,5 | <2,5 | <2,5 | <2,5 |
| Небезпека K | $м/с^2$ | 0,2 | 0,2 | 0,2 | 0,2 | 0,2 | 0,2 |

| **Мережний кабель** | H07RN-F 3x1,0 $mm^2$ | |
|---|---|---|
| **Tact L** | № деталі | Довжина кабелю |
| EU | 6.650-591.0 | 7,5 м |
| GB | 6.650-724.0 | 7,5 м |
| CH | 6.650-722.0 | 7,5 м |
| AU | 6.650-723.0 | 7,5 м |

| **Мережний кабель** | H07RN-F 3x1,5 $mm^2$ | |
|---|---|---|
| **Tact Te L** | № деталі | Довжина кабелю |
| EU | 6.650-665.0 | 7,5 м |
| GB | 6.650-728.0 | 7,5 м |
| CH | 6.650-726.0 | 7,5 м |
| AU | 6.650-727.0 | 7,5 м |

# Filtersysteme / Filter Systems / Système de filtres

| | | | | 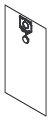 | 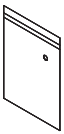 | |
|---|---|---|---|---|---|---|
| | Flachfalten-filter (Zellulose) * Flat pleated filter (cellulose) * Filtre plat à plis (cellulose) * | Flachfalten-filter (PES) * Flat pleated filter (PES) * Filtre plat à plis (PES) * | Flachfalten-filter (PTFE) * Flat pleated filter (PTFE) * Filtre plat à plis (PTFE) * | Vliesfiltertüte, 3-lagig * Fleece filter bag, triple layered * Sachet filtre en tissu non tissé à 3 épaisseurs * | Entsor-gungs-beutel Disposal bag Sachet d'élimination | Membran-filter Diaphragm filter Filtre à membrane |
| Bestell-Nr. Order No. Numéro de référence NT 30/1 | 6.904-367 | 6.904-360 | 6.907-455 | 2.889-154 | 2.889-158 | 6.904-212 |
| Bestell-Nr. Order No. Numéro de référence NT 40/1, NT 50/1 | 6.904-367 | 6.904-360 | 6.907-455 | 2.889-155 | 2.889-158 | 6.904-212 |
| Menge Quantity Quantité | 1 | 1 | 1 | 5 | 10 | 1 |
| Normalstäube Normal dust Poussières normales | X | X | X | X | X | X |
| Feinstäube Fine dust Poussières fines | X | X | X | X | X | X |
| Abrasive Stäube Abrasive dust Poussières abrasives | X | X | X | X | X | X |
| Flüssigkeiten, nasser Schmutz Liquids, wet dirt Liquides, saletès humides | | X | X | | | |

* Staubklasse M, Rückhaltevermögen $\geq$ 99,9 %

* Dust class M, Retention $\geq$ 99,9 %

* Classe de poussière M, Conservation $\geq$ 99,9 %

**http://www.kaercher.com/dealersearch**