EN

Read the instructions carefully as well as the safety guidelines before use.

1. GENERAL DESCRIPTION
1. Handle
2. On/Off switch (1-0)
3. "Power on" light
4. Accessory locking – unlocking – ring
5. Swivel power cord

ACCESSORIES
6. Conical wand
7. Oval wand*
8. Heated brush 32mm*
9. Massage hair brush for conical wand
10. Spiral hair brush for conical wand
11a. Crimper plates
11b. Straightener plates
12. 2 small clippers*
13. Storage pouch
14. 4 medium clippers*
15. Protective glove (2 fingers)

2. SAFETY
– Burn hazard. Keep appliance out of reach from young children, particularly during use and cool down.
– When the appliance is connected to the power supply, never leave it unattended.
– Always place the appliance with the stand, if any, on a heat-resistant, stable flat surface.
• For your safety, this appliance complies with the applicable standards and regulations (Low Voltage Directive, Electromagnetic Compatibility, Environmental…).
• The appliance's accessories become very hot during use. Avoid contact with the skin. Make sure that the supply cord never comes into contact with the hot parts of the appliance.
• Check that the voltage of your electricity supply matches the voltage of your appliance. Any error when connecting the appliance can cause irreparable harm, not covered by the guarantee.

• For additional protection, the installation of a residual current device (RCD) having a rated residual operating current not exceeding 30 mA is advisable in the electrical circuit supplying the bathroom. Ask for installer for advice.

• The installation of the appliance and its use must however comply with the standards in force in your country.

• WARNING: do not use this appliance near bathtubs, showers, basins or other vessels containing water.

• When the appliance is used in a bathroom, unplug it after use since the proximity of water presents a hazard even when the appliance is switched off.

• For other countries not subject to EU regulation. This appliance is not intended for use by persons (including children) with reduced physical, sensory or mental capabilities, or lack of experience and knowledge, unless they have been given supervision or instruction concerning use of the appliance by a person responsible for their safety. Children should be supervised to ensure that they do not play with the appliance.

• For other countries subject to EU regulation.
This appliance can be used by children aged from 8 years and above and persons with reduced physical, sensory or mental capabilities or lack of experience and knowledge if they have been given supervision or instruction concerning use of the appliance in a safe way and understand the hazards involved. Children shall not play with the appliance. Cleaning and user maintenance shall not be made by children without supervision.

• If the supply cord is damaged, it must be replaced by the manufacturer, its service agent or similarly qualified persons in order to avoid a hazard.

• Stop using your appliance and contact an Authorised Service Centre if:
- your appliance has fallen.
- it does not work correctly.
• The appliance must be unplugged:
- before cleaning and maintenance procedures.
- if it is not working correctly.
- as soon as you have finished using it.
- if you leave the room, even momentarily.
• Do not use if the cord is damaged.
• Do not immerse or put under running water, even for cleaning purposes.
• Do not hold with damp hands.
• Do not hold the appliance by the casing, which is hot, but by the handle.
• Do not unplug by pulling on the cord, rather pull out by the plug.
• Do not use an electrical extension lead.
• Do not clean with abrasive or corrosive products.
• Do not use at temperatures below 0°C and above 35°C.

GUARANTEE:
Your appliance is designed for use in the home only.
It should not be used for professional purposes.
The guarantee becomes null and void in the case of improper usage.

3. BEFORE FIRST USE
In order to avoid the risk of burns, attach the accessories to the appliance only when it is cool.
Allow the accessories to cool down before storing them in the case.
3a / Placing and removing the irons:
1. Place the irons on the handle (Fig1)
2. Turn the screw ring located on the handle in order to lock the accessory (Fig2)
Follow the same procedure with all the irons. To remove, follow the inverse procedure.
3b / Placing and removing the brushes:
Slide the brush on the curling iron while it is cool. (Fig. 3).
To remove the brushes, slide them in the opposite sense.
3c / Placing the crimper/straightener
1. Place the crimper/straightener on the handle (Fig1)
2. Turn the screw ring located on the handle in order to lock the accessory (Fig2)
Keeping the crimper/straightener closed (Fig. 5) set the accessory in the "crimp" position in order to use the crimping plates (fig.4a) or in the "straight" position (fig.4b) to use the straightening plates.

PLUGGING IN YOUR HAIR STYLER:
• When you have attached an accessory to the handle, place the appliance in a stable position on its rest, on a flat surface.
• Plug it in and set the On/Off Switch to On (position 1). The 'Power on' light will come on and the accessory will begin to heat up. (Fig 6,7)
• Wait a few minutes to allow your hair styler to reach its working temperature (1-3 min. for the "iron" accessories; 6 min. for the crimping plates).

4. OPERATION
Use this product on clean, untangled, DRY hair (to avoid damaging your hair).
Put on the glove, rough surface on the palm hand side.
1 - STYLING IRONS
Fig. 8 - Curls
Fig. 9 - Waves
- Gather a small section of hair (approx. 2 to 3 cm across).
- Wind the lock around the mandrel.
- After a few seconds of setting, unwind it in the opposite direction.
- Repeat the procedure with different sections of hair to form more curls.

PROFESSIONAL TIPS
• **To create extra volume:** divide your curls using your fingers.
• **To obtain really tight curls:** wind small sections of hair at a time.
• **For softer curls:** wind on more hair.
• **For a more natural, wavy look:** lightly brush or comb your hair once the curls have cooled.

2 - BRUSHES
2a 32mm heated brush — Fig.10 - faux blow-out
- Take a strand of hair, and brush the lock in a smooth, continuous motion, from the root to the tip
- Repeat this until you have the desired result.
2b Massage brush — Fig 11 - large curls, waves
- Take a strand of hair and roll it around the brush.
- Keep in place for 10 to 15 seconds, then unroll carefully.
2c Spiral brushes — Fig 12 - Spiral curls (English style)
- Take a strand of hair and roll it around the brush.
- Keep in place for 10 to 15 seconds, then unroll carefully.

PROFESSIONAL TIPS
• Allow your hair to cool before styling.

3 - CRIMPER/STRAIGHTENER
3a Crimper — Fig. 13a - For crimped hair
- Gather a section of hair approximately 5 cm across, starting at the root of the hair.
- Press the lever to open the crimper attachment, and place the hair between the crimping plates.
- Close the crimping plates for around 10 seconds.
- Release the hair and start again just below the wave just formed.

PROFESSIONAL TIPS
• **Always work from the roots towards the tips of the hair.**
• **To enhance the effect,** you can apply styling mousse before crimping.

3b - Straightener — Fig. 13b - For straightened hair
- Your hair should be dry and tangle-free.
- Gather a section of hair approximately 5 cm across, starting at the root of the hair.
- Press the lever to open the straightening attachment, and place the hair between the straightening plates.
- Slide the appliance slowly down from the root to the tip of the hair.

PROFESSIONAL TIPS
• **To avoid kinks in long sections of hair,** use a smooth, continuous movement.
• **To enhance the effect,** you can apply styling mousse before straightening.

5. CLEANING
• Unplug your styler and leave to cool on its stand.
• Clean accessories when fully cooled. To clean the handle, wipe with a soft, damp cloth.
• Never allow water or any other liquid to enter the handle.

ENVIRONMENT PROTECTION FIRST!
ⓘ Your appliance contains valuable materials which can be recovered or recycled.
➲ Leave it at a local civic waste collection point.

These instructions are also available on our website www.rowenta.com.

RU

Перед использованием ознакомьтесь с правилами техники безопасности

1. ОПИСАНИЕ
1. Ручка
2. Переключатель вкл./выкл. (0-1)
3. Световой индикатор включения
4. Кольцо блокировки и разблокировки насадок
5. Шнур питания

НАСАДКИ
6. Щипцы для волос (диаметр 16 мм)
7. Плоские щипцы для завивки волос*
8. Расческа выпрямитель*
9. Массажная щетка для волос
10. Щипцы для спиральной завивки
11a. Пластины для гофрирования волос
11б. Пластины для выпрямления волос
12. 2 заколки для волос*
13. Косметичка для хранения аксессуаров
14. 4 дополнительные заколки*
15. Защитная перчатка (на 2 пальца)

2. МЕРЫ БЕЗОПАСНОСТИ
• Для дополнительной защиты рекомендуется подключение устройства защитного отключения (УЗО) с номинальным дифференциальным рабочим током не выше 30мА к электрической цепи ванной комнаты. Проконсультируйтесь с вашим установщиком.

• ВНИМАНИЕ: не используйте это устройство вблизи ванн, душевых, бассейнов или других емкостей с водой.

• При использовании устройства в ванной- комнате, отключайте его от сети после использования, поскольку близость воды представляет опасность, даже когда устройство отключено.

• Допускается использование прибора детьми 8 лет и старше, а также лицами с ограниченными физическими, сенсорными или умственными способностями, лицами, не имеющими опыта и знания, необходимых при обращении с такими изделиями, при условии, что за ними осуществляется соответствующий надзор или они ознакомлены с инструкциями, касающимися безопасного использования прибора и объясняющими риски, возникающие в ходе его использования. Не разрешайте детям играть с прибором. Очистка и техническое обслуживание не должны выполняться детьми без надзора взрослых.

• Если шнур питания поврежден, в целях безопасности его замена должна выполняться производителем, в уполномоченном сервисном центре или квалифицированным специалистом.

ГАРАНТИЯ:
Данный прибор предназначен исключительно для бытового использования. Запрещается его использование в профессиональных целях. Неправильное использование прибора отменяет действие гарантии на прибор.

3. ПЕРЕД ПЕРВЫМ ИСПОЛЬЗОВАНИЕМ

4. РЕЖИМ РАБОТЫ

СОВЕТЫ ПАРИКМАХЕРА
• Для пышности волос разделите локоны пальцами.
• Для густой завивки наматывайте на щипцы маленькие пряди.
• Для более легкой завивки захватывайте щипцами большие пряди.
• Для получения эффекта вьющихся от природы волос: расчешите завитые волосы расческой и щеткой, пока они не остыли.

СОВЕТЫ ПАРИКМАХЕРА
• Перед тем, как укладывать волосы, дайте им остыть

СОВЕТЫ ПАРИКМАХЕРА
• Волосы "гофрируются" в направлении от корней к концам волос.
• Для усиления эффекта перед распрямлением нанесите немного пены для укладки волос.

СОВЕТЫ ПАРИКМАХЕРА
• **Чтобы прядь разгладилась по всей длине равномерно,** без перегибов, выпол-няйте операцию гибким непрерывным движением.
• Чтобы усилить эффект перед распрямлением нанесите немного пены для укладки волос.

5. ТЕХОБСЛУЖИВАНИЕ
• Отключите прибор от сети, установите на опору и дайте ему остыть.
• Насадки можно чистить, только когда они полностью остыли. Оботрите их мягкой влажной тряпкой.
• Следите, чтобы в прибор не попала вода или любая другая жидкость.

Эти инструкции также доступны на веб-сайте нашей компании по адресу www.rowenta.com

UK

1. ЗАГАЛЬНИЙ ОПИС
Перед тим як користуватися приладом, уважно прочитайте інструкцію з використання і поради з техніки безпеки.

2. ПРАВИЛА БЕЗПЕКИ
• Для додаткового захисту рекомендується підключення пристрою захисного відключення (ПЗВ) з номінальним диференціальним робочим струмом до 30мА до електричного ланцюга ванної кімнати. Проконсультуйтесь зі своїм установником.

• УВАГА: не користуйтеся цим пристроєм поблизу ванн, душових, басейнів чи інших ємностей з водою.

• При користуванні пристроєм у ванній кімнаті, вимикайте його від мережі після використання, оскільки близькість води становить небезпеку, навіть коли пристрій вимкнено.

• Цей пристрій може використовуватись дітьми віком від 8 років і вище та особами з обмеженими фізичними, сенсорними або розумовими можливостями, особами, які не мають достатнього досвіду та знань, необхідних для поводження з такими виробами, за умови, якщо за ними проводиться відповідний нагляд або вони ознайомлені з інструкціями щодо безпечного використання пристрою і розуміють небезпеку, що може виникнути. Не дозволяйте дітям грати з пристроєм. Очищення та обслуговування не повинні бути виконані дітьми без нагляду.

• Щоб уникнути небезпеки, у разі пошкодження електрошнура його слід замінити на підприємстві виробника, в його відділі післяпродажного обслуговування або звернувшись до спеціаліста подібної кваліфікації.

ПОРАДИ ПЕРУКАРЯ
• Щоб надати волоссю більше об'єму: можете розділити локони пальцями.

ПОРАДИ ПЕРУКАРЯ
• Перед розчісуванням волосся дайте йому охолонути.

ПОРАДИ ПЕРУКАРЯ
• Завжди гофруйте волосся від коренів до кінчиків.

ПОРАДИ ПЕРУКАРЯ
• Щоб уникнути утворення поперечних смуг, ведіть прилад плавним безперервним рухом.

5. ДОГЛЯД

Ці інструкції також доступні на нашому сайті www.rowenta.com

ET

Lugege enne fööni kasutamist hoolega läbi kasutusjuhend ja turvanõuded.

1. ÜLDINE KIRJELDUS

2. TURVANÕUDED
• Täiendava kaitse tagamiseks on soovitatav paigaldada vannitoa varustavasse vooluahelasse rikkevooluseade, mille nominaalne rikkevool ei ületa 30 mA. Küsige nõu paigaldajalt.

• HOIATUS! Ärge kasutage seadet vannide, dušside, kraanikausside või muude vett sisaldavate anumate lähedal.

• Kui seadet kasutatakse vannitoas, eemaldage see pärast kasutamist vooluvõrgust, sest vesi võib põhjustada ohtliku olukorra isegi siis, kui seade on välja lülitatud.

• Seadet võivad kasutada lapsed alates 8. eluaastast või vähenenud füüsiliste, sensoorsete või mentaalsete võimetega isikud, samuti isikud kellel puuduvad kogemused ja teadmised, juhul kui neid on seadme ohutu kasutamise osas eelnevalt juhendatud või kooliitatud ning nad mõistavad sellest tulenevaid ohte. Lapsed ei tohi seadmega mängida. Lapsed ei tohi seadet järelvalveta puhastada ega hooldada.

• Kui toitejuhe on katki, tuleb ohuolukordade ärahoidmiseks lasta see tootjal, tema müügijärgsel teenindusel või vastavat kvalifikatsiooni omaval isikul välja vahetada.

3. ENNE ESMAKORDSET KASUTAMIST

4. KASUTAMINE

JUUKSURI NÕUANDED

5. HOOLDUS

AITAME HOIDA LOODUSKESKKONDA!

Need juhendid on saadaval meie kodulehel aadressil www.rowenta.com.

LT

Prieš naudodamiesi aparatu atidžiai perskaitykite naudojimo instrukciją ir saugos patarimus.

1. BENDRASIS APRAŠYMAS

2. SAUGOS PATARIMAI
• Siekiant papildomos apsaugos, rekomenduojama į vonios elektros grandinę įtraukti liekamosios srovės įtaisą (RCD) su nominale liekamąja darbine srove, kuri neviršija 30 mA. Patarimo kreipkitės į asmenį, diegiantį įrangą.

• ĮSPĖJIMAS: negalima naudoti įrenginio šalia vonios, dušo, prausyklės ar kitų indų, kuriuose yra vandens.

• Prietaisą naudojant vonioje, po naudojimo būtina iš elektros lizdo ištraukti prietaiso kištuką, nes buvimas arti vandens kelia pavojų net išjungus prietaisą.

• Šį prietaisą gali naudoti 8 metų bei vyresnio amžiaus vaikai ir sutrikusių fizinių, jutimo ar protinių gebėjimų arba neturintys patirties ir žinių asmenys, jei jie prižiūrimi arba jiems paaiškinama, kaip saugiai naudotis prietaisu, ir jie supranta susijusius pavojus. Vaikams žaisti su prietaisu negalima. Vaikai negali be priežiūros valyti prietaiso arba atlikti jo techninę priežiūrą.

• Jei maitinimo laidas pažeistas, gamintojas, centras, kuris yra įgaliotas atlikti priežiūrą po pardavimo, arba panašios kvalifikacijos asmenys jį turi pakeisti, kad nebūtų pavojaus.

3. PRIEŠ NAUDOJANTIS PIRMĄ KARTĄ

4. NAUDOJIMAS

KIRPĖJO PATARIMAI

5. PRIEIŽIŪRA

PRISIDĖKIME PRIE APLINKOS APSAUGOS!

Šias instrukcijas taip pat galima rasti ir mūsų svetainėje www.rowenta.com.

LV

Pirms lietošanas rūpīgi izlasiet lietošanas instrukciju, kā arī drošības noteikumus.

1. VISPĀRĪGAIS APRAKSTS

2. DROŠĪBAS NOTEIKUMI
• Papildu aizsardzībai elektriskajā ķēdē, kas apgādā vannas istabu, ieteicams uzstādīt paliekošās strāvas ierīci (RCD), kuras paliekošās darbības strāva nepārsniedz 30 mA. Palūdziet uzstādītāja padomu.

• BRĪDINĀJUMS: neizmantojiet šo ierīci vannas, dušas, baseinu vai citu tvertņu, kas satur ūdeni, tuvumā.

• Ja ierīce tiek izmantota vannas istabā, pēc lietošanas atvienojiet to no strāvas, jo ūdens tuvums rada briesmas, pat ja ierīce ir izslēgta.

• Šo ierīci var lietot bērni no 8 gadu vecuma un cilvēki ar ierobežotām fiziskām, sensorām vai garīgām spējām, kā arī tādi, kam trūkst pieredzes un zināšanu, ja vien viņi darbojas kādas citas, par viņu drošību atbildīgas personas uzraudzībā vai ir saņēmuši norādījumus attiecībā uz to, kā šo ierīci droši lietot, un apzinās ar to saistītos riskus. Bērni ar šo ierīci nedrīkst spēlēties, kā arī bez uzraudzības veikt tās tīrīšanu un apkopi.

• Ja barošanas vads ir bojāts, tas jāaizvieto ražotājam, garantijas apkalpošanas servisam vai personai ar līdzīgu kvalifikāciju, lai izvairītos no iespējamām briesmām.

3. LIETOŠANA

4. DARBĪBA

FRIZIERA VILTĪBAS

5. APKOPE

PIEDALĪSIMIES VIDES AIZSARDZĪBĀ!

Šis instrukcijas ir pieejamas arī mūsu mājas lapā www.rowenta.com.

PL

Przed rozpoczęciem użytkowania należy zapoznać się z informacjami dotyczącymi bezpieczeństwa użytkowania urządzenia

1. OPIS OGÓLNY

2. WSKAZÓWKI BEZPIECZEŃSTWA
• Wskazane jest dodatkowe zabezpieczenie instalacji elektrycznej w łazience za pomocą wyłącznika różnicowoprądowego o czułości nie większej niż 30 mA. O dokładne wskazówki należy zwrócić się do elektryka.

• OSTRZEŻENIE: nie należy używać urządzenia w pobliżu wanny, prysznica, basenu i innych zbiorników wodnych.

• Jeżeli korzystasz z urządzenia w łazience, po każdym użyciu pamiętaj o odłączeniu go od źródła zasilania. Ze względu na bliskość wody, istnieje ryzyko porażenia prądem, nawet jeżeli urządzenie jest wyłączone.

• Urządzenie może być używane przez dzieci powyżej 8 roku życia oraz osoby o ograniczonych zdolnościach fizycznych, czuciowych i umysłowych oraz osoby nieposiadające stosownego doświadczenia lub wiedzy wyłącznie pod nadzorem albo po otrzymaniu instrukcji dotyczących bezpiecznego korzystania z urządzenia. Dzieci nie powinny wykorzystywać urządzenia do zabawy. Czyszczenie oraz czynności konserwacyjne nie powinny być przeprowadzane przez dzieci bez nadzoru dorosłych.

• W razie uszkodzenia przewodu zasilającego, powinien on być wymieniony u producenta, w punkcie serwisowym lub przez osoby o równoważnych kwalifikacjach, w celu uniknięcia zagrożenia.

GWARANCJA
Twoje urządzenie przeznaczone jest wyłącznie do użytku domowego.
Nie może być stosowane do celów profesjonalnych.
Gwarancja traci ważność w przypadku niewłaściwego użytkowania urządzenia.

3. PRZED PIERWSZYM UŻYCIEM

4. OBSŁUGA
Włosy muszą być czyste, SUCHE i rozczesane (aby zapobiec ich zniszczeniu).
Załóż rękawicę tak, by jej szorstka strona znalazła się po stronie wnętrza dłoni

PORADY FRYZJERA

5. KONSERWACJA

BIERZEMY CZYNNY UDZIAŁ W OCHRONIE ŚRODOWISKA!

Instrukcja dostępna jest także na stronie internetowej: www.rowenta.com.

CS

Před použitím je nutné důkladně se seznámit s bezpečnostními pokyny

OBECNÝ POPIS

BEZPEČNOSTNÍ RADY
• V zájmu další ochrany doporučujeme instalovat do elektrického obvodu k napájení koupelny zařízení pro zbytkový proud s nominálním zbytkovým provozním proudem nižším než 30 mA. Instalaci konzultujte s elektrikářem.

• VÝSTRAHA: Nepoužívejte tento spotřebič v blízkosti van, sprch, umyvadel nebo jiných nádob s vodou.

• Používáte-li spotřebič v koupelně, po použití jej neprodleně vypojte ze zásuvky, protože blízkost vody představuje nebezpečí i v případě, že je spotřebič vypnutý.

• Tento spotřebič smí být používán dětmi ve věku od 8 let, stejně jako osobami se sníženými fyzickými, smyslovými nebo duševními schopnostmi nebo bez zkušeností a znalostí, pokud jsou pod dohledem nebo byly instruovány o bezpečném použití spotřebiče a chápou rizika, k nimž může dojít. Děti si se spotřebičem nesmějí hrát. Čištění a uživatelskou údržbu nesmí provádět děti bez dozoru.

• V případě, že je napájecí šňůra poškozena, nechte ji z bezpečnostních důvodů vyměnit u výrobce, v autorizované záruční a pozáruční opravně, případně opravu svěřte osobě s odpovídající kvalifikací.

ZÁRUKA:
Tento přístroj je určen výhradně pro použití v domácnosti.
Přístroj není určen k používání v komerčních provozech.
V případě nesprávného použití přístroje zaniká záruka.

3. SPUŠTĚNÍ

4. OPERACE

KADEŘNICKÉ TRIKY

5. ÚDRŽBA

PODÍLEJME SE NA OCHRANĚ ŽIVOTNÍHO PROSTŘEDÍ!

Tyto instrukce jsou k nahlédnutí také na našich stránkách www.rowenta.com.

SK

Pred použitím je nutné dôkladne sa zoznámiť s bezpečnostnými podmienkami

1. OBECNÝ POPIS

2. BEZPEČNOSTNÉ RADY
• Ako dodatočnú ochranu vám odporúčame inštalovať do elektrickej siete napájajúcej kúpeľňu zvyškové prúdové zariadenie (RCD), ktoré znižuje zvyškový prevádzkový prúd na maximálne 30 mA. Požiadajte o radu svojho elektrikára.

• VAROVANIE: nepoužívajte toto zariadenie v blízkosti vaní, spŕch, umývadiel či iných nádob obsahujúcich vodu.

• Keď zariadenie používate v kúpeľni, po použití ho odpojte z elektrickej siete, keďže blízkosť vody predstavuje riziko aj vtedy, keď je zariadenie vypnuté.

• Toto zariadenie môže byť používané deťmi od veku 8 rokov a osobami so zníženými fyzickými, zmyslovými alebo mentálnymi schopnosťami, alebo osobami s nedostatkom skúseností a vedomostí, ak sú pod dohľadom alebo boli oboznámené s bezpečným použitím tohto zariadenia a rozumejú možným rizikám. Deti si so spotrebičom nesmú hrať. Čistenie a používateľskú údržbu nesmú vykonávať deti bez dozoru.

• Ak je napájací kábel poškodený, je potrebné, aby ho vymenil výrobca, jeho zákaznícky servis alebo osoby s podobnou kvalifikáciou, aby sa predišlo nebezpečenstvu.

ZÁRUKA

3. PRED PRVÝM POUŽITÍM

4. POUŽÍVANIE

KADERNÍCKE TRIKY

5. ÚDRŽBA

PRISPEJME K OCHRANE ŽIVOTNÉHO PROSTREDIA!

Tieto inštrukcie sú dostupné aj na našich webstránkach www.rowenta.com.

HU

Használat előtt, kérjük, olvassa el a biztonsági előírásokat

1. ÁLTALÁNOS LEÍRÁS

2. BIZTONSÁGI TANÁCSOK
• A fokozott biztonság érdekében javasoljuk, hogy szereltessen be fürdőszobájába 30 mA-t meg nem haladó RCD áramkört. További információért forduljon szerelőhöz.

• FIGYELEM: ne használja a készüléket fürdőkád, zuhanyzók, mosdók és egyéb, vizet tartalmazó edények közelében!

• Ha a készüléket fürdőszobában használja, használat után húzza ki, mivel a víz közelsége még akkor is veszélyt jelent, ha a készülék ki van kapcsolva.

• A készüléket 8 év feletti gyermekek és csökkentett fizikai, érzékszervi vagy mentális képességekkel rendelkező, illetve gyakorlat és tudás nélküli személyek csak felügyelet mellett, illetve akkor használhatják, ha útmutatást kaptak a készülék biztonságos használatáról és megismerték a velük járó veszélyeket.

A gyerekek soha ne játsszanak a készülékkel! A gyerekek felügyelet nélkül soha ne végezzenek takarítást vagy karbantartást a készüléken!

• Abban az esetben, ha a tápkábel megsérült, ezt a gyártónak, az ügyfélszolgálat alkalmazottjának, vagy egy hasonló képzettségű szakembernek kell kicserélnie, minden veszély elkerülése érdekében.

GARANCIA
A készülék kizárólag otthoni használatra alkalmas.
Nem használható professzionális célokra.
A garancia érvényét veszti nem megfelelő használat esetén.

3. AZ ELSŐ HASZNÁLAT ELŐTT

4. MŰKÖDÉS

FODRÁSZTRÜKKÖK

5. KARBANTARTÁS

VEGYÜNK RÉSZT A KÖRNYEZTVÉDELEMBEN!

Ezen útmutatások weboldalunkon is elérhetők: www.rowenta.com.

BG

Запознайте се с предписанията за безопасност, преди да правите каквото и да е

1. ОБЩО ОПИСАНИЕ

2. ПРЕПОРЪКИ ЗА БЕЗОПАСНОСТ
• За допълнителна защита, монтирането на устройство за диференциална защита (УДЗ), което има номинален остатъчен ток, ненадвишаващ 30 mA, се препоръчва при електрозахранване на банята. Консултирайте се техник.

• ПРЕДУПРЕЖДЕНИЕ: не използвайте този уред близо до вани, душове, басейни или други съдове, съдържащи вода.

• Когато уредът се използва в баня, изключете го от контакта на електрическата мрежа след употреба, тъй като близостта с вода представлява риск, дори ако самият уред е изключен от бутона.

• Този уред може да се използва от деца над 8 години и лица с ограничени физически, сетивни или умствени способности, или лица без опит и знания, ако са поставени под наблюдение или бъдат инструктирани за безопасната му употреба, и разбират опасностите. С уреда не трябва да си играят деца. Да не се извършва почистване и поддръжка от деца, оставени без надзор.

• Ако захранващият кабел е повреден, за да избегнете всякакви рискове, той трябва да бъде сменен от производителя, от сервиза за гаранционно обслужване или от лица със сходна квалификация.

ГАРАНЦИЯ

3. ПРЕДИ ПЪРВАТА УПОТРЕБА

4. РАБОТА

СЪВЕТИТЕ НА ФРИЗЬОРА

5. ПОДДРЪЖКА

ДА УЧАСТВАМЕ В ОПАЗВАНЕТО НА ОКОЛНАТА СРЕДА!

Тези инструкции могат да бъдат намерени също и на нашия уебсайт www.rowenta.com.

RO

A se lua la cunoștință de consemnele de securitate înainte de folosire

1. DESCRIERE GENERALĂ

2. RECOMANDĂRI PENTRU SECURITATE
•Pentru protecție suplimentară, se recomandă instalarea în cadrul circuitului electric care alimentează baia a unui dispozitiv de curent rezidual (DCR) în cazul în care curentul rezidual nominal este de maxim 30 mA. Consultați un electrician.

•AVERTISMENT: nu utilizați acest aparat lângă băi, dușuri, chiuvete sau alte recipiente care conțin apă.

•Dacă folosiți aparatul în baie, scoateți-l din priză după utilizare, deoarece apropierea apei reprezintă un pericol chiar și atunci când aparatul este oprit.

•Acest aparat poate fi folosit de copii peste 8 ani și de persoanele cu dizabilități fizice, senzoriale sau mintale sau fără experiență în utilizare numai sub supraveghere sau dacă au fost instruiți în folosirea aparatului în siguranță și dacă înțeleg riscurile implicate. Nu lăsați copiii să se joace cu aparatul. Nu permiteți copiilor să realizeze curățarea sau întreținerea aparatului nesupravegheați.

GARANȚIE:
Aparatul dumneavoastră este destinat exclusiv unei utilizări domestice.
Aparatul nu poate fi utilizat în scopuri profesionale.
Garanția devine nulă și își pierde valabilitatea în cazul unei utilizări incorecte.

3. ÎNAINTE DE PRIMA UTILIZARE

4. UTILIZARE

SUBTILITĂȚI DE COAFOR

5. ÎNTRETINERE

SODELUJMO PRI PRIZADEVANJIH ZA ZAŠČITO OKOLJA!

Instrucțiunile sunt disponibile și pe website-ul nostru www.rowenta.com.

SL

Pred uporabo je potrebno skrbno prebrati varnostne predpise

1. SPLOŠNI OPIS

2. VARNOSTNA PRIPOROČILA
•V električnem tokokrogu kopalnice, katerega delovni diferenčni tok ne presega 30 mA, za dodatno varstvo priporočamo vgradnjo naprave na diferenčni tok (RCD). Za nasvet vprašajte monterja.

•OPOZORILO: ne uporabljajte te naprave v bližini kopalnih kadi, prh, umivalnikov in ostalih posod, ki vsebujejo vodo.

•Kadar napravo uporabljate v kopalnici, jo po uporabi izključite, saj bližina vode predstavlja nevarnost tudi, kadar je naprava izključena.

•Napravo lahko uporabljajo otroci stari 8 let ali več in osebe z zmanjšanimi fizičnimi, senzornimi ali umskimi sposobnostmi ali brez izkušenj in znanja, če so pod nadzorom ali deležni navodil v zvezi z varno uporabo naprave in razumejo možne nevarnosti. Otroci se z napravo ne smejo igrati. Pri čiščenju in vzdrževanju otroci brez nadzora ne smejo biti prisotni.

GARANCIJA:
Naprava je namenjena samo za uporabo v gospodinjstvih.
Ne sme se uporabljati v profesionalne namene.

3. PRED PRVO UPORABO

4. DELOVANJE

FRIZERSKE ZVIJAČE

5. VZDRŽEVANJE

SODELUJMO PRI PRIZADEVANJIH ZA ZAŠČITO OKOLJA!

Ta navodila se nahajajo tudi na naši spletni strani www.rowenta.com.

SR

Pre upotrebe, pažljivo pročitajte sigurnosna uputstva.

1. OPŠTI OPIS

SIGURNOSNA UPUTSTVA
• Zbog dodatne zaštite bilo bi dobro da se u strujno kolo koje snabdeva kupatilo strujom ugradi zaštitna strujna sklopka (RCD) čija oznaka za preostalu radnu struju nije veća od 30 mA. Pitajte električara za savet.

• UPOZORENJE: nemojte da koristite ovaj aparat u blizini kade, tuš kabine, lavaboa ili drugih posuda s vodom.

• Kada aparat koristite u kupatilu, nakon upotrebe isključite ga iz struje jer blizina vode predstavlja opasnost čak i kada je aparat isključen.

• Aparat mogu da koriste deca sa navršenih 8 godina i starija, hendikepirane osobe kao i lica bez iskustva i znanja ako su pod nadzorom osobe odgovorne za njihovu bezbednost. Deca ne treba da se igraju aparatom. Deca bez nadzora ne treba da čiste i koriste aparat.

GARANCIJA:
Vaš aparat je namenjen samo za upotrebu u domaćinstvu.
Ne sme se koristiti u profesionalne svrhe.
U slučaju nepropisne upotrebe, garancija se poništava.

3. PRE PRVE UPOTREBE

4. RAD

FRIZERSKI TRIKOVI

5. ODRŽAVANJE

ZAŠTITA OKOLINE NA PRVOM MJESTU!

Ove instrukcije nalaze se i na našoj web stranici www.rowenta.co.rs

HR

Prije uporabe ovog uređaja pročitajte uputa sa mjerama opreza.

1. OPĆI OPIS

SIGURNOSNI SAVJETI
• Za dodatnu zaštitu, poželjno je u strujni krug koji opskrbljuje kupaonicu ugraditi zaštitnu strujnu sklopku (FID – diferencijalna sklopka) čija oznaka za preostalu radnu struju nije veća od 30 mA. Za savjet pitajte električara.

• UPOZORENJE: ne rabite ovaj uređaj u blizini kade, tuš-kabine, umivaonika ili drugih posuda s vodom.

• Kada uređaj rabite u kupaonici, nakon uporabe ga isključite iz napajanja jer blizina vode predstavlja opasnost čak i kada je uređaj isključen.

• Ovaj uređaj smiju rabiti djeca starosti 8 i više godina te osobe sa smanjenim fizičkim, osjetilnim ili mentalnim sposobnostima ili manjkom iskustva i znanja, ako su pod nadzorom ili im se daju upute za rad s uređajem na siguran način te razumiju s time povezane opasnosti. Djeca se ne smiju igrati s uređajem. Djeca ne smiju čistiti ni održavati uređaj bez nadzora.

JAMSTVO:
Vaš je uređaj namijenjen samo za uporabu u kućanstvu.
On se ne može rabiti u profesionalne svrhe.
U slučaju neispravne uporabe, jamstvo se poništava.

3. STAVLJANJE U RAD

4. OPERACIJA

PROFESIONALNI TRIKOVI

5. ODRŽAVANJE

SUDJELUJMO U ZAŠTITI OKOLIŠA!

Ove upute dostupne su i na našoj web stranici www.rowenta.com.

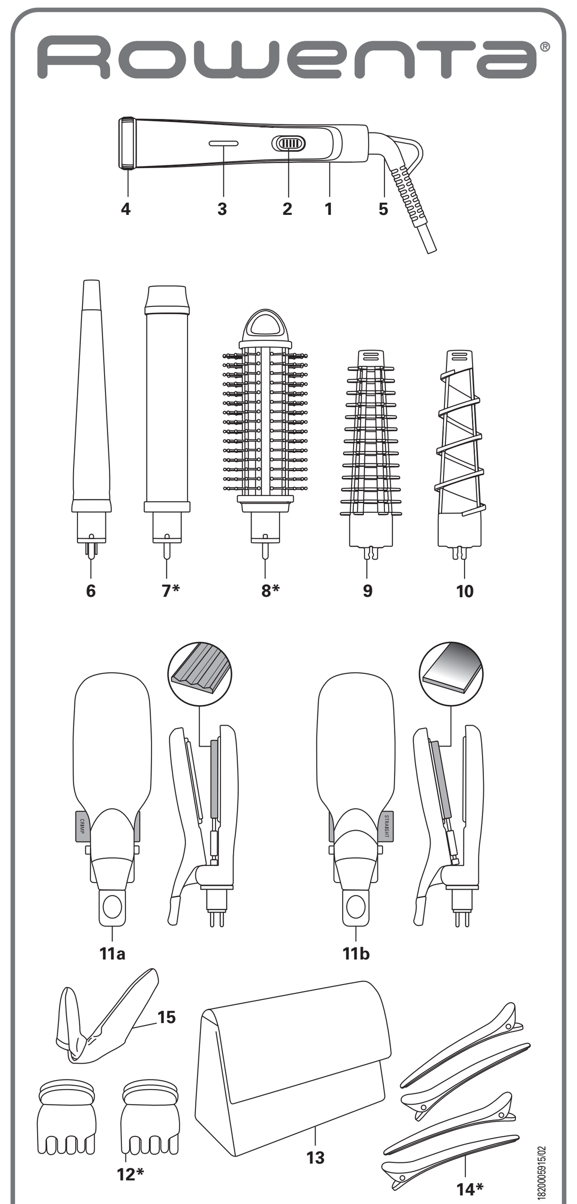

www.rowenta.com

* EN - *According to model / RU - *В зависимости от модели / UK - *залежно від моделі / ET - *sõltuvalt mudelist / LT - *Priklausomai nuo modelio / LV - *Atbilstoši modelim / PL - *w zależności od modelu / CS - *Podle modelu / SK - *Podľa modelu / HU - *Modelltől függően / BG - *Според модела / RO - *In funcție de model / SL - *Odvisno od modela / SR - *U zavisnosti od modela / HR - *ovisno o modelu / FR - *Selon modèle / BS - *Ovisno o modelu / DE - *Afhængigt af model / NL - *Afhankelijk van het model / IT - *Secondo il modello / PT - *Consoante o modelo / EL - *Ανάλογα το μοντέλο / TR - *Modele göre / NO - *Avhengig av modell / SV - *BEROENDE PÅ MODELL / DA - *Afhængigt af model / FI - *Mallista riippuen / AR / FA

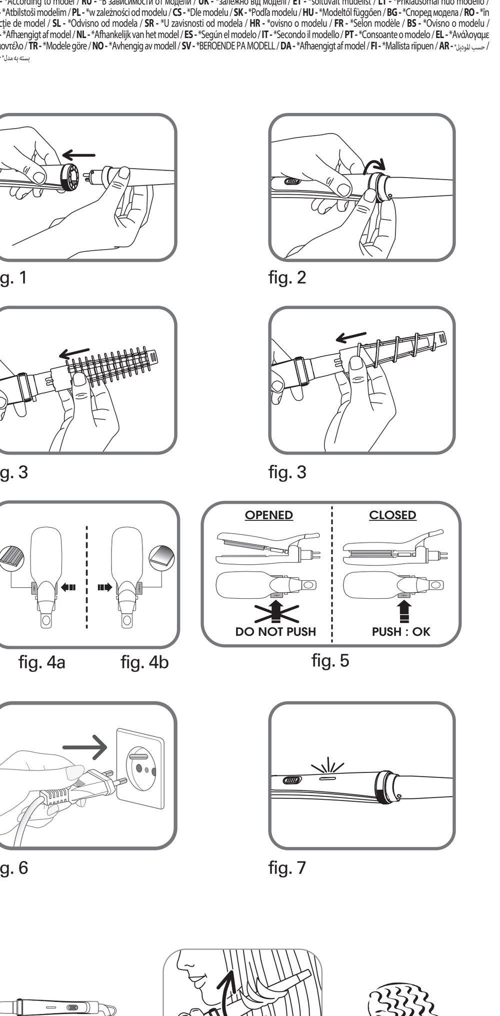

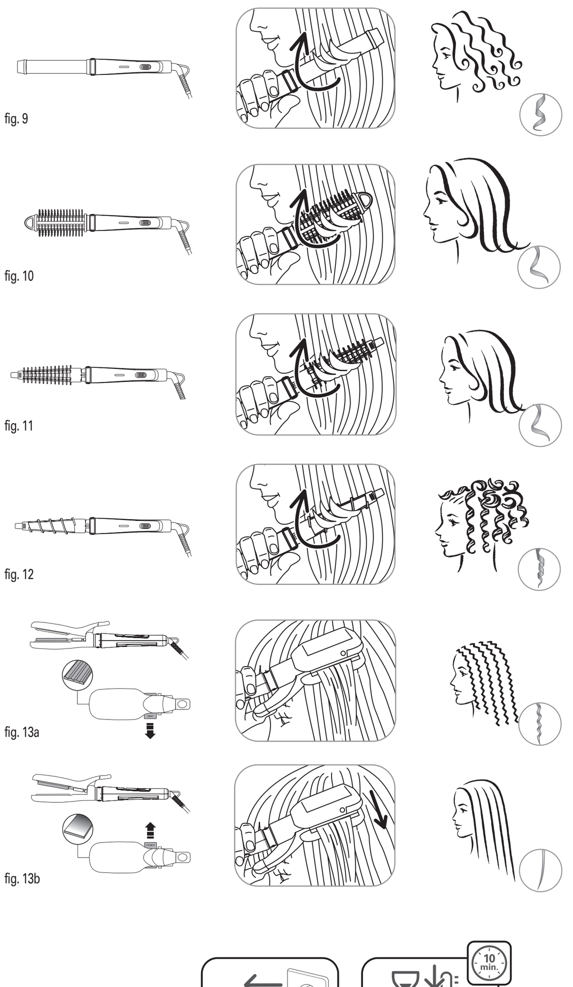

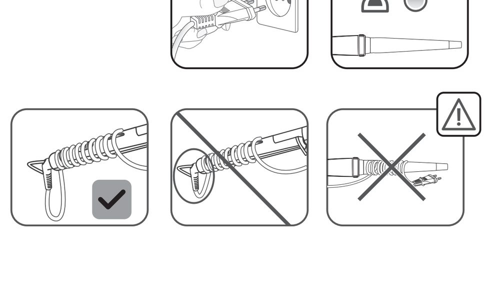

BS

Prije upotrebe, pažljivo pročitajte sigurnosne upute.

1. OPIS APARATA:
1. Drška
2. Prekidač za uključivanje/isključivanje (0-1)
3. Svjetlosni signal koji pokazuje da je aparat pod naponom
4. Prsten za pričvršćivanje i odvajanje nastavaka
5. Kabal koji se rotira
Nastavci:
6. Pegla za češljanje (promjer 16mm)
7. Pegla za ravnanje kose*
8. Grijana četka*
9. Četka za sitne kovrdže
10. Četka za spiralne uvojke
11a. Položaj nastavka za uvijanje/ravnanje s pločama za valovitu kosu
11b. Položaj nastavka za uvijanje/ravnanje s pločama za ravnu kosu
12. 2 šnale za kosu*
13. Torba za odlaganje
14. 4 šnale za kosu*
15. Zaštitna rukavica (2 prsta)

SIGURNOSNE UPUTE
- Opasnost od opekotina. Držite aparat van dohvata male djece, posebno tokom upotrebe i hlađenja.
- Kada je priključen na strujno napajanje, aparat nikada ne ostavljajte bez nadzora.
- Aparat s postoljem, ako postoji, uvijek stavite na vatrostalnu, stabilnu i ravnu površinu.
- Radi Vaše sigurnosti, ovaj aparat je u skladu s važećim normama i propisima (direktiva o niskom naponu, elektromagnetna kompatibilnost, okoliš…).
- Nastavci aparata postaju vrlo vreli tokom upotrebe. Izbjegavajte kontakt s kožom. Pripazite da kabal nikada ne dođe u dodir sa vrućim dijelovima aparata.
- Provjerite da li napon Vašeg aparata odgovara naponu Vaših električnih instalacija. Svaka pogreška pri priključivanju aparata može izazvati nepovratna oštećenja i garanciju se neće uzeti u obzir.

• Radi dodatne zaštite, poželjno je u strujno kolo koje opskrbljuje kupatilo ugraditi zaštitnu strujnu sklopku (RCD) čija oznaka za preostalu radnu struju nije veća od 30 mA. Pitajte električara za savjet.

- Instalacija aparata i njegova upotreba mora biti u skladu sa standardima koji su na snazi u Vašoj zemlji.

• UPOZORENJE: nemojte koristiti ovaj aparat u blizini kade, tuš-kabine, umivaonika ili drugih posuda s vodom.
• Kada aparat koristite u kupatilu, nakon upotrebe prekinite napajanje energijom jer blizina vode predstavlja opasnost čak i kada je aparat isključen.

- Ovaj aparat nije predviđen za upotrebu od strane osoba (uključujući i djecu) sa smanjenim fizičkim, psihičkim ili mentalnim sposobnostima, od strane osoba bez iskustva ili znanja, osim ako nisu pod nadzorom osobe zadužene za njihovu sigurnost ili ih je ta osoba unaprijed obučila za rukovanje aparatom. Djeca moraju nadzirati da se ne bi igrala s aparatom.

• Ovaj aparat mogu koristiti djeca starija od 8 godina starosti i osobe sa smanjenim fizičkim, čulnim ili mentalnim sposobnostima ili nedostatkom iskustva i znanja, ako su pod nadzorom ili su primili detaljna uputstva kako da koriste aparat na siguran način i ako shvataju opasnosti do kojih bi moglo da dođe. Djeca ne smiju da se igraju s aparatom. Čišćenje i održavanje aparata ne smiju da obavljaju djeca bez nadzora.

- Ako je priključni kabal oštećen, njega mora zamijeniti proizvođač, njegov ovlašteni servis ili osoba sličnih kvalifikacija, u cilju izbjegavanja opasnosti.
- Nemojte koristiti aparat i obratite se ovlaštenom servisu ako :
- je vaš aparat ispao.
- ako ne funkcionira ispravno.
- Aparat morate isključiti iz struje:
- prije čišćenja i održavanja.
- u slučaju da ne funkcionira ispravno.
- nakon upotrebe.
- ukoliko napuštate prostoriju , čak i nakratko.
- Ne koristite aparat ako je kabal oštećen.
- Ne uranjajte aparat u vodu i ne stavljajte ga pod mlaz vode.
- Ne držite aparat vlažnim rukama.
- Ne držite aparat za kućište koje je vrelo, već za dršku.
- Ne isključujte aparat povlačenjem kabla.
- Nemojte koristiti produžni kabal.
- Nemojte čistiti aparat abrazivnim i korozivnim sredstvima.
- Ne koristite na temperaturi nižoj od 0°C i višoj od 35°C.

GARANCIJA:
Vaš aparat je namijenjen samo za upotrebu u domaćinstvu.
Ne smije se koristiti u profesionalne svrhe.
U slučaju nepropisne upotrebe, garancija se poništava.

3. UPOTREBA APARATA
Sve nastavke postavljajte na hladan aparat, kako biste izbjegli rizik od opekotina.
3a / Postavljanje i uklanjanje nastavaka:
1. Postavite nastavke u dršku (Fig1)
2. Okrenite kolutu za zaključavanje koja se nalazi na dršci, kako biste blokirali uređaj (Fig 2)
Učinite isto sa svim nastavcima. Kod isključivanja postupite obrnutim redom.
3b / Postavljanje i skidanje četaka:
Potisnite četku tako da klizne na nastavak za kovrčanje kad je ona hladna. (Fig 3).
Kod skidanja četaka, povucite ih da kliznu u suprotnom pravcu.
3c / Postavljanje nastavka za uvijanje/ravnanje
1. Postavite nastavak za uvijanje/ravnanje u dršku (Fig1)
2. Okrenite kolutu za zaključavanje koja se nalazi na dršci, kako biste blokirali aparat (Fig 2) zadržavajući nastavke za uvijanje/ravnanje zatvorene, (Fig 9) stavite nastavak u položaj « uvijanje » ako ćete koristiti nastavke za valovitu kosu (fig.4a) ili u položaj « ravnanje » (fig.4b) ako ćete koristiti nastavke za ravnanje

Priključivanje u struju:
- Prije nego što priključite nastavak, postavite aparat stabilno na njegovoj podlozi na ravnu površinu.
- Uključite aparat u struju i postavite prekidač na 1. Svjetlosni signal koji pokazuje da je aparat pod naponom se pali i nastavke se počinje zagrijavati.
- Sačekajte nekoliko minuta da aparat postigne dobru temperaturu (1 do 3 min. za sve nastavke, a 6 min. za nastavke za uvijanje kose.).

4. UPOTREBA
Proizvod koristite na čistoj, nezapletenoj, SUHOJ kosi (kako biste izbjegli oštećivanje kose).
Rukavicu stavite tako da hrapava površina bude na mjestu dlana
1 - Nastavci za uvijanje
Fig.8 - Kovrdže
Fig.9 - Valovi
- Formirajte pramen veličine 2 do 3 cm.
- Otvorite hvataljke pritiskom na polugu i ubacite vrh kose između cijevi i hvataljke.
- Zatvorite tako što ćete otpustiti hvataljke. Provjerite jesu li vrhovi ispravno omotani ispod hvataljki, u smjeru kovrdže.
- Držite plastični vrh drugom rukom.
- Okrenite aparat da biste pramen omotali oko nastavka. Omotajte pramen penjući se prema tjemenu, ali pazite da se ne opečete.
- Držite peglu na mjestu 10 do 15 sekundi (i duže ako želite čvršće kovrdže).
- Polako odmotavajte, zatim otvorite hvataljke i pustite pramen da isklizne.
- Ponovite operaciju za pravljenje novih kovrdža.

FRIZERSKI TRIKOVI:
- Da biste kosi dali više volumen: možete kovrdže razdvojiti prstima.
- Da biste dobili jako čvrste kovrdže: namotajte manje pramenove kose pojedinačno.
- Da biste dobili mekše kovrdže: namotajte više kose.
- Da biste izbjegli neposlušne vrhove: provjerite jesu li vrhovi ispravno omotani ispod hvataljki, u smjeru kovrdže..
- Za prirodniji rezultat ondulacije: možete počešljati ili lako očetkati kosu nakon što ste ostavili kovrdže da se ohlade.

2 - ČETKE
2a 32 mm Grijana četka — Fig 10- Guste, neravnomjerno raspoređene kovrdže
- Formirajte pramen kose i uvijte ga oko četke.
- Držite na mjestu 10 do 15 sekundi, a zatim blago odvijte
2b / Četka za spiralne kovrdže — Fig 12- Spiralne kovrdže (engleske)
- Formirajte pramen kose i uvijte ga oko četke.
- Držite na mjestu 10 do 15 sekundi, a zatim blago odvijte

FRIZERSKI TRIKOVI:
- Češljajte samo hladne kovrdže.

3 - NASTAVAK ZA UVIJANJE/RAVNANJE
3a - Nastavak za uvijanje kose — Fig.13a Valovita kosa
- Formirajte pramen veličine od oko 5 cm, počevši od korijena kose.
- Otvorite hvataljke pritiskom na polugu i postavite pramen između ploča za izvlačenje valova.
- Držite ploče zatvorene oko 10 sekundi.
- Otpustite, pa počnite ponovo od zadnjeg dobivenog vala.

FRIZERSKI TRIKOVI:
- Uvijek radite od korijena ka vrhovima kose.
- Za naglašavanje efekta, možete prije izvlačenja valova staviti pjenu za kosu.

3b - Nastavak za ravnanje kose — Fig.13b Ravna kosa
- Vaša kosa mora biti raščešljana i suha.
- Formirajte pramen veličine od oko 5 cm, počevši od tjemena kose.
- Otvorite hvataljke pritiskom na polugu i postavite pramen između ploča za peglanje kose.
- Neka aparat lagano klizne od korijena ka vrhovima kose.

FRIZERSKI TRIKOVI:
- Kako biste izbjegli pruge na dužim pramenovima, radite mekim i kontinuiranim potezima.
- Za naglašavanje efekta, možete prije ravnanja kose staviti pjenu za kosu.

5. ODRŽAVANJE
- Isključite aparat iz struje i ostavite ga da se ohladi na svojoj podlozi.
- Čistite nastavak tek kad je savsim hladan. Posušite otvor aparata uz pomoć meke vlažne krpice.
- Nikad u otvor aparata ne puštajte da curi voda niti ijedna druga tečnost.

ZAŠTITA OKOLIŠA NA PRVOM MJESTU!
ⓘ Vaš aparat sadrži vrijedne materijale koji se mogu reciklirati i ponovo upotrijebiti.
➲ Odnesite ga na za to predviđeno mjesto.

Ove upute nalaze se također i na našoj web stranici www.rowenta.ba

FR

Lire attentivement le mode d'emploi ainsi que les consignes de sécurité avant toute utilisation.

1. DESCRIPTION GENERALE
1. Poignée
2. Interrupteur marche/arrêt (0-1)
3. Voyant lumineux de mise sous tension de l'appareil
4. Bague de verrouillage -et déverrouillage- des accessoires
5. Cordon rotatif
ACCESSOIRES :
6. Fer à friser (diamètre 16mm)
7. Fer à friser plat
8. Fer à friser extra large
9. Brosse à picots
10. Brosse à spirales
11a. Crimper/Lisseur position plaques gaufrantes
11b. Crimper/Lisseur position plaques lissantes
12. 4 pinces à cheveux
13. Trousse de rangement
14. 2 barrettes bijoux

2. CONSEILS DE SECURITE
- Pour votre sécurité, cet appareil est conforme aux normes et réglementations applicables (Directives Basse Tension, Compatibilité Electromagnétique, Environnement...).
- Les accessoires de l'appareil deviennent très chauds pendant l'utilisation. Evitez le contact avec la peau. Assurez-vous que le cordon d'alimentation ne soit jamais en contact avec les parties chaudes de l'appareil.
- Vérifiez que la tension de votre installation électrique correspond à celle de votre appareil. Toute erreur de branchement peut causer des dommages irréversibles non couverts par la garantie.

• Pour une protection supplémentaire, l'installation d'un dispositif à courant résiduel (RCD) ayant un courant de fonctionnement résiduel nominal n'excédant pas 30 mA est conseillée dans le circuit électrique alimentant la salle de bain. Demandez conseil à l'installateur.

- Risque de brûlure. Gardez l'appareil hors de portée des jeunes enfants, en particulier pendant l'utilisation et le refroidissement.
- Lorsque l'appareil est connecté à l'alimentation, ne le laissez jamais sans surveillance.
- Placez toujours l'appareil avec le support, le cas échéant, sur une surface plane, stable et résistante à la chaleur.
- L'installation de l'appareil et son utilisation doit toutefois être conforme aux normes en vigueur dans votre pays.

• ATTENTION : ne pas utiliser cet appareil près des baignoires, douches, lavabos ou autres récipients contenant de l'eau.
• Lorsque l'appareil est utilisé dans une salle de bain, débranchez-le après usage, car la proximité de l'eau représente un danger, même lorsque l'appareil est éteint.

- Cet appareil n'est pas prévu pour être utilisé par des personnes (y compris les enfants) dont les capacités physiques, sensorielles ou mentales sont réduites, ou des personnes dénuées d'expérience ou de connaissance, sauf si elles ont pu bénéficier, par l'intermédiaire d'une personne responsable de leur sécurité, d'une surveillance ou d'instructions préalables concernant l'utilisation de l'appareil.

• Cet appareil peut être utilisé par des enfants âgés de 8 ans et plus et des personnes ayant des capacités physiques, sensorielles ou mentales réduites ou un manque d'expérience et de connaissances, s'ils ont reçu un encadrement ou des instructions concernant l'utilisation de l'appareil en toute sécurité et comprennent les risques encourus. Les enfants ne doivent pas jouer avec l'appareil. Les enfants ne doivent ni nettoyer l'appareil ni s'occuper de son entretien sans surveillance. Il convient de surveiller les enfants pour s'assurer qu'ils ne jouent pas avec l'appareil.
• Si le câble d'alimentation est endommagé, il doit être remplacé par le fabricant, son service après vente ou des personnes de qualification similaire afin d'éviter un danger.

- N'utilisez pas votre appareil et contactez un Centre Service Agréé si : votre appareil est tombé, s'il ne fonctionne pas normalement.
- L'appareil doit être débranché : avant le nettoyage et l'entretien, en cas d'anomalie de fonctionnement, dès que vous avez terminé de l'utiliser, si vous quittez la pièce, même momentanément.
- Ne pas utiliser si le cordon est endommagé.
- Ne pas immerger ni passer sous l'eau, même pour le nettoyage.
- Ne pas tenir avec les mains humides.
- Ne pas tenir par le boîtier qui est chaud, mais par la poignée.
- Ne pas débrancher en tirant sur le cordon, mais en tirant par la prise.
- Ne pas utiliser de prolongateur électrique.
- Ne pas nettoyer avec des produits abrasifs ou corrosifs.
- Ne pas utiliser par température inférieure à 0 °C et supérieure à 35 °C.

GARANTIE :
Votre appareil est destiné à un usage domestique seulement. Il ne peut être utilisé à des fins professionnelles. La garantie devient nulle et invalide en cas d'utilisation incorrecte.

3. MISE EN SERVICE
Réalisez la mise en place de tous les accessoires sur appareil froid pour éviter les risques de brûlure.
3a Mise en place et retrait des fers :
1. Placez les fers dans la poignée (Fig 1)
2. Tournez l'anneau de verrouillage situé sur la poignée, afin de bloquer l'accessoire (Fig 2)
Procédez de la même façon pour tous les fers. Pour déconnecter, suivez la procédure inverse.
3b Mise en place et retrait des brosses :
Faites glisser la brosse sur le fer à boucler lorsqu'il est froid. (Fig 4).
Pour retirer les brosses, faites-les glisser en sens inverse.
3c Mise en place du crimper/lisseur :
1. Placez le crimper/lisseur dans la poignée (Fig 1)
2. Tournez l'anneau de verrouillage situé sur la poignée, afin de bloquer l'accessoire (Fig 2)
3. En conservant le crimper/lisseur en position fermée (Fig 5), mettez l'accessoire en position « crimp » pour utiliser les plaques gaufrantes (Fig 5a) ou en position « straight » (Fig 5b) pour utiliser les plaques lissantes.
Branchement :
- Après avoir fixé l'accessoire sur la poignée, posez l'appareil bien stable sur son pied et sur une surface plane.
- Branchez l'appareil et placez l'interrupteur sur 1. Le voyant lumineux de mise sous tension s'allume et l'accessoire commence à chauffer. (Fig 3)
- Attendez quelques minutes pour que l'appareil atteigne la bonne température (1 à 3 min pour les accessoires "fer" ; 6 min pour les plaques du crimper).
Le revêtement céramique des plaques protège vos cheveux contre les excès de température, grâce à une répartition uniforme de la chaleur.
Laissez refroidir les accessoires avant de les retirer et de les ranger dans la trousse.

4. UTILISATION
Les cheveux doivent être démêlés, propres et SECS (pour éviter de les abîmer).
1 - FERS À COIFFER
Fig. 6 - Boucles serrées
Fig. 7 - Boucles crantées
Fig. 8 - Boucles larges
- Formez une mèche de 2 à 3 cm de large.
- Ouvrez la pince en appuyant sur le levier et glissez la pointe des cheveux entre le tube et la pince.
- Lâchez la pince pour refermer. Vérifiez que les pointes sont correctement enroulées sous la pince, dans le sens de la boucle.
- Tenez l'embout isolant de l'autre main.
Tournez l'appareil pour enrouler la mèche autour de l'accessoire. Enroulez la mèche en remontant vers le cuir chevelu, en prenant garde de ne pas vous brûler.
- Maintenir le fer en place environ 20 secondes (plus longtemps pour des boucles plus serrées).
- Déroulez le fer à moitié puis ouvrez la pince pour laisser glisser la mèche.
- Répétez l'opération pour former de nouvelles boucles.

ASTUCES DU COIFFEUR
- Pour donner plus de volume : vous pouvez diviser les boucles avec les doigts.
- Pour obtenir des boucles très serrées : enroulez peu de cheveux à la fois.
- Pour des boucles plus souples : enroulez davantage de cheveux.
- Pour éviter les pointes rebelles : vérifiez que les pointes sont bien enroulées sous la pince, dans le sens de la boucle.
- Pour un résultat d'ondulations plus naturelles : vous pouvez peigner ou brosser légèrement vos cheveux après avoir laissé refroidir les boucles.

2 - BROSSES
2a - Brosse à picots — Fig 9 - Boucles souples, vagues
- Formez une mèche de cheveux et enroulez-la autour de la brosse.
- Maintenir en place entre 10 et 15 secondes , puis déroulez doucement.
2b - Brosse à spirales — Fig 10 - Boucles spirales (anglaises)
- Formez une mèche de cheveux et enroulez-la autour de la brosse.
- Maintenir en place entre 10 et 15 secondes , puis déroulez doucement.

ASTUCES DU COIFFEUR
- Laisser refroidir vos cheveux avant de les coiffer.

3- CRIMPER/LISSEUR
3a - Crimper — Fig 11a - Cheveux gauffrés
- Formez une mèche d'environ 5 cm de large, en commençant par la racine des cheveux.
- Ouvrez la pince en appuyant sur le levier et placez la mèche entre les plaques à gaufrer.
- Maintenez les plaques fermées environ 10 secondes.
- Relâchez puis reprendre à partir de la dernière vague obtenue.

ASTUCES DU COIFFEUR
- Travaillez toujours des racines vers les pointes.
- Pour accentuer l'effet, vous pouvez appliquer une mousse coiffante avant de gaufrer

3b - Lisseur — Fig 11b - Cheveux Lissés
- Vos cheveux doivent être démêlés et secs.
- Formez une mèche d'environ 5 cm de large, en commençant par la racine des cheveux.
- Ouvrez la pince en appuyant sur le levier et placez la mèche entre les plaques lissantes.
- Faites glisser l'appareil lentement de la racine à la pointe des cheveux.

ASTUCES DU COIFFEUR
- Pour éviter des stries sur les longueurs, travaillez d'un mouvement souple et continu.
- Pour accentuer l'effet, vous pouvez appliquer une mousse coiffante avant de lisser.

5. ENTRETIEN
- Débranchez l'appareil et laissez-le refroidir sur son support.
- Nettoyez l'accessoire lorsqu'il est parfaitement froid. Essuyez le manche à l'aide d'un chiffon doux humide.
- Ne jamais introduire d'eau ou tout autre liquide dans le manche.

6. PARTICIPONS À LA PROTECTION DE L'ENVIRONNEMENT !
ⓘ Votre appareil contient de nombreux matériaux valorisables ou recyclables.
➲ Confiez celui-ci dans un point de collecte ou à défaut dans un centre service agréé pour que son traitement soit effectué.

Ces instructions sont également disponibles sur notre site Internet www.rowenta.com

DE

Lesen Sie vor der Inbetriebnahme die Gebrauchsanweisung und die Sicherheitsvorschriften sorgfältig durch.

1. ALLGEMEINE BESCHREIBUNG
1. Griff
2. An/Aus (0-1) Knopf
3. Betriebsanzeigelampe
4. Ring zum Anstecken und Abnehmen der Zubehörteile
5. In alle Richtungen drehbares Kabel
ZUBEHÖR
6. Lockenstab (Durchmesser 16 mm)
7. Flache Lockenzange
8. Extragroße Lockenzange
9. Massage-Haarbürste
10. Ondulierbürste
11a. Heizplatten für Haarglätter/-crimper
11b. Glättplatten für Haarglätter/-crimper
12. 4 Haarklammern
13. Aufbewahrungstasche
14. 2 Stäbe

2. SICHERHEITSHINWEISE
- Lesen Sie die Gebrauchsanleitung sorgfältig vor der ersten Inbetriebnahme Ihres Gerätesdurch. Eine unsachgemäße Bedienung entbindet den Hersteller von jeglicher Haftung. Um Ihre Sicherheit zu gewährleisten, entspricht dieses Gerät den gültigen Normen und Bestimmungen (Niederspannung, elektromagnetische Verträglichkeit, Umwelt...).
- Die Zubehörteile dieses Gerätes werden während des Betriebs sehr heiß. Vermeiden Sie es, sie mit der Haut in Kontakt zu bringen. Versichern Sie sich, dass das Stromkabel nicht mit den heißen Teilen des Geräts in Kontakt gerät.
- Überprüfen Sie, dass die Betriebsspannung Ihres Geräts mit der Spannung Ihrer Elektroinstallation übereinstimmt. Ein fehlerhafter Anschluss kann irreparable Schäden hervorrufen, die nicht von der Garantie abgedeckt sind.

• Zum zusätzlichen Schutz sollte das Gerät an den Stromkreis des Badezimmers mit einer Fehlerstrom-Schutzeinrichtung für Wechselstrom mit 30 mA Nennfehlerstrom angeschlossen werden. Lassen Sie sich von Ihrem Elektroinstallateur beraten.

- Verbrennungsgefahr. Gerät außer Reichweite von kleinen Kindern halten, insbesondere während des Gebrauchs und während das Gerät sich abkühlt.
- Gerät niemals unbeaufsichtigt lassen, wenn es mit der Stromquelle verbunden ist.
- Das Gerät immer mit dem Ständer, sofern vorhanden, auf eine hitzebeständige, feste, ebene Oberfläche stellen.
- Die Installation des Geräts muss den in Ihrem Land gültigen Normen entsprechen.

• WARNHINWEIS: Verwenden Sie dieses Gerät nicht in der Nähe einer Badewanne, einer Dusche, eines Waschbeckens oder eines sonstigen Behälters, der Wasser enthält.
• Wenn das Gerät in einem Badezimmer eingesetzt wird, muss es nach dem Gebrauch ausgesteckt werden, da die Nähe von Wasser selbst bei ausgeschaltetem Gerät eine Gefahrenquelle darstellen kann.

- Dieses Gerät darf nicht von Personen (inbegriffen Kindern) mit eingeschränkten körperlichen, sensorischen oder geistigen Fähigkeiten benutzt werden. Das Gleiche gilt für Personen, die keine Erfahrung mit dem Gerät besitzen oder sich mit ihm nicht auskennen, es sei denn, sie werden von einer für ihre Sicherheit verantwortlichen Person beaufsichtigt oder von dieser mit dem Gebrauch des Gerätes vertraut gemacht wurden. Kinder müssen beaufsichtigt werden, damit sie nicht mit dem Gerät spielen.

• Das Gerät darf von Kindern ab 8 Jahren und Personen, deren körperliche oder geistige Unversehrtheit oder deren Wahrnehmungsfähigkeit eingeschränkt ist, oder Personen mit mangelnden Kenntnissen und Erfahrungen benutzt werden, sofern sie beaufsichtigt werden oder eine Einweisung in den sicheren Gebrauch des Geräts erhalten haben und die damit verbundenen Risiken verstehen. Kindern sollte das Spielen mit dem Gerät untersagt werden. Kinder dürfen das Gerät ohne Aufsicht nicht reinigen oder warten.
• Wenn das Stromkabel beschädigt ist, darf es, um jedwede Gefahr zu vermeiden, nur vom Hersteller, dem Kundendienst oder ähnlich qualifizierten Personen ausgetauscht werden.

- Benutzen Sie das Gerät nicht und treten Sie mit einem zugelassenen Kundendienstcenter in Kontakt, wenn: das Gerät zu Boden gefallen ist und nicht richtig funktioniert.
- Das Gerät muss ausgesteckt werden: vor Reinigung und Wartung, bei Funktionsstörungen und sofort nach dem Gebrauch. Lassen Sie das Kabel niemals herunter hängen, oder in die Nähe von, oder in Berührung mit einer Wärmequelle oder scharfen Kante kommen.
- Wenn das Stromkabel beschädigt ist, darf das Gerät nicht benutzt werden.
- Nicht ins Wasser tauchen und nicht unter fließendes Wasser halten, auch nicht zur Reinigung.
- Fassen Sie das Gerät nicht mit feuchten Händen an oder wenn Sie barfuss sind.
- Fassen Sie das Gerät nicht am Gehäuse an, das heiß ist, sondern an den Griffen.
- Stecken Sie das Gerät nicht durch Ziehen am Stromkabel aus, sondern ziehen Sie den Stecker aus der Steckdose.
- Benutzen Sie kein Verlängerungskabel.
- Reinigen Sie das Gerät nicht mit scheuernden oder ätzenden Produkten.
- Betreiben Sie das Gerät nicht bei Temperaturen unter 0 °C oder über 35 °C. Legen Sie das Gerät nicht ab solange es eingeschaltet ist.
Das Ansauggitter darf niemals abgedeckt werden. Reinigen Sie von Zeit zu Zeit das Ansauggitter um ein Überhitzen des Gerätes zu vermeiden. Verwenden Sie nur original Zubehör. Das Gerät nie unbeaufsichtigt betreiben.

GARANTIE
Ihr Gerät ist nur für den privaten Hausgebrauch bestimmt. Es darf nicht zu beruflichen Zwecken verwendet werden.
Bei unsachgemäßer Verwendung verliert die Garantie ihre Gültigkeit.

3. INBETRIEBNAHME
3. INBETRIEBNAHME
Um Verbrennungsgefahren zu vermeiden, setzen Sie die Zubehörteile nur auf das Gerät, wenn dieses abgekühlt ist. Lassen Sie die Zubehörteile abkühlen, bevor Sie sie im Etui verwahren.
3a Aufsetzen und Entfernen der Stäbe:
1. Schieben Sie die Stäbe in den Griff (Abb. 1)
2. Drehen Sie den Ring auf dem Griff, um das Zubehörteil festzuklemmen (Abb. 2)
Gehen Sie für alle Stäbe auf diese Art vor. Um den Stab zu entfernen, führen Sie die beschriebenen Schritte in umgekehrter Reihenfolge durch.
3b Aufsetzen und Entfernen der Bürsten:
Schieben Sie die Bürste auf den Lockenstab, wenn dieser abgekühlt ist. (Abb. 4).
Um die Bürsten zu entfernen, führen Sie die beschriebenen Schritte in umgekehrter Reihenfolge durch.
3c Aufsetzen des Haarglätters/-crimpers
1. Schieben Sie den Haarglätter/-crimper in den Griff (Abb. 1)
2. Drehen Sie den Ring auf dem Griff, um das Zubehörteil festzuklemmen (Abb. 2)
3. Indem Sie den Haarglätter/-crimper in geschlossener Stellung halten (Abb.5), setzen Sie das Zubehörteil auf die Position »crimp«, um die Heizplatten (Abb. 5a) zu verwenden, oder auf die Position »straight« (Abb. 5b), um die Glättplatten zu verwenden.
Anschluss:
- Befestigen Sie das gewünschte Zubehörteil auf dem Griff und stellen Sie das Gerät auf den Ständer, der wiederum auf einer ebenen und hitzebeständigen Fläche stehen muss.
- Schließen Sie das Gerät an und stellen Sie den An/Aus Knopf auf 1. Die Betriebsanzeigelampe geht an und das Zubehörteil wird aufgeheizt. (Fig 3)
- Warten Sie ein paar Minuten, bis das Gerät die Betriebstemperatur erreicht (1 bis 3 Min. für die „Frisiereisen"; 6 Min für die „Glätteisen").
Lassen Sie die Zubehörteile abkühlen, bevor Sie sie zum Aufbewahren im Beutel abnehmen.

4. ANWENDUNG
Die Haare müssen durchgekämmt, sauber und trocken sein (damit sie nicht angegriffen werden).
1 - FRISIEREISEN
Abb. 6 - Kleine Locken
Abb.7 - Gekreppte Locken
Abb.8 - Grosse Locken
- Bilden Sie eine 2 bis 3 cm breite Locke.
- Öffnen Sie die Zange mit einem Druck auf den Hebel und lassen Sie die Haarspitzen zwischen den Schaft und die Zange gleiten.
- Schließen Sie die Zange durch Loslassen des Hebels. Versichern Sie sich, dass die Haarspitzen richtig in Richtung der Locke unter der Zange liegen.
- Halten Sie mit der anderen Hand den Isoliergriff.
- Wickeln Sie durch Drehen des Geräts die Haarsträhne um das Zubehörteil. Wickeln Sie die Haarsträhne zum Haaransatz hin auf und geben Sie dabei Acht, sich nicht zu verbrennen.
- Belassen Sie das Frisiereisen etwa 20 Sekunden auf der Strähne (länger, wenn Sie kleinere Locken wollen).
- Wickeln Sie die Hälfte der Haarsträhne vom Frisiereisen und öffnen Sie die Zange, damit sie ganz aus dem Gerät gleitet.
- Wiederholen Sie zum Formen weiterer Locken den Vorgang.

FRISEURTIPPS
- Für mehr Volumen: Teilen Sie die Lockensträhnen mit den Fingern.
- Für sehr kleine Locken: Wickeln Sie dünne Haarsträhnen auf das Frisiereisen.
- Für weiche Locken: Wickeln Sie dicke Haarsträhnen auf das Frisiereisen.
- Gegen rebellische Haarspitzen: Versichern Sie sich, dass die Haarspitzen richtig in Richtung der Locke unter der Zange liegen.
- Für einen natürlicheren Fall: Lassen Sie die Locken abkühlen und kämmen oder bürsten Sie Ihre Haare aus.

2-BÜRSTEN
2a Massage-Haarbürste — Abb. 9 – Lose Locken, Wellen
- Wickeln Sie jeweils einzelne Haarsträhnen um die Bürste.
- Wickeln Sie die Strähne nach 10 bis 15 wieder vorsichtig ab
2b Ondulierbürste — Abb. 10 – Korkenzieherlocken
- Wickeln Sie jeweils einzelne Haarsträhnen um die Bürste.
- Wickeln Sie die Strähne nach 10 bis 15 wieder vorsichtig ab

FRISEURTIPPS
- Lassen Sie Ihre Haare abkühlen, bevor Sie sie in Form bringen.

3. WAFELTANG/STRAIGHTENER
3a - Crimper — Fig. 11a - Gekrepptes Haar
- Teilen Sie am Haaransatz eine etwa 5 cm dicke Haarsträhne ab.
- Öffnen Sie die Zange mit einem Druck auf den Hebel und legen Sie die Haarsträhne zwischen die Kreppeisen.
- Belassen Sie die Haarsträhne etwa 10 Sekunden zwischen den Kreppeisen.
- Öffnen Sie das Kreppeisen und machen Sie unter der zuletzt geformten Welle weiter.

FRISEURTIPPS
- Gehen Sie immer vom Haaransatz zu den Haarspitzen.
- Zur Verstärkung der Wirkung kann vor dem Kreppen etwas Frisierschaum einmassiert werden.

3b - Glätteisen — Fig. 11b - Geglättetes Haar
- Die Haare müssen durchgekämmt und trocken sein.
- Teilen Sie am Haaransatz eine etwa 5 cm dicke Haarsträhne ab.
- Öffnen Sie die Zange mit einem Druck auf den Hebel und legen Sie die Haarsträhne zwischen die Glätteisen.
- Lassen Sie das Gerät langsam vom Haaransatz in Richtung Haarspitzen gleiten.

FRISEURTIPPS
- Zur Vermeidung von strähnigem Haar sollten die Strähnen mit einer geschmeidigen, ununterbrochenen Bewegung geglättet werden.
- Zur Verstärkung der Wirkung kann vor dem Glätten etwas Frisierschaum einmassiert werden.

5. INSTANDHALTUNG
- Stecken Sie das Gerät aus und lassen Sie es auf dem Ständer abkühlen.
- Reinigen Sie die Zubehörteile erst, wenn sie ganz abgekühlt sind. Reiben Sie den Griff mit einem weichen angefeuchteten Tuch ab.
- Giessen Sie auf keinen Fall Wasser oder andere Flüssigkeiten in den Griff.

6. DENKEN SIE AN DEN SCHUTZ DER UMWELT !
ⓘ Ihr Gerät enthält zahlreiche wieder verwertbare oder recyclebare Materialien.
➲ Bringen Sie das Gerät zur Entsorgung zu einer Sammelstelle oder zu einem zugelassenen Kundendienstcenter Ihrer Stadt oder Gemeinde.

Diese Sicherheitshinweise sind auch auf unserer Website www.rowenta.com verfügbar.

NL

Lees voor ieder gebruik de gebruiksaanwijzing en de veiligheidsvoorschriften aandachtig door.

1. ALGEMENE OMSCHRIJVING
1. Handgreep
2. Aan/uit-schakelaar (0-1)
3. Spanningscontrolelampje
4. Vergrendelings- en ontgrendelingsring van de accessoires
5. Draaisnoer
ACCESSOIRES:
6. Stijltang (diameter 16 mm)
7. Platte krultang
8. Extra brede krultang
9. Borstel met pinnetjes
10. Spiraalborstel
11a. Wafeltang/straightener met wafelplaten
11b. Wafeltang/straightener met ontkrulplaten
12. 4 Haarklemmen
13. Opbergetui
14. 2 haarspelden

2. VEILIGHEID
- Voor uw veiligheid beantwoordt dit apparaat aan de toepasselijke normen en regelgevingen (Richtlijnen Laagspanning, Elektromagnetische Compatibiliteit, Milieu….).
- De accessoires van het apparaat worden tijdens het gebruik zeer heet. Vermijd contact met de ogen. Zorg dat het netsnoer nooit in contact komt met de hete delen van het apparaat.
- Controleer of de spanning van uw elektriciteitsinstallatie overeenkomt met die van het apparaat. Een verkeerde aansluiting kan onherstelbare schade veroorzaken die niet door de garantie gedekt wordt.

• Voor extra bescherming wordt aanbevolen om een aardlekschakelaar te installeren met een differentiaalstroom van maximaal 30 mA in het elektrische circuit van de badkamer. Vraag de installateur voor meer advies.

- Houd het apparaat uit de buurt van jonge kinderen, in het bijzonder tijdens de werking en het afkoelen.
- Als het apparaat op de voeding is aangesloten, laat het nooit zonder toezicht achter.
- Plaats het apparaat altijd met de stander, indien aanwezig, op een warmtebestendig, stabiel en vlak oppervlak.
- De installatie van het apparaat en het gebruik moeten echter beantwoorden aan de in uw land geldende normen.

• WAARSCHUWING: gebruik dit apparaat niet in de buurt van badkuipen, douches, wasbakken of andere water bevattende reservoirs.
• Wanneer het apparaat gebruikt wordt in een badkamer, haal dan de stekker na gebruik uit het stopcontact, aangezien de nabijheid van water gevaar oplevert zelfs wanneer het apparaat is uitgeschakeld.

- Dit apparaat is niet bedoeld om zonder hulp of toezicht gebruikt te worden door kinderen of andere personen, indien hun fysieke, zintuiglijke of mentale vermogens hen niet in staat stellen dit apparaat op een veilige wijze te gebruiken, tenzij zij van tevoren instructies hebben ontvangen betreffende het gebruik van dit apparaat door een verantwoordelijke persoon. Er moet toezicht zijn op kinderen zodat zij niet met het apparaat kunnen spelen.

• Dit apparaat mag gebruikt worden door kinderen vanaf 8 jaar, personen met verminderde fysieke, mentale of zintuiglijke capaciteiten en personen die weinig ervaring of kennis hebben op voorwaarde dat ze onder de supervisie staan van een persoon die verantwoordelijk is voor hen of ze genoeg richtlijnen gekregen hebben om het apparaat veilig te kunnen hanteren en de gevaren kennen. Kinderen mogen niet met het apparaat spelen. Schoonmaak- en onderhoudswerkzaamhedenmogen nooit door kinderen zonder toezicht uitgevoerd worden.
• Indien het netsnoer beschadigd is, moet het vervangen worden door de fabrikant, diens servicedienst of een persoon met een gelijkwaardige kwalificatie, om gevaarlijke situaties te voorkomen.

- Gebruik het apparaat niet meer en neem contact op met een erkende Servicedienst indien:
- het apparaat gevallen is
- het niet meer normaal werkt.
- De stekker moet uit het stopcontact gehaald worden:
- vóór het reinigen en onderhoud van het apparaat
- bij storingen tijdens het gebruik
- zodra u het apparaat niet meer gebruikt.
- Niet gebruiken wanneer het netsnoer beschadigd is.
- Niet in water onderdompelen of onder de kraan houden, ook niet voor het reinigen.
- Niet vasthouden met vochtige handen.
- Niet bij het kastje vasthouden wanneer dit heet is, maar aan de handgreep.
- De stekker niet uit het stopcontact halen door aan het snoer te trekken, maar alleen via de stekker.
- Geen verlengsnoer gebruiken.
- Niet reinigen met schurende of corrosieve middelen.
- Niet gebruiken bij temperaturen onder 0 °C en boven 35 °C.

GARANTIE:
Dit apparaat is alleen bestemd voor huishoudelijk gebruik. Het kan niet voor bedrijfsmatige doeleinden gebruikt worden. De garantie is niet geldig in geval van een oneigenlijk gebruik.

3. VOOR HET EERSTE GEBRUIK
3. INGEBRUIKNAME
Plaats alleen de accessoires op het koude apparaat om elk risico op brandwonden te vermijden. Laat de accessoires afkoelen voordat u ze in het etui opbergt.
3a Plaatsing en verwijdering van de tangen:
1. Monteer de tangen op het handvat. (Fig. 1)
2. Draai aan de vergrendelingsring op het handvat om het accessoire vast te zetten. (Fig. 2)
Doe dit met alle tangen. Voer de procedure in omgekeerde volgorde uit om de tangen te verwijderen.
3b Plaatsing en verwijdering van de borstels:
Schuif de borstel op de koude krultang. (Fig. 4).
Schuif de borstels in de tegenovergestelde richting om ze te verwijderen.
3c Plaatsing van de wafeltang/straightener
1. Monteer de wafeltang/straightener op het handvat. (Fig. 1)
2. Draai aan de vergrendelingsring op het handvat om het accessoire vast te zetten. (Fig. 2)
3. Houd de wafeltang dicht (Fig. 5), zet het accessoire op stand « crimp » om de wafelplaten te gebruiken (fig. 5a) of op stand « straight » (fig. 5b) om de ontkrulplaten te gebruiken.
Aansluiting:
- Plaats na het accessoire op de handgreep bevestigd te hebben het apparaat stevig op zijn voet, op een vlakke ondergrond.
- Sluit het apparaat aan en zet de schakelaar op 1. Het spanningscontrolelampje gaat branden en het accessoire begint warm te worden. (Fig 3)
- Wacht enkele minuten totdat het apparaat de juiste temperatuur bereikt heeft (1 tot 3 min voor de "krultang"-accessoires; 6 min voor de platen van de crimper).
De keramische coating van de platen beschermt uw haar tegen te hoge temperaturen, dankzij de gelijkmatige verdeling van de warmte.
Laat de accessoires eerst afkoelen voordat u ze verwijdert en in het etui opbergt.

4. GEBRUIK
Het haar moet uitgekamd, schoon en DROOG zijn (om beschadiging hiervan te voorkomen).
1 - KRULTANGEN
Fig.6 - Stevige krullen
Fig. 7 - Krullen en golven
Fig. 8 - Grote krullen
- Neem een haarlok van 2 tot 3 cm breed.
- Open de klem door op de hendel te drukken en plaats de haarlok tussen de tang en de klem.
- Sluit de klem. Controleer of de punten goed rond de tang gerold zijn, in de richting van de krul.
- Houd het geïsoleerde uiteinde met de andere hand vast.
- Rol de haarlok op naar de hoofdhuid toe en zorg dat u zich daarbij niet brandt.
- Houd de krultang ongeveer 20 seconden vast (langer voor stevigere krullen).
- Rol de krultang voor de helft terug en open de klem, zodat de haarlok er uit glijdt.
- Herhaal deze handeling voor het maken van nieuwe krullen.

TIPS VAN DE KAPPER
- Om meer volume te geven: u kunt de krullen met de vingers uit elkaar halen.
- Voor zeer stevige krullen: rol iedere keer weinig haar rond de tang.
- Voor soepelere krullen: rol meer haar rond de tang.
- Om rebelse haarpunten te voorkomen: controleer of de punten goed rond de tang gerold zijn, in de richting van de krul.
- Voor een natuurlijker golvend resultaat: u kunt na het afkoelen van de krullen uw haar licht kammen of borstelen.

2-BORSTELS
2a Borstel met pinnetjes — Fig. 9 – Zachte, golvende krullen
- Neem een haarlok vast en rol de lok rond de borstel.
- Houd de lok 10 tot 15 seconden tussen de platen en ontrol voorzichtig.
2b Spiraalborstel — Fig. 10- Spiraalkrullen (pijpenkrullen)
- Neem een haarlok vast en rol de lok rond de borstel.
- Houd de lok 10 tot 15 seconden tussen de platen en ontrol voorzichtig.

TIPS VAN DE KAPPER
- Laat uw haar afkoelen voordat u het kamt.

3. WAFELTANG/STRAIGHTENER
3a - Crimper — Fig. 11a - Gewafeld haar
- Neem een haarlok van ongeveer 5 cm breed, begin bij de haarwortel.
- Open de tang door op de hendel te drukken en plaats de haarlok tussen dewafelplaten.
- Houd de platen ongeveer 10 seconden gesloten.
- Loslaten en de handeling herhalen vanaf de laatst verkregen wafel.

TIPS VAN DE KAPPER
- Werk altijd van de wortels naar de punten.
- Om de werking te accentueren kunt u voordat u wafels in het haar gaat maken, haarschuim gebruiken.

3b - Straightener — Fig. 11b - Gladgestreken haar
- Uw haar moet uitgekamd en droog zijn.
- Neem een haarlok van ongeveer 5 cm breed, begin bij de haarwortel.
- Open de tang door op de hendel te drukken en plaats de haarlok tussen de gladstrijkende platen.
- Laat het apparaat langzaam van de haarwortel naar de haarpunt glijden.

TIPS VAN DE KAPPER
- Om strepen over de lengte te voorkomen in een soepele, doorgaande beweging werken.
- Om de werking te accentueren kunt u voor het gladstrijken haarschuim gebruiken.

5. ONDERHOUD
- Haal de stekker uit het stopcontact en laat het apparaat op zijn houder afkoelen.
- Maak het accessoire schoon wanneer dit volledig is afgekoeld. Neem de handgreep af met een zachte vochtige doek.
- Nooit water of enige andere vloeistof in de handgreep gieten.

6. WEES VRIENDELIJK VOOR HET MILIEU !
ⓘ Uw apparaat bevat veel materialen die hergebruikt of gerecycleerd kunnen worden.
➲ Breng het naar een hiervoor bedoeld verzamelpunt of een erkende service-dienst voor verwerking hiervan.

Deze voorschriften kunt u nalezen op onze website www.rowenta.com

IT

Leggere attentamente le istruzioni d'uso e i consigli di sicurezza prima di utilizzare l'apparecchio.

1. DESCRIZIONE GENERALE
1. Impugnatura
2. Interruttore on / off (0-1)
3. Spia luminosa di collegamento dell'apparecchio alla rete elettrica
4. Anello di blocco - e sblocco - degli accessori
5. Cavo avvolgibile
ACCESSORI
6. Ferro arricciacapelli (diametro 16 mm)
7. Ferro per frisé piatto
8. Ferro per frisé extra-large
9. Spazzola a denti fini*
10. Spazzola a spirale*
11a. Arricciacapelli/piastra posizione piastre goffranti
11b. Arricciacapelli/piastra posizione piastre liscianti
12. 4 spille per capelli
13. Trousse per la conservazione
14. 2 forcine

2. SICUREZZA
- Per la vostra sicurezza, questo apparecchio è conforme alle norme e normative applicabili (Direttive Bassa Tensione, Compatibilità elettromagnetica, Ambiente,…).
- Gli accessori dell'apparecchio diventano molto caldi durante l'uso. Evitate il contatto con la pelle. Assicuratevi che il cavo d'alimentazione non sia mai a contatto con le parti calde dell'apparecchio.
- Verificate che la tensione del vostro impianto elettrico corrisponda a quella dell'apparecchio. Qualsiasi errore di collegamento all'alimentazione può causare danni irreversibili non coperti dalla garanzia.

• Per una protezione ulteriore, si consiglia l'installazione nella rete del bagno di un dispositivo a corrente residua (RCD) con una corrente residua nominale non eccedente i 30 mA. Contattare un installatore per consigli e chiarimenti.

- Rischio di ustioni. Tenere l'apparecchio fuori dalla portata dei bambini piccoli, in particolare durante l'uso e il raffreddamento.
- Non lasciare l'apparecchio incustodito quando è collegato alla presa di corrente.
- Posizionare l'apparecchio e il suo supporto, se presente, esclusivamente su una superficie piana, stabile e resistente al calore.
- L'installazione dell'apparecchio e il suo utilizzo devono tuttavia essere conformi alle norme in vigore nel vostro paese.

• Non utilizzare l'apparecchio vicino a vasche da bagno, docce, lavabi o altri contenitori d'acqua.
• Dopo l'utilizzo in una stanza da bagno, scollegare l'apparecchio dalla presa per evitare danni dal contatto eventuale con acqua o altri liquidi.

- Questo apparecchio non deve essere utilizzato da persone (compresi i bambini) con capacità fisiche, sensoriali o mentali ridotte o da persone prive di esperienza o di conoscenza, a meno che una persona responsabile della loro sicurezza li sorvegli o li abbia preventivamente informati sull'utilizzo dell'apparecchio. È opportuno sorvegliare i bambini per assicurarsi che non giochino con l'apparecchio.

• Il presente apparecchio può essere utilizzato da bambini di età superiore a 8 anni e da persone con ridotte capacità fisiche, mentali e sensoriali o non dotate di un livello adeguato di formazione e competenze solo nel caso in cui abbiano ricevuto un'apposita supervisione o istruzioni inerenti all'uso sicuro dell'apparecchio e siano pienamente consapevoli dei pericoli ad esso connessi.
I bambini devono astenersi dal giocare con questo apparecchio. La pulizia dell'apparecchio e le relative operazioni di manutenzione non devono essere eseguite da bambini senza la supervisione di un adulto.
• Se il cavo d'alimentazione è danneggiato, deve essere sostituito dal fabbricante, dal suo servizio assistenza o da persone con qualifica simile per evitare pericoli.

- Non utilizzate l'apparecchio e contattate un Centro Assistenza autorizzato se: l'apparecchio è caduto, se non funziona normalmente.
- L'apparecchio deve essere staccato dalla corrente: prima di operazioni di pulizia e manutenzione, in caso di anomalia di funzionamento, non appena avete terminato di utilizzarlo.
- Non utilizzare se il cavo è danneggiato.
- Non immergerlo né passarlo sotto l'acqua, nemmeno per la pulizia.
- Non tenerlo con le mani umide.
- Non tenerlo per la carcassa che è calda, ma usare l'impugnatura.
- Non staccare l'apparecchio dalla corrente tirando il cavo, ma afferrare la spina ed estrarla dalla presa.
- Non usare prolunghe elettriche.
- Non pulire con prodotti abrasivi o corrosivi.
- Non usare con temperatura inferiori a 0 °C e superiori a 35 °C.

GARANZIA:
Questo apparecchio è destinato esclusivamente ad un uso domestico. Non può essere utilizzato a scopi professionali. La garanzia diventa nulla e non valida in caso di uso non corretto.

3. ATTIVAZIONE
3. AVVIO
Per evitare qualsiasi rischio di bruciatura, collegare tutti gli accessori quando l'apparecchio è freddo. Lasciare raffreddare gli accessori prima di riporli nell'astuccio.
3a Montaggio e smontaggio dei ferri:
1. Posizionare i ferri sull'impugnatura (fig. 1)
2. Ruotare l'anello di avvitamento situato sull'impugnatura per bloccare l'accessorio (fig. 2).
Procedere nello stesso modo per tutti i ferri. Per scollegarli, seguire la procedura inversa.
3b Montaggio e smontaggio delle spazzole:
Far scivolare la spazzola sul ferro quando è freddo (fig. 4).
Per rimuovere le spazzole, farle scivolare in senso inverso.
3c Montaggio dell'arricciacapelli/piastra
1. Posizionare l'arricciacapelli/piastra sull'impugnatura (fig. 1)
2. Ruotare l'anello di avvitamento situato sull'impugnatura, per bloccare l'accessorio (fig. 2)
3. Mantenendo chiuso l'arricciacapelli/piastra (fig.5), posizionarlo in posizione "crimp" per usare le piastre goffranti (fig.5a) o in posizione "straight" (fig.5b) per utilizzare le piastre liscianti.
Collegamento:
- Dopo aver montato l'accessorio sull'impugnatura, fissare saldamente l'apparecchio al suo supporto, su una superficie piana.
- Collegare l'apparecchio e mettere l'interruttore su 1. La spia luminosa di collegamento all'elettricità si accende e l'accessorio inizia a scaldarsi. (Fig 3)
- Attendere qualche minuto per consentire all'apparecchio di raggiungere la temperatura corretta (da 1 a 3 min. per gli accessori "ferro", 6 min. per le piastre del crimper).
Lasciare raffreddare gli accessori prima di estrarli e riporli nell'astuccio.

4. UTILIZZO
I capelli devono essere districati, puliti e ASCIUTTI (per evitare di sciuparli).
1 - FERRI PER CAPELLI
Fig. 6 - Riccioli stretti
Fig. 7 - Riccioli molto stretti
Fig. 8 - Riccioli larghi
- Prendere una ciocca larga 2-3 cm.
- Aprire la pinza premendo la leva e inserire la punta della ciocca tra il tubo e la pinza.
- Per bloccare i capelli, rilasciare la pinza. Verificare che le punte siano arrotolate correttamente sotto la pinza, nel senso del ricciolo.
- Tenere la ghiera isolante nell'altra mano.
- Girare l'apparecchio per arrotolare la ciocca attorno all'accessorio. Arrotolare la ciocca risalendo verso il cuio capelluto, facendo attenzione a non scottarsi.
- Mantenere così il ferro per circa 20 secondi (più a lungo per ottenere riccioli più stretti).
- Srotolare il ferro a metà poi aprire la pinza per "liberare" la ciocca.
- Ripetere l'operazione per ottenere altri riccioli.

I TRUCCHI DEL PARRUCCHIERE
- Per dare più volume: dividere i riccioli con le dita.
- Per ottenere riccioli molto stretti: arrotolare pochi capelli per volta.
- Per ottenere riccioli morbidi: arrotolare una quantità maggiore di capelli.
- Per evitare punte ribelli: arrotolare correttamente le punte sotto la pinza, nel senso del ricciolo.
- Per ottenere onde naturali: pettinare o spazzolare leggermente i capelli dopo aver lasciato raffreddare i riccioli.

2-SPAZZOLE
2a Spazzola a denti fini — Fig. 9 – Ricci morbidi, onde
- Formare una ciocca di capelli e arrotolarla attorno alla spazzola.
- Mantenerla sulla spazzola per 10-15 secondi, e rimuovere delicatamente la spazzola.
2b Spazzola a spirale — Fig. 10 – Ricci a spirale (boccoli)
- Formare una ciocca di capelli e arrotolarla attorno alla spazzola.
- Mantenerla sulla spazzola per 10-15 secondi, e rimuovere delicatamente la spazzola.

I TRUCCHI DEL PARRUCCHIERE
- Lasciare raffreddare i capelli prima di pettinarli.

3. ARRICCIACAPELLI/PIASTRA
3a - Crimper — Fig. 11a - Capelli ondulati
- Formare una ciocca di circa 5 cm di larghezza, partendo dalla radice dei capelli.
- Aprire la pinza premendo la leva e inserire la ciocca tra le piastre ad effetto ondulante.
- Mantenere le piastre chiuse per circa 10 secondi.
- Aprire e riprendere poi dall'ultima onda ottenuta.

I TRUCCHI DEL PARRUCCHIERE
- Lavorare sempre dalle radici alle punte.
- Per accentuare l'effetto è possibile applicare una spuma fissante prima di procedere alla piega.

3b - Piastra lisciante — Fig. 11b - Capelli lisci
- I capelli devono essere districati e asciutti.
- Formare una ciocca di circa 5 cm di larghezza, partendo dalla radice dei capelli.
- Aprire la pinza premendo la leva e porre la ciocca tra le piastre liscianti.
- Fare scorrere lentamente l'apparecchio dalla radice alla punta dei capelli.

I TRUCCHI DEL PARRUCCHIERE
- Per evitare le striature sulle lunghezze, procedere con un movimento delicato e continuo.
- Per accentuare l'effetto è possibile applicare una spuma fissante prima di procedere alla stiratura.

5. MANUTENZIONE
- Scollegare l'apparecchio e lasciarlo raffreddare sul supporto.
- Pulire l'accessorio quando è completamente freddo. Pulire l'impugnatura con un panno morbido umido.
- Mantenere sempre l'impugnatura lontana dall'acqua o da altri liquidi.

6. CONTRIBUIAMO ALLA PROTEZIONE DELL'AMBIENTE!
ⓘ L'apparecchio contiene numerosi materiali valorizzabili o riciclabili.
➲ Portatelo in un punto di raccolta, o in sua mancanza, in un centro assistenza autorizzato affinché venga effettuato il trattamento più opportuno.

Le presenti istruzioni d'uso sono anche disponibili sul nostro sito web www.rowenta.com

ES

Leer atentamente el modo de empleo y los consejos de seguridad antes de cualquier utilización.

1. DESCRIPCIÓN GENERAL
1. Asa
2. Interruptor encendido/apagado (0-1)
3. Indicador luminoso de conexión del aparato
4. Anilla de bloqueo – y desbloqueo- de los accesorios
5. Cable giratorio
ACCESORIOS
6. Plancha para el pelo (diámetro 16mm)
7. Rizador para el pelo liso
8. Rizador para el pelo extra largo
9. Cepillo de cerdas
10. Cepillo de espiral
11a. Ondulador/alisador posición placas presionadoras
11b. Ondulador/alisador posición placas alisadoras
12. 4 pinzas del pelo
13. Estuche de almacenamiento
14. 2 pasadores

2. SEGURIDAD
- Por su seguridad, este aparato cumple las normas y disposiciones aplicables (Directivas de Baja Tensión, Compatibilidad Electromagnética, Medio ambiente…).
- Los accesorios del aparato alcanzan una elevada temperatura durante su uso. Evite el contacto con la piel. Asegúrese de que el cable de alimentación no se encuentre nunca en contacto con las partes calientes del aparato.
- Asegúrese de que la tensión de su instalación eléctrica se corresponde con la de su aparato. Cualquier error de conexión puede causar daños irreversibles que no cubre la garantía.

• Para mayor protección, en el circuito eléctrico que alimenta al baño es recomendable instalar un dispositivo de corriente residual (RCD) con una corriente operativa residual nominal de como máximo 30 mA. Consulte a su instalador para que le asesore.

- Peligro de quemaduras. Mantenga el aparato fuera del alcance de los niños pequeño, especialmente durante su uso y mientras se enfría.
- No deje nunca el aparato desatendido mientras está conectado a la red eléctrica.
- Coloque siempre el aparato con el soporte, si procede, sobre una superficie plana, estable y termorresistente.
- La instalación del aparato y su uso debe cumplir no obstante las normas en vigor en su país.

• ADVERTENCIA: no utilice el electrodoméstico cerca de bañeras, duchas, lavabos u otros elementos que contengan agua.
• Cuando esté utilizando el electrodoméstico en el baño, desenchúfelo después de su uso, pues su proximidad al agua supone un riesgo incluso estando apagado.

- Este aparato no está diseñado para ser utilizado por personas (incluidos los niños) cuyas capacidades físicas, sensoriales o mentales sean reducidas, o por personas carentes de experiencia o de conocimiento, salvo si éstas han contado por medio de una persona responsable de su seguridad, con una vigilancia o con instrucciones previas relativas al uso del aparato. Se recomienda vigilar a los niños para asegurarse de que no jueguen con el aparato.

• Este electrodoméstico puede ser usado por niños de 8 años en adelante y por personas con discapacidades físicas, sensoriales o mentales o por falta de conocimientos y experiencia en el manejo de este tipo de aparatos, siempre que cuenten con supervisión o hayan recibido instrucciones sobre el uso seguro del electrodoméstico y entiendan los riesgos que implica. Los niños no deberían jugar con el aparato. La limpieza y el mantenimiento de usuario no deben realizarlas niños sin supervisión.
• En caso de que el cable de alimentación esté dañado, éste deberá ser sustituido por el fabricante, su servicio postventa o por personas cualificadas con el fin de evitar cualquier peligro.

- No utilice el aparato y contacte con un Centro de Servicio Autorizado si su aparato ha caído al suelo o si no funciona normalmente.
- El aparato debe desconectarse antes de su limpieza y mantenimiento, en caso de anomalías en su funcionamiento, una vez que haya terminado de utilizarlo.
- No lo utilice si el cable está dañado.
- No sumerja ni pase el aparato por el agua, ni siquiera para limpiarlo.
- No lo sujete con las manos húmedas.
- No lo sujete por la carcasa que está caliente, sino por el asa.
- No lo desconecte tirando del cable, sino tirando del enchufe.
- No utilice ningún alargador eléctrico.
- No lo limpie con productos abrasivos o corrosivos.
- No lo utilice con una temperatura inferior a 0 °C ni superior a 35 °C.

GARANTÍA:
Su aparato está destinado únicamente a un uso doméstico. No puede utilizarse con fines profesionales. La garantía quedará anulada y dejará de ser válida en caso de un uso incorrecto.

3. INSTALACIÓN
3. PUESTA EN MARCHA
Haga la instalación de todos los accesorios con el aparato frío para evitar riesgos de quemadura. Antes de colocarlos en la caja, dejar que los accesorios se enfríen.
3a Colocación y retirada de las planchas:
1. Coloque las planchas dentro de la empuñadura (Fig1)
2. Gire la anilla de bloqueo situada en la empuñadura, para bloquear el accesorio (Fig 2)
Proceda de la misma manera con todas las planchas. Para desconectar, siga el procedimiento inverso.
3b Colocación y retirada de los cepillos:
Deslice el cepillo en el rizador cuando esté frío (Fig 4).
Para retirar los cepillos, deslícelos en sentido inverso.
3c Colocación del ondulador/alisador
1. Coloque el ondulador/alisador en la empuñadura (Fig1)
2. Gire la anilla de bloqueo situada en la empuñadura, para bloquear el accesorio
3. Manteniendo el ondulador/alisador en posición cerrada (Fig 5), coloque el accesorio en posición «crimp» para utilizar las placas presionadoras (fig.5a) o en posición «straight» (fig.5b) para utilizar las placas alisadoras.
Conexión:
- Después de fijar el accesorio en el asa, coloque el aparato de manera que esté bien estable sobre su soporte y en una superficie plana.
- Conecte el aparato y ponga el interruptor en 1. El indicador luminoso de conexión se encenderá y el accesorio comenzará a calentarse. (Fig 3)
- Espere unos minutos hasta que el aparato alcance la temperatura adecuada (de 1 a 3 min. para los accesorios "tenacilla"; 6 min. para las placas de la plancha).
Deje que los accesorios se enfríen antes de proceder a retirarlos y a guardarlos en su caja.

4. UTILIZACIÓN
El cabello debe estar desenredado, limpio y SECO (para evitar estropearlo).
1 - TENACILLAS PARA PEINAR
Fig. 6 - Rizos pequeños
Fig. 7 - Rizos ondulados
Fig.8 - Rizos grandes
- Forme un mechón de 2 a 3 cm de ancho.
- Abra la pinza presionando la palanca y deslice la punta del cabello entre el tubo y la pinza.
- Suelte la pinza para cerrarla. Compruebe que las puntas estén bien enroscadas en la pinza, en el sentido del rizo.
- Con la otra mano sujete el extremo aislante.
- Gire el aparato para enroscar el mechón alrededor del accesorio. Enrosque el mechón subiendo hacia el cuero cabelludo, teniendo cuidado de no quemarse.
- Mantenga la tenacilla en su sitio aproximadamente 20 segundos (más tiempo para rizos más cerrados).
- Desenrosque la tenacilla hasta la mitad y a continuación abra la pinza para que se deslice el mechón.
- Repita la operación para hacer nuevos rizos.

TRUCOS DEL PELUQUERO
- Para dar más volumen: puede abrir los rizos con los dedos.
- Para obtener rizos más cerrados: enrosque poco cabello de una sola vez.
- Para rizos más suaves: enrosque más cabello.
- Para evitar las puntas rebeldes: compruebe que las puntas están bien enroscadas en la pinza, en el sentido del rizo.
- Para un resultado de ondulaciones más naturales: puede peinar o cepillar ligeramente el cabello después de que los rizos se hayan enfriado.

2-CEPILLOS
2a Cepillo de cerdas — Fig 9 – Rizos suaves, ondas
- Forme un mechón de pelo y enróllelo alrededor del cepillo.
- Mantener en el sitio entre 10 y 15 segundos, luego desenrolle suavemente
2b Cepillo espiral — Fig 10- Rizos espirales (ingleses)
- Forme un mechón de pelo y enróllelo alrededor del cepillo.
- Mantener en el sitio entre 10 y 15 segundos, luego desenrolle suavemente.

TRUCOS DEL PELUQUERO
- Dejar enfriar el cabello antes de peinarlo.

3. ONDULADOR/ALISADOR
3a - Plancha — Fig. 11a - Cabellos ondulados
- Forme un mechón de aproximadamente 5 cm de ancho, comenzando por la raíz del cabello.
- Abra las pinzas presionando la palanca y coloque el mechón entre las placas para ondular.
- Mantenga la plancha cerrada aproximadamente 10 segundos.
- Suelte y vuelva a empezar desde la última onda obtenida.

TRUCOS DEL PELUQUERO
- Trabaje siempre de las raíces a las puntas.
- Para acentuar el efecto, puede aplicar una espuma de peinado antes de ondular.

3b - Alisador — Fig. 11b - Cabellos lisos
- El cabello debe estar desenredado y seco.
- Forme un mechón de aproximadamente 5 cm de ancho, comenzando por la raíz del cabello.
- Abra las pinzas presionando la palanca y coloque el mechón entre las placas alisadoras.
- Deslice el aparato lentamente desde la raíz hasta la punta del cabello.

TRUCOS DEL PELUQUERO
- Para evitar estrías en el largo, trabaje con un movimiento flexible y continuo.
- Para acentuar el efecto, puede aplicar una espuma de peinado antes de alisar.

5. MANTENIMIENTO
- Desconecte el aparato y déjelo enfriar en su soporte.
- Limpie el accesorio cuando esté totalmente frío. Limpie el asa con un paño suave y húmedo.
- No introduzca nunca agua o cualquier otro líquido en el asa.

6. ¡COLABOREMOS EN LA PROTECCIÓN DEL MEDIO AMBIENTE!
ⓘ Su aparato contiene un gran número de materiales valorizables o reciclables.
➲ Llévelo a un punto de recogida o en su defecto a un servicio técnico au-torizado para que se realice su tratamiento.

Estas instrucciones también están disponibles en nuestra web www.rowenta.com.

PT

Leia atentamente o manual de instruções bem como as instruções de segurança antes da primeira utilização e guarde-o para futuras utilizações.

1. DESCRIÇÃO GERAL
1. Pega
2. Interruptor Ligar/Desligar (0-1)
3. Indicador luminoso de ligação à corrente
4. Anel de bloqueio e desbloqueio dos acessórios
5. Cabo rotativo
Acessórios
6. Pinça para caracóis (diâmetro 16mm)
7. Pinça quadrada para ondulações
8. Pinça larga para caracóis grandes
9. Escova redonda para ondulações suaves
10. Espiral para caracóis em canudos
11a. Placas para frisar
11b. Placas para alisar
12. 4 molas para cabelo
13. Bolsa de arrumação
14. 2 ganchos de cabelo

2. SEGURANÇA
- Para sua segurança, este aparelho está em conformidade com as normas e regulamentos aplicáveis (Directivas Baixa Tensão, Compatibilidade Electromagnética, Meio Ambiente...).
- Os acessórios do aparelho ficam muito quentes no decorrer da sua utilização. Evite o contacto com a pele. Certifique-se que o cabo de alimentação nunca entra em contacto com as partes quentes do aparelho.
- Verifique se a tensão da sua instalação eléctrica é compatível com a do seu aparelho. Qualquer erro de ligação pode causar danos irreversíveis que não estão cobertos pela garantia.

• Para protecção adicional, recomenda-se a instalação de um dispositivo de corrente residual (RCD) com uma corrente nominal de operação residual não superior a 30mA no circuito eléctrico que fornece energia à casa de banho. Peça conselho ao técnico que efectuar a instalação.

- Risco de queimadura. Mantenha o aparelho fora do alcance das crianças, especialmente durante o período de utilização e arrefecimento.
- Quando o aparelho estiver ligado à corrente, nunca o deixe sem supervisão.
- Coloque sempre o aparelho com o suporte, se existente, numa superfície plana e estável, resistente ao calor.
- A instalação do aparelho e a sua utilização devem, no entanto, estar em conformidade com as normas em vigor no seu país.

• ADVERTÊNCIA: Não utilize este aparelho perto de banheiras, chuveiros, lavatórios ou outros recipientes com água.
• Quando o aparelho é utilizado na casa de banho, desligue-o da corrente após cada utilização, uma vez que a proximidade de água representa um perigo mesmo quando o aparelho está desligado.

- Este aparelho não foi concebido para ser utilizado por pessoas (incluindo crianças) cujas capacidades físicas, sensoriais ou mentais se encontram reduzidas, ou por pessoas com falta de experiência ou conhecimento, a não ser que tenham sido devidamente acompanhadas e instruídas sobre a correcta utilização do aparelho, pela pessoa responsável pela sua segurança. É importante vigiar as crianças por forma a garantir que as mesmas não brinquem com o aparelho.

• Este electrodoméstico puede ser usado por niños de 8 años en adelante y por personas con discapacidades físicas, sensoriales o mentales o por falta de conocimientos y experiencia en el manejo de este tipo de aparatos, siempre que cuenten con supervisión o hayan recibido instrucciones sobre el uso seguro del electrodoméstico y entiendan los riesgos que implica. Los niños no deberían jugar con el aparato. La limpieza y el mantenimiento de usuario no deben realizarlas niños sin supervisión.
• Se o cabo de alimentação se encontrar de alguma forma danificado, deverá ser substituído pelo fabricante, Serviço de Assistência Técnica ou por um técnico qualificado por forma a evitar qualquer situação de perigo para o utilizador.

- Não utilize o seu aparelho e contacte um Serviço de Assistência Técnica autorizado se: o aparelho tiver caído ao chão ou não estiver a funcionar correctamente.
- O aparelho deve ser desligado: antes de proceder a qualquer operação de limpeza ou manutenção, no caso de anomalia de funcionamento, após cada utilização.
- Não utilizar se o cabo se encontrar de alguma forma danificado.
- Não mergulhar nem passar por água, mesmo que seja para a limpeza.
- Não segurar com as mãos húmidas.
- Não segurar na caixa de comandos, que está quente, mas sim pela pega.
- Não desligar puxando pelo cabo, mas sim retirando a ficha da tomada.
- Não utilizar uma extensão eléctrica.
- Não limpar com produtos abrasivos ou corrosivos.
- Não utilizar a temperaturas inferiores a 0 °C nem superiores a 35 °C.

GARANTIA:
O seu aparelho destina-se apenas a uma utilização doméstica. Não pode ser utilizado para fins profissionais. A garantia torna-se nula e inválida no caso de uma utilização incorrecta.

3. COLOCAÇÃO EM FUNCIONAMENTO
3. COLOCAÇÃO EM FUNCIONAMENTO
Para evitar qualquer risco de queimadura, os acessórios devem ser colocados no aparelho frio. Deixeos acessórios arrefecer antes de os arrumar no kit.
3a Colocação e remoção dos ferros:
1. Coloque as pinças na pega (Fig1)
2. Rode o anel de fixação situado na pega, para bloquear o acessório (Fig 2)
Proceda da mesma forma para todos acessórios. Para desligar, siga o procedimento inverso.
3b Colocação e remoção das escovas:
Faça deslizar a escova na pinça estreita enquanto esta estiver fria. (Fig 4).
Para retirar as escovas, faça-a deslizar no sentido inverso.
3c Colocação da placa para frisar/placa para alisar
1. Coloque a placa para frisar/para alisar na pega (Fig 1)
2. Rode o anel de fixação situado na pega, para bloquear o acessório (Fig 2)
3. Mantendo a placa para frisar/para alisar em posição fechada (Fig.5), coloque o acessório na posição "crimp" (frisar) para utilizar as placas para frisar (fig.5a) ou na posição "straight" (alisar) (fig.5b) para utilizar as placas alisadoras.
Ligação:
- Depois de fixar o acessório à pega, coloque o aparelho devidamente estável sobre o respectivo pé e numa superfície plana.
- Ligue o aparelho e regule o interruptor para 1. O indicador luminoso de ligação à corrente acende-se e o acessório começa a aquecer. (Fig 3)
- Aguarde alguns minutos até o aparelho atingir a temperatura adequada (1 a 3 min. no caso dos acessórios "ferro"; 6 min. no caso das placas).
Deixe os acessórios esfriarem antes de removê-los e armazená-los em seu estojo.

4. UTILIZAÇÃO
O cabelo tem de estar desembaraçado, limpo e SECO (por forma a não danificá-lo).
1 - FERROS PARA PENTEAR
Fig. 6. Caracóis fechados
Fig. 7 - Caracóis em zig-zag
Fig. 8 - Caracóis largos
- Forme uma madeixa do cabelo com 2 a 3 cm de largura.
- Abra a pinça, pressionando a alavanca e, deslizando, enfie as pontas do cabelo entre o tubo e a pinça.
- Solte a pinça para fechar. Certifique-se que as pontas estão correctamente enroladas sob a pinça, no sentido do caracol.
- Com a outra mão, pegue na ponta isoladora.
- Rode o aparelho de modo a enrolar a madeixa à volta do acessório. Enrole a madeixa até chegar ao couro cabeludo, tomando as devidas precauções para não se queimar.
- Mantenha o ferro nessa posição durante cerca de 20 segundos (mais tempo no caso dos caracóis mais fechados).
- Desenrole o ferro até metade e, de seguida, abra a pinça para soltar a madeixa.
- Repita a operação para formar mais caracóis.

DICAS DO CABELEIREIRO
- Para conferir mais volume: pode dividir os caracóis com os dedos.
- Para obter caracóis extremamente fechados: enrole pouco cabelo de cada vez.
- Para obter caracóis mais largos: enrole uma quantidade maior de cabelo.
- Para evitar as pontas rebeldes: certifique-se que as pontas estão correctamente enroladas sob a pinça, no sentido do caracol.
- Para um resultado com uma ondulação mais natural: pode pentear ou escovar ligeiramente o cabelo depois de deixar arrefecer os caracóis.

2-ESCOVAS
2a Escova redonda — Fig 9 – Caracóis soltos, ondulações
- Forme uma madeixa de cabelo e enrole-a à volta da escova.
- Manter o aparelho na mesma posição durante cerca de 10 a 15 segundos e, em seguida, desenrole cuidadosamente.
2b Escova espiral — Fig 10 - Caracóis em espiral
- Forme uma madeixa de cabelo e enrole-a à volta da escova.
- Manter o aparelho na mesma posição durante cerca de 10 a 15 segundos e, em seguida, desenrole cuidadosamente.

DICAS DO CABELEIREIRO
- Deixe arrefecer o cabelo antes de o pentear.

3. PLACA PARA FRISAR/ALISAR
3a - Placas para frisar — Fig. 11a - Cabelo ondulado
- Forme uma madeixa com cerca de 5 cm de largura, começando pela raiz do cabelo.
- Abra a pinça, pressionando a alavanca, e coloque a madeixa entre as placas para frisar.
- Mantenha as placas fechadas durante cerca de 10 segundos.
- Solte-as e, depois, retome a partir da última ondulação.

DICAS DO CABELEIREIRO
- Trabalhe sempre da raiz para as pontas.
- Para acentuar o efeito, pode aplicar uma espuma de pentear antes de frisar.

3b - Palcas para alisar — Fig. 11b - Cabelo liso
- O cabelo tem de estar desembaraçado e seco.
- Forme uma madeixa com cerca de 5 cm de largura, a começar pela raiz do cabelo.
- Abra a pinça, pressionando a alavanca, e coloque a madeixa entre as placas para alisar.
- Faça deslizar o aparelho lentamente, da raiz à ponta do cabelo.

DICAS DO CABELEIREIRO
- Para evitar a ocorrência de estrias nas madeixas compridas, descreva um movimento flexível e contínuo.
- Para acentuar o efeito, pode aplicar uma espuma de pentear antes de alisar.

5. MANUTENÇÃO
- Desligue o aparelho e deixe-o arrefecer no respectivo suporte.
- Limpe o acessório quando este estiver totalmente frio. Enxugue a pega com a ajuda de uma toalha macia e húmida.
- Nunca introduza água ou outro tipo de líquido na pega.

6. PROTECÇÃO DO MEIO AMBIENTE EM PRIMEIRO LUGAR!
ⓘ O seu aparelho contém materiais que podem ser recuperados ou reciclados.
➲ Entregue-o num ponto de recolha para possibilitar o seu tratamento.

Estas instruções também estão disponíveis em nuestra web www.rowenta.com

EL

Διαβάστε προσεκτικά τις οδηγίες χρήσεως καθώς και τις οδηγίες ασφαλείας πριν τη χρήση.

1. ΓΕΝΙΚΗ ΠΕΡΙΓΡΑΦΗ
1. Λαβή
2. Διακόπτης έναρξης/παύσης λειτουργίας (1-0)
3. Φωτεινή ένδειξη λειτουργίας της συσκευής
4. Δακτύλιος ασφάλισης και αποασφάλισης των εξαρτημάτων
5. Περιστροφικό καλώδιο
Εξαρτήματα
6. Σίδερο γυρίσματος (διάμετρος 16mm)
7. Επίπεδο σίδερο κατσαρώματος
8. Extra large σίδερο κατσαρώματος
9. Επίπεδη βούρτσα
10. Βούρτσα σπιράλ
11a. Σίδερο φορμαρίσματος/ισιώματος με ριγέ πλάκες
11b. Σίδερο φορμαρίσματος/ισιώματος με λείες πλάκες
12. 4 τσιμπιδάκια
13. Τσαντάκι αποθήκευσης
14. 2 πλάκες

2. ΣΥΜΒΟΥΛΕΣ ΑΣΦΑΛΕΙΑΣ
- Για την ασφάλειά σας, η παρούσα συσκευή έχει κατασκευαστεί σύμφωνα με τα εφαρμοστέα πρότυπα και κανονισμούς (Οδηγίες για Χαμηλή τάση, Ηλεκτρομαγνητική Συμβατότητα, Περιβάλλον…).
- Τα εξαρτήματα της συσκευής θερμαίνονται σε πολύ μεγάλο βαθμό κατά τη χρήση. Να αποφεύγετε την επαφή με το δέρμα. Φροντίστε το ηλεκτρικό καλώδιο να μην έρχεται ποτέ σε επαφή με τα θερμαινόμενα μέρη της συσκευής.
- Βεβαιωθείτε ότι η τάση που αναγράφεται πάνω στη συσκευή σας είναι ίδια με αυτήν της ηλεκτρικής σας εγκατάστασης. Κάθε σφάλμα σύνδεσης είναι πιθανό να προκαλέσει μη αναστρέψιμες βλάβες που δεν καλύπτονται από την εγγύηση.

• Για επιπλέον προστασία, η εγκατάσταση μίας διάταξης παραμένοντος ρεύματος (RCD) με ονομαστικό παραμένον ρεύμα λειτουργίας που δεν υπερβαίνει τα 30 mA συνιστάται για το ηλεκτρικό κύκλωμα παροχής στο μπάνιο. Για συμβουλές απευθυνθείτε στον τεχνικό εγκατάστασης.

- Κίνδυνος εγκαύματος. Κρατήστε τη συσκευή μακριά από μικρά παιδιά, ιδιαίτερα όταν τη χρησιμοποιείτε και όταν δεν έχει ακόμα κρυώσει.
- Μην αφήνετε ποτέ τη συσκευή χωρίς επίβλεψη όταν είναι συνδεδεμένη στην πρίζα.
- Τοποθετείτε πάντα τη συσκευή μαζί με τη βάση της, εάν υπάρχει, σε σταθερή, επίπεδη επιφάνεια ανθεκτική στη θερμότητα.
- Η εγκατάσταση και χρήση της συσκευής θα πρέπει ωστόσο να συμμορφώνονται με τα πρότυπα που ισχύουν στη χώρα σας.

• ΠΡΟΕΙΔΟΠΟΙΗΣΗ: μην χρησιμοποιείτε αυτή τη συσκευή κοντά σε μπανιέρες, ντους, λεκάνες ή άλλα δοχεία που περιέχουν νερό.
• Όταν η συσκευή χρησιμοποιείται στο μπάνιο, βγάλτε την από την πρίζα όταν δεν την χρησιμοποιείτε, επειδή η μικρή απόσταση από το νερό είναι επικίνδυνη ακόμα και όταν η συσκευή είναι απενεργοποιημένη.

- Η παρούσα συσκευή δεν προορίζεται προς χρήση από άτομα (συμπεριλαμβανομένων των παιδιών) των οποίων η σωματική, αισθητηρια ή πνευματική ικανότητα είναι μειωμένη, ή από άτομα χωρίς εμπειρία ή γνώσεις, εκτός εάν τα άτομα αυτά έχουν τύχει επιτήρησης ή έχουν λάβει προηγουμένως πρότερες οδηγίες που αφορούν στη χρήση της συσκευής από κάποιο άτομο που είναι υπεύθυνο για την ασφάλειά τους. Τα παιδιά πρέπει να βρίσκονται υπό επιτήρηση προκειμένου να διασφαλιστεί ότι δεν παίζουν με τη συσκευή.

• Αυτή η συσκευή μπορεί να χρησιμοποιηθεί από παιδιά ηλικίας από 8 ετών και πάνω και από άτομα με μειωμένες σωματικές, διανοητικές ή αντιληπτικές ικανότητες ή έλλειψη εμπειρίας και γνώσης, αν τους παρέχεται επίβλεψη ή οδηγίες όσον αφορά τη χρήση της συσκευής και κατανοούν τους υπάρχοντες κινδύνους. Τα παιδιά δεν επιτρέπεται να παίζουν με τη συσκευή. Ο καθαρισμός και η συντήρηση από το χρήστη δεν πρέπει να γίνονται από παιδιά χωρίς επίβλεψη.
• Εάν το καλώδιο ρεύματος έχει φθαρεί, πρέπει να αντικατασταθεί από την κατασκευάστρια εταιρεία, το εξουσιοδοτημένο κέντρο σέρβις μετά την πώληση της κατασκευάστριας εταιρείας ή έναν εξειδικευμένο τεχνικό για να αποφευχθεί κάθε κίνδυνος ατυχήματος.

- Μη χρησιμοποιείτε τη συσκευή σας και επικοινωνήστε με ένα εξουσιοδοτημένο κέντρο σέρβις πελατών εάν: η συσκευή υπέστη πτώση, εάν δεν λειτουργεί κανονικά.
- Πρέπει να αποσυνδέετε τη συσκευή από το ρεύμα: πριν από τον καθαρισμό και τη συντήρηση, σε περίπτωση σφάλματος λειτουργίας, αφού έχετε τελειώσει να τη χρησιμοποιείτε.
- Μη χρησιμοποιείτε τη συσκευή εάν το καλώδιο έχει φθαρεί.
- Μη βυθίζετε τη συσκευή μέσα σε νερό ούτε και να τη βρέχετε με νερό, ακόμα και κατά τον καθαρισμό
- Μην κρατάτε τη συσκευή με βρεγμένα χέρια.
- Μην κρατάτε τη συσκευή από το περίβλημα που είναι ζεστό, αλλά από τη χειρολαβή.
- Μην αποσυνδέετε τη συσκευή από το ρεύμα τραβώντας το καλώδιο, αλλά τραβώντας το φις από την πρίζα.
- Μη χρησιμοποιείτε ηλεκτρική μπαλαντέζα.
- Μην καθαρίζετε τη συσκευή με λειαντικά ή διαβρωτικά προϊόντα.
- Μη χρησιμοποιείτε τη συσκευή σε θερμοκρασία χαμηλότερη των 0 °C και υψηλότερη των 35 °C.

Εγγύηση:
Η συσκευή σας προορίζεται αποκλειστικά για οικιακή χρήση. Δεν μπορεί να χρησιμοποιηθεί για επαγγελματικό σκοπό. Η εγγύηση ακυρώνεται σε περίπτωση ακατάλληλης χρήσης.

3. ΛΕΙΤΟΥΡΓΙΑ
3. ΕΝΑΡΞΗ ΛΕΙΤΟΥΡΓΙΑΣ
Τοποθετείτε όλα τα εξαρτήματα στη συσκευή όταν είναι κρύα, για να μην καείτε. Αφήστε τα εξαρτήματα να κρυώσουν πριν τα φυλάξετε μέσα στο τσαντάκι.
3a Τοποθέτηση και αφαίρεση των σίδερων:
1. Τοποθετήστε τα σίδερα μέσα στη λαβή (Σχ1)
2. Στρέψτε το δακτύλιο ασφάλισης που βρίσκεται επάνω στη λαβή, για να ακινητοποιήσετε το εξάρτημα (Σχ 2)
Ακολουθήστε την ίδια διαδικασία για όλα τα σίδερα. Για να αφαιρέσετε, ακολουθήστε την αντίθετη διαδικασία.
3b Τοποθέτηση και αφαίρεση των βουρτσών:
Γλιστρήστε τη βούρτσα επάνω στο σίδερο για μπούκλες όταν είναι κρύο. (σχ. 4).
Για να αφαιρέσετε τις βούρτσες, γλιστρήστε τις με την αντίθετη φορά.
3c Τοποθέτηση του σίδερου φορμαρίσματος/ισιώματος
1. Τοποθετήστε το σίδερο φορμαρίσματος/ισιώματος μέσα στη λαβή (Σχ1)
2. Στρέψτε το δακτύλιο ασφάλισης που βρίσκεται επάνω στη λαβή, για να ακινητοποιήσετε το εξάρτημα (Σχ 2)
3. Κρατώντας το σίδερο φορμαρίσματος/ισιώματος σε κλειστή θέση (Σχ 5), θέστε το εξάρτημα στη θέση « crimp » για να χρησιμοποιήσετε τις ριγέ πλάκες (σχ.5a) ή στη θέση « straight » (σχ.5b) για να χρησιμοποιήσετε τις λείες πλάκες.
Σύνδεση της συσκευής σας:
- Αφού ασφαλίσετε το εξάρτημα στη λαβή, τοποθετήστε τη συσκευή στο στήριγμά της και στη συνέχεια πάνω σε μία επίπεδη επιφάνεια.
- Βάλτε τη συσκευή στην πρίζα και το διακόπτη στην θέση 1. (Εικ. 3)
- Η φωτεινή ένδειξη λειτουργίας θα ανάψει και το εξάρτημα θα αρχίσει να θερμαίνεται.
- Περιμένετε μερικά λεπτά για να φτάσει η συσκευή στην κατάλληλη θερμοκρασία (1 με 3 λεπτά για τα εξαρτήματα "σίδερα". 6 λεπτά για τις πλάκες ισιώματος).
Αφήστε τα εξαρτήματα να κρυώσουν πριν να τα αφαιρέσετε και να τα τοποθετήσετε στο τσαντάκι τους.

4. ΧΡΗΣΗ
Χρησιμοποιείτε το προϊόν σε καθαρά, ξεμπερδεμένα, στεγνά μαλλιά (για να αποφύγετε οποιαδήποτε καταστροφή μαλλιών).
1 - ΣΙΔΕΡΑ ΧΤΕΝΙΣΜΑΤΟΣ
Εικ.6 - Για πυκνές μπούκλες
Εικ.7 - Για κατσαρές μπούκλες
Εικ.8 - Για χαλαρές μπούκλες
- Ξεχωρίστε μια μικρή τούφα (πάχους περίπου 2 - 3 εκατοστών). μαλλιών ανάμεσα στο σωλήνα και τη λαβίδα. - Πιέστε τον μοχλό για να ανοίξετε την λαβή, και βάλτε την άκρη των μαλλιών ανάμεσα στο σωλήνα και τη λαβίδα.
- Ελευθερώστε τον μοχλό για να κλείσετε την λαβή. Ελέγξτε ότι οι άκρες είναι σωστά τυλιγμένες κάτω απ' τη λαβή προς την κατεύθυνση της μπούκλας
- Κρατήστε τη μονωμένη πλαστική άκρη με το άλλο χέρι. - Γυρίστε τη συσκευή για να τυλίξετε την τούφα γύρω απ' το εξάρτημα. Τυλίξτε την τούφα ξεκινώντας απ' την κατεύθυνση του τριχωτού δέρματος του κεφαλιού και προσέχοντας να μην καείτε.
- Κρατήστε το σίδερο σ' αυτή τη θέση για 20 δευτερόλεπτα περίπου (περισσότερη ώρα για πιο πυκνές μπούκλες).
- Ξετυλίξτε το σίδερο ως τη μέση του και στη συνέχεια ανοίξτε τη λαβίδα και αφήστε να γλιστρήσει η τούφα.
- Επαναλάβετε τη διαδικασία αυτή για να φτιάξετε και άλλες μπούκλες.

ΕΠΑΓΓΕΛΜΑΤΙΚΑ ΜΥΣΤΙΚΑ
- Για να δώσετε περισσότερο όγκο: Ξεχωρίστε τις μπούκλες με τα δάχτυλα.
- Για να αποκτήσετε πολύ πυκνές μπούκλες: τυλίξτε λίγα μαλλιά κάθε φορά.
- Για πιο μαλακές μπούκλες: τυλίξτε περισσότερα μαλλιά.
- Για να αποφύγετε τις ατίθασες άκρες: Ελέγξτε ότι οι άκρες είναι καλά τυλιγμένες κάτω απ' τη λαβή προς την κατεύθυνση της μπούκλας.
- Για ένα πιο φυσικό, κυματοειδές αποτέλεσμα: Χτενίστε ή βουρτσίστε ελαφρώς τα μαλλιά σας, αφού κρυώσουν οι μπούκλες σας.

2-ΒΟΥΡΤΣΕΣ
2a Επίπεδη βούρτσα — Σχ 9 – Απαλές, κυματιστές μπούκλες
- Πάρτε μια τούφα μαλλιών και τυλίξτε την γύρω από τη βούρτσα.
- Αφήστε το σίδερο στη θέση του για 10 έως 15 δευτερόλεπτα, κατόπιν ξετυλίξτε προσεκτικά
2b Σπιράλ βούρτσα — Σχ 10 - Σπιράλ μπούκλες (αγγλικές)
- Πάρτε μια τούφα μαλλιών και τυλίξτε την γύρω από τη βούρτσα.
- Αφήστε το σίδερο στη θέση του για 10 έως 15 δευτερόλεπτα, κατόπιν ξετυλίξτε προσεκτικά

ΕΠΑΓΓΕΛΜΑΤΙΚΑ ΜΥΣΤΙΚΑ
- Αφήστε τα μαλλιά σας να κρυώσουν πριν τα χτενίσετε.

3. ίδερο φορμαρίσματος/ισιώματος
3a - ΤΟΣΤΙΕΡΑ — Εικ.11a - Για κατσαρά μαλλιά
- Ξεχωρίστε μια τούφα πάχους 5 εκατοστών περίπου, ξεκινώντας από τη ρίζα των μαλλιών.
- Ανοίξτε τη λαβή πιέζοντας το μοχλό και τοποθετήστε την τούφα ανάμεσα στις πλάκες της τοστιέρας.
- Κρατήστε κλειστές τις πλάκες περίπου για 10 δευτερόλεπτα.
- Ελευθερώστε και συνεχίστε ξανά από τον τελευταίο κυματισμό που έχετε.

ΕΠΑΓΓΕΛΜΑΤΙΚΑ ΜΥΣΤΙΚΑ
- Πάντα να δουλεύετε από τις ρίζες προς τις άκρες των μαλλιών.
- Για να τονίσετε το αποτέλεσμα, μπορείτε να βάλετε αφρό πριν ξεκινήσετε να φτιάχνετε τα μαλλιά σας.

3b - ΕΞΑΡΤΗΜΑ ΓΙΑ ΙΣΙΩΜΑ — Εικ.11b - Για ίσια μαλλιά
- Τα μαλλιά σας πρέπει να είναι στεγνά και ξεμπερδεμένα.
- Ξεχωρίστε μια τούφα πάχους 5 εκατοστών περίπου, ξεκινώντας από τη ρίζα των μαλλιών.
- Ανοίξτε τη λαβή πιέζοντας το μοχλό και τοποθετήστε την τούφα ανάμεσα στις πλάκες ισιώματος.
- Σύρετε αργά τη συσκευή από τη ρίζα προς τις άκρες των μαλλιών.

ΕΠΑΓΓΕΛΜΑΤΙΚΑ ΜΥΣΤΙΚΑ
- Για να αποφύγετε την δημιουργία κενών στα μαλλιά, δουλέψτε με απαλές και συνεχόμενες κινήσεις.
- Για να τονίσετε το αποτέλεσμα, μπορείτε να βάλετε αφρό πριν το ίσιωμα.

5. ΚΑΘΑΡΙΣΜΟΣ
- Βγάλτε τη συσκευή απ' την πρίζα και αφήστε την να κρυώσει πάνω στο στήριγμά της.
- Καθαρίστε το εξάρτημα όταν είναι τελείως κρύο. Σκουπίστε τη λαβή με ένα ελαφρώς βρεγμένο πανάκι
- Ποτέ μη βάζετε νερό ή οποιοδήποτε άλλο υγρό στη λαβή.

6. ΑΣ ΣΥΜΒΑΛΛΟΥΜΕ ΚΙ ΕΜΕΙΣ ΣΤΗΝ ΠΡΟΣΤΑΣΙΑ ΤΟΥ ΠΕΡΙΒΑΛΛΟΝΤΟΣ!
ⓘ Η συσκευή σας περιέχει πολλά αξιοποιήσιμα ή ανακυκλώσιμα υλικά.
➲ Παραδώστε την παλιά συσκευή σας σε κέντρο διαλογής ή ελλείψει τέτοιου κέντρου σε εξουσιοδοτημένο κέντρο σέρβις για να αναλάβει την επεξεργασία της.

Αυτές οι οδηγίες διατίθενται επίσης και από το διαδικτυακό μας τόπο www.rowenta.com

TR

Her türlü kullanımdan önce, kullanım kılavuzunu ve güvenlik talimatlarını dikkatle okuyunuz.

1. GENEL TANIMLAMA
1. Konforlu sap
2. Açma/kapama (0 - 1) düğmesi
3. Açık gösterge ışığı
4. Aksesuar kilitleme ve kilit açma halkası
5. Dönebilen kordon
Aksesuarlar
6. Saç şekillendirme maşası (16 mm çapında)
7. Saç için dalgalandırma maşası
8. Saç için geniş bukleler yaratma maşası
9. Geniş düz fırça
10. Yuvarlak fırça
11a. Tost etkisi yaratan levha pozisyonu dalgalandırma/düzleştirme
11b. Düzleştirici levha pozisyonu dalgalandırma/düzleştirme
12. 4 adet saç tutturma pensi
13. Muhafaza çantası
14. 2 seçkin tel toka

2. GÜVENLİK TASYELERİ
- Güvenliğiniz düşünülerek bu cihaz yürürlükteki standartlara ve düzenlemelere (Düşük Gerilim Direktifleri, Elektromanyetik Uyumluluk, Çevre...) uygun olarak üretilmiştir.
- Cihazın aksesuarları kullanım sırasında çok ısınır. Derinizle temasından kaçının. Cihazın elektrik kablosunun ısınan parçalara değmediğinden emin olun.
- Elektrik tesisatınızın voltajının cihazınızın üzerinde belirtilen voltaj ile aynı olduğundan emin olun. Her türlü bağlantı hatası garantinin kapsamayacağı, tamir edilemeyecek hasarlara neden olabilir.

• Ek koruma için, banyo için (RCD) 30 mA geçmeyen bir akım işletimine sahip akım cihazı elektrik devresi tavsiye edilir. Tavsiye için yükleyici isteyin.

- Yanma tehlikesi. Cihazı küçük çocuklardan uzak tutun, özellikle de kullanım ve soğuma esnasında.
- Cihaz elektrik prizine bağlı iken asla gözetimsiz bırakmayın.
- Cihazı eğer mevcutsa her zaman ısıya dayanıklı, sabit düz bir yüzeydeki ayağına koyun.
- Yine de cihazın montajı ve kullanımı ülkenizde uygulanan normlara uygun olarak yapılmalıdır.

• UYARI: Bu cihazı banyo küveti, duş, lavabo veya su içeren diğer kapların yakınlarında kullanmayın.
• Cihaz bir banyoda kullanıldığında, civardaki su cihaz kapatıldığında bile tehlike oluşturabileceğinden, kullandıktan sonra fişini elektrik prizinden çıkarın.

- Bu cihazın, fiziksel, duyusal ya da zihinsel kapasite açısından yeterli olmayan kişilerce ya da deneyim veya bilgi sahibi olmayan kişilerce (çocuklar da dahil olmak üzere), güvenliklerinden sorumlu bir kimsenin gözetiminde veya bu kişiden cihazın kullanımı ile ilgili önceden bilgilendirildikleri durumlar dışında, kullanılmaması gerekir. Çocukların cihazla oynamadığından emin olmak için kontrol etmek gerekir.

• Bu cihaz fiziksel, duyusal veya zihinsel engeli olan (erişkin veya çocuk) veya cihaz hakkında hiçbir tecrübe veya bilgisi olmayan şahıslar tarafından, güvenliklerinden sorumlu bir kişinin gözetimi altında olmadıkları veya bu kişi tarafından cihazın kullanımı konusunda eğitilmedikleri takdirde kullanılmamalıdır.
• Elektrik kablosu hasar görürse her türlü tehlikeyi önlemek için üretici, yetkili servis veya aynı yetkiye sahip kişiler tarafından değiştirilmelidir.

- Cihazı kullanmamanız ve Yetkili Servise başvurmanız gereken durumlar: cihazınız düşerse ve normal çalışmazsa.
- Cihazın fişten çekilmesi gereken durumlar: temizlik ve bakım işlemlerinden önce, çalışma bozukluğu olması, cihazı kullanmınız biter bitmez.
- Kablo hasar görmüşse kullanmayın.
- Temizlemek için bile olsa suya değdirmeyin, batırmayın.
- Nemli ellerle tutmayın.
- Sıcaktan gövdeden değil sapından tutun.
- Kabloyu çekerek fişten çıkartmayın, prizi tutarak çekin.
- Elektrik uzatması kullanmayın.
- Parlatıcı ve tahriş edici ürünlerle temizlemeyin.
- 0 °C'nin altında ve 35 °C'nin üstündeki sıcaklıklarda kullanmayın.

GARANTİ:
Cihazınız sadece evde kullanılmak üzere tasarlanmıştır. Ticari ve mesleki amaçlarla kullanılmamalıdır.
Hatalı kullanım durumunda garanti kapsamı dışında kalacaktır.

3. ÇALIŞTIRMA
3. KULLANMAYA BAŞLAMA
Yanma risklerinden kaçınmak için, tüm aksesuarları soğuk cihaz üzerine yerleştirin. Çantaya yerleştirmeden önce, aksesuarların soğumalarını bekleyin.
3a Maşaların yerleştirilmesi ve çıkarılması:
1. Maşaları tutacak içine yerleştirin (Şek. 1)
2. Tutacak üzerinde bulunan kilitleme halkasını, aksesuarı sabitlemek için çevirin (Şek. 2)
Tüm maşalar için aynı şekilde hareket edin. Çıkarmak için, aynı işlemi tersine uygulayın.
3b Fırçaların yerleştirilmesi ve çıkarılması:
Fırçayı, cihaz soğukken saç dalgası oluşturma maşası üzerine kaydırın. (Şek. 4).
Fırçaları çıkarmak için, fırçaları aksi yöne kaydırın.
3c Dalgalandırıcının/düzleştiricinin yerine takılması
1. Dalgalandırıcı/düzleştiriciyi tutacak içine yerleştirin (Şek. 1)
2. Tutacak üzerinde bulunan kilitleme halkasını, aksesuarı sabitlemek için çevirin (Şek. 2)
3. Saç dalgası oluşturucu/düzleştiriciyi kapalı konumda tutarak (Şek.5), Tost levhalarını kullanmak için, aksesuarı "crimp" (Şek. 5a) veya düzleştirici levhaları kullanmak için "straight" (Şek. 5b) konumuna getirin.
Elektrik bağlantısı:
- Aksesuarı tutacağa taktıktan sonra, cihazı, ayağı üzerinde, düz bir yüzeyde, tam sabit bir şekilde konumlandırın.
- Cihazı prize takın ve düğmeyi 1 üzerine getirin. Açık gösterge ışığı yanar ve aksesuar ısınmaya başlar. (Şekil 3)
- Cihazın doğru ısıya erişmesi için birkaç dakika bekleyin ("maşa" aksesuarlar için 1 ila 3 dakika ve tost-düzleştirme plakaları için 6 dakika).
Aksesuarları çıkarmadan ve çantaya yerleştirmeden önce soğumalarını bekleyin.

4. KULLANIM
Saçlar, birbirinden ayrılmış, temiz ve KURU olmalıdır (tahriş olmamaları için).
1 - ŞEKİLLENDİRİCİ MAŞALAR
Şekil 6 - Sıkı bukleler
Şekil 7 - Kademeli bukleler
Şekil 8 - Geniş bukleler
- 2 ila 3 cm genişliğinde bir tutam oluşturunuz.
- Aksesuarın üzerindeki kola bastırarak pensi açınız ve saçların ucunu, maşa ile pens arasında kaydırınız.
- Kapatmak için pensi serbest bırakın. Saç uçlarının, pens altında, bukle yönünde sarılı olduğundan emin olun.
- aksesuarın plastik izole ucunu diğer elinizle tutun.
- Saç tutamını, aksesuar etrafında sarmak için cihazı döndürün. Saç tutamını, yukarı (saçlı deriye) doğru çıkartarak, sarın.
- Maşayı yaklaşık 20 saniye bekletin (daha sıkı bukleler için daha uzun süre).
- Maşayı yarım açın ve daha sonra, saç tutamının kayması için pensi açın.
- Yeni bukleler yapmak için, işlemi tekrarlayın.

PROFESYONEL İP UÇLARI
- Daha fazla hacim vermek için: bukleleri parmaklarınız yardımıyla bölümlere ayırın
- Çok sıkı bukleler elde etmek için: her seferinde az saç sarın.
- Daha esnek bukleler için: daha fazla saç sarın.
- Uçuşan uçları önlemek için: uçların, pens altında, bukle yönünde sarılı olduğundan emin olun.
- Daha doğal bir dalga etkisi elde etmek için: bukleleri soğumaya bıraktıktan sonra, saçlarınızı hafifçe tarayabilir veya fırçalayabilirsiniz.

2- FIRÇA
2a Geniş fırça — Şek. 9 – Esnek bukleler, su dalgası
- Bir tutam saç alın ve fırçanın etrafına sarın.
- 10 ve 15 saniye arasında tutun ve yavaşça açın.
2b Yuvarlak fırça — Şek. 10- Yuvarlak fırça (İngiliz dalgaları)
- Bir tutam saç alın ve fırçanın etrafına sarın.
- 10 ve 15 saniye arasında tutun ve yavaşça açın.

PROFESYONEL İP UÇLARI
- Saçlarınızı şekillendirmeden önce soğumaya bırakın.

3. Dalgalandırıcı/düzleştirici
3a - TOST — Şekil 11a - Şekillenmiş saçlar
- Saçlarınızın dip kısmından başlayarak, yaklaşık 5 cm genişliğinde bir saç tutamı oluşturun.
- Kol üzerine basarak pensi açın ve saç tutamını, şekillendirici plakaların arasınayerleştirin.
- Plakaları, yaklaşık 10 saniye kapalı tutun.
- Serbest bırakın ve elde edilmiş son dalgadan hareketle tekrar başlayın.

PROFESYONEL İP UÇLARI
- Daima saçlarınızın dip kısmından uçlarına doğru uygulama yapın.
- Etkiyi arttırmak için, şekillendirmeden önce, biçimlendirici bir köpükuygulayabilirsiniz.

3b - DÜZLEŞTİRİCİ — Şekil 11b - Düzleşmiş saçlar
- Saçlarınız, birbirinden ayrılmış ve kuru olmalıdır.
- Saçlarınızın dip kısmından başlayarak, yaklaşık 5 cm genişliğinde bir saç tutamı oluşturun.
- Kol üzerine basarak pensi açın ve saç tutamını, düzleştirici plakaların arasına yerleştirin.
- Cihazı, yavaşça, saçlarınızın dip kısmından uçlarına doğru kaydırın.

PROFESYONEL İP UÇLARI
- Uzunluklar üzerinde çizgili yollar olmaması için, esnek ve sürekli bir hareketleuygulama yapınız.
- Etkiyi arttırmak için, düzleştirmeden önce, bir biçimlendirici köpük uygulayabilirsiniz.

5. BAKIM
- Cihazı prizden çekin ve kaidesi üzerinde soğumaya bırakın.
- Aksesuarı tamamen soğukken temizleyin. Kolu, nemli yumuşak bir bez yardımıyla silin.
- Hiçbir zaman kolun içine su veya başka bir sıvı girmesine izin vermeyiniz.

6. ÇEVREYİ KORUMAYA KATKIDA BULUNALIM!
ⓘ Cihazınız çok sayıda yeniden değerlendirilebilir veya geri dönüşümlümalzeme içermektedir.
➲ Değerlendirilebilmesi için cihazınızı bir toplama merkezine veya Yetkili Servisine teslim edin.

Bu bilgilere www.rowenta.com Web sitemizden de ulaşabilirsiniz.

NO

Les instruksjonsheftet og sikkerhetsinstruksjonene nøye før bruk.

1. GENERELL BESKRIVELSE
1. Håndtak
2. På-/avbryter (1-0)
3. "Strøm på"-lys
4. Låsering for tilleggsutstyr
5. Svivelstrømkabel
TILBEHØR
6. Stylingjern (16 mm diameter)
7. Flat krølltang
8. Ekstra stor krølltang
9. Massasjebørste
10. Rundbørste
11a. Krepp-/rettetang pkreppeplater
11b. Krepp-/rettetang srettepilater
12. 4 hårspenner
13. Oppbevaringsveske
14. 2 hårspenner

2. SIKKERHET
- Av hensyn til din sikkerhet er dette apparatet i samsvar med gyldige normer og regler (lavspenningsdirektiver, elektromagnetisk kompatibilitet, miljø …).
- Apparatets tilbehørsdeler blir meget varme under bruk. Unngå kontakt med huden. Sørg for at strømledningen aldri er i kontakt med apparatets varme deler.
- Kontroller at nettspenningen stemmer overens med apparatets spenning. Enhver tilkoblingsfeil kan forårsake varige skader som ikke dekkes av garantien.

• For din egen sikkerhet er installering av en jordfeilbryter med et rele som ikke overstiger 30 mA, anbefalt for den elektriske forsyningen av badet. Be en elektriker om råd.

- Risiko for brannskader. Apparatet skal være utilgjengelig for små barn, spesielt mens det er i bruk og under nedkjøling.
- Aldri la apparatet stå ubevoktet i stikkontakten.
- Alltid plasser apparatets eventuelle stativ på en brannsikker, jevn og flat overflate.
- Installasjon og bruk av apparatet skal imidlertid alltid være i samsvar med gjeldende standarder i det land.

• ADVARSEL: ikke bruk dette apparatet i umiddelbar nærhet av badekar, dusj, vask eller andre vannkilder.
• Når apparatet blir brukt på et bad, bør det kobles fra umiddelbart etter bruk. Tilstedeværelsen av vann kan være farlig selv når apparatet er avslått.

- Dette apparatet er ikke ment for personer (inkl. barn) med nedsatte fysiske, sensoriske eller psykiske evner, eller uerfarne personer, med mindre de får tilsyn eller forhåndsinstruksjoner om anvendelsen av apparatet fra en person med ansvar for deres sikkerhet. Barn skal holdes under tilsyn for å sikre at de ikke bruker apparatet til lek.

• Dette apparatet kan brukes av barn fra alderen 8 år og oppover og personer med reduserte fysiske, sensoriske eller mentale evner, eller for personer uten erfaring og kjennskap hvis de har blitt gitt opplæring i bruken av apparatet eller er under oppsyn og forstår farene som er involvert. Barn skal ikke leke med apparatet. Rengjøring og brukervedlikehold skal ikke utføres av barn uten oppsyn.
• Dersom strømledningen er skadet, skal den erstattes av produsenten, dens kundeservice eller av en person med lignende kvalifikasjoner for å forhindre at det oppstår problemer.

- Ikke bruk apparatet og kontakt et godkjent servicesenter hvis: apparatet har falt eller ikke fungerer normalt.
- Apparatet må frakobles: for rengjøring og vedlikehold, hvis det ikke fungerer ordentlig, straks du har sluttet å bruke det.
- Skal ikke brukes hvis ledningen er skadet.
- Må ikke dyppes ned i vann eller holdes under rennende vann, selv ved rengjøring.
- Skal ikke holdes med fuktige hender.
- Holdes i håndtaket, ikke i de varme delene.
- Skal ikke frakobles ved å dra i ledningen, men ved å dra i støpselet.
- Bruk ikke skjøteledning.
- Bruk ikke skuremidler eller etsende midler til rengjøring.
- Skal ikke brukes ved temperaturer under 0 °C og over 35 °C.

GARANTI:
Apparatet er kun beregnet for bruk i hjemmet. Det bør ikke brukes for profesjonelle formål. Garantien blir ugyldig ved feilaktig bruk.

3. KOMME I GANG
3. OPPSTART
For å unngå brannskader, bør alltid de forskjellige delene plasseres på et avkjølt apparat. La tilbehørene kjøle seg ned før de legges til oppbevaring i boksen.
3a Plassering og fjerning av tenger:
1. Plasser tengene på håndtaket (Fig1)
2. Vri låseringen på håndtaket slik at tilbehøret låses fast (Fig 2)
Denne prosedyren følges for alle tengene. Prosedyren utføres omvendt for å fjerne tengene.
3b Plassering og fjerning av børstene:
Skyv børsten på krølltangen når den er avkjølt. (Fig 4).
Trekkes av i motsatt retning for å fjerne børstene.
3c Plassering av krepp-/rettetang
1. Plasser krepp-/rettetengene på håndtaket (Fig 1)
2. Vri låseringen på håndtaket slik at tilbehøret låses fast (Fig 2)
3. Når krepp-/rettetangen holdes lukket (Fig.5), settes tilbehøret i ""kreppeposisjon"" for å bruke kreppeplatene (fig.5a) eller i ""retteposisjon"" (fig.5b) for å bruke retteplatene.
Koble til din hårstyler:
- Når du har festet et tilbehør til håndtaket, plasseres apparatet i stabil posisjon på stativ, på en flat overflate.
- Plugg den i og sett av-/påbryteren til på (posisjon 1). Strøm på -lyset tennes og tilbehøret begynner å varmes opp. (Fig 3)
- Vent noen minutter mens hårstyleren din oppnår arbeidstemperatur (1-3 min. for "jern"-tilbehør 6 min. for kreppeplater).
La tilbehørene kjøle seg ned før de fjernes og legges i oppbevaringsboksen.

4. BRUK
Bruk dette produktet på rent, ikke-floket TØRT hår (for å unngå å skade håret).
1 - STYLINGJERN
Fig. 6 - For stramme krøller
Fig. 7 - For kreppede krøller
Fig. 8 - For løse krøller
- Samle en liten del hår (omtrent 2 til 3 cm bredt).
- Trykk på spaken for å åpne tangen og slipp tuppene av håret mellom valsen og tangen.
- Slipp spaken for å lukke tangen. Sjekk at alle hårtuppene er korrekt viklet under tangen, i krøllretningen.
- Hold den isolerte platenden med den andre handen.
- Drei styleren for å vikle hårdelen rundt tilbehøret. Tvinn håret, og jobb mot hårbunnen. Vær forsiktig så du ikke brenner deg.
- Vikle jernet på plass i omtrent 20 sekunder (lengre for strammere krøller).
- Vikle håret halvveis av, og åpne tangen og la hårdelen gli løs.
- Gjenta prosedyren med forskjellige hårdeler for å danne flere krøller.

PROFESJONELLE TIPS
- For å få ekstra volum: del krøllene med fingrene.
- For å få virkelig stramme krøller: vikle små deler av håret om gangen.
- For mykere krøller: vikle på mer hår.
- For å forhindre flagrende ender: sjekk at hårtuppene er fanget under tangen og at de ligger i retning med krøllen.
- For et mer naturlig, bølgende utseende: børst eller kam håret lett når krøllene er blitt nedkjølt.

2-BØRSTER
2a Massasjebørste — Fig 9 – Store krøller, bølger
- Ta ut en lokk av håret og rull den opp på børsten.
- Hold på plass i ca. 10-15 sekunder før den rulles forsiktig ut.
2b Spiralbørste — Fig 10- Korketrekkere
- Ta ut en lokk av håret og rull den opp på børsten.
- Hold på plass i ca. 10-15 sekunder før den rulles forsiktig ut.

PROFESJONELLE TIPS
- La håret kjøles ned for styling.

3. KREPP-/RETTETANG
3a - Kreppetang — Fig. 11a - For kreppet hår
- Samle en del hår, omtrent 5 cm bredt, start ved hårroten.
- Trykk på spaken for å åpne kreppedelen, og plasser håret mellom kreppeplatene.
- Lukk kreppeplatene i omtrent 10 sekunder.
- Slipp løs håret og start på nytt rett nedenfor bølgen som nettopp ble dannet.

PROFESJONELLE TIPS
- Jobb alltid fra røttene mot hårtuppene.
- For å forsterke effekten kan du bruke stylingmousse før krepping.

3b - Rettetang — Fig. 11b - For slett hår
- Håret ditt bør være tørt og fritt for floker.
- Samle en del hår omtrent 5 cm bredt, start ved hårroten.
- Trykk på spaken for å åpne rettedelen, og plasser håret mellom retteplatene.
- La apparatet gli sakte ned fra roten til tuppen av håret.

PROFESJONELLE TIPS
- For å unngå krus i lange deler av hår må du bruke en jevn, kontinuerlig bevegelse.
- For å forsterke effekten kan du bruke stylingmousse før retting.

5. RENGJØRING
- Koble ut styleren og la den kjøles ned på støtten sin.
- Rengjør tilbehøret når det er helt nedkjølt. For å rengjøre håndtaket, tørk av det med en myk og fuktig klut.
- La aldri vann eller andre væsker komme inn i håndtaket.

6. MILJØBESKYTTELSE FØRST!
ⓘ Apparatet ditt inneholder verdifulle materialer som kan gjenvinnes eller resirkuleres.
➲ Overlat det til et lokalt kommunalt avfallshåndteringspunkt.

Denne bruksanvisningen er også tilgjengelig på www.rowenta.com

SV

Läs noggrant igenom bruksanvisningen och säkerhetsföreskrifterna före det första användningstillfället.

1. ALLMÄN BESKRIVNING:
1. Handtag
2. Strömbrytare på/av (0-1)
3. Kontrollampa vid anslutning av apparaten
4. Ring för att låsa och låsa upp tillbehören
5. Sladd med roterande fäste
Tillbehör:
6. Stylingtång (diameter 16 mm)
7. Plattång
8. Extra stor locktång
9. Massageborste
10. Spiralborste
11a. Vågdel/plattdel med vågig effekt
11b. Vågdel/plattdel med plattande effekt
12. 4 hårklämmor
13. Förvaringsväska
14. 2 hårnålar

2. SÄKERHET:
- Apparatens säkerhet uppfyller gällande bestämmelser och standarder (lågspänningsdirektiv, elektromagnetisk kompatibilitet, miljö…).
- Apparatens tillbehör blir mycket varma under användningen. Undvik kontakt med huden. Se till att sladden aldrig kommer i kontakt med apparatens varma delar.
- Kontrollera att nätspänningen överensstämmer med den som anges på apparaten. All felanslutning kan orsaka irreparabla skador och gör att garantin inte gäller.

• För extra skydd vid el i badrum bör en jordfelsbrytare som inte överstiger 30 mA installeras i den krets som förser badrummet med ström. Be en behörig elektriker om råd.

- Risk för brännskador. Håll apparaten utom räckhåll för småbarn, i synnerhet när den används och svalnar.
- Lämna aldrig apparaten övervakad när den är ansluten till ström.
- Placera alltid apparaten i stället (om sådant finns), på en värmebeständig, stabil och jämn yta.
- Apparatens installation och användning måste emellertid uppfylla de normer som gäller i ditt land.

• VARNING! Använd inte den här apparaten nära badkar, dusch, tvättställ eller andra kärl som innehåller vatten.
• Om apparaten används i badrum måste du dra ur kontakten ur vägguttaget efter användning, eftersom närheten till vatten utgör en risk även när apparaten är avstängd.

- Denna apparat är inte avsedd att användas av personer (inklusive barn) som inte klarar av att hantera elektrisk utrustning, eller av personer utan erfarenhet eller kännedom, förutom om de har erhållit, genom en person ansvarig för deras säkerhet, en övervakning eller på förhand fått anvisningar angående apparatens användning. Barn måste övervakas av en vuxen för att säkerställa att barnen inte leker med apparaten.

• Den här apparaten kan användas av barn från 8 år och uppåt samt av personer med begränsad fysisk, sensorisk eller mental förmåga eller med bristande erfarenheter och kunskaper, om de övervakas eller får instruktioner om hur apparaten ska användas på ett säkert sätt och om de förstår de risker den kan medföra. Barn ska inte leka med apparaten. Rengöring och underhåll får inte göras av barn utan tillsyn.
• Om sladden skadats, ska den bytas ut av tillverkaren, på tillverkarens serviceverkstad eller av behörig fackman, för att undvika fara.

- Använd inte apparaten och kontakta en auktoriserad serviceverkstad om:
- den har fallit,
- den har funktionsstörningar.
- Koppla ur apparaten:
- före rengöring och underhåll.
- vid funktionsstörning.
- så snart du inte använder den.
- Använd inte om sladden är skadad.
- Doppa inte ner i vatten eller under rinnande vatten, inte ens vid rengöring.
- Håll den inte med fuktiga händer.
- Håll inte i den varma delen, använd endast handtaget.
- Koppla inte ur apparaten genom att dra i sladden, fatta tag i stickkontakten.
- Använd inte en förlängningssladd.
- Rengör inte med skurmedel eller frätande medel.
- Använd inte vid en temperatur lägre än 0 °C och högre än 35 °C.

GARANTI:
Apparaten är endast avsedd för hemmabruk.
Den skal inte användas i yrkesmässigt syfte.
Garantin träder ur kraft och gäller inte vid felaktig användning.

3. KOMMA IGÅNG:
3. FÖRE ANVÄNDNING
Montera tillbehören medan tången är kall så att du inte riskerar att bränna dig. Låt tillbehören svalna innan du lägger tillbaka dem i förvaringsväskan.
3a Montera och ta av plattor:
1. Sätt plattorna på handtaget (Fig1)
2. Vrid låsringen på handtaget så att tillbehöret reglas (Fig 2)
Gör samma sak med alla plattor. Gör i motsatt ordning när du ska ta av plattorna.
3b Montera och ta av borstar:
Skjut på borsten på locktången när den är kall (Fig 4).
Dra av borsten i motsatt riktning när du ska ta av den.
3c Montering av vågdel/plattdel
1. Sätt vågdel/plattdel på handtaget (Fig1)
2. Vrid låsringen på handtaget så att tillbehöret reglas (Fig 2)
3. Håll vågdel/plattdel i låst läge (Fig 5), och sätt tillbehöret i läge ""crimp"" om du vill använda de vågformade plattorna (fig.5a) eller i läge ""straight"" (fig.5b) om du vill ha platteffekt.
Anslutning:
- Efter att ha fäst tillbehöret på handtaget, placera apparaten stabilt på stativet och på en plan yta.
- Sätt i kontakten i vägguttaget och placera strömbrytaren på 1. Kontrollampan vid anslutning tänds och tillbehöret värms upp. (Fig 3)
- Vänta några minuter så att apparaten uppnår rätt temperatur (1 - 3 min för locktångstillbehören; 6 min för krusplattorna).
Plattornas keramiska beläggning skyddar håret mot för höga temperaturer, tack vare en jämn fördelning av värmen. Låt tillbehören svalna innan du tar av dem och lägger dem i förvaringsväskan.

4. ANVÄNDNING
Håret skall vara utkammat, rent och TORRT (för att undvika slitage).
1 - LOCKTÅNGER:
Fig. 6. Hårda lockar
Fig. 7 - Korkskruvslockar
Fig. 8 - Kruslockar
- Ta en 2 - 3 cm bred sektion hår.
- Öppna klämman genom att trycka på spaken och för in hårtopparna mellan tången och klämman.
- Släpp klämman för att stänga. Kontrollera att topparna är rätt inrullade under klämman, i lockens riktning.
- Håll i den isolerade delen med den andra handen.
- Rulla upp hårsektionen med apparaten. Rulla upp hårsektionen mot hårbotten, var försiktig så att du inte bränner dig.
- Håll tången på plats ca 20 sekunder (längre för hårda lockar).
- Rulla av tången till hälften, öppna därefter klämman och släpp hårsektionen.
- Upprepa för att göra nya lockar.

FRISÖRENS TIPS:
- För att få mer volym: dela på lockarna med fingrarna.
- För att få mycket hårda lockar: rulla upp endast lite hår varje gång.
- För mjukare lockar: rulla upp mer hår.
- För att undvika spretiga toppar: kontrollera att topparna är rätt inrullade under klämman, i lockens riktning.
- För ett resultat med naturliga vågor: du kan kamma eller borsta håret lätt efter att lockarna svalnat.

2-BORSTAR
2a Massageborstar — Fig 9 – Mjuka lockar, vågigt hår
- Ta en hårslinga och rulla den runt borsten.
- Håll kvar i 10 – 15 sekunder, och lossa sedan slingan försiktigt
2b Spiralborstar — Fig 10- Korkskruvslockar
- Ta en hårslinga och rulla den runt borsten.
- Håll kvar i 10 – 15 sekunder, och lossa sedan slingan försiktigt

FRISÖRENS TIPS:
- Låt håret svalna innan du stylar det.

3. VÅGDEL/PLATTDEL
3a - Krustång — Fig. 11a - Krusigt hår
- Ta en ca 5 cm bred sektion hår, genom att börja vid hårrötterna.
- Öppna klämman genom att trycka på spaken och placera hårsektionen mellan krusplattorna.
- Håll plattorna stängda ca 10 sekunder.
- Släpp och fortsätt därefter där du slutade.

FRISÖRENS TIPS:
- Arbeta alltid från rötterna mot topparna.
- För en ökad effekt kan du applicera hårmousse innan du börjar krusa håret.

3b - Plattång — Fig. 11b - Slätt hår
- Håret skall vara utkammat och torrt.
- Ta en ca 5 cm bred sektion hår genom att börja vid hårrötterna.
- Öppna klämman genom att trycka på spaken och placera hårsektionen mellan de utslätande plattorna.
- Låt apparaten långsamt glida från hårrötterna till topparna.

FRISÖRENS TIPS:
- För att undvika ränder på längden, arbeta med jämna kontinuerliga rörelser.
- För en ökad effekt kan du applicera hårmousse innan du börjar släta ut håret.

5. UNDERHÅLL
- Koppla ur apparaten och låt den svalna på stativet.
- Rengör tillbehöret när det är fullständigt kallt. Torka av handtaget med hjälp av en mjuk fuktad trasa.
- Häll aldrig vatten eller annan vätska i handtaget.

6. VAR RÄDD OM MILJÖN!
ⓘ Din apparat innehåller olika material som kan återanvändas eller återvinnas.
➲ Lämna den på en återvinningsstation eller på en auktoriserad serviceverkstad för omhändertagande och behandling.

De här instruktionerna finns också tillgängliga på vår hemsida www.rowenta.com

DA

Læs brugsanvisningen samt sikkerhedsanvisningerne omhyggeligt igennem før enhver brug.

1. GENEREL BESKRIVELSE:
1. Håndtag
2. Tænd/sluk kontakt (0-1)
3. Kontrollampe for tændt apparat
4. Ring til blokering – og frigørelse – af tilbehørsdele
5. Drejelig ledning
TILBEHØRSDELE:
6. Hårjern (diameter 16 mm)
7. Fladt krøllejern
8. Ekstrastort krøllejern
9. Børste med spidser
10. Spiralbørste
11a. Kreppe/glatte i bølgepladeposition
11b. Kreppe/glatte i glattepladeposition
12. 4 hårklemmer
13. Opbevaringstaske
14. 2 hårnåle

2. SIKKERHED:
- Af hensyn til brugerens sikkerhed er dette apparat i overensstemmelse med gældende standarder og bestemmelser (Lavspændingsdirektiv, Elektromagnetisk Kompatibilitet, Miljøbeskyttelse…).
- Apparatets tilbehørsdele bliver meget varme under brug. Undgå kontakt med huden. Sørg for at el-ledningen aldrig kommer i kontakt med apparatets varme dele.
- Kontroller at el-installationens spænding svarer til apparatets. Tilslutning til en forkert spænding kan forårsage uopretelige beskadigelser, som ikke er dækket af garantien.

• For yderligere beskyttelse tilrådes det at installere en fejlstrømsafbryder (RCD) med en nominel restdriftsstrøm, der ikke overstiger 30 mA, i det kredsløb, der forsyner badeværelset. Spørg en installatør til råds.

- Forbrændingsfare. Hold apparatet utilgængeligt for børn, især under brug og afkøling.
- Når apparatet er tilsluttet strømforsyningen, må det aldrig efterlades uden opsyn.
- Placer altid apparatet med stativet, hvis muligt, på en varmebestandig, stabil og flad overflade.
- Apparatets installation og anvendelse skal dog være i overensstemmelse med gældende standarder i dit land.

• ADVARSEL: brug ikke dette apparat i nærheden af badekar, brusenicher, vaskekummer eller andre beholdere med vand.
• Når apparatet benyttes i et badeværelse, skal det tages ud af stikket efter brug, da nærheden af vand udgør en fare, også selv om apparatet er slukket.

- Dette apparat er ikke beregnet til at blive brugt af personer (herunder børn), hvis fysiske, sensoriske eller mentale evner er svækkede eller personer blottet for erfaring eller kendskab, med mindre de er under opsyn eller har modtaget forudgående instruktioner om brugen af dette apparat af en person, der er ansvarlig for deres sikkerhed. Børn skal være under opsyn for at sikre, at de ikke leger med apparatet.

• Dette apparat kan benyttes af børn fra 8 år og opefter, og af personer med nedsatte fysiske, sensoriske eller mentale evner eller manglende erfaring og viden, hvis de overvåges eller har fået instruktion i sikker brug af apparatet, og forstår de dermed forbundne farer. Lad ikke børn lege med apparatet. Rengøring og brugervedligeholdelse må ikke udføres af børn uden overvågning.
• Hvis el-ledningen er beskadiget, skal den udskiftes af fabrikanten, dennes servicerepræsentant eller en person med lignende kvalifikation for at undgå enhver fare.

- Brug ikke apparatet og kontakt et autoriseret serviceværksted, hvis:
- apparatet er faldet ned,
- apparatet ikke fungerer korrekt.
- Apparatets stik skal tages ud:
- før rengøring og vedligeholdelse,
- hvis det ikke fungerer korrekt,
- så snart det ikke bruges mere,
- hvis du forlader rummet, selv et øjeblik.
- Må ikke bruges, hvis el-ledningen er beskadiget.
- Må ikke dyppes ned i vand, selv under rengøring.
- Tag ikke fat med våde hænder.
- Tag ikke fat om huset, der er varmt, men tag fat om håndtaget.
- Tag ikke stikket ud ved at trække i ledningen, men tag fat om selve stikket.
- Brug ikke forlængerledning.
- Må ikke rengøres med skurende eller ætsende midler.
- Må ikke bruges ved en temperatur på under 0 °C og over 35 °C.

3. OPSTART:
3. IBRUGTAGNING
For at undgå forbrændinger bør du kun påsætte tilbehør, når apparatet er koldt. Lad tilbehøret køle af, inden det lægges i etuiet.
3a Påsætning og aftagning af jern:
1. Anbring jernene på håndtaget (Fig. 1)
2. Drej låseringen på håndtaget for at blokere tilbehøret (Fig. 2)
Alle jernene påsættes på samme måde. Drej låseringen den anden vej for at fjerne jernene.
3b Påsætning og aftagning af børster:
Skub børsten ind på krøllejernet, mens det er koldt. (Fig 4).
Træk børsten den anden vej for at fjerne den.
3c Påsætning af kreppe-/glattetilbehør
1. Anbring kreppe-/glattetilbehøret på håndtaget (Fig. 1)
2. Drej låseringen på håndtaget for at blokere tilbehøret (Fig. 2)
3. Hold kreppe-/glattetilbehøret i lukket position (Fig 5) og sæt det i positionen "krep" for at benytte bølgepladerne (fig. 5a), eller i positionen "lige" (fig. 5b) for at benytte glattepladerne.
Tilslutning:
- Når tilbehørsdelen er sat på håndtaget, stilles apparatet på sin fod og en plan overflade.
- Sæt apparatets stik i en stikkontakt og stil kontakten på 1. Kontrollampen tænder og tilbehørsdelen begynder at varme op. (Fig 3)
- Vent i nogle minutter, indtil apparatet har nået den rigtige temperatur (1 til 3 min. for tilbehørsdelene til "jernet"; 6 min. for crimpepladerne).
Pladernes keramiske belægning beskytter dit hår mod for høje temperaturer i kraft af en ensartet fordeling af varmen. Lad delene køle af, inden de fjernes og lægges i kassen.

4. BRUG
Håret skal være redt godt igennem, rent og TØRT (for at undgå at beskadige det).
1 - STYLINGJERN:
Fig. 6. Faste krøller
Fig. 7 - Slangekrøller
Fig. 8 - Zig-zag krøller
- Tag en 2 til 3 cm bred hårtot.
- Åbn klemmen ved at trykke på håndtaget og glid hårtottens spids ind mellem cylinderen og klemmen.
- Slip klemmen for at lukke den igen. Kontrollér, at hårtottens spids er rullet korrekt om cylinderen i krøllens retning under klemmen.
- Tag fat om den isolerede spids med den anden hånd.
- Drej apparatet for at rulle hårtotten omkring tilbehørsdelen. Rul hårtotten rundt om jernet ved at bevæge dig op mod hårbunden og pas på ikke at brænde dig.
- Fasthold jernet i ca. 20 sekunder (i længere tid til mere faste krøller).
- Rul jernet halvt ud igen, løsn derræst klemmen for at lade hårtotten glide ud.
- Gentag fremgangsmåden for at lave andre krøller.

FRISØRTIPS:
- For at give mere fylde: du kan dele krøllerne med fingrene.
- For at få meget faste krøller: rul kun lidt hår omkring ad gangen.
- For at få mere bløde krøller: rul mere hår omkring ad gangen.
- For at undgå genstridige spidser: Kontrollér, at hårtottens spids er rullet korrekt om cylinderen i krøllens retning under klemmen.
- For at få bølger der ser naturlige ud: du kan rede håret eller børste det lidt, når krøllerne er kølet af..

2-BØRSTER
2a Børste med spidser — Fig. 9 – Bløde krøller, bølger
- Tag en lok hår og rul den om børsten.
- Hold den på plads mellem 10 og 15 sekunder, og rul den derpå langsomt af.
2b Spiralbørste — Fig. 10 - Slangekrøller (engelske)
Tag en lok hår og rul den om børsten.
- Hold den på plads mellem 10 og 15 sekunder, og rul den derpå langsomt af.

FRISØRTIPS:
- Lad håret køle af, før det friseres..

3. KREPPE-/GLATTEJERN
3a - Crimper — Fig. 11a - Bølget hår
- Tag en ca. 5 cm bred hårtot og start fra hårbunden.
- Åbn klemmen ved at trykke på håndtaget og anbring hårtotten mellem de bølgende plader.
- Hold pladerne godt lukket i ca. 10 sekunder.
- Slip derræst og gentag fremgangsmåden med en anden hårtot efter den opnåede bølge.

FRISØRTIPS:
- Bevæg dig altid fra hårbunden og ud mod spidserne.
- Man kan bruge skum, for håret bølges, for at fremhæve virkningen.

3b - Glattejern — Fig. 11b - Glattet hår
- Håret skal være redt godt igennem og tørt.
- Tag en ca. 5 cm bred hårtot ved at starte fra hårbunden.
- Åbn klemmen ved at trykke på håndtaget og anbring hårtotten mellem glattepladerne.
- Glid langsomt apparatet fra hårbunden mod hårtottens spids.

FRISØRTIPS:
- Man skal arbejde med smidige og konstante bevægelser for at undgå striber på langs.
- Man kan bruge skum, for håret glattes, for at fremhæve virkningen.

5. VEDLIGEHOLDELSE
- Tag apparatets stik ud og lad det køle af på sin fod.
- Rengør tilbehørsdelen, når den er kølet helt af. Tør håndtaget af med en blød, fugtig klud.
- Kom aldrig vand eller enhver anden væske ind i håndtaget.

6. VI SKAL ALLE VÆRE MED TIL AT BESKYTTE MILJØET!
ⓘ Apparatet indeholder mange materialer, der kan genvindes eller genbruges.
➲ Aflever det på en genbrugsstation eller på et autoriseret serviceværksted, når det ikke skal bruges mere.

Disse instruktioner er også tilgængelige på www.rowenta.com

FI

Lue käyttöohje ja turvaohjeet huolella aina ennen käyttöä.

1. YLEINEN KUVAUS:
1. Kädensija
2. Käynnistys/sammutuskatkaisija (0-1)
3. Laitteen virran merkkivalo
4. Lisälaitteiden lukitus- ja lukituksen avausrengas
5. Kääntyvä johto
Lisälaitteet:
6. Yleiskiharrin (halkaisija 16 mm)
7. Littteä kiharrinrauta
8. Erittäin leveä kiharrinrauta
9. Piikkiharja
10. Pyöröharja
11a. Suoristus-/kreppirauta, kreppilevyillä
11b. Suoristus-/kreppirauta, suoristuslevyillä
12 hiuskilpsiä
13. Säilytyskotelo
14. 2 hiuspinniä

2. TURVALLISUUS:
- Turvallisuutesi vuoksi tämä laite täyttää siihen soveltuvat normit ja määräyk-set (pienjännite- sähkömagneettinen yhteensopivuus, ympäristödirektiivi…).
- Laitteen lisälaitteet kuumenevat käytössä. Vältä ihokosketusta niiden kanssa. Varmista, että sähköjohto ei koskaan joudu kosketuksiin laitteen kuumien osien kanssa.
- Tarkista, että laitteen arvokilvessä ilmoitettu syöttöjännite vastaa sähköver-kon jännitettä. Jos kytkentä on virheellinen, laite voi saada korvaamattomia vaurioita, joita takuu ei kata

• Lisäsuojan tarjoamiseksi on suositeltavaa asentaa kylpyhuoneen sähkövirtapiiriin vikavirtasuojakytkin (RCD tai vvsk), jonka nimellistoimintavirta on enintään 30 mA. Kysy neuvoa sähköasentajaltasi.

- Palovammojen vaara. Pidä laite poissa pienten lasten ulottuvilta, etenkin käytön ja jäähtymisen aikana.
- Älä jätä laitetta ilman valvontaa, kun se on yhdistetty virtalähteeseen.
- Aseta laite aina telineessä, jos olemassa, lämpöä kestävälle, vakaalle ja ta-saiselle pinnalle.
- Laitteen ja sen käytön tulee kuitenkin täyttää omassa maassasi voimassa olevat normit.

• VAROITUS: älä käytä tätä laitetta kylpyammeiden, suihkujen, lavuaarien ai muiden vettä sisältävien astioiden tai säiliöiden lähettyvillä.
• Kun laitetta käytetään kylpyhuoneessa, kytke se irti pistorasiasta heti käytön jälkeen. Veden läheisyys voi aiheuttaa vaaratilanteita, vaikka laite olisikin kytketty pois päältä.

- Tätä laitetta ei ole tarkoitettu sellaisten henkilöiden käytettäväksi (mukaan luettuina lapset), joiden fyysiset, aistimelliset tai henkiset kyvyt ovat heikentyneet eikä myöskään sellaisten henkilöiden käytettäväksi, joilla ei ole tietoa tai tuntemusta käyttää laitetta, elleivät he ole heidän turvallisuudestaan vastaavan henkilön valvonnassa tai he saavat ohjeita laitteen käytöstä. Lapsia on pidettävä silmällä, jotta he eivät leiki tällä laitteella.

• Tätä laitetta voivat käyttää vähintään 8-vuo-tiaat lapset ja aikuiset, joiden fyysiset, aisteihin liittyvät tai henkiset kyvyt ovat rajoittuneet tai joilla ei ole riittävästi tietoa ja kokemusta, mikäli he ovat saaneet tietoa ja opastusta laitteen turvallisesta käytöstä ja jos he ymmärtävät laitteen käyttöön liittyvät riskit ja vaarat. Älä anna lasten leikkiä laitteella. Lapset eivät saa puhdistaa tai huoltaa laitetta ilman valvontaa.
• Jos sähköjohto on vahingoittunut, se on annettava valmistajan, tämän huoltoedustajan tai vastaavan pätevyyden omaavan henkilön vaihdettavaksi vaarojen välttämiseksi.

- Älä käytä laitetta ja ota yhteys valtuutettuun huoltokeskukseen, jos: laite on pudonnut tai se ei toimi normaalilla tavalla.
- Laite tulee irrottaa sähköverkosta:
- ennen puhdistusta ja hoitoa.
- jos se ei toimi kunnolla.
- heti kun olet lopettanut sen käytön.
- jos poistut huoneesta edes hetkeksi.
- Älä käytä laitetta, jos sähköjohto on vahingoittunut.
- Älä upota laitetta veteen tai laita sitä juoksevan veden alle edes puhdistusta varten.
- Älä pidä laitteesta kiinni märin käsin.
- Älä pidä kiinni rasiasta, sillä se kuumenee, käytä kädensijaa.
- Älä irrota laitetta sähköverkosta vetämällä sähköjohdosta, vedä pistokkeesta.
- Älä käytä jatkojohtoa.
- Älä käytä puhdistuksessa hankaavia tai syövyttäviä tuotteita.
- Älä käytä laitetta alle 0 °C ja yli 35 ° lämmössä..

TAKUU:
Laite on tarkoitettu vain kotikäyttöön.
Sitä ei saa käyttää ammattikäytössä.
Takuu ei ole voimassa eikä päde, jos laitetta käytetään virheellisesti.

3. KÄYTTÖÖNOTTO:
3. KÄYTTÖÖNOTTO
Aseta lisätarvikkeet aina kylmään laitteeseen palamisriskin välttämiseksi. Anna lisätarvikkeiden jäähtyä, ennen kuin laitat ne säilytyspussiin.
3a Rautojen asettaminen ja poistaminen:
1. Liitä raudat kahvaan (Kuva 1)
2. Kiinnitä lisätarvike kääntämällä kahvassa olevaa kiinnitysrengasta (Kuva 2)
Tee sama toimenpide kaikille raudoille. Poista raudat suorittamalla toimenpide päinvastaisessa järjestyksessä.
3b Harjojen asettaminen ja poistaminen:
Liu'uta harja kylmään kiharrinrautaan. (Kuva 4).
Poista harjat liu'uttamalla niitä päinvastaiseen suuntaan.
3c Suoristus-/kreppiraudan asettaminen
1. Liitä suoristus-/kreppirauta kahvaan (Kuva 1)
2. Kiinnitä lisätarvike kääntämällä kahvassa olevaa kiinnitysrengasta (Kuva 2)
3. Pidä suoristus-/kreppirauta kiinnitetyssä asennossa (Kuva 5), ja säädä lisätarvike « crimp » -asentoon käyttääksesi kreppilevyjä (kuva 5a) tai « straight » -asentoon (kuva 5b) käyttääksesi suoristuslevyjä.
Kytkentä:
- Kun olet kiinnittänyt lisälaitteen kädensijaan, aseta laite tukevasti jalalle tai tasaiselle alustalle.
- Kytke laite sähköverkkoon ja laita katkaisija asentoon 1. Virran merkkivalo syttyy ja lisälaite alkaa lämmitä. (Fig 3)
- Odota muutama minuutti, jotta laite saavuttaa oikean lämpötilan (1- 3 minuuttia "raudoille" ; 6 minuuttia krimppauslevyille). Levyjen keraaminen pinnoite suojelee hiuksia liian korkealta lämmöltä, sillä lämpö jakautuu tasaisesti. Anna lisävarusteiden jäähtyä, ennen kuin otat ne irti ja laitat ne säilytyskoteloonsa.

4. KÄYTTÖ
Hiusten on oltava kammattuja, puhtaita ja KUIVIA (jotta ne eivät vaurioidu).
1 - KIHARRINRAUDAT
Fig. 6. Tiukat kiharat
Fig. 7 - Spiraalikiharat (englantilaiset)
Fig. 8 - Säkkäräkiharat
- Tee 2 - 3 cm levyinen hiussuortuva.
- Avaa pihdit painamalla vipua ja liu'uta hiusten pää putken ja pihdin väliin.
- Irrota pihdit niiden sulkemiseksi. Varmista, että päät on kierretty kunnolla pihtien alle kiharan suuntaan.
- Pidä toisella kädellä kiinni eristimestä.
- Kierrä laitetta, jotta kihara kiertyy lisälaitteen ympärille. Kierrä suortuvaa nousten kohti hiuspohjaa, varo, että et polta itseäsi.
- Pidä rautaa paikoillaan noin 20 minuuttia (pidempään tiukkoja kiharoita varten).
- Kierrä rauta puoliksi auki ja avaa pihdit, jotta suortuva voi liukua.
- Toista operaatio tehdäksesi lisää kiharoita.

KAMPAAJAN VINKKEJÄ:
- Jotta saat lisää volyymiä: voit jakaa kiharat sormilla.
- Jotta saisit hyvin tiukkoja kiharoita: kierrä vähän hiuksia kerrallaan.
- Jotta saat pehmeämpi kiharoita: kierrä enemmän hiuksia kerrallaan.
- Jotta välttäisit kurittomat latvat : varmista, että päät on kierretty kunnolla pihtien alle kiharan suuntaan.
- Jotta saisit luonollisen aaltoilevan tuloksen: Voit kammata tai harjata hiuksia kevyesti, kampaa tai harjaa hiuksia kevyesti, kun olet antanut kiharoiden jäähtyä.

2-HARJAT
2a Piikkiharja — Kuva 9 - Suuret tai aaltomaiset kiharat
- Erota hiuksista hiustupsu ja pyöritä se harjan ympärille.
- Pidä harjaa paikallaan 10 – 15 sekunnin ajan ja vapauta hiustupsu varovasti.
2b Pyöröharja — Kuva 10 - Spiraalikiharat (English style)
- Erota hiuksista hiustupsu ja pyöritä se harjan ympärille.
- Pidä harjaa paikallaan 10 – 15 sekunnin ajan ja vapauta hiustupsu varovasti.

KAMPAAJAN VINKKEJÄ:
- Anna hiusten jäähtyä ennen niiden kampaamista.

3. SUORISTUS-/KREPPIRAUTA
3a - Kreppaus — Fig. 11a - Krepatut hiukset
- Muodosta noin 5 cmn levyinen suortuva, aloita hiusten juuresta.
- Avaa pihdit painamalla vipua ja laita suortuva vohvellevyjen väliin.
- Pidä levytä kiinni noin 10 sekuntia
- Päästä irti ja jatka seuraavasta saadusta aallosta lähtien.

KAMPAAJAN VINKKEJÄ:
- Työskentele aina juurista latvoihin päin.
- Jotta vaikutus olisi tehokkaampi, voit käyttää kampausvaahtoa ennen vohvelikampauksen tekoa.

3b - Suoristuslevyt — Fig. 11b - Tasaiset hiukset
- Hiusten on oltava kammatut ja kuivat.
- Muodosta noin 5 cmn levyinen suortuva, aloita hiusten juuresta.
- Avaa pihdit painamalla vipua ja laita suortuva tasoituslevyjen väliin.
- Liu'uta laitetta hitaasti hiusten juuresta latvoihin.

KAMPAAJAN VINKKEJÄ:
- Jotta vältät epätasaisen tuloksen hiusten pituussuunnassa, työskentele joustavin ja jatkuvin liikkein.
- Jotta vaikutus olisi tehokkaampi, voit käyttää kampausvaahtoa ennen vohvelikampauksen tekoa.

5. HOITO
- Irrota laite sähköverkosta ja anna sen jäähtyä alustallaan.
- Puhdista lisälaite, kun se on täysin jäähtynyt. Pyyhi kädensija kostealla kankaalla.
- Älä laita vettä tai muuta nestettä kädensijaan.

6. EDISTÄKÄÄMME YMPÄRISTÖNSUOJELUA!
ⓘ Laitteessa on paljon arvokkaita ja kierrätyskelpoisia materiaaleja
➲ Toimita se keräyspisteeseen tai sellaisen puuttuessa valtuutettuun huoltokeskukseen, jotta se käsiteltäisiin asianmukaisesti.

Nämä ohjeet löytyvät myös nettisivultamme www.rowenta.com

AR

يُرجى قراءة إرشادات السلامة قبل الاستعمال

1. وصف أجزاء المنتج
1. مقبض
2. مفتاح تشغيل/توقف (0-1)
3. مؤشر ضوئي عند التشغيل
4. حلقة مُلحقة للفتح والإغلاق
5. سلك كهربائي يدور محورياً
الملحقات:
6. صفيحة كيّ لتصفيف الشعر (قطر 16 مم)
7. صفيحة كيّ مسطّحة لتجعيد الشعر
8. صفيحة كيّ لتجعيد الشعر كبيرة الحجم
9. فرشاة للشعر الخشن
10. فرشاة للجدائل
11a. أ. أداة تمويج/صقل بوضعية التمويج
11b. ب. أداة تمويج/صقل بوضعية الصقل
12. 2 مقابض للشعر
13. حقيبة تخزين
14. 2 حياسات من ماركة إيليت، عدد 2

2. إرشادات من أجل السلامة
- من أجل سلامتك، يخضع هذا المنتج للقوانين والمعايير السارية المفعول (قانون التيار المنخفض، قانون التوافقية الإلكترومغناطيسية، قانون البيئة...).
- قد تصبح ملحقات الجهاز ساخنة جداً أثناء التشغيل ولذلك تفادى ملامستها. تأكد بأن السلك الكهربائي لا يلامس أبداً أجزاء الجهاز الساخنة.
- تأكد أن قوة تيار الشبكة الكهربائية تتفق مع القوة التي يحتاجها المنتج. أي خطأ في التوصيل بالتيار ينتج عنه أضرار في المنتج لا تشملها الضمانة.

• لضمان حماية إضافية، ينُصح بإنشاء نظام للتيار التفاضلي المتخلف في الدائرة الكهربائية للحمّام لا يتجاوز 30 ميللي أمبير. استشر الكهربائي.

- خطر التعرض لحروق. احتفظ بالجهاز بعيداً عن متناول أيدي الأطفال، خاصة أثناء الاستخدام وعند ترك الجهاز يبرد.
- عند اتصال الجهاز بمصدر الطاقة، لا تتركه أبداً دون مراقبة.
- ضع الجهاز دائماً باستخدام حامله، إن وجد، على سطح مستو ثابت مقاوم للحرارة.
- يجب أن يخضع تركيب الجهاز واستعماله لجميع القوانين السارية المفعول في بلدك.

• تحذير: لا تستعمل هذا الجهاز بالقرب من حوض الاستحمام، الرشاش حوض الغسيل أو أية حاوية أخرى تحتوي على الماء.
• عند استعمال الجهاز في الحمّام، افصله عن التيار بمجرد الانتهاء من استعماله لأن تركه قريبًا من الماء قد يشكل خطرًا عليك حتى ولو كان الجهاز مطفأً.

- إذا تعرض السلك الكهربائي للتلف، يجب استبداله من قبل المصنّع أو بواسطة مركز خدمة ما بعد البيع أو بواسطة شخص مؤهل ولديه الخبرة للقيام بهذا العمل، وذلك لتفادي أي خطر.

• يُمكن للأطفال من سن الثامنة وما فوق، وكذلك الأشخاص الذين لا يتمتعون بالقدرة الجسدية أو بالإمكانات العقلية الكافية، أو الذين يعانون من القصور أو نقص في الخبرة أو المعرفة، من استعمال هذا المنتج شرط أن يكونوا تحت المراقبة، وأن يتدربوا على استعمال المنتج بطريقة آمنة، وأن يتعرفوا على الأخطار المُحتملة من سوء الاستعمال. يجب أن يُمنع الأطفال من اللعب بالمنتج.
لا يُسمح للأطفال القيام بتنظيف وصيانة المنتج دون وجود رقابة على هذا العمل.
• إذا تعرض السلك الكهربائي للتلف، يجب استبداله من قبل المصنّع أو بواسطة مركز خدمة ما بعد البيع أو بواسطة شخص مؤهل ولديه الخبرة للقيام بهذا العمل، وذلك لتفادي أي خطر.

- لا تستعمل الجهاز واتصل بمركز خدمة معتمد:
- إذا سقط الجهاز على الأرض
- إذا لم يعد يعمل بكفاءة.
- يجب فصل الجهاز عن التيار:
- قبل التنظيف والصيانة
- في حال وجود خلل في التشغيل
- بمجرد الانتهاء من استعماله.
- إذا تركت الغرفة ولو للحظات
- لا تستعمل الجهاز إذا تعرض السلك الكهربائي للتلف.
- لا تغمر الجهاز في الماء أو تضعه تحت ماء جارية ولو للتنظيف.
- لا تمسك الجهاز بيدين رطبتين.
- لا تمسك الجهاز من هيكله الساخن بل أمسكه من المقبض.
لا تفصل الجهاز من التيار بشد السلك الكهربائي بل انزع القابس من مأخذ التيار.
- لا تستعمل وصلة كهربائية.
- لا تنظف الجهاز بمواد كاشطة أو حارقة.
- لا تستعمل الجهاز في درجة حرارة تقل عن «صفر» أو تزيد عن 35سم.

الضمانة
جهاز مصمم للاستعمال المنزلي فقط ولا يمكن استعماله لأغراض مهنية. تسقط الضمانة عن المنتج إذا استعمل بشكل خاطئ.

3. قبل الاستعمال للمرة الأولى
بغية تجنب خطر الحروق، ركّب القطع الملحقة على الجهاز حينما يكون بارداً فقط.
3a. تركيب الصفائح وفكّها:
1. ضع الصفائح في مقابضها (الشكل 1)
2. أدر حلقة التثبيت المتوضعة فوق المقبض لتثبيت القطعة الملحقة (الشكل 2)
كرر هذا الإجراء مع كافة الصفائح. من أجل الفك، اتبع الإجراء العكسي.
3b. تركيب الفراشي وفكّها:
قم بزلق الفرشاة فوق صفيحة التجعيد حين تكون باردة. (الشكل 4).
من أجل فك الفراشي، قم بزلقها في الاتجاه المعاكس.
3c. تركيب أداة التمويج/الصقل
1. ضع أداة التمويج/الصقل في المقبض (الشكل 1)
2. أدر حلقة التثبيت المتوضعة فوق المقبض لتثبيت القطعة الملحقة (الشكل 2)
3. مع الحفاظ على أداة التموج/الصقل مغلقة، ضع القطعة الملحقة في وضعية «التمويج» من أجل استخدام صفائح التمويج (الشكل 5أ) أو في وضعية «الصقل» (الشكل 5ب) لاستخدام صفائح الصقل.
اسمح للقطع الاكسسوار أن تبرد قبل إزالتها وتخزينها في الصندوق الخاص بها.
توصيل مصفف الشعر:
- عند تركيبك لأحد الملحقات في المقبض، ضع الجهاز في مكان ثابت على قاعدته على سطح مستو.
- قم بتوصيل الجهاز واضغط مفتاح التشغيل/الإيقاف على وضع التشغيل On (الوضع 1). ستضيء لمبة مؤشر التشغيل «Power on» وسيبدأ الملحق في التسخين. (الشكل 3).
- انتظر لعدة دقائق كي تسمح لمجفف الشعر بالوصول إلى درجة حرارة التشغيل (1-3 دقائق لملحقات «الكيّ» 6 دقائق لأنواع التجعيد).
اسمح للقطع الاكسسوار أن تبرد قبل إزالتها وتخزينها في الصندوق الخاص بها.

4. التشغيل
استخدم هذا المُنتج على شعر جاف نظيف غير متشابك (لتجنب إتلاف الشعر).
1- مكواة التصفيف
الشكل 6 – للتجعيدات الضيقة — شكل 7 – للتجعيدات الحلزونية
شكل 8 – تجعيدات مسننة
- اجمع جزءاً صغيراً من الشعر (بعرض حوالي 2 إلى 3 سم).
- اضغط على الرافعة لفتح اللسان، ثم ضع أطراف الشعر بين البكرة واللسان.
- حرر الرافعة لإغلاق اللسان. تحقق ما إذا كانت أطراف الشعر ملفوفة كما ينبغي حول اللسان في اتجاه التجعيدة.
- أمسك الطرف البلاستيكي المعزول باليد الأخرى.
- أدر مصفف الشعر لتلف الجزء المحدد من الشعر حول الملحق. لف الشعر، على أن يكون اتجاه العمل نحو فروة الرأس، انتبه كي لا تتسبب في إحراق بشرتك.
- ضع المكواة في مكانها لمدة 10 إلى 15 ثانية (هذه المدة تكون أطول للتجعيدات الضيقة).
- فك المكواة حتى المنتصف، ثم افتح اللسان واترك الجزء المحدد من الشعر ينساب بحرية.
- كرر الإجراء مع أقسام مختلفة من الشعر لعمل المزيد من التجعيدات.

نصائح الحلاق
- لإعطاء حجم أكبر للشعر: يمكن تقسيم التجعيدات بواسطة الأصابع.
- للحصول على تجعيدات قصيرة جداً: يُلف القليل من الشعر.
- للحصول على تجعيدات خفيفة: يُلف كثيراً من الشعر.
- لتجنب تقصف الشعر: يجب التأكد بأن الأطراف ملفوفة جيداً داخل الملقط وفي الاتجاه المناسب.
- لكي تبدو التموجات طبيعية أكثر: يمكن تسريح الشعر قليلاً بعد أن تبرد التجعيدات.

2- الفراشي
2a- فرشاة للشعر الخشن — الشكل 9 – جدائل مرنة، تموّجات
- خذ جديلة من الشعر ولفها حول الفرشاة.
- حافظ عليها في مكانها لفترة من 10 إلى 15 ثانية، ثم أفلتها بعناية
2b- فرشاة الشعر الحلزونية — الشكل 10 – الجدائل الحلزونية (النمط الإنكليزي)
- خذ جديلة من الشعر ولفها حول الفرشاة.
- حافظ عليها في مكانها لفترة من 10 إلى 15 ثانية، ثم أفلتها بعناية

نصائح الحلاق
- يجب أن يترك الشعر ليبرد قبل تسريحه.

3- اداة التمويج/الصقل
3a- أداة التمويج — الشكل 11a – لشعر مموج
- اجمع جزءاً من الشعر عرضه حوالي 5 سم، بدءاً من جذور الشعر.
- اضغط على الرافعة لفتح أداة التمويج، وضع الشعر بين ألواح التمويج.
- أغلق ألواح التمويج لمدة 10 ثوان.
- حرر الشعر وابدأ العملية مرة أخرى ولكن أسفل الموجة التي قمت بعملها للتو.

نصائح الحلاق
- يجب بدء العملية دائماً من جذور الشعر نحو الأطراف.
- للحصول على مفعول أقوى، يمكن دهن الشعر بكريم التصفيف قبل تمويجه.

3b- أداة الصقل — الشكل 11b – لشعر مصقول
- يجب أن يكون الشعر جافاً وخالياً من التجاعيد.
- اجمع جزءاً من الشعر عرضه حوالي 5 سم، بدءاً من جذور الشعر.
- اضغط على الرافعة لفتح أداة الصقل، وضع الشعر بين ألواح الصقل.
- مرر الجهاز ببطء لأسفل من جذور الشعر حتى أطرافه.

نصائح الحلاق
- لتجنب التناء الشعر، يجب أن تكون الحركة خفيفة ومستمرة.
- للحصول على مفعول أقوى، يمكن دهن الشعر بكريم التصفيف قبل تمليسه.

التنظيف
- افصل مصفف الشعر واتركه يبرد على الحامل.
- نظف الملحقات بعد أن تبرد تماماً. لتنظيف المقبض، امسحه بقطعة قماش ناعمة مبللة.
- لا تسمح أبداً للماء أو أي سوائل أخرى بدخول المقبض.

الحفاظ على البيئة أولًا
ⓘ يحتوي هذا المُنتج على العديد من المواد القيمة، والتي يمكن إعادة تصنيعها.
➲ عند الاستغناء عن المنتج القديم يُرجى تسليمه لأقرب منطقة تجمع أو مركز خدمة معتمد للتعامل مع بطريقة آمنة.

هذه التعليمات والإرشادات متوفرة على موقعنا على الشبكة: www.rowenta.com

FA

قبل استفاده، دستورالعمل و توصیه های ایمنی را به دقت بخوانید

1. تشریح دستگاه
1. دستگیره
2. دکمه روشن / خاموش (0-1)
3. چراغ «روشن بودن دستگاه»
4. زبانه قفل کردن و از قفل باز کردن وسایل جانبی - زنگ اخبار
5. سیم برق مدور
وسایل جانبی:
6. اتو مو (به قطر 16 میلی‌متر)
7. اتوی فر اضافه
8. اتوی فر اضافه بزرگ
9. برس ماساژ
10. برس پیچ
11a. موج‌دهنده/صاف‌کننده (صفحات موج‌دهنده)
11b. موج‌دهنده/صاف‌کننده (صفحات صاف‌دهنده)
12. عدد گیره مو
13. جعبه نگه‌داری
14. 2 سنجاق سر elite

2. توصیه های ایمنی
- برای ایمنی شما این دستگاه منطبق با ضوابط و مقررات جاری است (دستورات مربوط به فشار ضعیف، انطباق الکترومانیتیک، محیط زیست...)
- در موقع کارکردن دستگاه، وسایل جانبی آن خیلی داغ می شوند. مطمئن شوید که سیم دستگاه هرگز در تماس با بخش های داغ دستگاه نباشد.
- مطمئن شوید که فشار برق خانه منطبق با فشار برق مورد نیاز دستگاه باشد. هرگونه اشتباه در برق رسانی ممکن است باعث صدمات جبران ناپذیر شود که مورد پوشش ضمانت دستگاه نباشد.

• برای محافظت بیشتر، نصب و راه اندازی یک دستگاه باقیمانده (RCD) با داشتن عملکردفعلی که از 30 میلی متر آمپر در مدار الکتریکی حمام فراتر نمی رود بهتر خواهد بود. مشاوره درخواست کنید.

- خطر سوختگی. دستگاه را دور از دسترس کودکان خردسال نگه دارید، مخصوصاً در هنگام استفاده و خنک کردن.
- هنگامی که دستگاه به منبع تغذیه متصل است، هرگز آن را بدون مراقبت رها نکنید.
- همیشه دستگاه را با پایه، اگر داشته باشد، در سطح مقاوم در برابر حرارت، سطح صاف پایدار قرار دهید.
- استقرار و استفاده از دستگاه باید منطبق با ضوابط جاری در کشور شما باشد.

• هشدار: دستگاه در نزدیکی حمام، دوش، دستشوئی یا سایر ظروف حاوی آب خودداری کنید.
• هنگامی که دستگاه در اتاق استفاده می شود پس از استفاده خاموش کنید چون در نزدیکی آب امکان بروز خطر وجوددارد حتی زمانی که دستگاه خاموش است.

- این دستگاه برای استفاده افراد (و نیز کودکانی) که دارای نارسائی های جسمی، فکری و روانی می باشند و نیز اشخاص فاقد تجربه و آگاهی ساخته نشده است، مگر تحت نظارت فردی که مسئول ایمنی آنها بوده و دستورات لازم برای استفاده از دستگاه را به آنها داده باشد. باید مراقب بود که کودکان با دستگاه بازی نکنند.

• در صورت آموزشی و نظارت بر کاربرد دستگاه بصورت ایمن و آگاه از خطر، این دستگاه قابل استفاده کودکان 8 سال و بالاتر و افراد فاقد تجربه و دانش یا توانائی فیزیکی، حسی یا روانی خواهد بود. از بازی کردن کودکان با دستگاه خودداری کنید. از تمیز کردن و نگهداری وسیله بوسیله‌کودکان بدون نظارت اجتناب کنید.
• در صورت صدمه دیدن سیم دستگاه، برای تأمین ایمنی، باید آنرا توسط سازنده، خدمات پس از فروش آن و یا شخصی دارای تخصص مشابه تعویض نمود.

- در شرایط زیر از دستگاه استفاده نکرده و به یک مرکز خدمات مجاز مراجعه کنید:
- اگر دستگاه زمین افتاده باشد.
- اگر دستگاه بطور عادی کار نکند.
- در شرایط زیر باید پریز دستگاه را از برق بیرون آورد:
- در موقع تمیز کردن و نگهداری.
- در صورت کارکرد غیرعادی.
- به محض پایان استفاده از آن.
- در صورت صدمه دیدن سیم دستگاه از دستگاه استفاده نکنید.
- دستگاه را حتی برای تمیز کردن، در آب فرو نبرده و زیر آب نگیرید.
- با دستهای خیس دستگاه را در دست نگیرید.
- دستگاه را از جعبه آن که داغ است نگیرید بلکه از دستگیره آن استفاده کنید.
- برای بیرون آوردن دستگاه از برق، سیم آنرا نکشید بلکه پریز آنرا بکشید.
- از استفاده از سیم رابط پرهیز کنید.
- برای تمیز کردن دستگاه از مواد ساینده استفاده نکنید.
- در حرارت های کمتر از صفر درجه یا بیش از 35 درجه سانتیگراد از دستگاه استفاده نکنید.

ضمانت
این دستگاه صرفاً برای استفاده خانگی ساخته شده است. نباید از آن مصرف حرفه ای کرد. در صورت استفاده نادرست، ضمانت آن باطل می شود.

3. راه‌اندازی
برای جلوگیری از سوختگی، لوازم جانبی را فقط زمانی به وسیله وصل کنید که سرد باشد.
3a. بستن و باز کردن اتوها:
1. اتوها را روی دسته‌ها قرار دهید (تصویر 1)
2. حلقه پیچی روی دسته را بچرخانید تا وسیله جانبی قفل شود (تصویر 2)
در مورد تمام اتوها، همین روند را دنبال کنید. برای باز کردن، برعکس این روند را طی کنید.
3b. بستن و باز کردن برس‌ها:
زمانی که اتوی فر خنک است، برس را روی آن قرار دهید. (تصویر 4). برای باز کردن برس، آن را در جهت مخالف بکشید.
3c. بستن موج‌دهنده/صاف‌کننده
1. موج‌دهنده/صاف‌کننده را روی دسته قرار دهید (تصویر 1)
2. حلقه پیچی روی دسته را بچرخانید تا وسیله جانبی قفل شود (تصویر 2)
3. موج‌دهنده/صاف‌کننده را بسته نگه دارید و برای استفاده از صفحات موج‌دهنده، وسیله جانبی را روی حالت «موج یا crimp» تنظیم کنید (تصویر 5a) و برای استفاده از صفحات صاف‌کننده، در حالت «صاف یا straight» قرار دهید (تصویر 5b).
اتصال به برق:
- پس از نصب وسیله جانبی روی دستگیره، دستگاه را بطور ثابت روی پایه و سطح صاف قرار دهید.
- دستگاه را به برق وصل کرده، دکمه روشن/خاموش را روی 1 بگذارید. نمایشگر نورانی اتصال به برق روشن شده و وسیله جانبی شروع به داغ شدن میناید.
- چند دقیقه صبر کنید تا حرارت دستگاه به میزان لازم برسد (1-3 دقیقه برای وسایل جانبی «اتو»؛ 6 دقیقه برای صفحات فرده‌نده).
در موقع بیرون آوردن یک وسیله جانبی، فقط به قسمت‌های پلاستیکی دست بزنید زیرا بخش‌های فلزی بسیار داغ هستند.
پیش از باز کردن ضمائم و قرار دادن آنها در کیف، اجازه دهید ابتدا خنک شود.

4. عملکرد
موها باید از هم باز شده، تمیز و خشک باشند (برای پیشگیری از آسیب دیدن آن‌ها).
1. اتوی آرایش:
فرهای فشرده - (تصویر 6) — تصویر 7 - برای فرهای حلقه‌ای
تصویر 8 - برای فرهای باز
- دسته مویی با عرض 2 تا 3 سانتی‌متر تشکیل دهید
- با فشار روی اهرم، گیره را باز کرده و دسته مو را میان استوانه و گیره بگذارید.
- گیره را رها کنید تا بسته شود. مطمئن شوید که نک موها بدرستی زیر گیره و در جهت فر قرار گرفته باشند.
- قسمت عایق را با دست دیگر بگیرید.
- دستگاه را بچرخانید تا دسته مو دور وسیله جانبی بپیچد. دسته مو را در جهت پوست سر بپیچانید. دقت کنید که نسوزید.
- اتو را به مدت تقریبی 20 ثانیه در همان حال نگاهدارید (برای فرهای فشرده‌تر این زمان بیشتر باید باشد).
- اتو را به اندازه نصف به عقب برگردانید، سپس گیره را باز کنید تا دسته مو آزاد شود.
- این اعمال را دوباره با قسمت‌های متفاوت مو انجام دهید تا فرهای بیشتری ایجاد شود.

روش حرفه‌ای
- برای دادن حجم بیشتر: میتوانید فرها را با انگشتان دست تقسیم کنید.
- برای فرهای خیلی فشرده: دسته‌ای کوچک مو را بطور همزمان بپیچانید.
- برای فرهای نرم‌تر: عرض دسته موها را بیشتر کنید.
- برای جلوگیری از ایجاد موهای فرشکن: مطمئن شوید که نک موها کاملاً درون گیره و در جهت فر قرار گرفته باشند.
- برای بدست آوردن موهای مواج طبیعی: میتوانید پس از سرد شدن فرها موها را با شانه یا برس کنید.

2. برس‌ها
2a برس ماساژ — تصویر 9 - فر بزرگ یا موج
- دسته‌ای از موهای خود را جدا کنید و آن را به دور برس بپیچانید.
- 10 الی 15 ثانیه در همین حالت نگه دارید و سپس به دقت باز کنید.
2b برس‌های پیچ — تصویر 10 - فر مارپیچ (سبک انگلیسی)
- دسته‌ای از موهای خود را جدا کنید و آن را به دور برس بپیچانید.
- 10 الی 15 ثانیه در همین حالت نگه دارید و سپس به دقت باز کنید.

روش حرفه‌ای
- بگذارید قبل از حالت‌دهی، موهایتان خشک شود.

3 موج‌دهنده/صاف‌کننده
3a. فردهنده — موهای مواج - تصویر 11a
- دسته مویی با عرض تقریباً 5 سانتی‌متر از ریشه تا نوک مو تشکیل دهید.
- گیره را با فشار روی اهرم باز کرده و دسته مو را بین پلاک‌های فردهنده قرار دهید.
- پلاک‌ها را به مدت 10 ثانیه بسته نگاهدارید.
- سپس رها کرده و از آخرین موج به دست آمده دوباره شروع کنید.

روش حرفه‌ای
- همیشه از ریشه به سمت نوک موها حرکت کنید.
- برای افزایش حالت مواج موها، می‌توانید قبل از موج دادن از کف‌های آرایشی استفاده کنید.

3b. صاف‌کننده — برای موی صاف‌شده - تصویر 11b
- موها باید از هم جدا شده و خشک باشند.
- دسته مویی با عرض تقریباً 5 سانتی‌متر از ریشه تا نوک مو تشکیل دهید.
- گیره را با فشار روی اهرم باز کرده و دسته مو را بین پلاک‌های صاف‌کننده قرار دهید.
- دستگاه را به آرامی از ریشه تا نوک موها حرکت دهید.

روش حرفه‌ای
- برای پیشگیری از تاب‌خوردگی موها، حرکت روی موها را به آرامی و به طور مداوم انجام دهید.
- برای افزایش حالت صاف موها، می‌توانید قبل از موج دادن از کف‌های آرایشی استفاده کنید.

نظافت
- دستگاه را از برق بیرون آورده و روی محمل آن بگذارید تا سرد شود.
- وسیله جانبی را زمانی تمیز کنید که کاملاً سرد شده باشد. دسته آن را به کمک یک پارچه نرم و مرطوب تمیز کنید.
- از وارد شدن آب یا هر مایع دیگر به درون دسته اکیداً خودداری کنید.

حفاظت از محیط زیست
ⓘ دستگاه شما حاوی مواد ارزشمندی است که قابل بازیافت هستند.
➲ آن را در محل مخصوص جمع آوری زباله های قابل بازیافت قرار دهید.

دستورالعمل ها در وب سایت www.rowenta.com موجود می باشد.

www.rowenta.com

✱ EN - *According to model / RU - *В зависимости от модели / UK - *залежно від моделі / ET - *sõltuvalt mudelist / LT - *Priklausomai nuo modelio / LV - *Atbilstoši modelim / PL - *w zależności od modelu / CS - *Dle modelu / SK - *Podľa modelu / HU - *Modeltől függően / BG - *Според модела / RO - *În funcţie de model / SL - *Odvisno od modela / SR - *U zavisnosti od modela / HR - *ovisno o modelu / BS - *Ovisno o modelu / DE - *Abhängig vom Modell / NL - *Afhankelijk van het model / ES - *Según el modelo / IT - *Secondo il modello / PT - *Consoante o modelo / EL - *Ανάλογα το μοντέλο / TR - *Modele göre / NO - *Avhengig av modell / SV - *BEROENDE PÅ MODELL / DA - *Afhængigt af model / FI - *Mallista riippuen / AR - * حسب الموديل / FA - * بسته به مدل