Руководство

по сборке стола «Арлен»

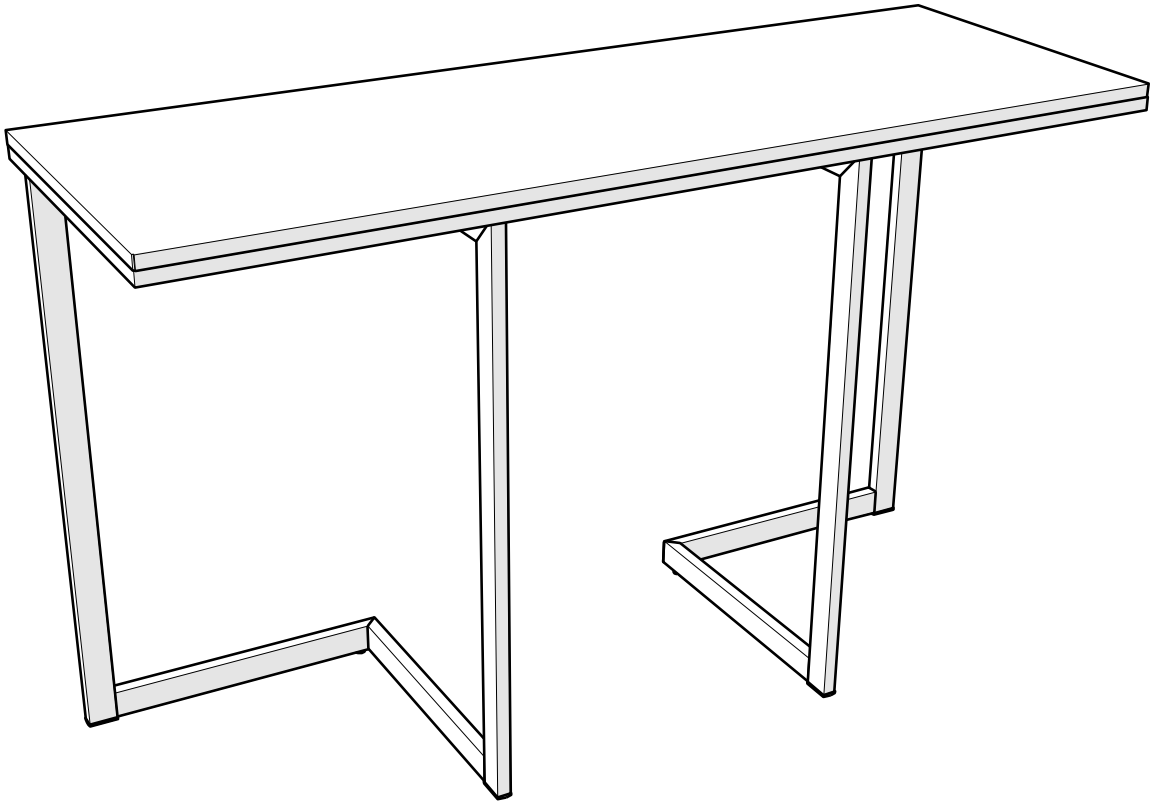

Комплект фурнитуры для сборки:

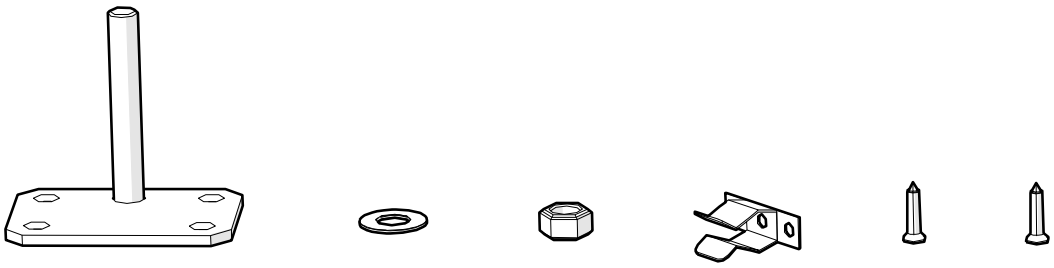

Пластина со шпилькой	Шай ба M8	Гай ка M8	Защелка мебельная	Шуруп 3,5x16 (черные)	Шуруп 3,9x16
2 шт.	4 шт.	2 шт.	4 шт.	8 шт.	8 шт.

Порядок сборки:

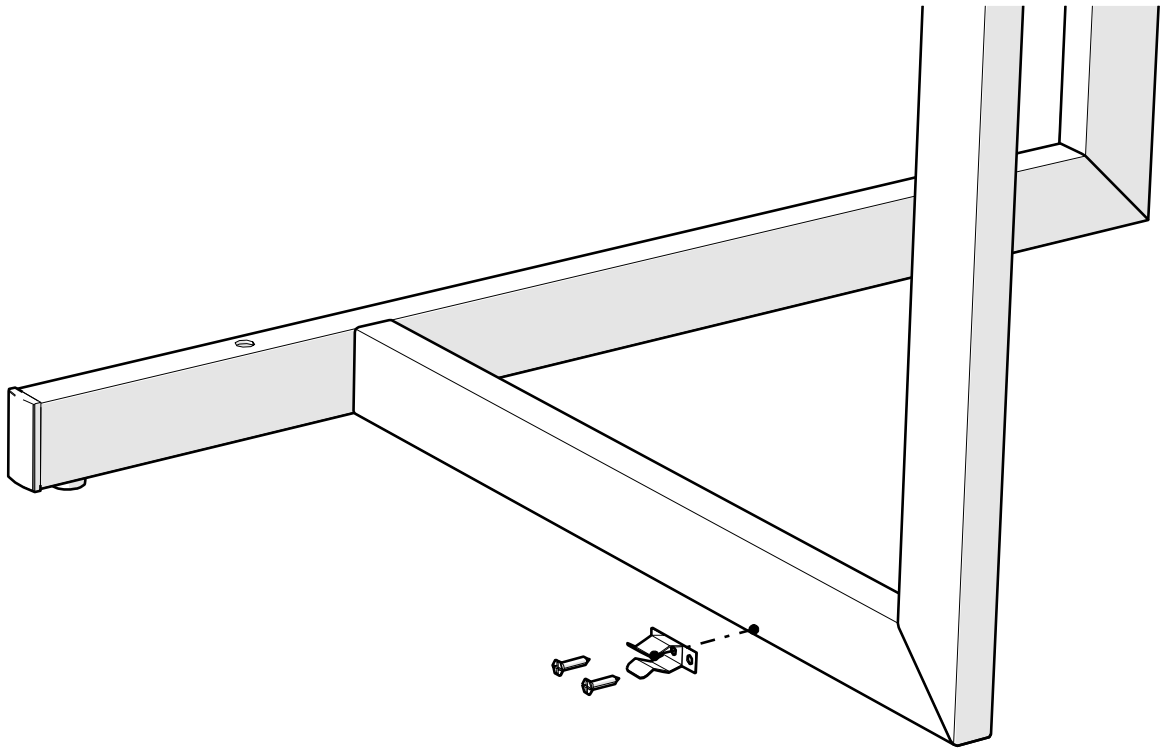

Прикрутите защелки мебельные к металлической опоре используя шурупы со сверлом (3,9x16) в существующие отверстия.

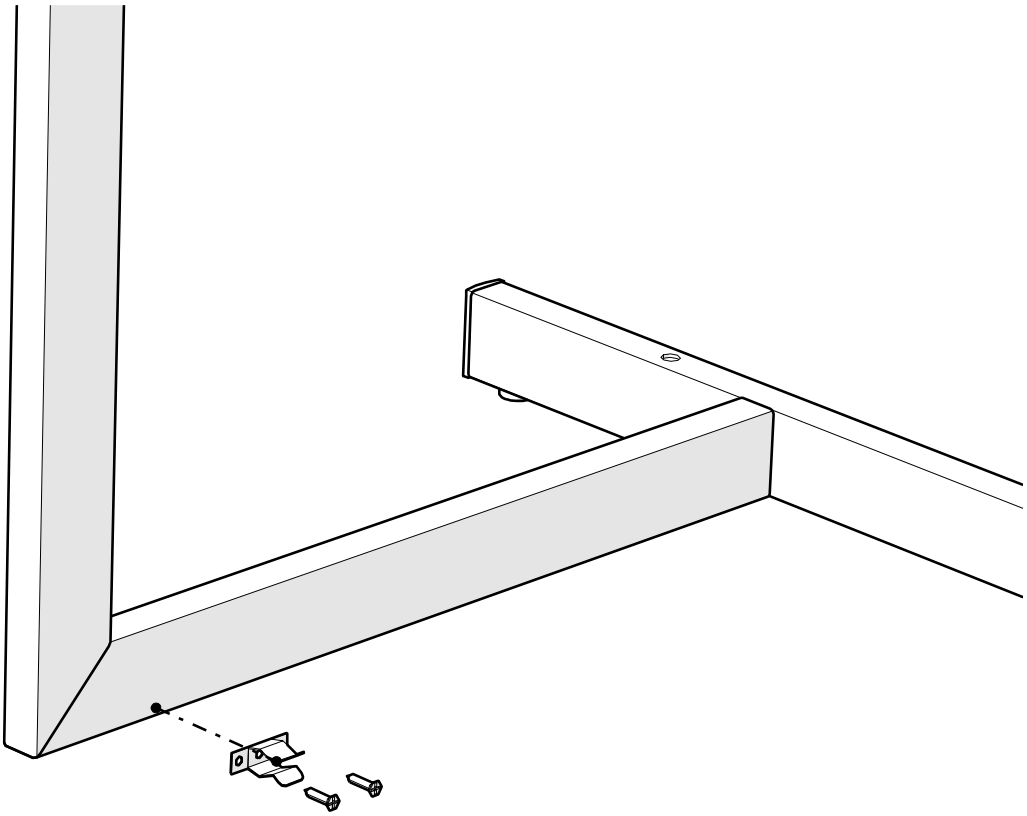

Прикрутить металлические пластины со шпилькой к столешнице в существующие отверстия, используя шурупы 3,5х16 (черные).

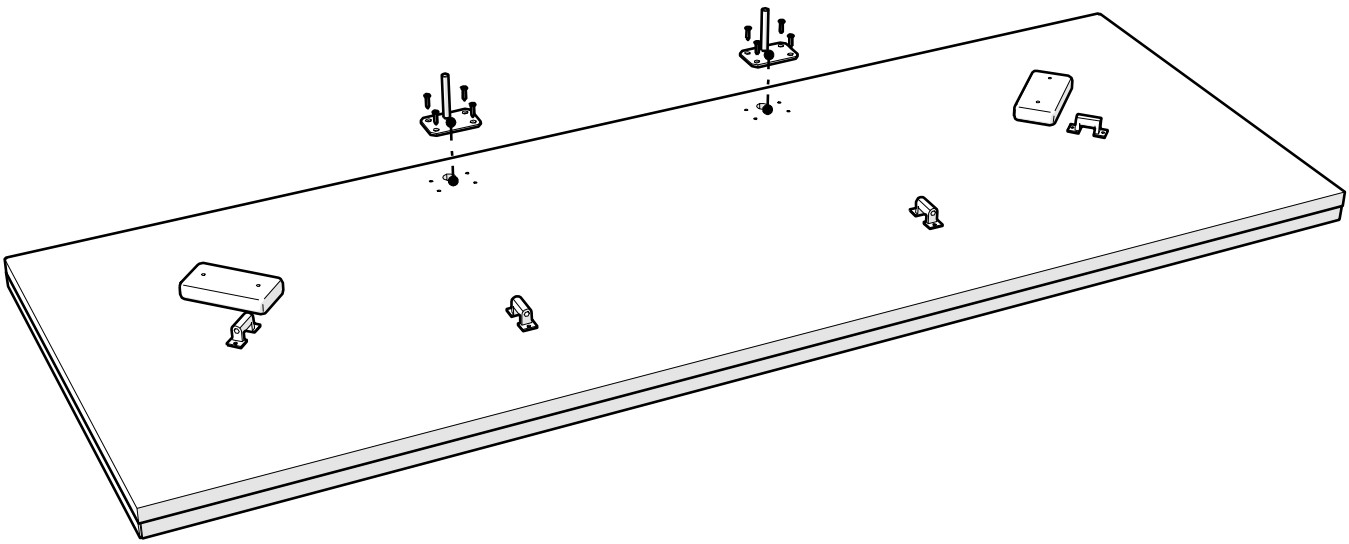

Закрепить опору на шпильке используя две шай бы M8, гай ку M8 и гаечный ключ на 13. Последовательность сборки: наживить шай бу M8; одеть опору на шпильку; наживить шай бу M8 и гай ку M8; затянуть гай ку гаечным ключом.

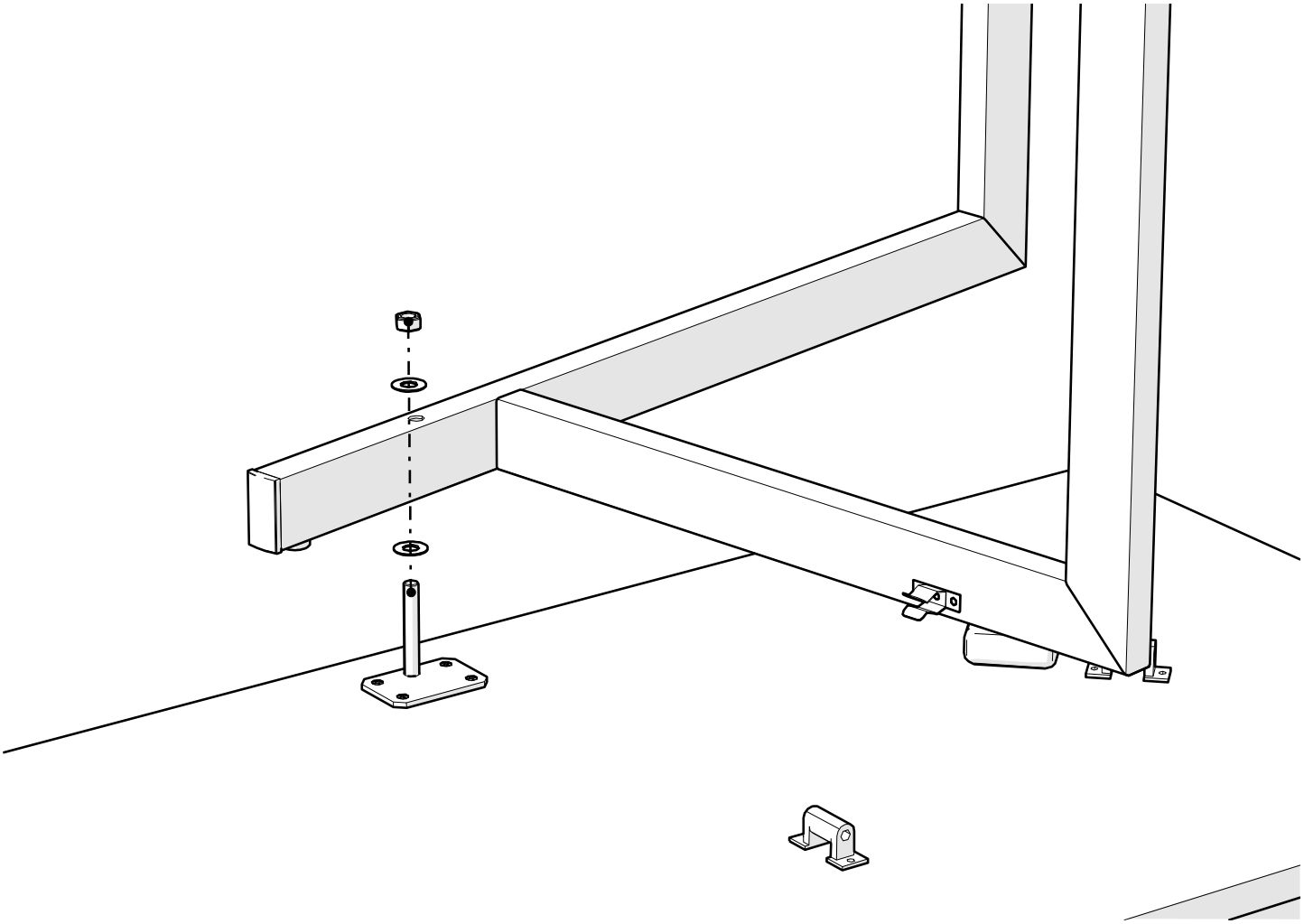
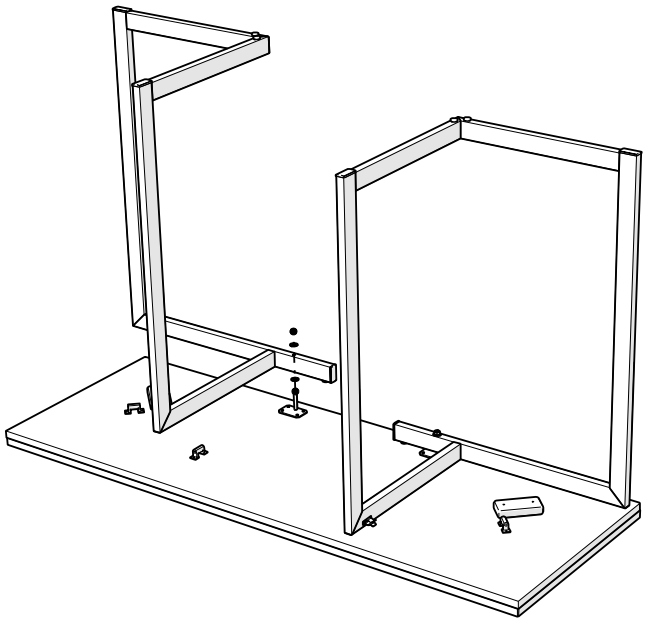
Таким же способом установить вторую опору.