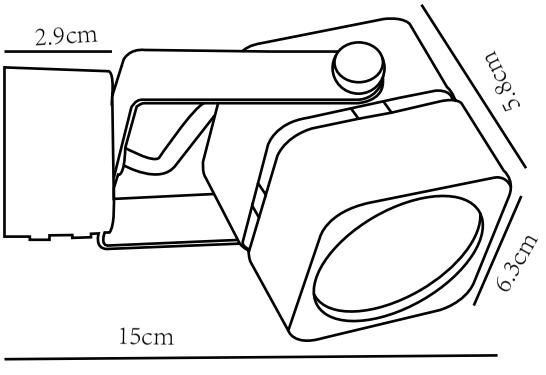
6.3cm
5.8cm
2.9cm
15cm