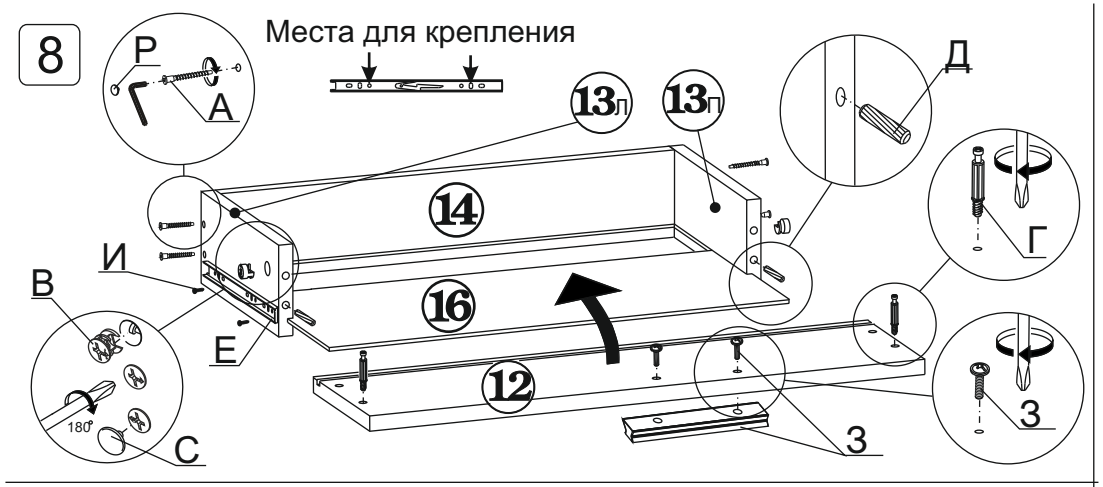


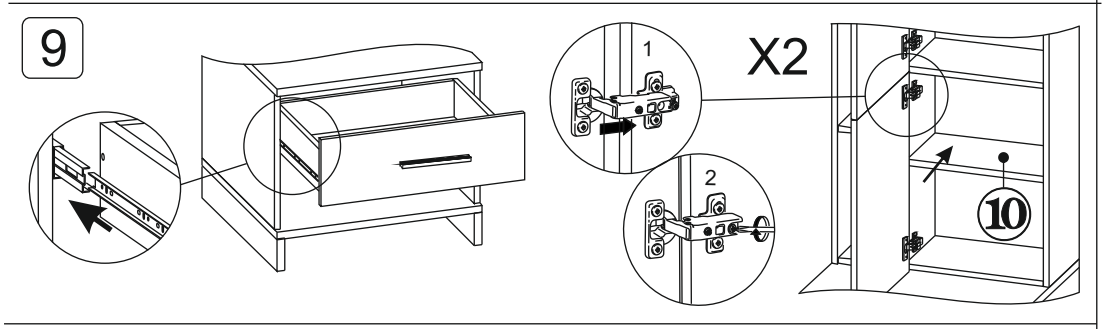


Регулировка двери

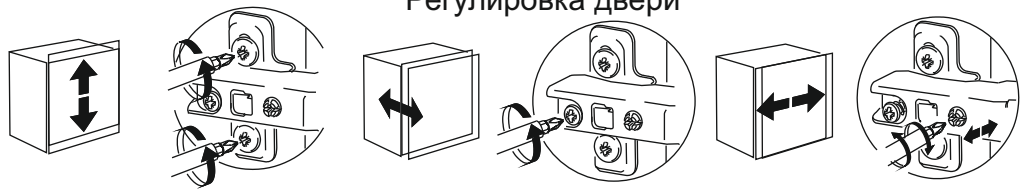

Изделие готово к эксплуатации.

5. СВИДЕТЕЛЬСТВО О ПРИЕМКЕ.

Стеллаж СТ-10 соответствует требованиям ТО-27575562-01-2015 и ТО-27575562-02-2015 и признана годной для эксплуатации.

Комплектовщик_____

ОТК_____

Дата_____

ВНИМАНИЕ!:

Предприятие-изготовитель оставляет за собой право проводить конструктивные изменения, связанные с внедрением новых материалов и технологий, направленных на повышение качества и долговечности изделий.

Наш адрес: Россия, 124482, г.Москва, Зеленоград Савелкинский проезд , дом 4, офис 1604
ООО “Сокол-Т” Тел/факс: +7(495)739-41-48, 739-41-49 www.sokol-mebel.ru

# Стеллаж СТ-10
# (1656 x 600 x 600)

СОКОЛ МЕБЕЛЬНАЯ ФАБРИКА

# П А С П О Р Т

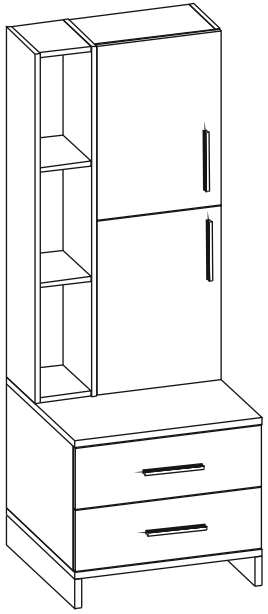

**1. ТРАНСПОРТИРОВКА, ХРАНЕНИЕ ЭКСПЛУАТАЦИЯ И УХОД ЗА МЕБЕЛЬЮ.**

Изделие допускается транспортировать в упаковке предприятия-изготовителя любым видом транспорта при условии надежной защиты от механических повреждений и влаги (атмосферных осадков и т.д.)

Не допускается воздействие влаги. Изделие должно храниться и эксплуатироваться в сухих и теплых помещениях. Не рекомендуется устанавливать изделие около источников тепла.

Удаление пыли с поверхности изделия следует производить мягкой тканью с использованием специальных составов по уходу за мебелью.

**2. ГАРАНТИИ ИЗГОТОВИТЕЛЯ**

Предприятие - изготовитель гарантирует соответствие Стеллажа **СТ-10** требованиям **ТО-27575562-01-2015 и ТО-27575562-02-2015** при соблюдении правил транспортировки, хранения и эксплуатации.

Гарантийный срок эксплуатации 24 месяца с момента приобретения. Срок службы изделия 5 лет.

Предприятие-изготовитель не несет ответственности за недостатки изделия, появившиеся в результате несоблюдения Покупателем правил эксплуатации, сборки, транспортировки и ухода за мебелью.

3.**УКАЗАНИЯ ПО СБОРКЕ СТЕЛЛАЖА СТ-10**

Сборку изделия рекомендуем доверить специалисту. В случае самостоятельной сборки строго следуйте указаниям настоящей инструкции. Предприятие-изготовитель не несет ответственность за повреждения изделия, произошедшиево время сборки.

Для сборки изделия необходим следующий инструмент: крестовая отвертка, молоток, ключ - шестигранник для винтовой стяжки (входит в комплект изделия).

## 4. КОМПЛЕКТНОСТЬ ПОСТАВКИ.

| № Дет | Наименование | Размер | Кол-во |
|---|---|---|---|
| 1 | Крышка тумбы | 600 x 600 | 1 |
| 2 | Дно тумбы | 600 x 600 | 1 |
| 3 | Опора | 94 x 600 | 2 |
| 4л | Боковина тумбы | 398 x 582 | 1 |
| 4п | Боковина тумбы | 398 x 582 | 1 |
| 5 | Боковина стеллажа | 1120 x 252 | 1 |
| 6 | Перегородка | 1120 x 252 | 1 |
| 7 | Боковина стеллажа | 1120 x 232 | 1 |
| 8 | Полка | 165 x 247 | 4 |
| 9 | Полка | 386 x 232 | 3 |
| 10 | Полка вкладная | 384 x 220 | 2 |
| 11 | Дверь | 398 x 557 | 2 |
| 12 | Фасад ящика | 595 x 196 | 2 |
| 13л | Боковина ящика | 450 x 124 | 2 |
| 13п | Боковина ящика | 450 x 124 | 2 |
| 14 | Задняя стенка ящика | 510 x 124 | 2 |
| 15 | Задняя стенка (ДВП) | 556 x 414 | 2 |
| 16 | Дно ящика (ДВП) | 522 x 446 | 2 |
| 17 | Задняя стенка (ДВП) | 438 x 595 | 1 |

1 Рассоедините шариковые направляющие нажав на фиксатор




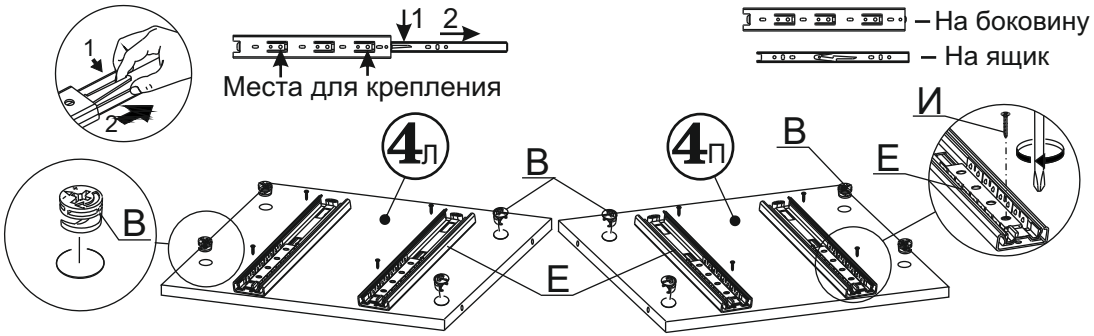


2

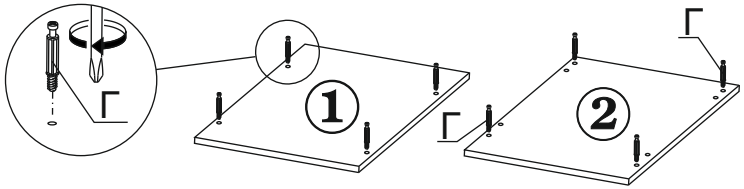


3

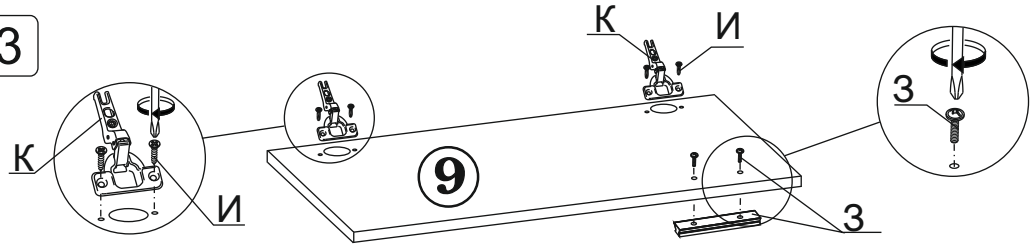


4

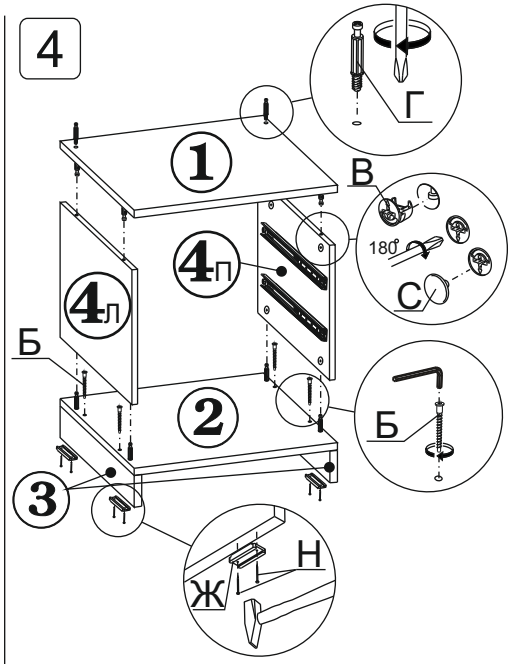


5

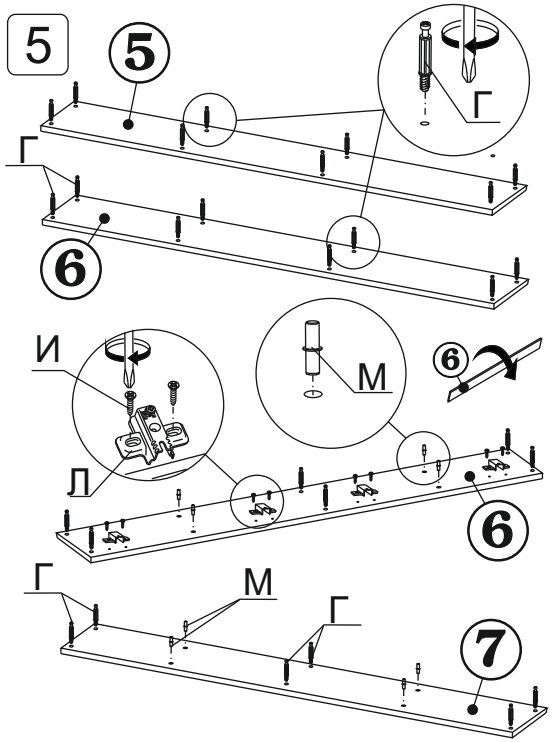


6

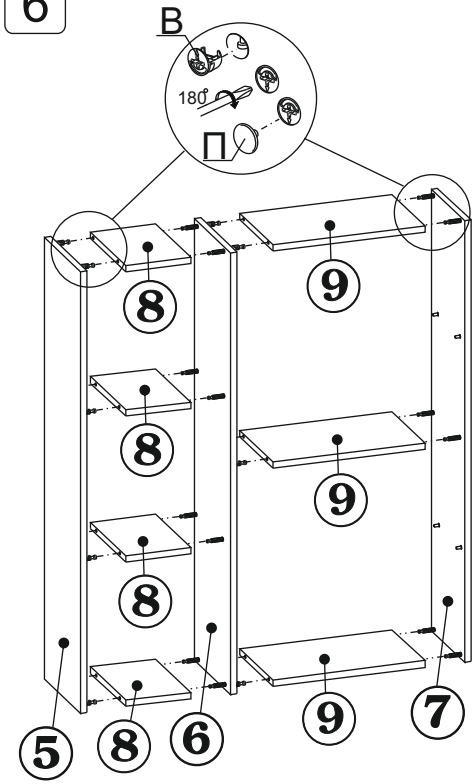

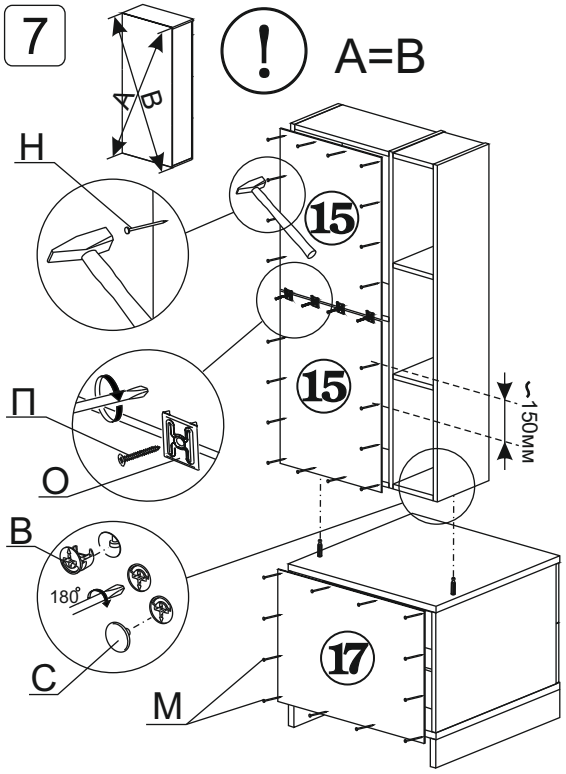
7