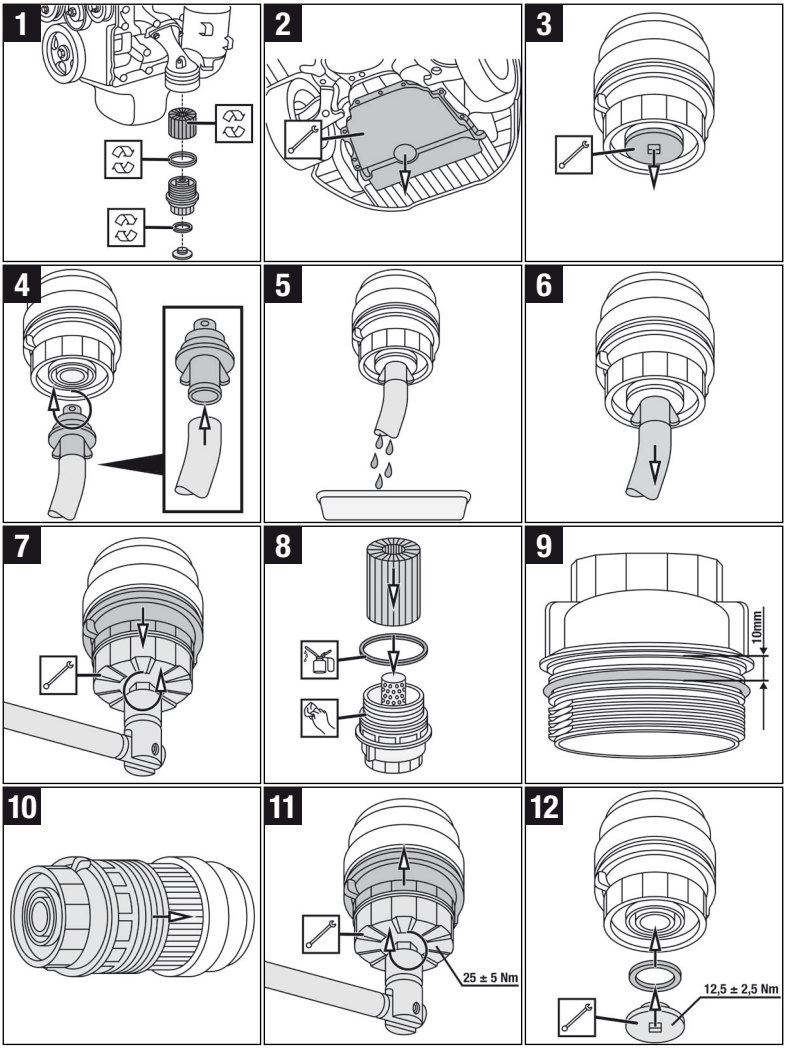
1
2
3
4
5
6
7
8
9
10mm
10
11
25 ± 5 Nm
12
12,5 ± 2,5 Nm

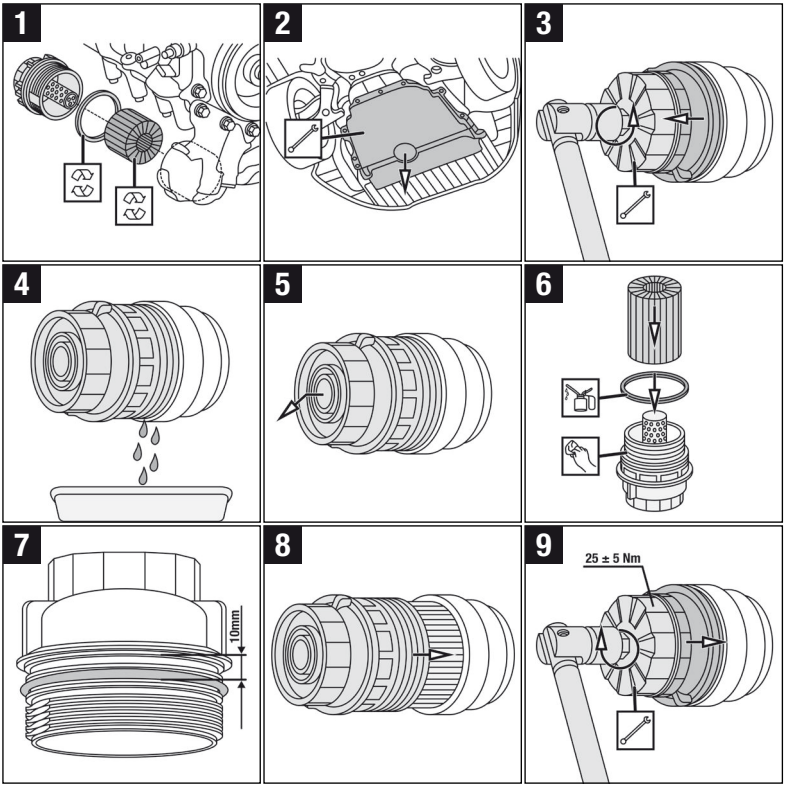
1
2
3
4
5
6
7
10mm
8
9
25 ± 5 Nm