Serie | 6, Индукционная варочная панель, 80 cm, черный
PXV851FC1E

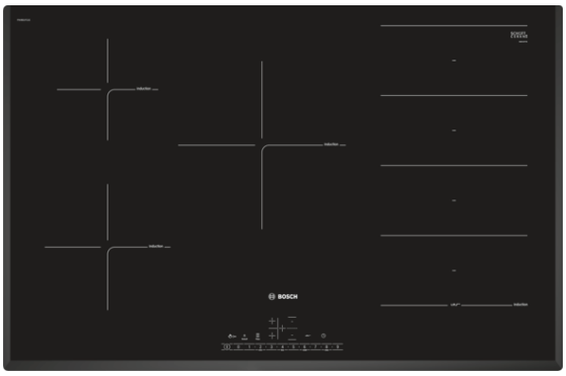

Индукционная варочная поверхность: просто расположите необходимую варочную посуду в любом месте варочной зоны.

- FlexInduction. Варочная панель, на которой найдётся место для посуды любого размера и формы.
- FryingSensor Plus. Неизменно идеальный результат жарения.
- **PowerBoost:** максимальная скорость
- **Функция ReStart:** сохраняет предыдущие настройки при автотключении.
- **Таймер с функцией выключения:** выключает заданную зону нагрева по истечению поставленного времени.

Технические особенности

Обозначение модели/ассортиментная группа :	
Керамические зоны нагрева	
Тип конструкции :	Встроенный
Источник энергии :	Электро
Количество конфорок для одновременного использования :	5
Размеры ниши для встр. (мм) :	51 x 750-750 x 490-500
Ширина (мм) :	802
Размеры прибора (мм) :	51 x 802 x 522
Размеры прибора в упаковке (мм) (ВхШхГ) :	126 x 953 x 603
Вес нетто (кг) :	16,490
Вес брутто (кг) :	17,9
Индикатор остаточного тепла :	Отдельный
Расположение панели управления :	Спереди
Осн.материал поверхности :	Стеклокерамика
Цвет верхней поверхности :	черный
Сертификат соответствия :	AENOR, CE
Длина сетевого кабеля (см) :	110
EAN-код :	4242002871028
Мощность подключения к электроэнергии (Вт) :	7400
Напряжение (В) :	220-240
Частота (Гц) :	50; 60

4 242002 871028

Serie | 6, Индукционная варочная панель, 80 cm, черный
PXV851FC1E

Индукционная варочная поверхность: просто расположите необходимую варочную посуду в любом месте варочной зоны.

- 80 см: 5 зоны приготавления кастрюли или сковороды.

Удобство конфорок

- зона FlexZone: используйте посуду любой формы и размера в пределах зоны длиной 40 см.
- Конфорка передняя левая: 180 мм, 1.8 кВт (макс. мощность 3.1 кВт)
- Конфорка левая задняя: 145 мм, 1.4 кВт (макс. мощность 2.2 кВт)
- Средняя зона готовки: 240 мм, 2.2 кВт (макс. мощность 3.7 кВт)
- Конфорка задняя правая: 210 мм, 200 мм , 2.2 кВт (макс. мощность 3.7 кВт)
- Конфорка передняя правая: 210 мм, 200 мм, 2.2 кВт (макс. мощность 3.7 кВт)

Удобство использования

- Интуитивное понятное управление DirectSelect. Позволяет одним нажатием задать мощность работы конфорки или активировать дополнительные функции.: напрямую управляйте мощностью с помощью сенсорной панели.
- 17 ступеней мощности: точная регулировка уровней мощности с помощью 17 уровней (9 основных уровней и 8 промежуточных уровней).
- Таймер приготовления (с отключением) для каждой конфорки
  :выключает конфорку по истечении установленного времени (например, для вареных яиц).
- Бытовой таймер
  : в конце установленного времени звучит сигнал (например, для макаронных изделий).

Экономия времени и эффективность

- С помощью функции PowerBoost можно увеличить мощность конфорки до 60%
  : кипятите воду быстрее благодаря увеличению энергии на 50% по сравнению с наивысшим стандартным уровнем.
- Функция quickStart сама активирует конфорку, на которой установлена посуда : при включении варочная панель автоматически выбирает конфорку с посудой (в выключенном состоянии).
- С помощью функции reStart варочная поверхность сохраняет все настройки, и их можно восстановить после автоотключения : в случае непреднамеренного выключения восстановите все предыдущие настройки, снова включив варочную панель в течение 4 секунд.

Помощь в приготовлении пищи

- 4 температурных диапазона: предотвращает ожоги благодаря автоматическому регулированию температуры встроенного датчика.

Дизайн

- Варочная панель со скошенным краем

Безопасность

- Индикация остаточного тепла: указывает, какие конфорки еще горячие или теплые.
- Функция "Детская безопасность" с возможностью настройки автовключения : предотвратить непреднамеренное включение варочной панели.
- Cleaning-пауза: кратковременная блокировка панели до 30 секунд: протирите жидкость без непреднамеренного изменения настроек (блокируя все сенсорные кнопки на 30 секунд).
- Главный выключатель позволяет одним нажатием отключить все конфорки и восстановить настройки при случайном отключении: выключите все конфорки одним нажатием кнопки.
- При отсутствии изменения настроек варочная поверхность отключится автоматически, время отключения зависит от выбранной мощности : по соображениям безопасности нагрев прекращается по истечении заданного времени без вмешательства пользователя (настраивается).
- Дисплей индикации энергопотребления позволяет учитывать использованную электроэнергию: показывает потребление электроэнергии в последнем процессе приготовления.

Монтаж

- Размеры изделия (ВхШхГ мм): 51 x 802 x 522
- Требуемый размер ниши встраивания (ВхШхГ мм) : 51 x 750 x (490 - 500)
- Минимумальная толщина столешницы: 16 мм
- Подключение: 7400 Вт
- С функцией Power Management можно установить мощность подключения в соответствии с параметрами электросети : при необходимости ограничьте максимальную мощность (зависит от защиты электроустановки предохранителями).
- Шнур питания: 110 см, Кабель в комплекте

Serie | 6, Индукционная варочная панель, 80 cm, черный
PXV851FC1E

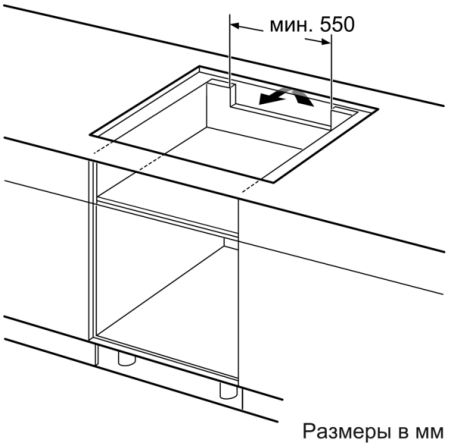

Размеры в мм

1
Должно быть предусмотрено пространство для циркуляции воздуха

Размеры в мм

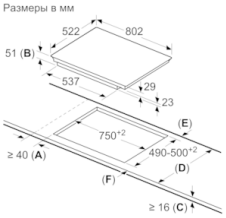

A: Минимальное расстояние от выреза для варочной панели до стены.
B: Глубина встраивания
C: Зазор между поверхностью столешницы и верхней частью передней стороны духового шкафа должен составлять 30 мм. См. требования по размещению духового шкафа.

Столешница, на которую устанавливается варочная панель, должна выдерживать нагрузку прибл. 60 кг; при необходимости следует использовать подходящие опорные конструкции.

D	E	F
585-600	50	≥ 35
> 600	≥ 50	≥ 50

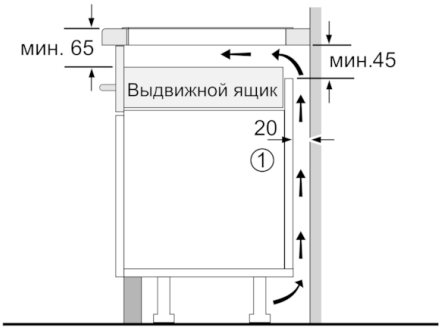

1
Должно быть предусмотрено пространство для циркуляции воздуха.

Размеры в мм