VOX - Подвесная раковина-столешница 100 x 46 см, правосторонняя

EXAD112

Коллекция: VOX

Отделки*:

00 - Белый

Общие характеристики:

Преимущества для конечного пользователя

- Дизайн: Изящная подвесная раковина-столешница, для установки на мебель
- Функциональность: Широкие полочки, большая и глубокая раковина с мягкими краями без острых углов для легкой очистки

Технические характеристики

- **ВЕС :** 26 кг
- **МАТЕРИАЛ :** Огнеупорная керамика
- **ТИП УСТАНОВКИ :** Подвесные
- **PERCEMENT ET PRÉ-PERCEMENT ROBINETTERIE :** С 1 отверстием для смесителя
- **PERCEMENT ROBINETTERIE :** С 1 отверстием для смесителя
- **CONFIGURATION :** Стандартные
- **MEULÉ/NON-MEULÉ :** Стандарт, для установки без мебели
- **TROP-PLEIN :** С отверстием перелива
- **NOMBRE DE VASQUES :** Стандартные
- **PRODUIT INCLUS :** (смеситель заказывается отдельно)
- **SIPHON RECOMMANDÉ :** 0
- **ROBINETTERIE CONSEILLÉE :** 0

Общая информация

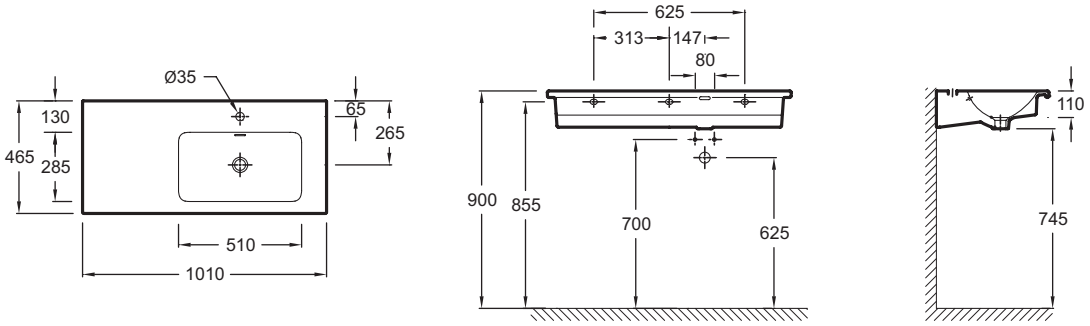

Спецификация продукта : Подвесная раковина-столешница 100 x 46 см, правосторонняя. EXAD112. Коллекция : VOX. ВЕС : 26 кг. МАТЕРИАЛ : Огнеупорная керамика. ТИП УСТАНОВКИ : Подвесные. PERCEMENT ET PRÉ-PERCEMENT ROBINETTERIE : С 1 отверстием для смесителя. PERCEMENT ROBINETTERIE : С 1 отверстием для смесителя. CONFIGURATION : Стандартные. MEULÉ/NON-MEULÉ : Стандарт, для установки без мебели. TROP-PLEIN : С отверстием перелива. NOMBRE DE VASQUES : Стандартные. PRODUIT INCLUS : (смеситель заказывается отдельно). SIPHON RECOMMANDÉ : 0. ROBINETTERIE CONSEILLÉE : 0.

Этот документ не является публичной офертой

**В зависимости от конфигурации компьютера или настроек принтера, технических факторов и характеристик, цвета, которые Вы видите могут не полностью соответствовать настоящим цветам и являются схематическими.*