2. **Закручиваем гайки-барашек 4шт. на шпильки**

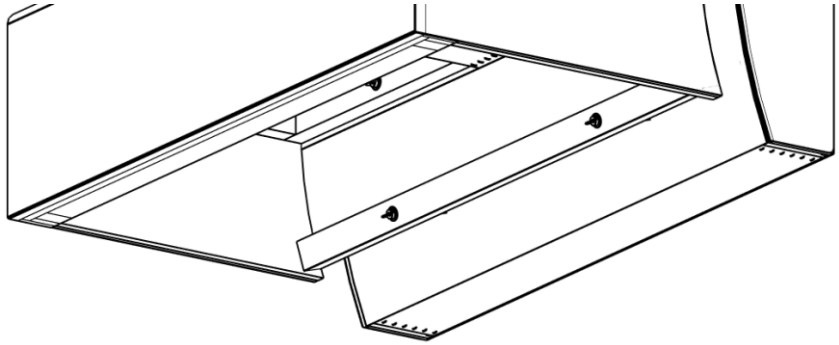

3. **Устанавливаем опоры Н100мм(хром) к сидению в торцы брусков, Н15мм к спинке, отступив от края 50мм. Крепим на шурупы.**

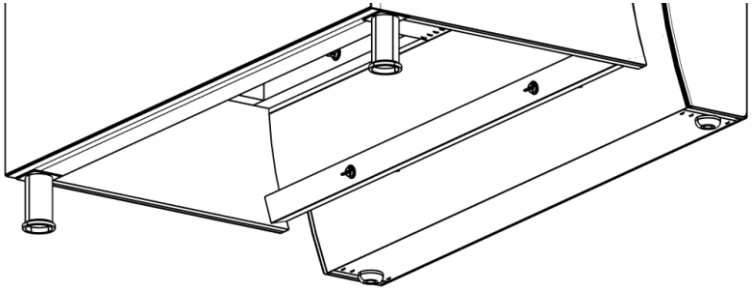

Поздравляем, вы успешно собрали офисный диван «Лайт»!

Чтобы изделие служило вам долго, рекомендуем следовать следующим рекомендациям по уходу за мебелью:

1. Мебель должна эксплуатироваться в закрытых и отапливаемых помещениях при температуре не ниже +5С и относительной влажности воздуха не выше 65%.
2. Поверхность изделия следует предохранять от различных растворителей, кислот, щёлочей и механических воздействий.
   Не допускается применение соды, порошков и других материалов, не предназначенных для ухода за мебелью.
3. Не допускать нахождения воды и водосодержащих жидкостей на изделии.
4. Не устанавливать вблизи (менее 30см.) отпительных систем и приборов.

Мебель из Финноугории

ИНСТРУКЦИЯ

по сборке офисного дивана

«Лайт»

Высота: 880 мм Ширина: 1 200 мм Глубина: 760 мм

Размер места для сидения

Ширина: 1 200 мм Глубина: 530 мм Высота 460

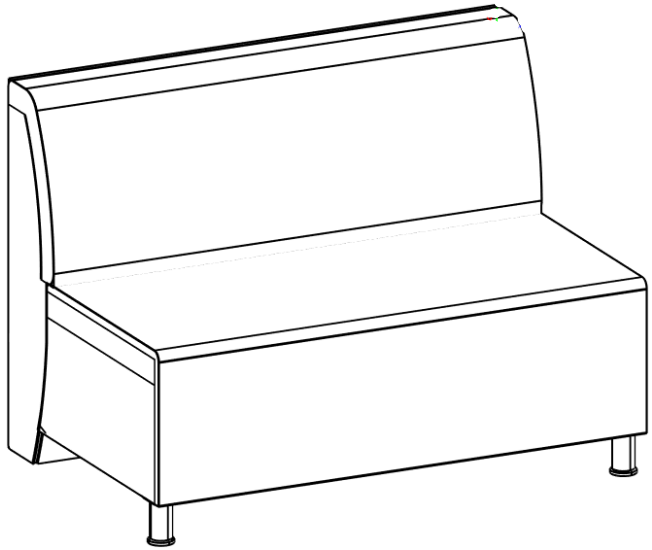

,

426028, г. Ижевск, ул. О. Кошевого 2/4
тел./факс:(3412)655-082,655-083,(922) 517-08-98
sale@ivaru.ru www.ivaru.ru

Изготовитель оставляет за собой право вносить незначительные изменения .
Изделие соответствуеттребованиямГОСТ 16371-93.
Сборку изделия производить согласно данной инструкции .

Взрыв-схема изделия

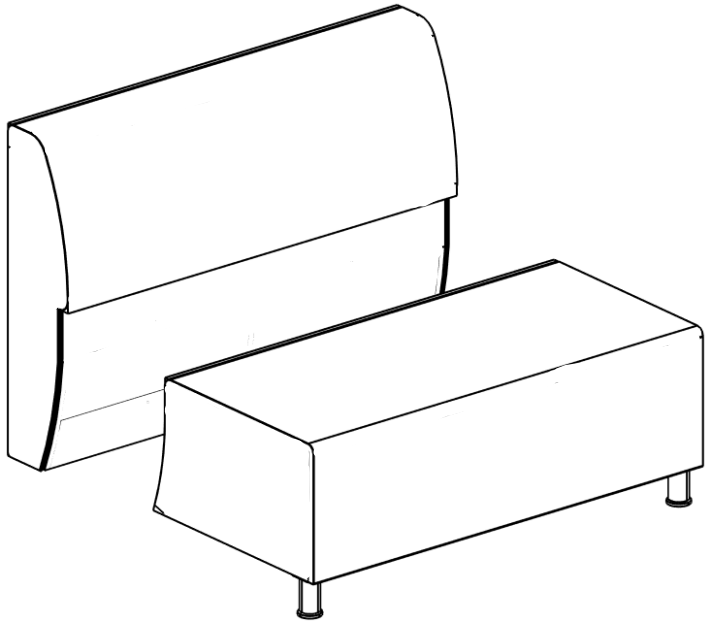

Подготовка к сборке

Прежде чем начать сборку изделия внимательно изучите настоящую инструкцию.

Что необходимо для сборки:

1. Рекомендуется два человека.
2. Отвёртка или шуруповёрт с насадками.
3. Молоток

Рекомендации и предостережения при сборке мебели:

1. Сборку мебели необходимо производить на ровной,чистой и твёрдой поверхности.
2. Воизбежание повреждения поверхности деталей мебели рекомендуется на месте сборки положить мягкую толстую ткань или гофрокартон упаковки.
3. Сборку рекомендуется производить непосредственно на месте установки мебельного изделия.
4. Обязательно следуйте установленной последовательности в инструкции для более качественного результата сборки.

Комплектность поставки

№	Наименование деталей	Кол-во
1	Сидение	1
2	Спинка	1

Перечень фурнитуры

№	Наименованиедеталей	Рисунок	Колво
213	Опора Н 15		2 шт.
211	Опора Н 100		2 шт.
210	Шпилька D6		4 шт.
215	Гайка-барашек М6		4шт.
209	Шайба М6		4 шт.
212	Шуруп 3,5х25		8 шт.
212	Шуруп 3,5х41		2 шт.

Сборку начинать с ввёртывания шпильки 210 в отверстия на спинке.
Затем производим сборку дивана.
Гайки затягивать аккуратно, что бы в месте с шайбой не продавливала фанеру.

Соединяем детали спинку и сидение:
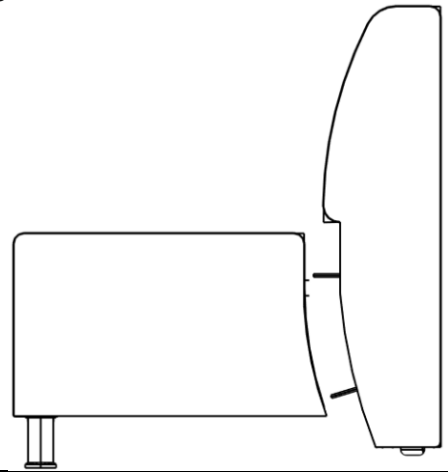
1.