Static low frost Встраиваемый Холодильник с морозильной камерой 500 177.2 см A+

RNT2LF18S

Контроль температуры, защита вкуса
ColdSense: охлаждение на 40% быстрее. Датчики температуры в холодильнике и помещении быстро реагируют на изменения окружающей обстановки, поддерживая стабильную температуру. Это обеспечивает быстрое охлаждение и оперативную регулировку температуры. Уменьшение резких перепадов температуры защищает текстуру всех деликатных

Преимущества и особенности продукта

Активный контроль температуры. Защита ингредиентов. ColdSense
ColdSense быстро реагирует на любое изменение температуры. Датчики холода мгновенно реагируют на изменения внешне среды, приводя температуру в холодильнике к оптимальной на 40% быстрее. Это позволяет защитить продукты и их текстуру от резких перепадов температуры. Вы оцените хрустящую свежесть своих любимых ингредиентов.

LowFrost: за морозильником потребуется меньше ухода
Встроенная система LowFrost поддерживает температуру вашего морозильника, помогая избегать намерзания льда. Производительность выше, требования к обслуживанию ниже.

Электронное управление настройками
Электронное управление позволяет настроить температуру внутри холодильника, а ЖК-дисплей отображает текущий уровень температуры.

FastFreeze: сохраните идеальную текстуру
Система FastFreeze позволяет быстро замораживать свежие продукты, обеспечивая лучшую сохранность витаминов, вкуса, текстуры и всех полезных свойств.

- Размеры (ВхШхГ), мм: 1772x540x549
- Полностью встраиваемый с навешиваемой дверцей
- Постоянная циркуляция воздуха
- Интенсивный режим заморозки ActionFreeze обеспечивает быстрое замораживание продуктов с сохранением вкуса и витаминов
- Полки холодильной камеры: 4 Полной ширины, White Plastic
- Специальные ящики холодильной камеры: No Trims
- Полки морозильной камеры: 2, Широкие, Стеклянные
- Контейнеры морозильной камеры: 3 широких, Прозрачные пластиковые
- Уровень шума: всего 35 дБ

Static low frost Встраиваемый Холодильник с морозильной камерой 500 177.2 см A+

RNT2LF18S

Спецификация продукта
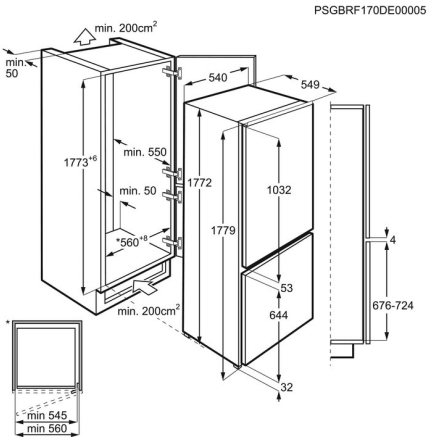
Размеры (ВхШхГ), мм	1772x540x549
Размеры для встраивания (ВхШхГ), мм	1780x560x560
Размещение панели управления	Внутри
Длина шнура, м	2.4
Страна производства	Италия
Напряжение, В	230-240
Мощность подключения, Вт	140
Климатический класс	SN-N-ST-T
Мин. температура окружающей среды, С	10
Класс энергопотребления	A+
Объем морозильной камеры, л	72
Морозильная камера (технология)	Static low frost
Вентилятор	No Fan