Einbauanleitung
Fitting instructions
Istruzioni di montaggio
Notice de montage
Instrucciones de montaje
Monteringsanvisning

CORTECO

BMW 1er (F20)

80004353
80004354

06.11 ->

CORTECO®
The Perfect Change.

1

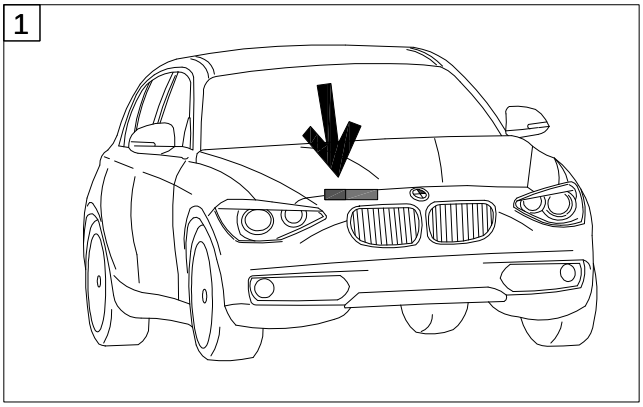

2

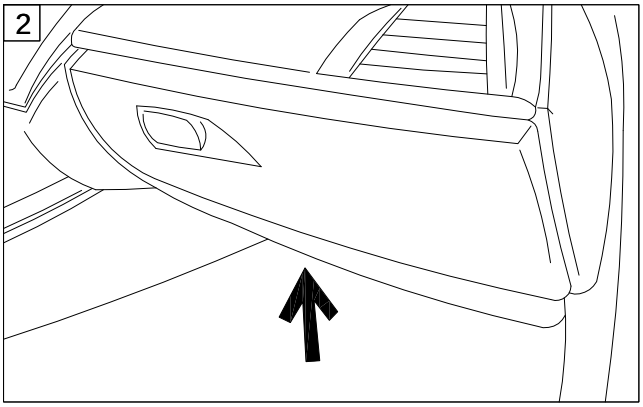

3

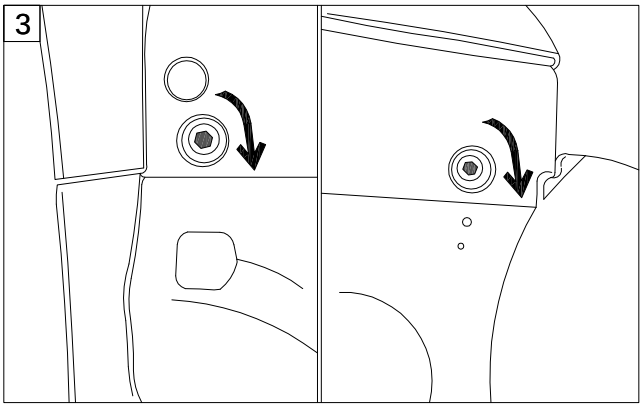

4

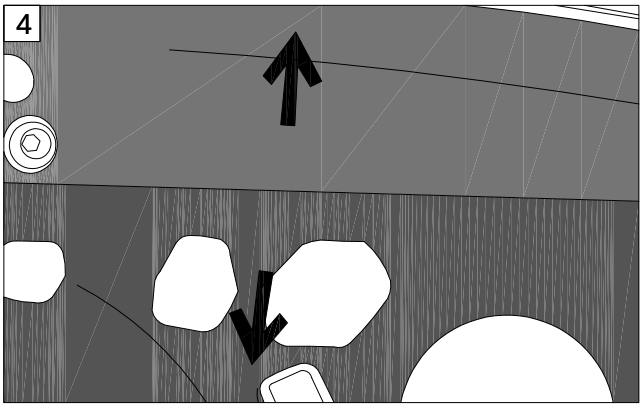

5

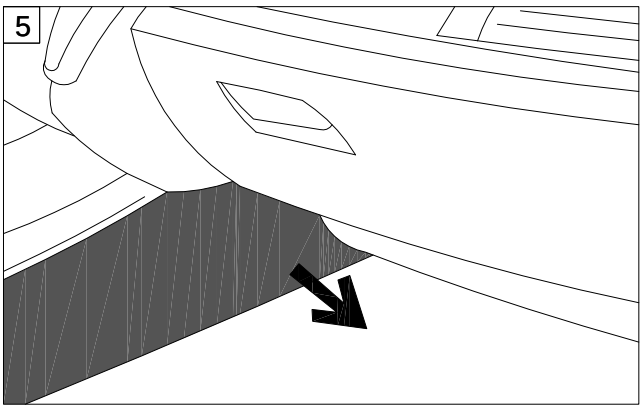

6

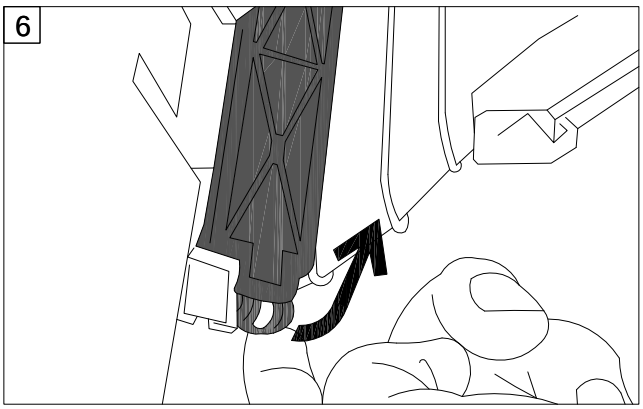

7

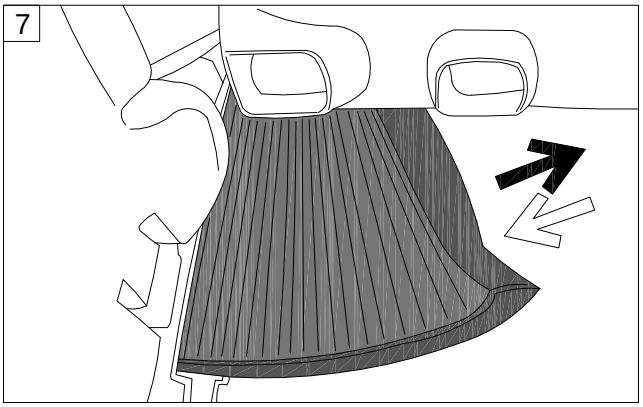
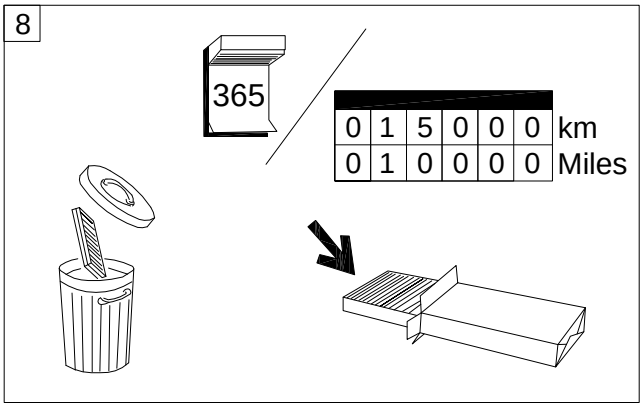
8