1. Использование мебельной продукции, выпущенной в обращение, должно осуществляться по назначению изделия мебели, указанному в маркировке, инструкции по сборке, с учетом допустимых предельных нагрузок, указанных изготовителем.

2. Мебельная продукция, поставляемая в разобранном виде, должна собираться в соответствии с приложенной изготовителем инструкцией по сборке, включающей комплектовочную ведомость и схему монтажа.

3. При эксплуатации мебельной продукции необходимо исключить попадание воды и иных жидкостей на элементы изделий мебели, соприкасающихся с полом.

4. При установке изделий мебели в непосредственной близости от нагревательных и отопительных приборов их поверхности во время эксплуатации должны быть защищены от нагрева. Температура нагрева элементов мебели не должна превышать +40°С.

5.ВНИМАНИЕ! Предприятие-изготовитель не несет ответственности за дефекты, возникшие в результате нарушения покупателем правил эксплуатации и ухода за мебелью.

6.Изделия мебели должны храниться в крытых помещениях при температуре не менее +2 градуса и относительной влажности воздуха от 45-70%.

7.Предприятие - изготовитель оставляет за собой право на замену фурнитуры на аналогичную!

Рекламация на изделие принимается:
- При наличии документов подтверждающих факт купли-продажи (кассовый чек).
- При отсутствии внешних механических повреждений, полученных по вине покупателя.

Срок ремонта соответствует сроку, определенному в Законе о защите прав потребителя, либо соглашением сторон.
В случае механических повреждений, полученных по вине покупателя, производится платное обслуживание (за счет покупателя).
При несоблюдении этих правил гарантийный ремонт не производится.

ВНИМАНИЕ
Опрокидывание мебели может привести к серьёзным или смертельным телесным повреждениям.
Для предотвращения опрокидывания мебель должна быть постоянно прикреплена к стене.
Крепёжные средства для крепления к стене не прилагаются, для разных материалов стен требуются различные крепления. Используйте крепёжные средства, подходящие для материала стен в Вашем доме. Если вы не уверены, какой тип креплений подходит к данному материалу, обратитесь в специализированный магазин.

Маркировочный ярлык

ООО «Моби» Юридический адрес: 603137 г. Нижний Новгород, пр. Гагарина, д. 111, офис 16
Фактический адрес: 607686 Нижегородская обл., Кстовский р-н, пос. Садовский, д.100

Стол компьютерный 12.61 Индиго

Размер изделия (мм): 1354 x 700 x 915

Регистрационный номер декларации о соответствии: ЕАЭС N RU Д-RU.АГ47.В.01989/19

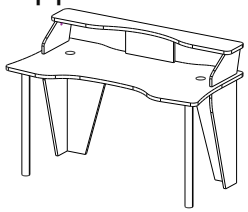

Дата изготовления:

Гарантийный срок: 24 месяца

Срок службы: 5 лет

ТР ТС 025-2012
ГОСТ 16371-2014

Общество с ограниченной ответственностью «Моби»
Почтовый адрес: 603058 Россия, г. Нижний Новгород, ул. Новикова-Прибоя, д. 4
Фактический адрес: 607686 Россия, Нижегородская обл.,Кстовский р-н, пос. Садовский, д. 100
тел.: 8(831)216-29-81
Сайт: www.mobi-mebel.ru
E'mail: mail@mobi-mebel.ru

Регистрационный номер декларации о соответствии: ЕАЭС N RU Д-RU.АГ47.В.01989/19

ТР ТС 025-2012
ГОСТ 16371-2014

Стол компьютерный 12.61 Индиго

шир/гл/выс (мм): 1354 x 700 x 915

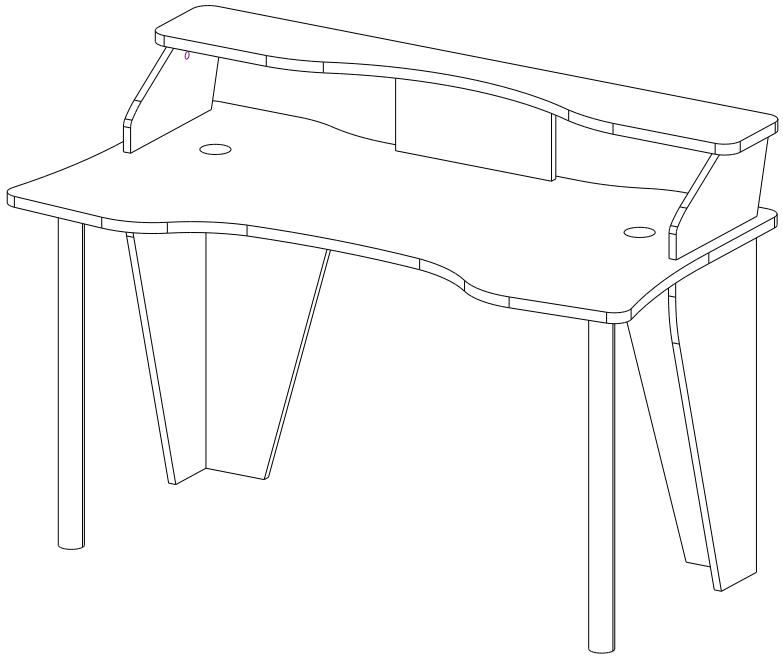

Сборку рекомендуется производить с помощью специалиста, так как неправильная сборка может привести к нежелательным последствиям. Инструкция даст вам необходимые рекомендации по сборке, порядка которых просим вас придерживаться. Перед сборкой внимательно ознакомьтесь с инструкцией, проверьте комплектность фурнитуры и разберите ее по назначению.

Комплектовочная ведомость

№	Наименование	Длина	Ширина	Кол-во	Материал
1	Стенка горизонтальная	1300	200	1	ЛДСП 22
2	Крышка	1354	700	1	ЛДСП 22
3	Стенка вертикальная левая	348	170	1	ЛДСП 16
4	Стенка вертикальная правая	348	170	1	ЛДСП 16
5	Стенка вертикальная	348	170	1	ЛДСП 16
6	Стенка вертикальная левая	698	300	1	ЛДСП 16
7	Стенка задняя левая	698	300	1	ЛДСП 16
8	Стенка вертикальная правая	698	300	1	ЛДСП 16
9	Стенка задняя правая	698	300	1	ЛДСП 16

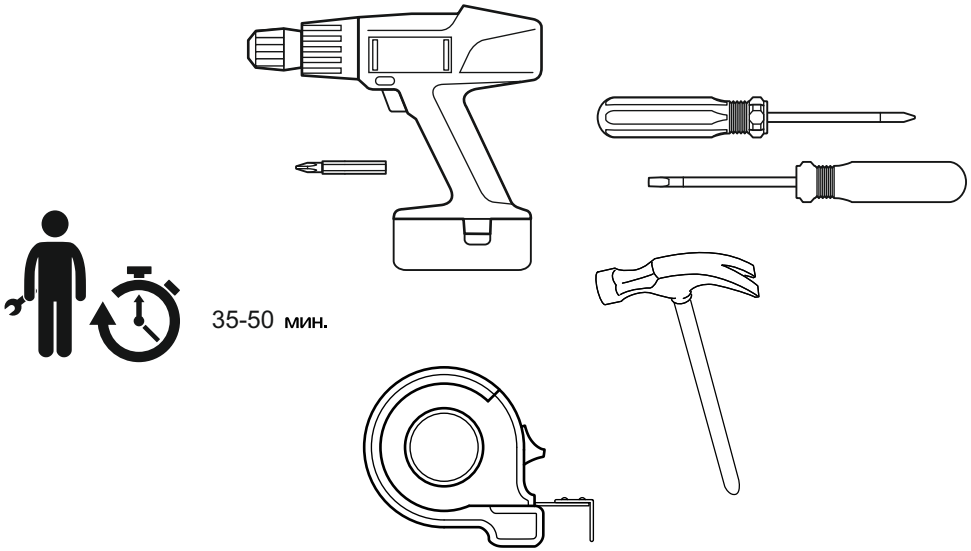

35-50 мин.

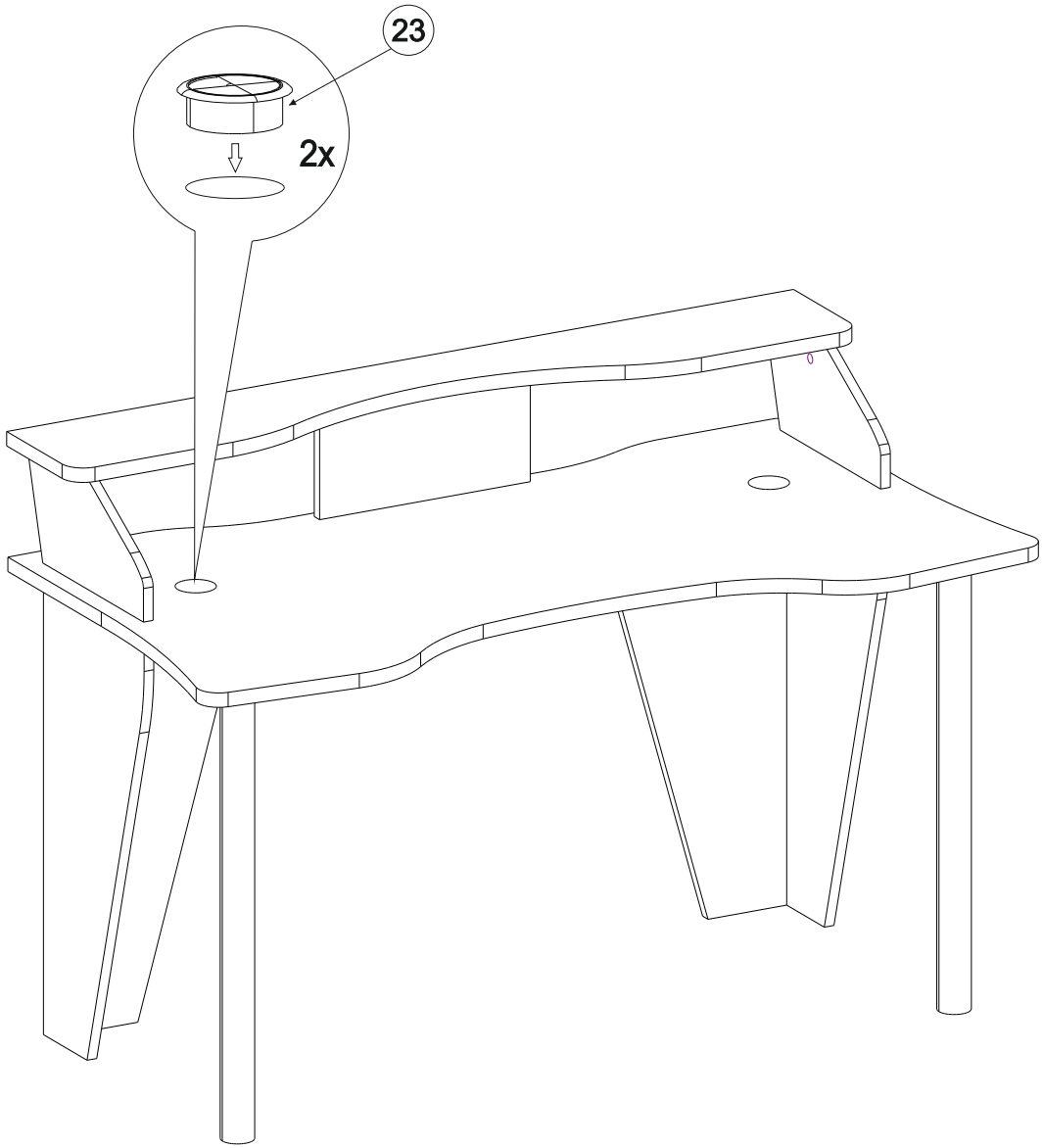

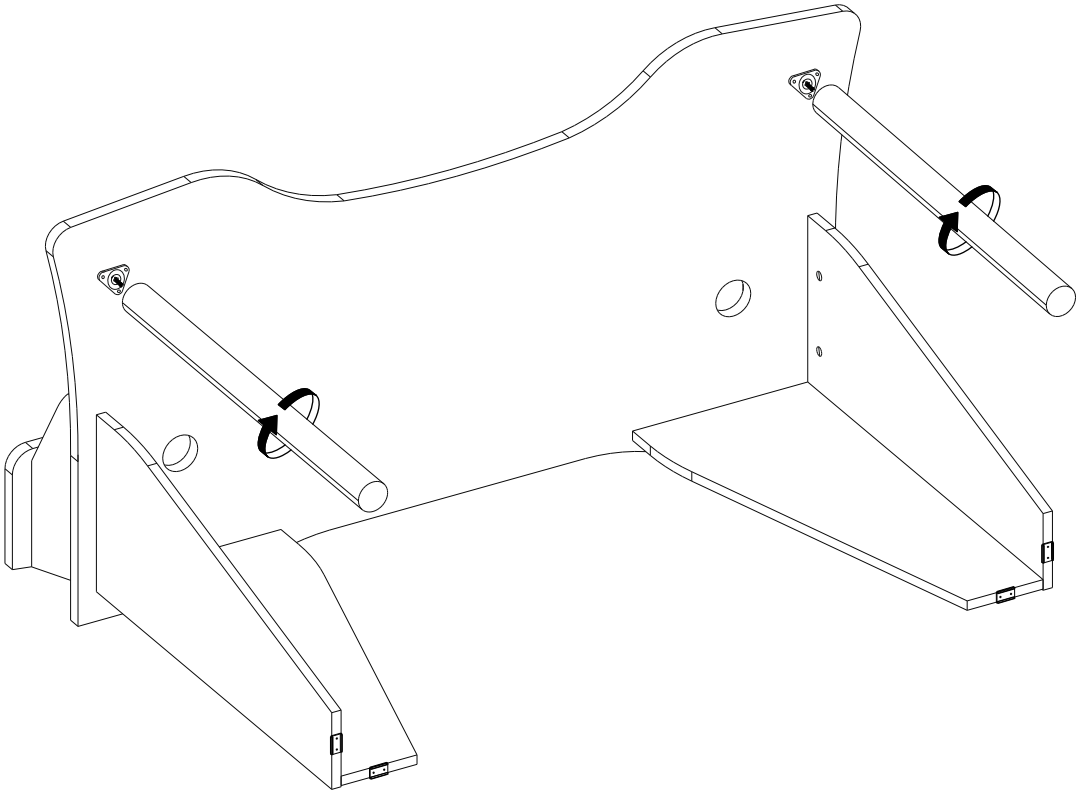

20 4x	21 8x	22 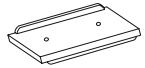 4x	23 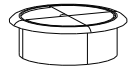 2x	24 1x
25 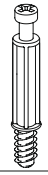 20x	26 20x	27 6x	28 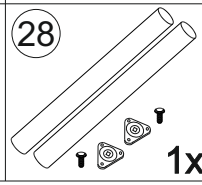 1x	29 Комплект подсветки 1x

20 -Винт-конфирмат 7x50

21 -Гвоздь 1,6x25

22 -Подпятник (наконечник)

23 -Заглушка для кабель - канала

24 -Ключ шестигранник №4

25 -Шток эксцентрика

26 -Эксцентриковая стяжка

27 -Саморез 4,0x16

28 -Комплект опор

29 -Комплект подсветки

**Не входит в комплект, поставляется отдельно

1/10

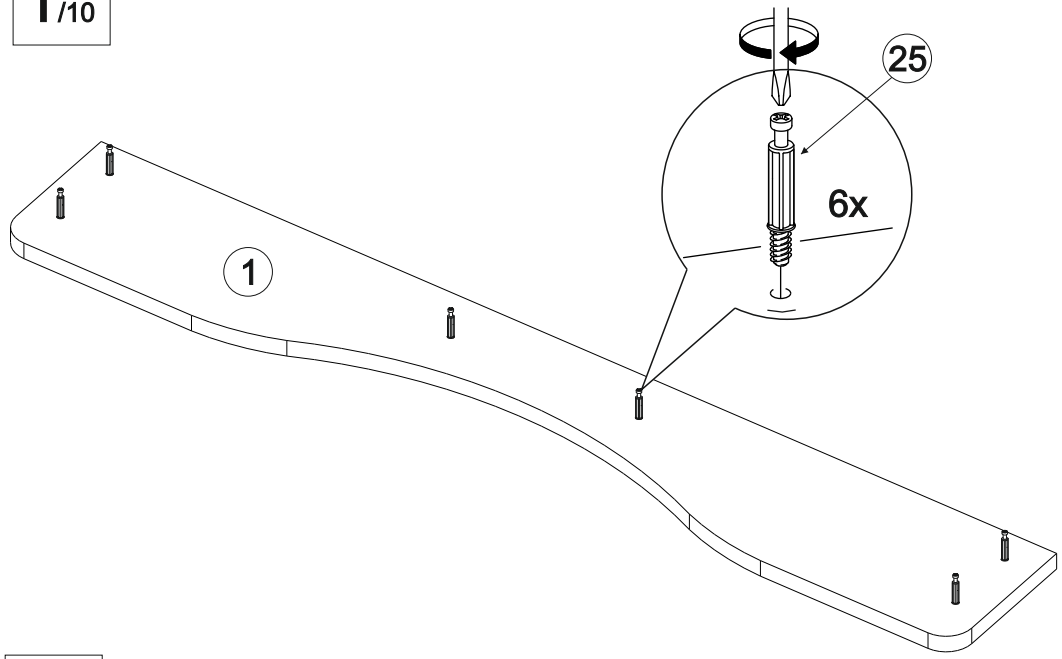

2/10

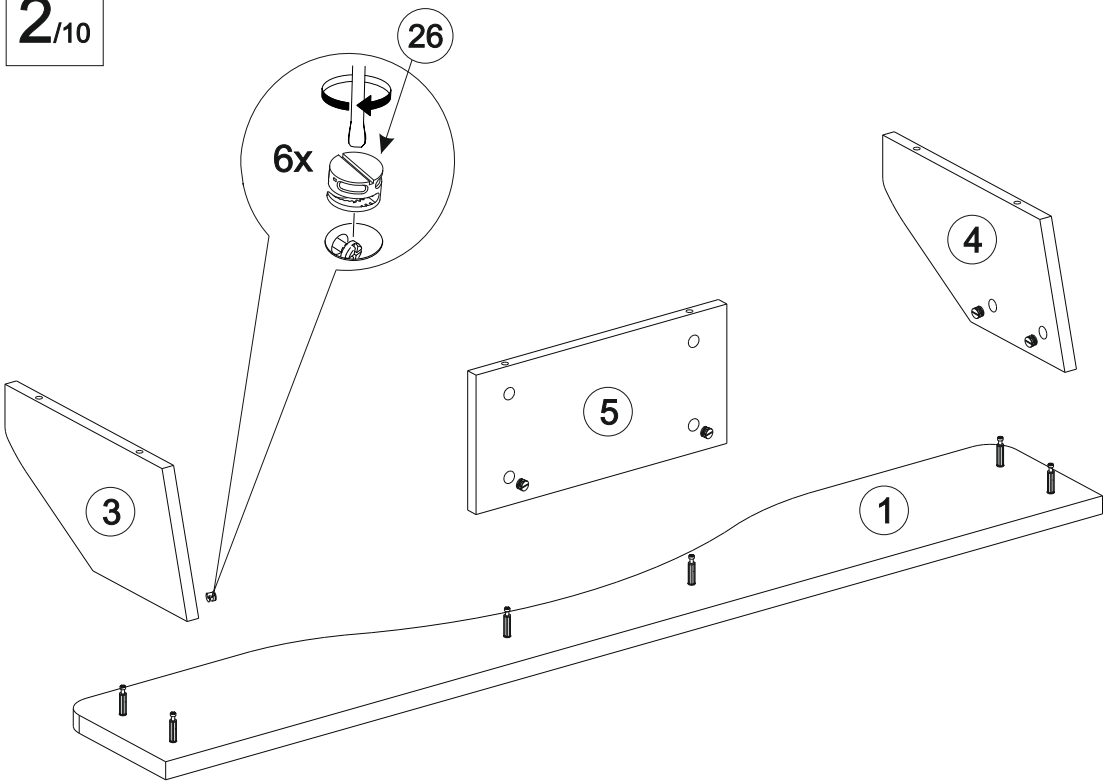

8/10

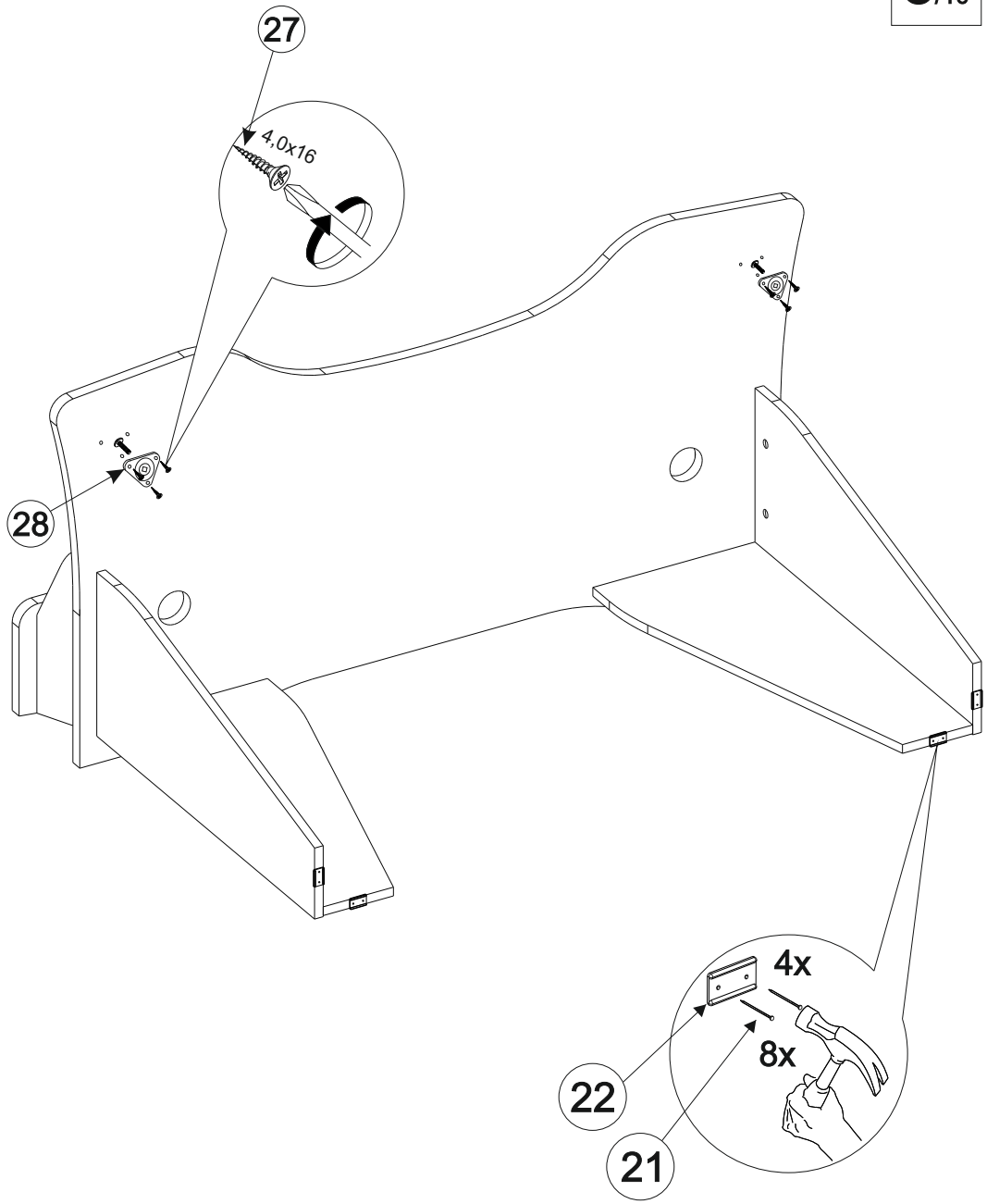

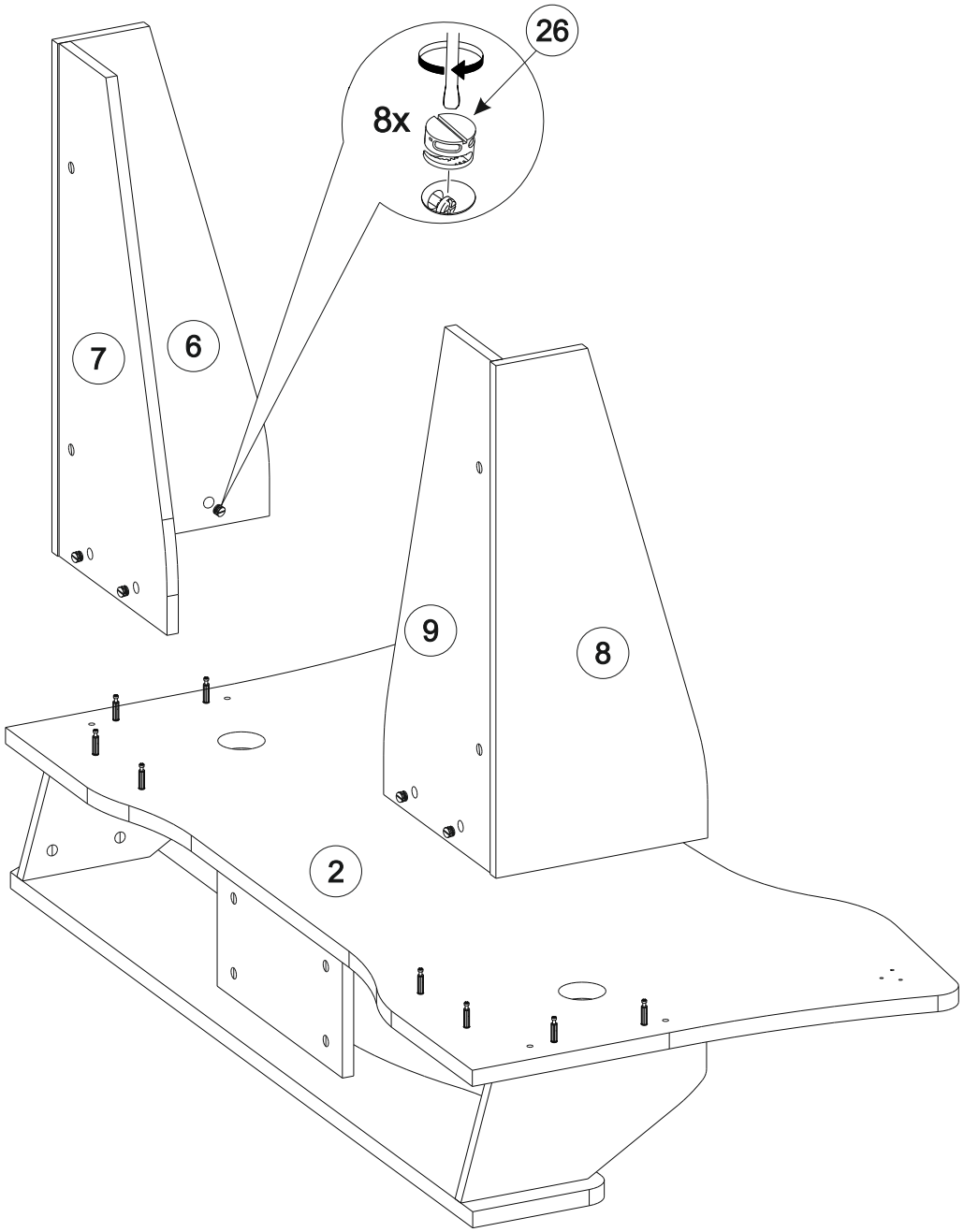
26
8x
7
6
9
8
2

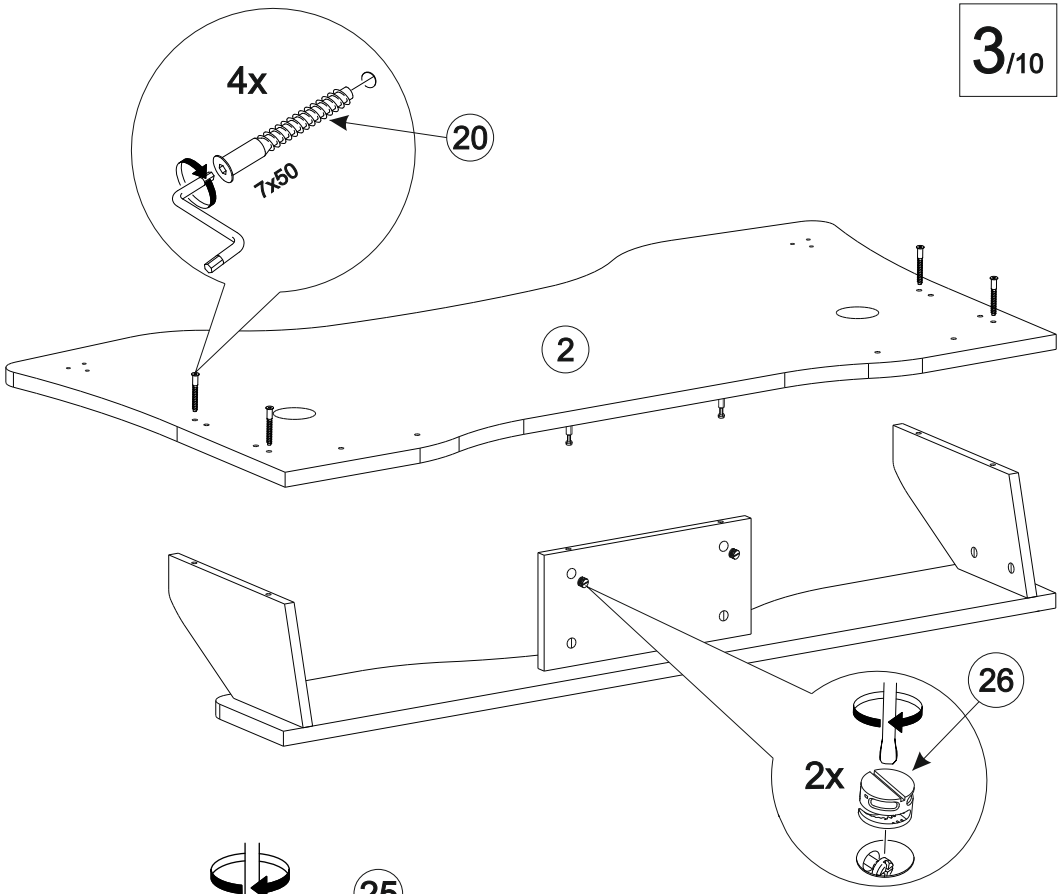
4x
20
7x50
2
26
2x

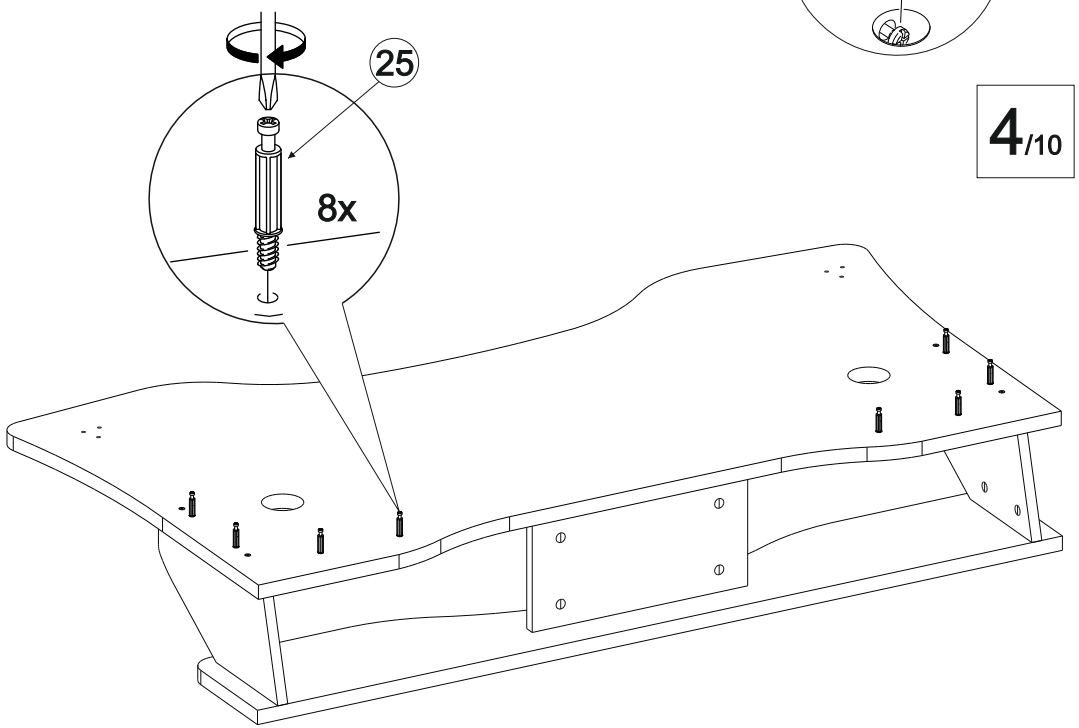
25
8x

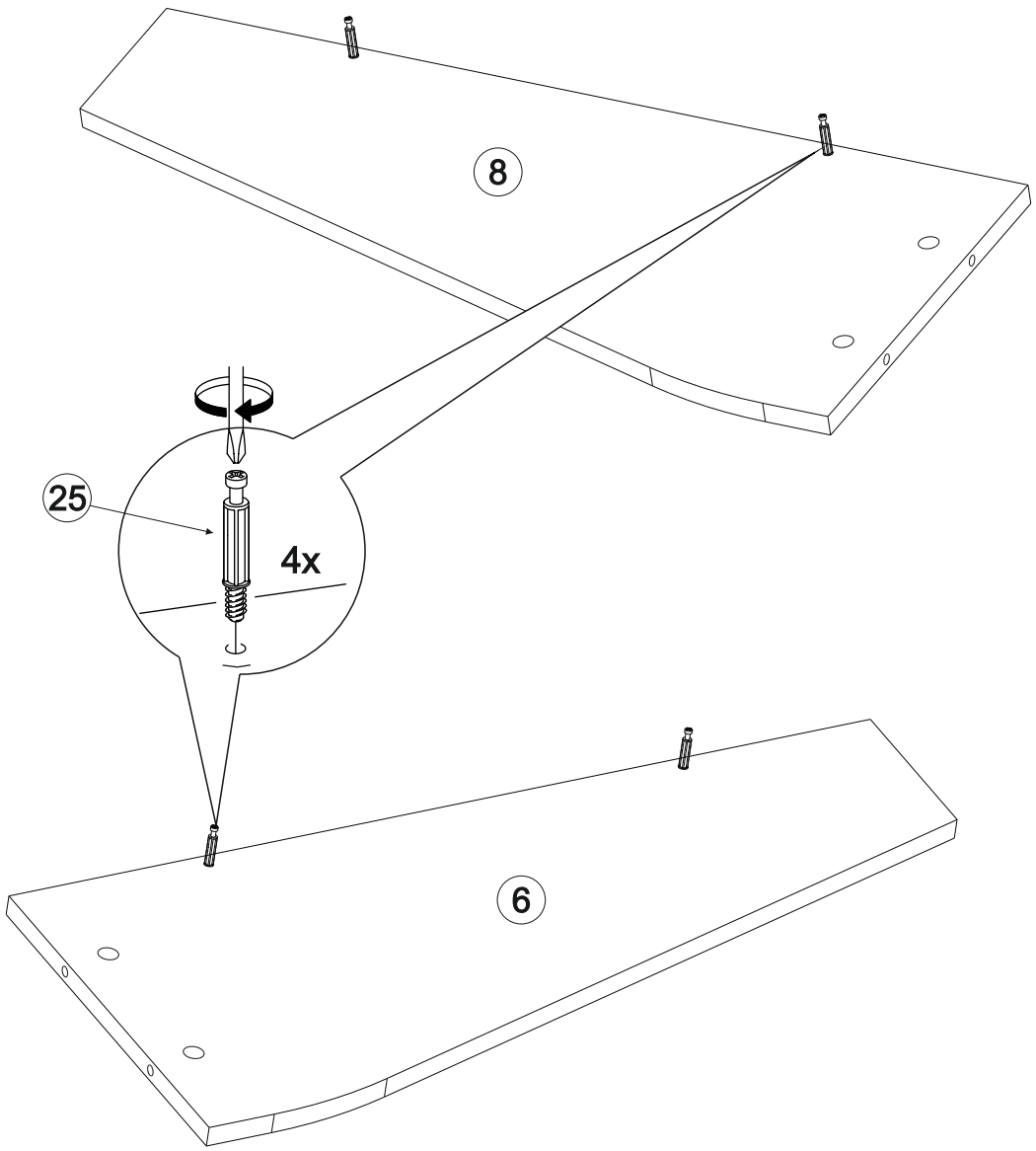
8
25
4x
6

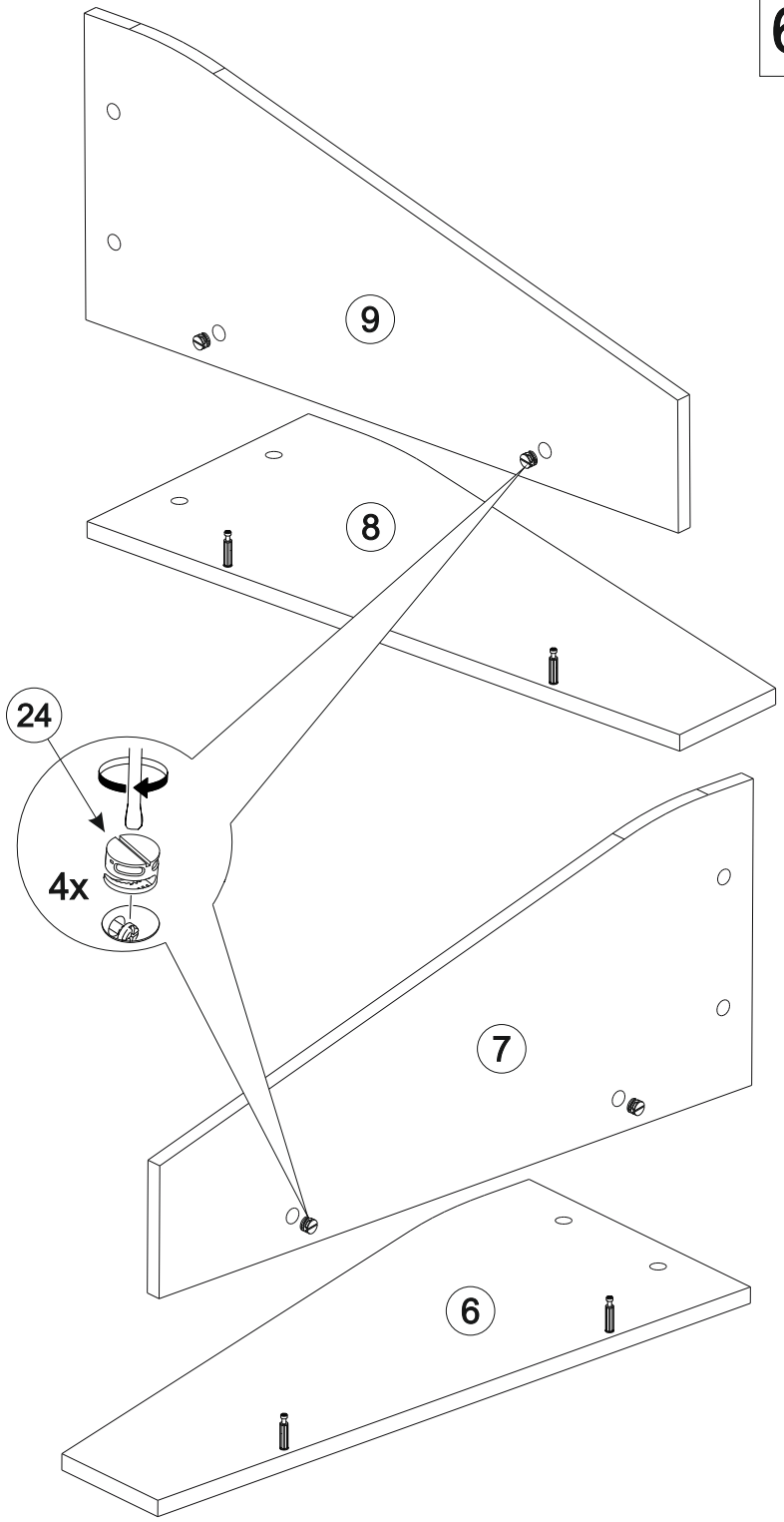
9
8
24
4x
7
6