Raindance S
Душевая система скрытого монтажа 240 1 jet PowderRain с ShowerSelect S
Поверхность: **матовый черный** Артикульный номер: **27959670**

Описание

Характеристики

- состоит из: верхний душ, ручной душ, Термостат, основной комплект, настенная розетка, держатель для душа, душевой шланг
- размер головки душа: 240 мм
- верхний душ струйного типа: PowderRain
- ручной душ струйного типа: RainAir, Rain, Whirl
- максимальный объем расхода воды при 3 барах: 18,1 л/мин
- мин. напор воды: 1 бар
- макс. напор воды: 6 бар
- гайки душевого шланга: душевой шланг с коническими гайками на обоих концах
- шарнирный соединитель предотвращает спутывание шланга
- тип соединения: основной комплект

Технология

Quick Clean

XXL Performance

Продукт

Чертеж

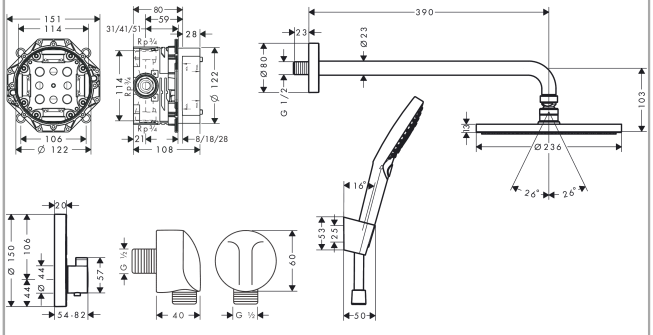

Raindance S
Душевая система скрытого монтажа 240 1 jet PowderRain с ShowerSelect S
Поверхность: **матовый черный** Артикульный номер: **27959670**
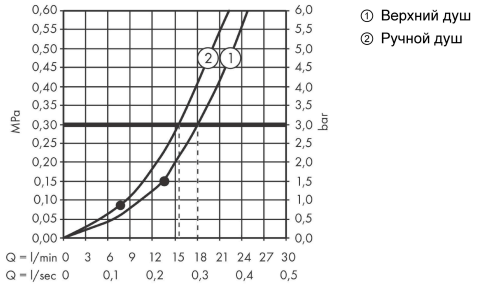
График расхода воды