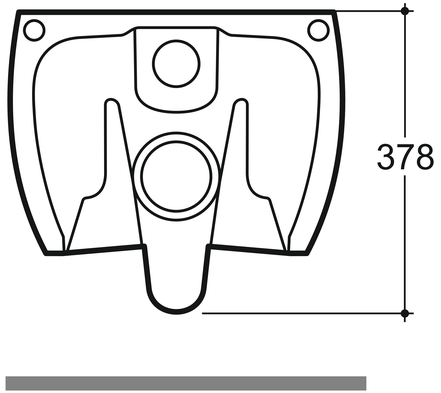

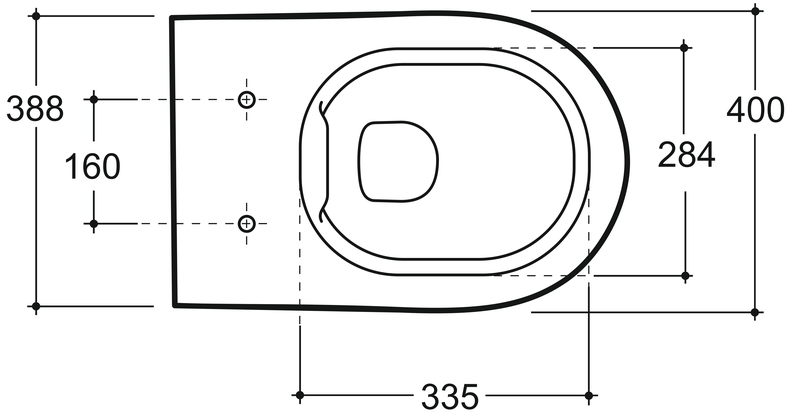

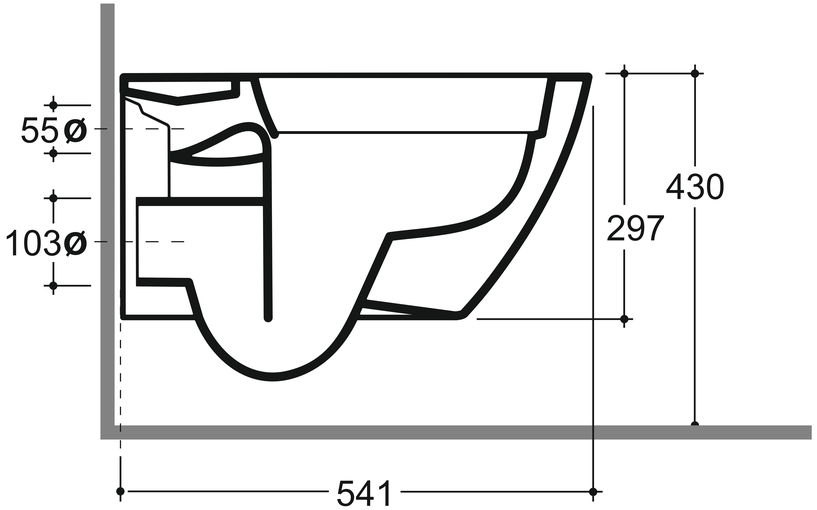

Унитаз консольный Эридан R

WC wall-hung Eridane R