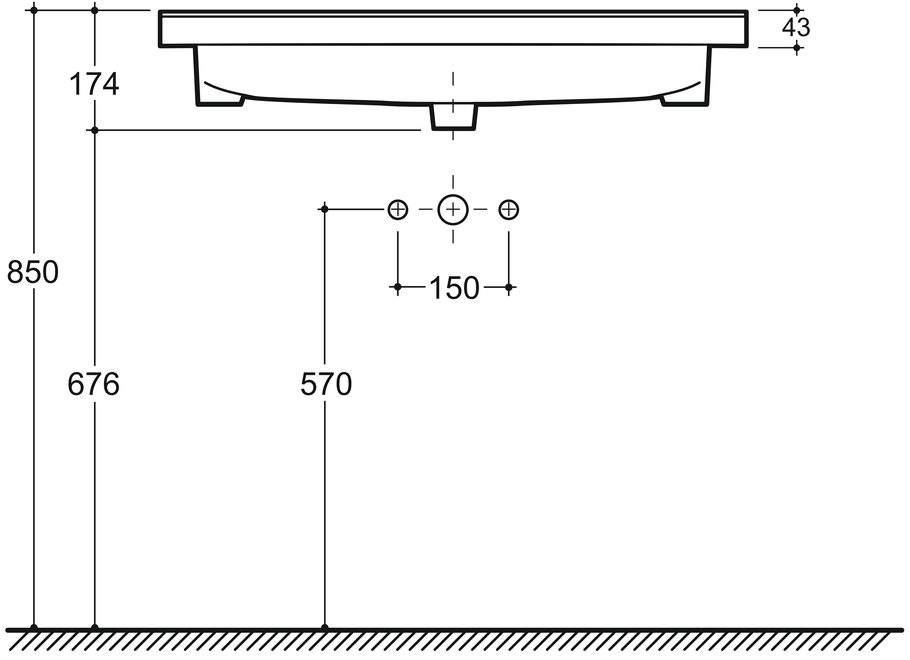

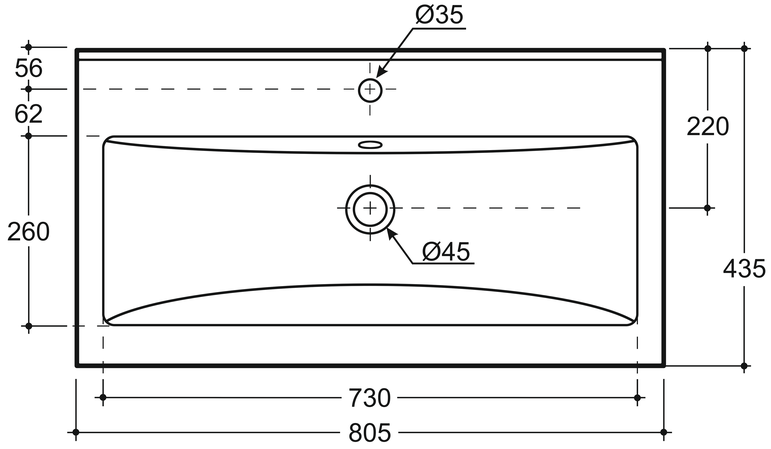

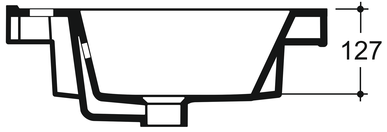

Умывальник встраиваемый Тобаго 80

Wash-basin pluggable Tobago 80