Умывальник Лаго 45

Wash-basin Lago 45

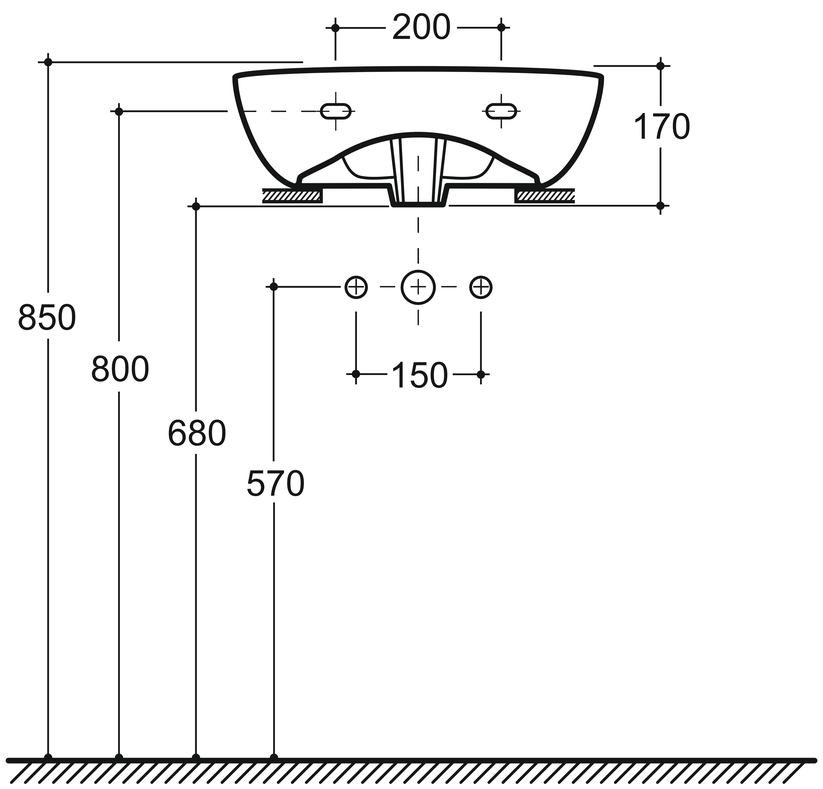

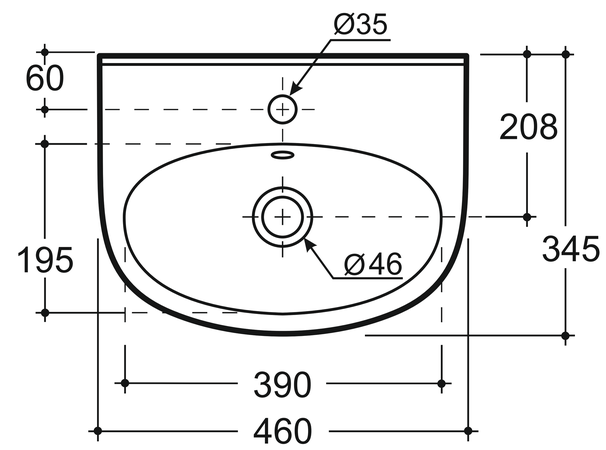

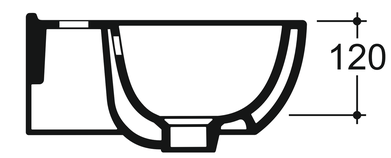

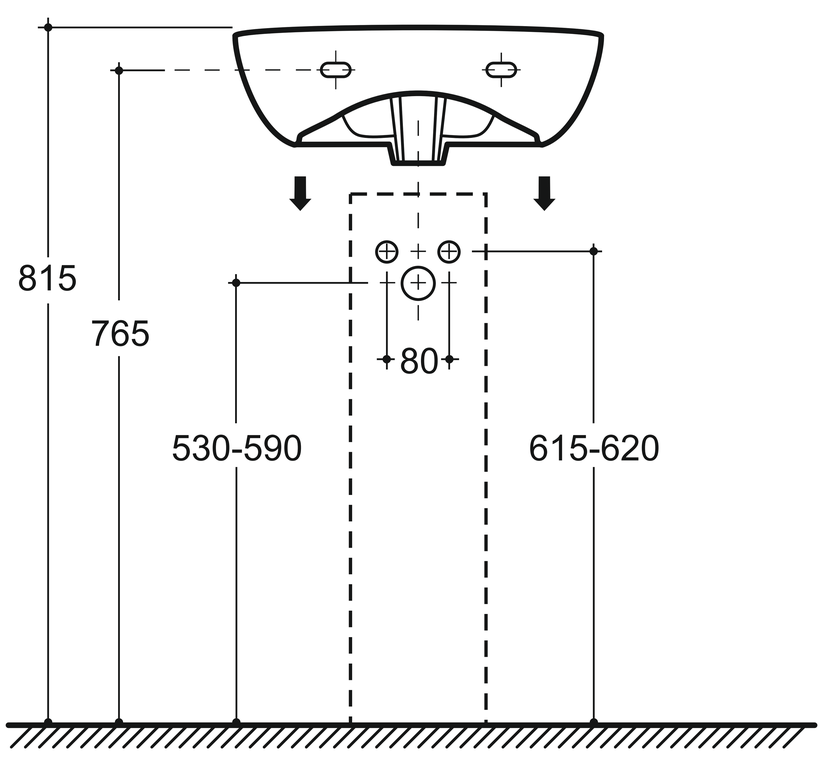

Установка в комплекте с пьедесталом Элит

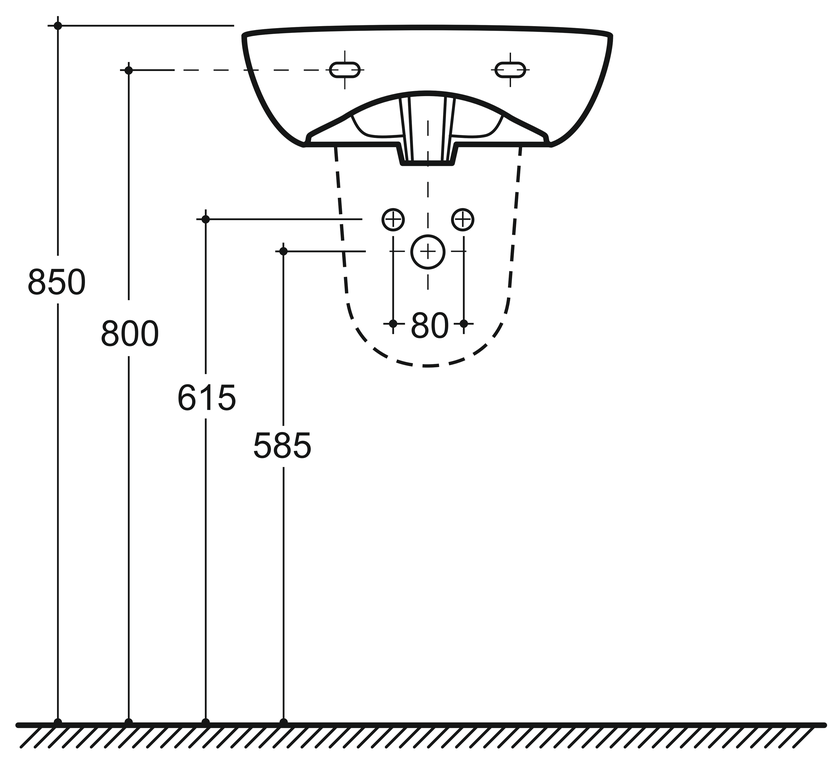

Установка в комплекте с консольным пьедесталом Люкс

*Привязки высот вывода коммуникаций и монтажа санитарной керамики носят рекомендательный характер.

КЕРАМИН

05.21