# Умывальник Симпл 55

## Wash-basin Simple 55

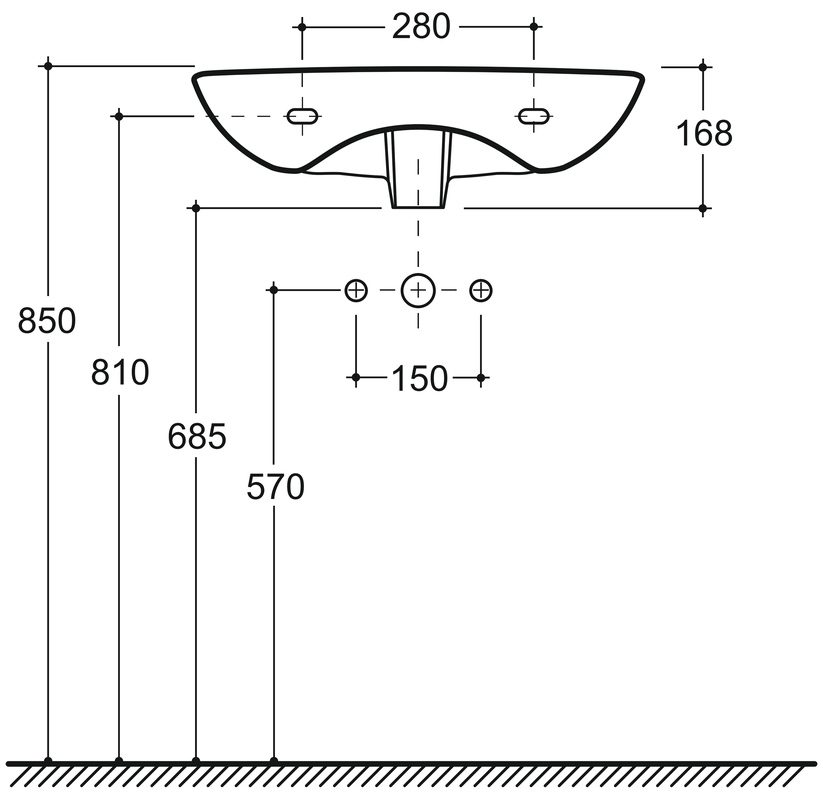


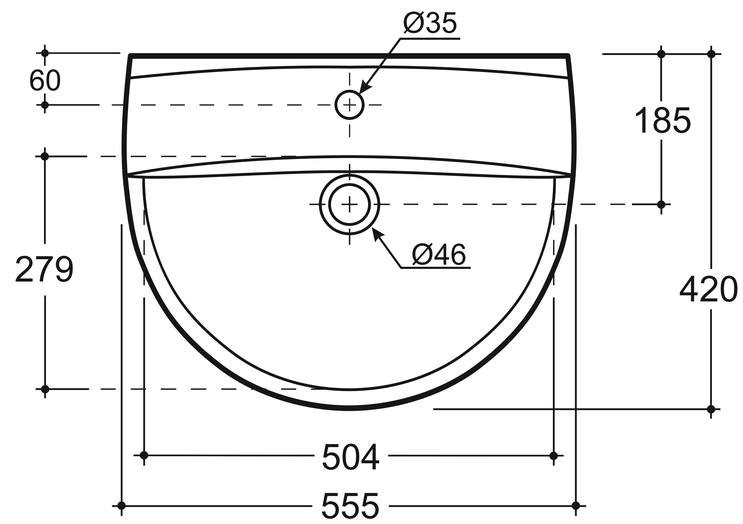


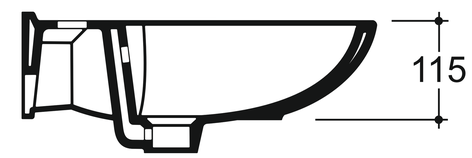


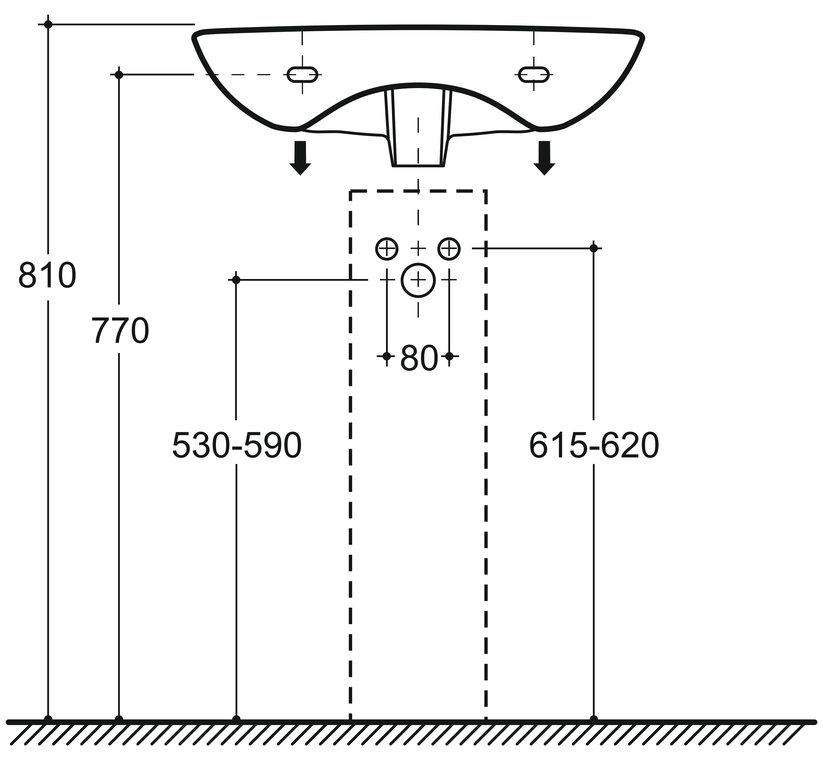


Установка в комплекте с пьедесталом Элит

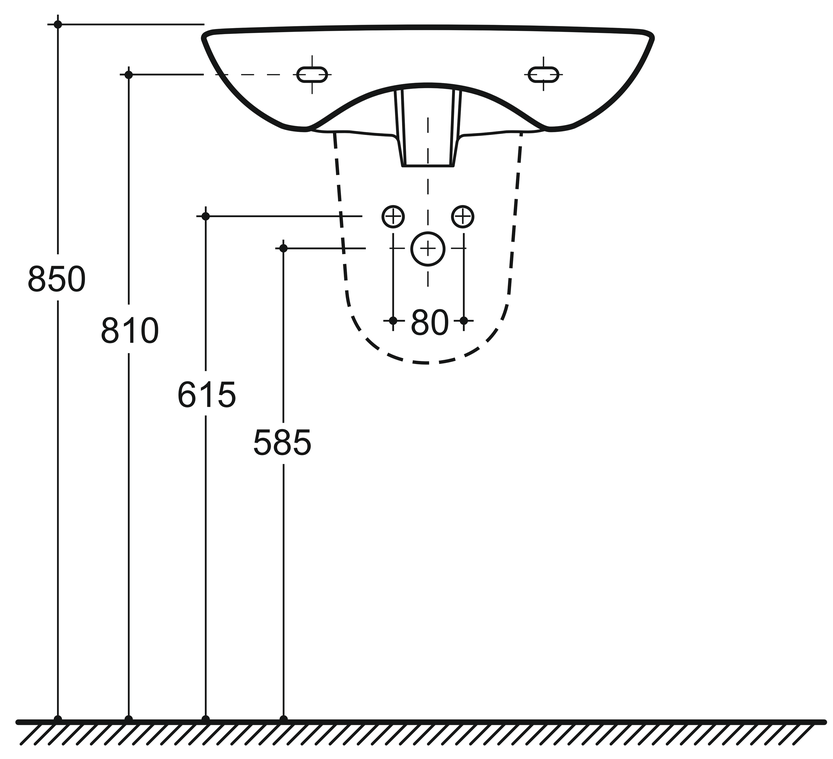


Установка в комплекте с консольным пьедесталом Люкс

*Привязки высот вывода коммуникаций и монтажа санитарной керамики носят рекомендательный характер.

КЕРАМИН