由 Autodesk 教育版产品制作

Инструкция по сборке душевой кабины P1SE

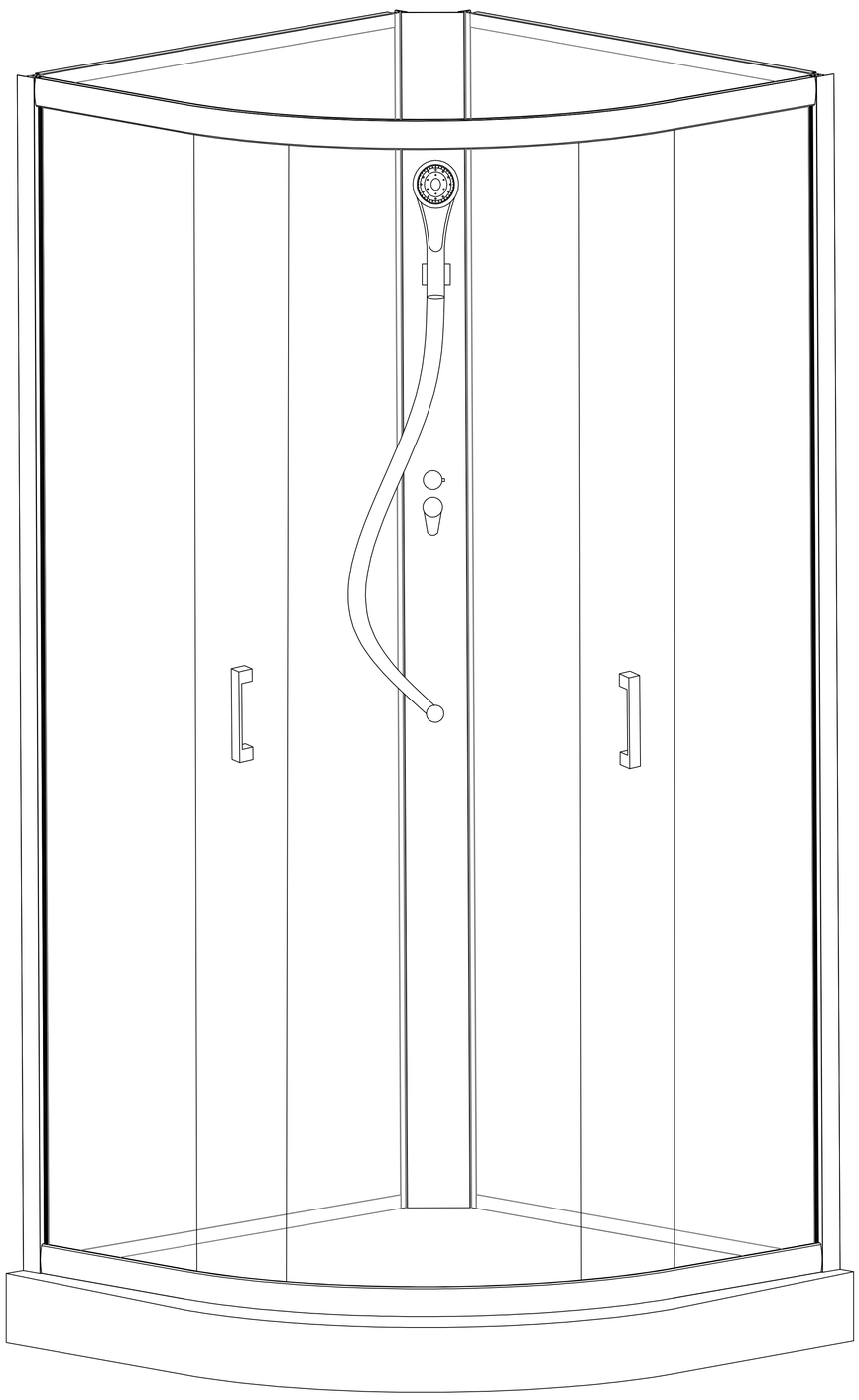

A1		X2	E1	M4X30	X8	K1		X4
B1		X2	F1	M4X10	X16	L1		X4
C1		X2	G1	M4X12	X8	M1		X8
D1		X2	H1	M4X16	X2	N1		X4
			I1		X4	O1		X2

A2		X1	Смеситель
B2		X1	Шланг
C2		X1	Полочка

P1SE

由 Autodesk 教育版产品制作
由 Autodesk 教育版产品制作
由 Autodesk 教育版产品制作

由 Autodesk 教育版产品制作

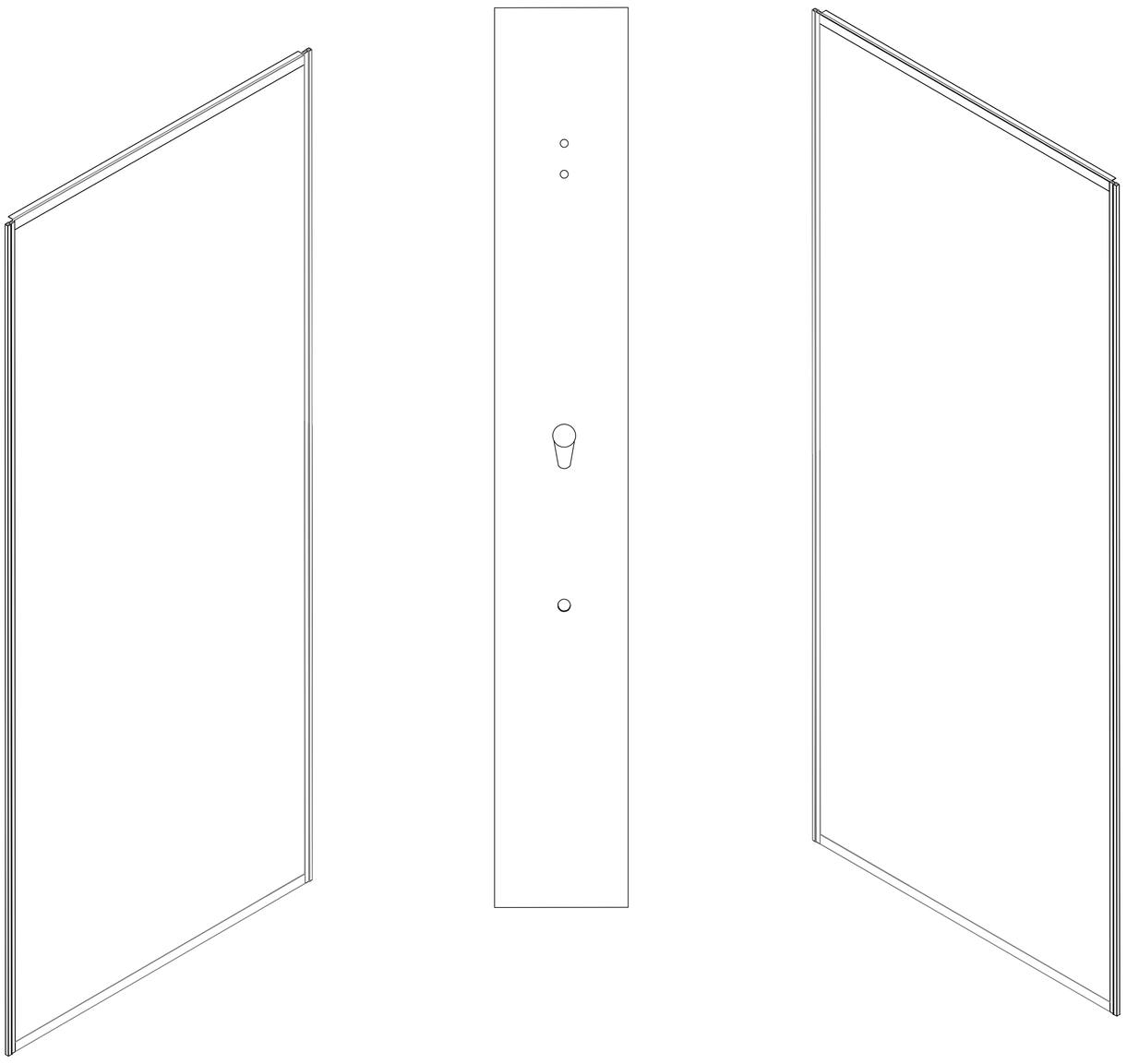

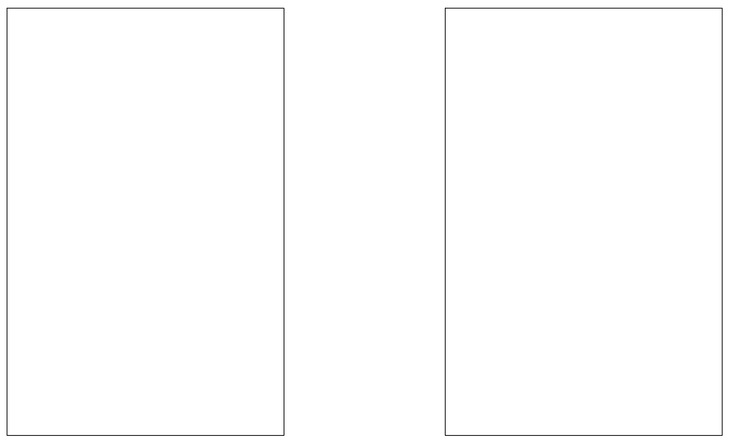

Набор стекол

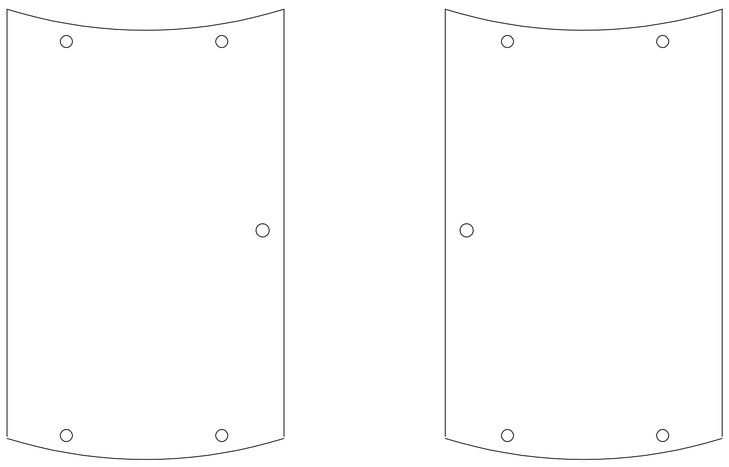

Стеклянные дверцы

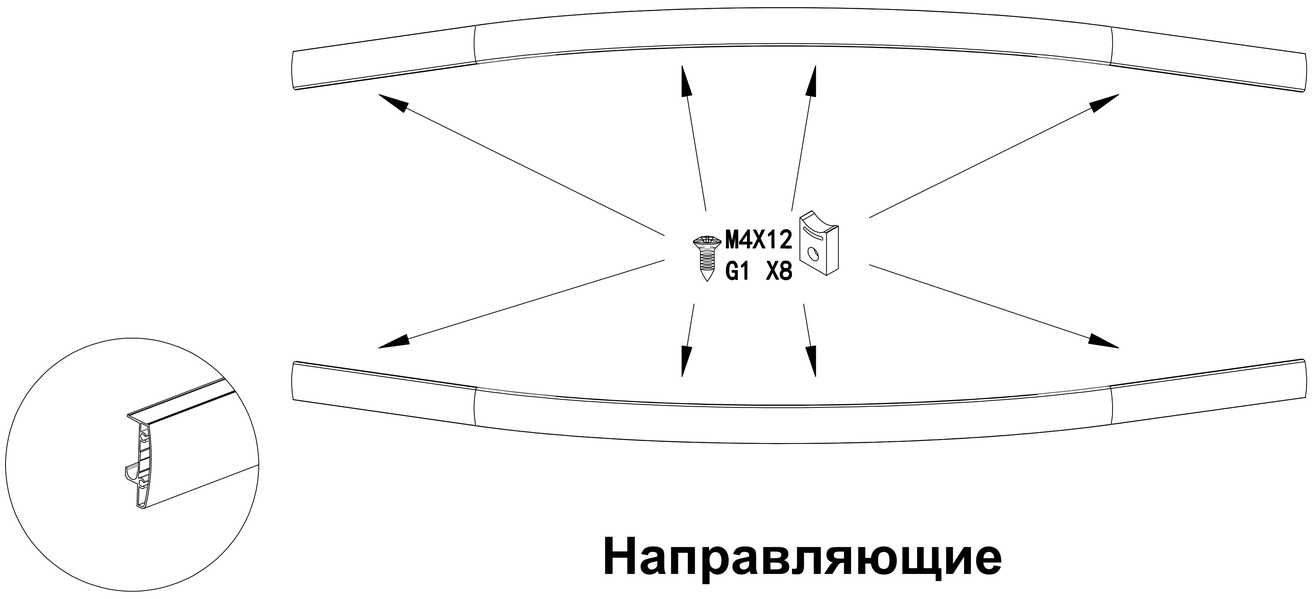

Направляющие

Поддон

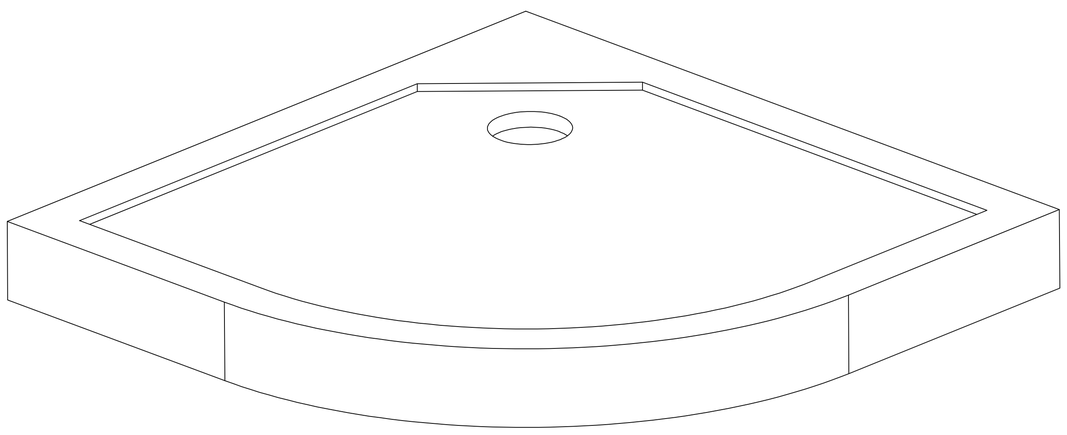

Рамки

由 Autodesk 教育版产品制作

由 Autodesk 教育版产品制作

①

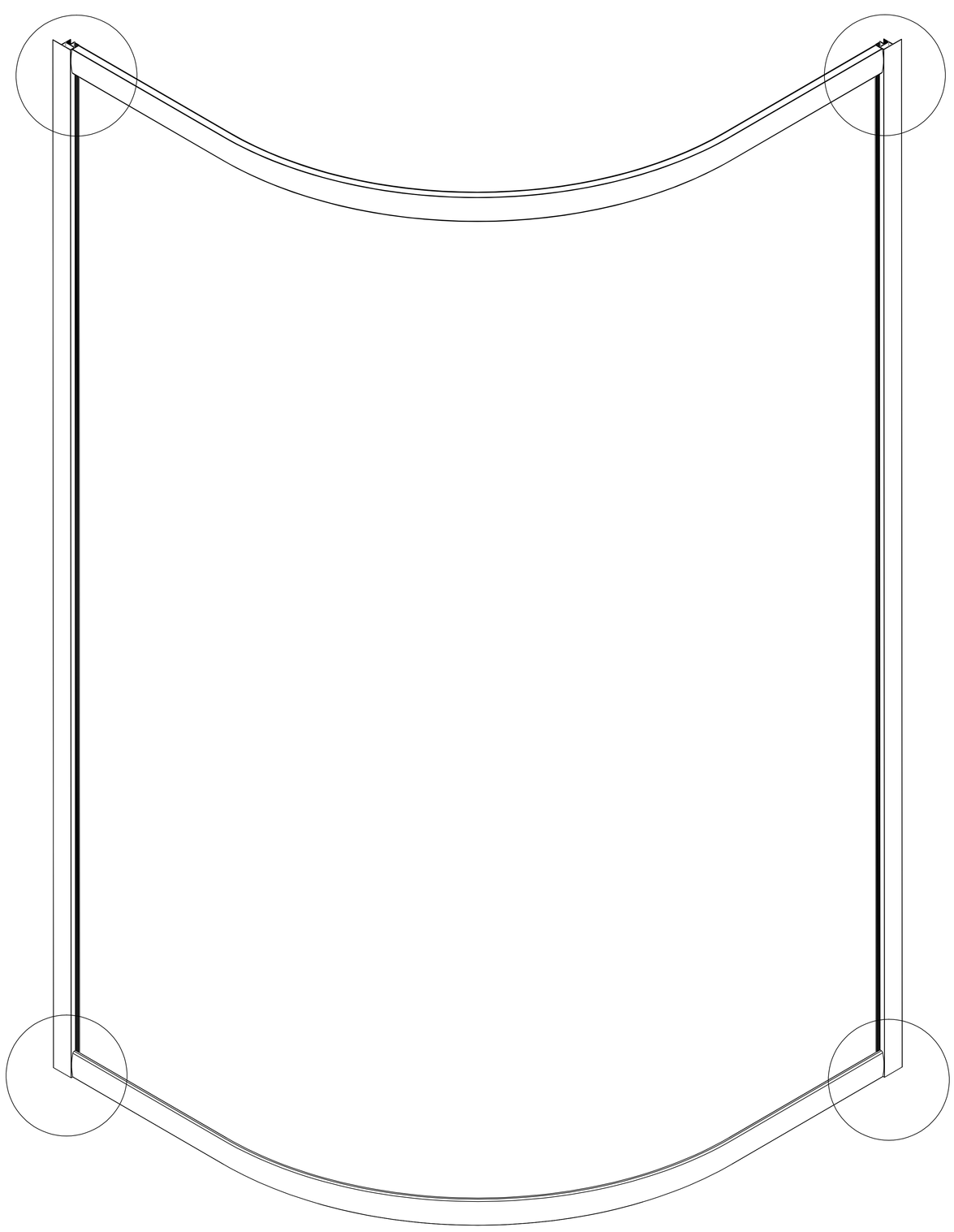

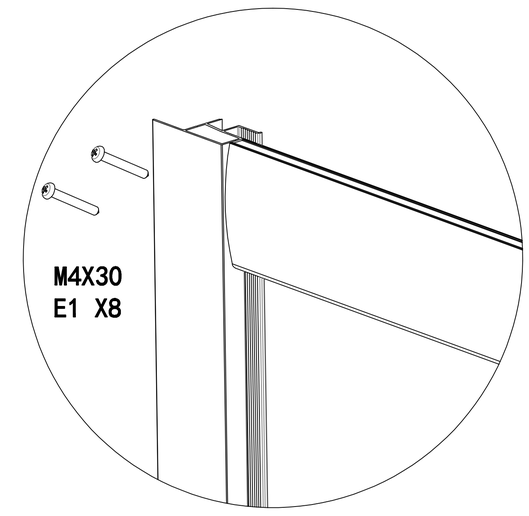

由 Autodesk 教育版产品制作
由 Autodesk 教育版产品制作
由 Autodesk 教育版产品制作

由 Autodesk 教育版产品制作

②

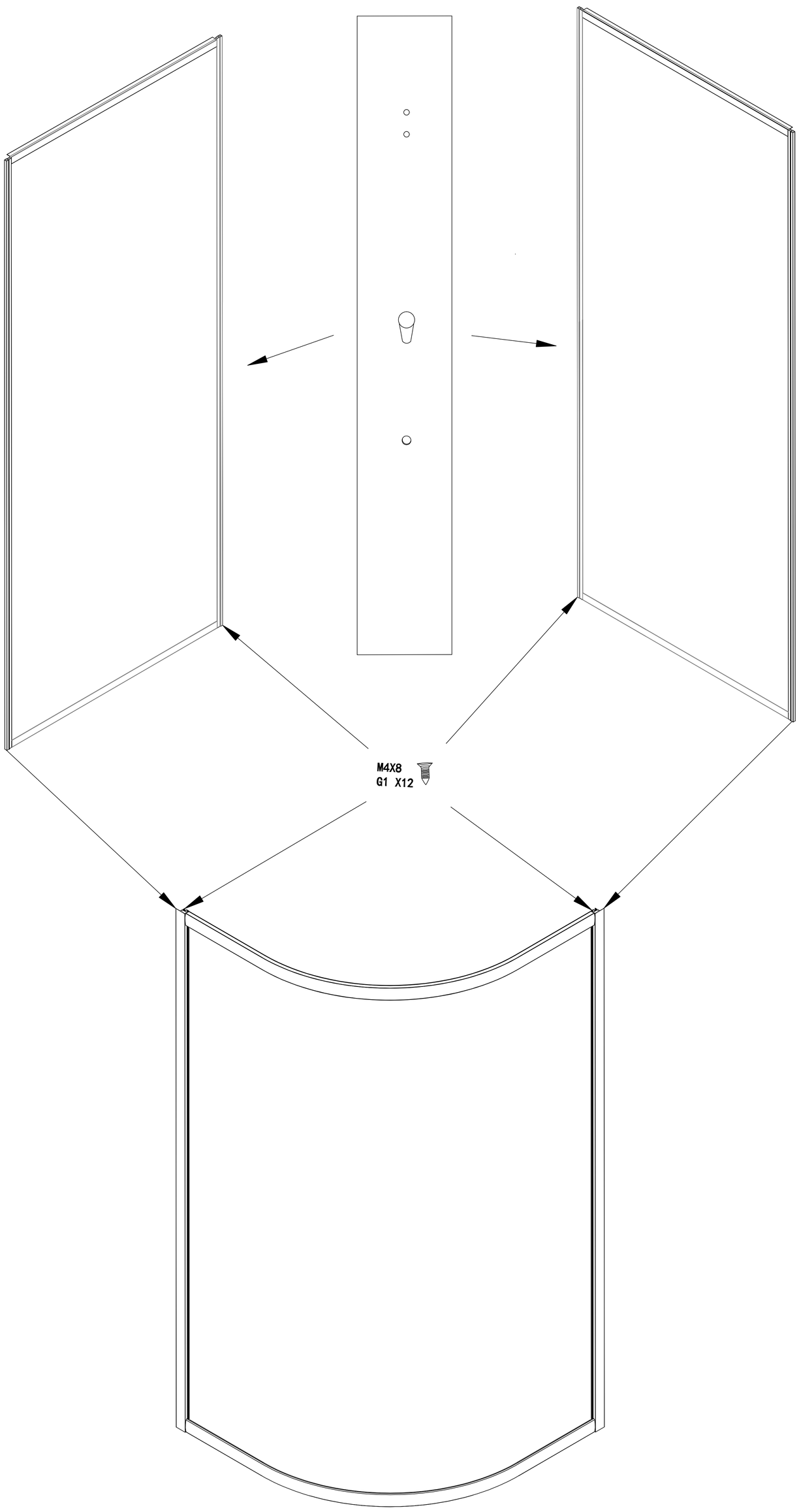

②-1

a

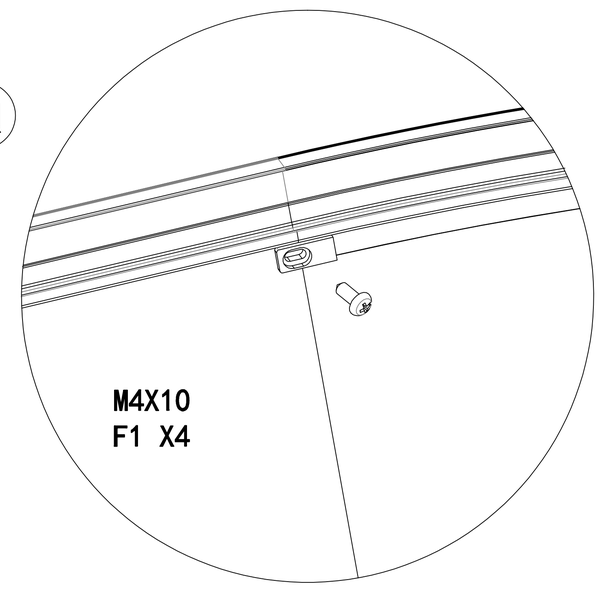

b

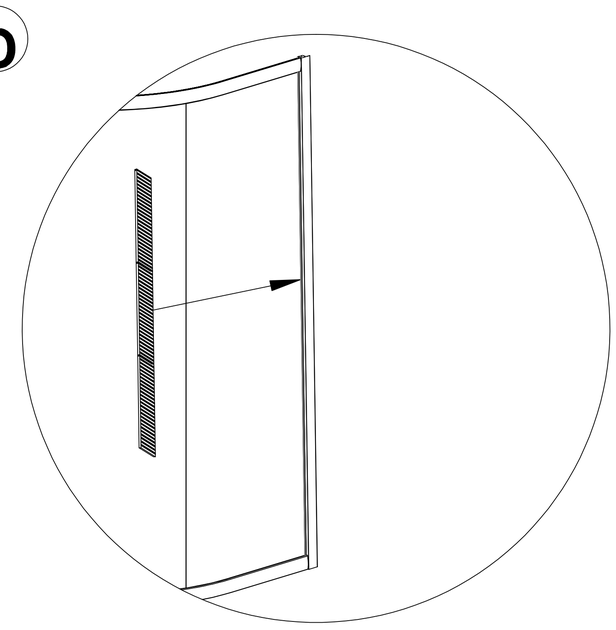

由 Autodesk 教育版产品制作

由 Autodesk 教育版产品制作

由 Autodesk 教育版产品制作

由 Autodesk 教育版产品制作

②-1

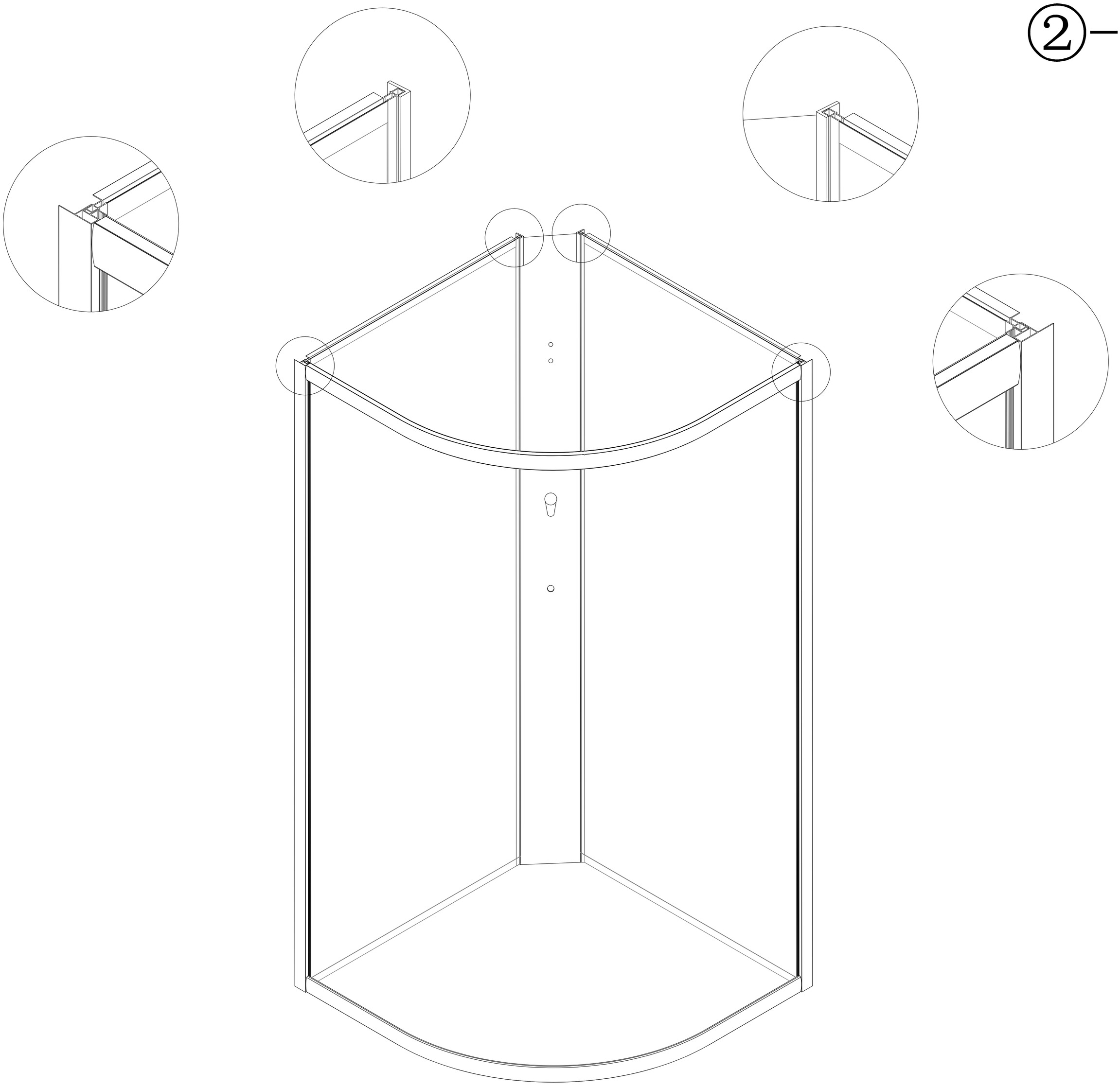

由 Autodesk 教育版产品制作

由 Autodesk 教育版产品制作

由 Autodesk 教育版产品制作

由 Autodesk 教育版产品制作

③

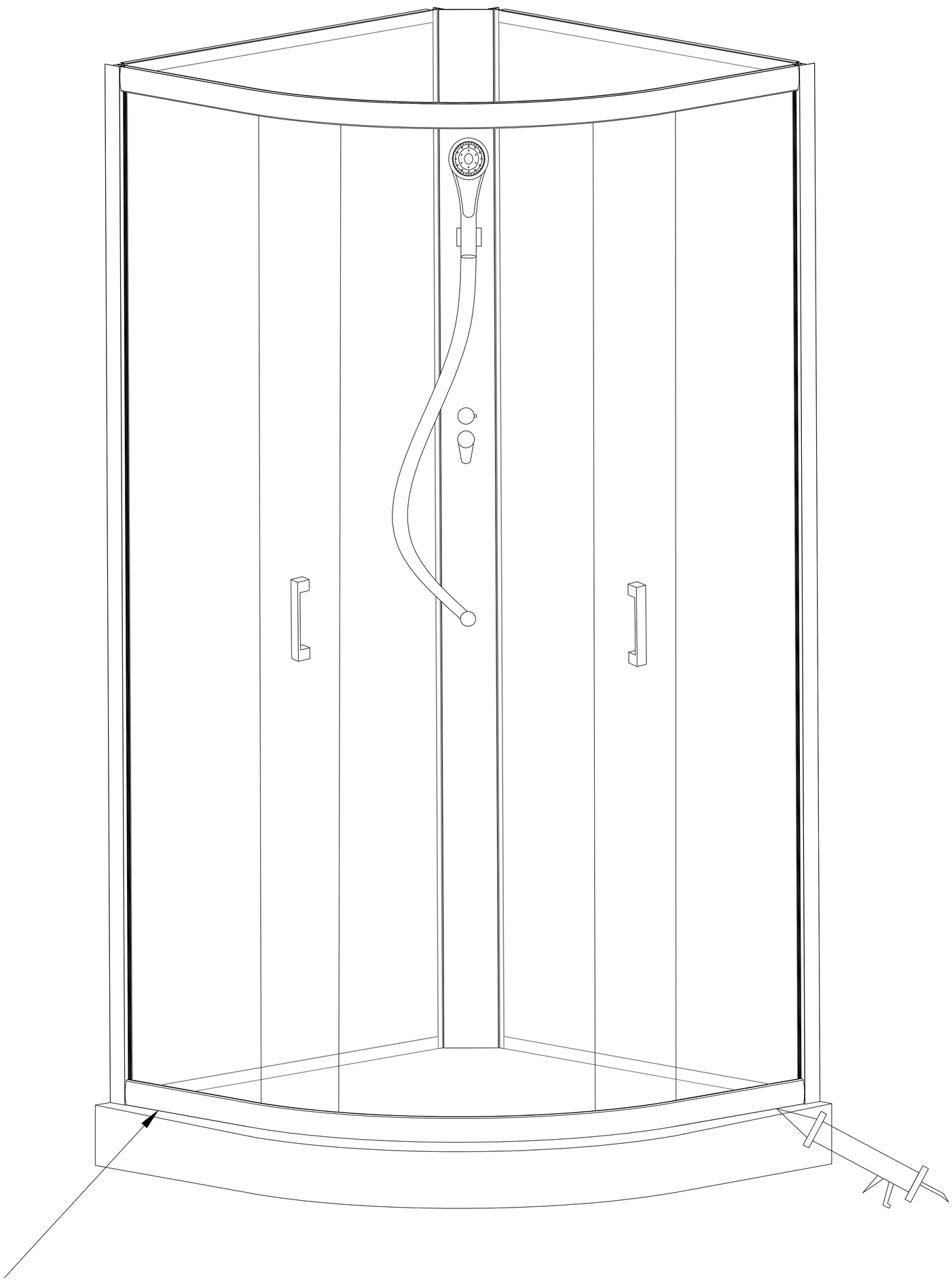

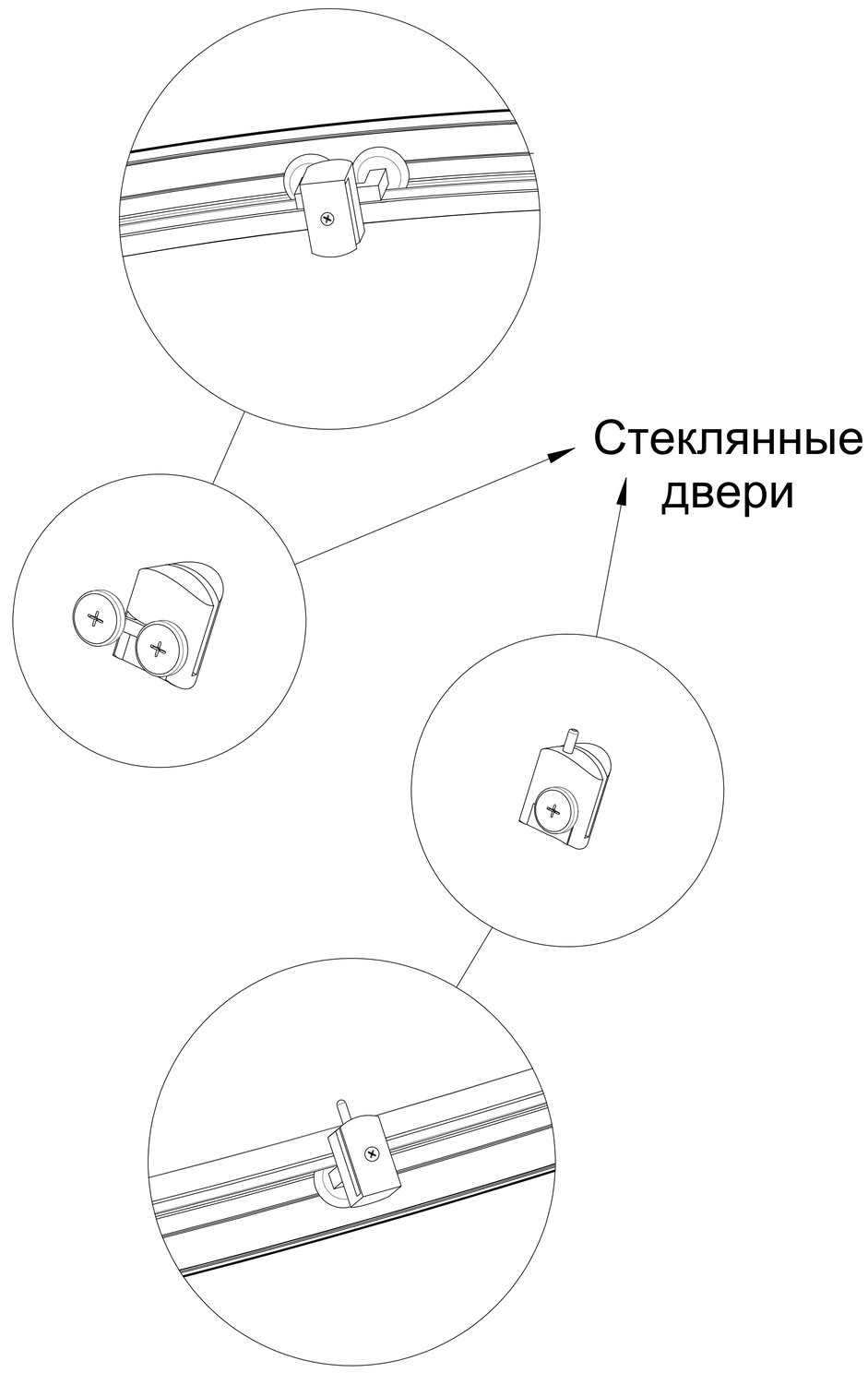

M4X10/12
G1 X8

P1SE

由 Autodesk 教育版产品制作
由 Autodesk 教育版产品制作
由 Autodesk 教育版产品制作