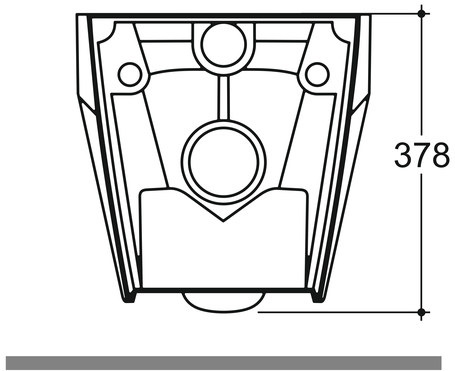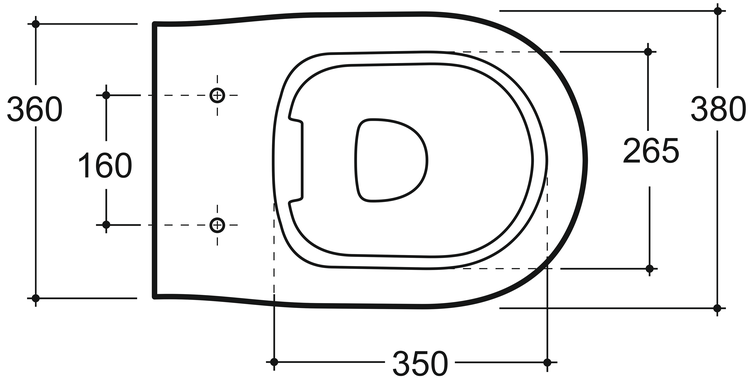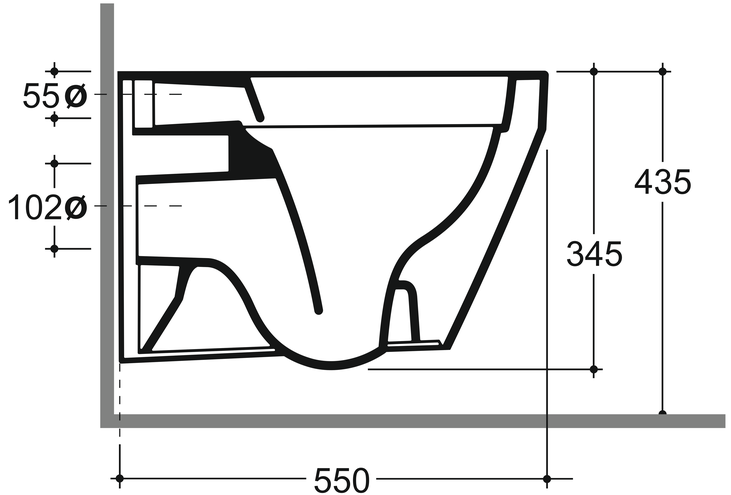Бари R Нова унитаз консольный