FixFit
Шланговое подсоединение без клапана обратного тока E
Поверхности : **полир. золото** Артикульный номер: **27454990**

Описание

Характеристики

- внутренняя часть из металла
- вид соединения: ½'
- гайка шланга: для душевых шлангов с конической гайкой с обеих сторон

Награды за дизайн

DESIGN AWARD 2020
GERMAN DESIGN AWARD WINNER 2021
ICONIC AWARDS 2021 INNOVATIVE INTERIOR winner
ICONIC AWARDS 2020 INNOVATIVE ARCHITECTURE best of best

Продукт

Чертеж

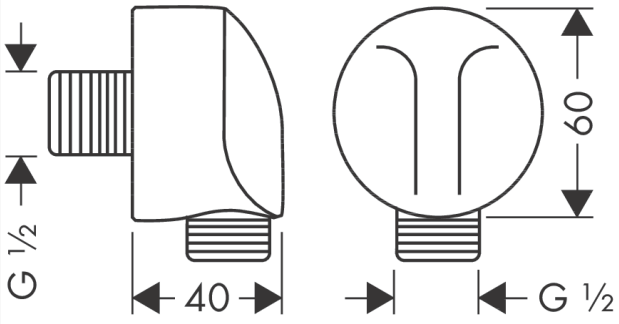

FixFit
Шланговое подсоединение без клапана обратного тока E
Поверхности : **полир. золото** Артикульный номер: **27454990**

Покомпонентное изображение

Год выпуска: **>11/16**

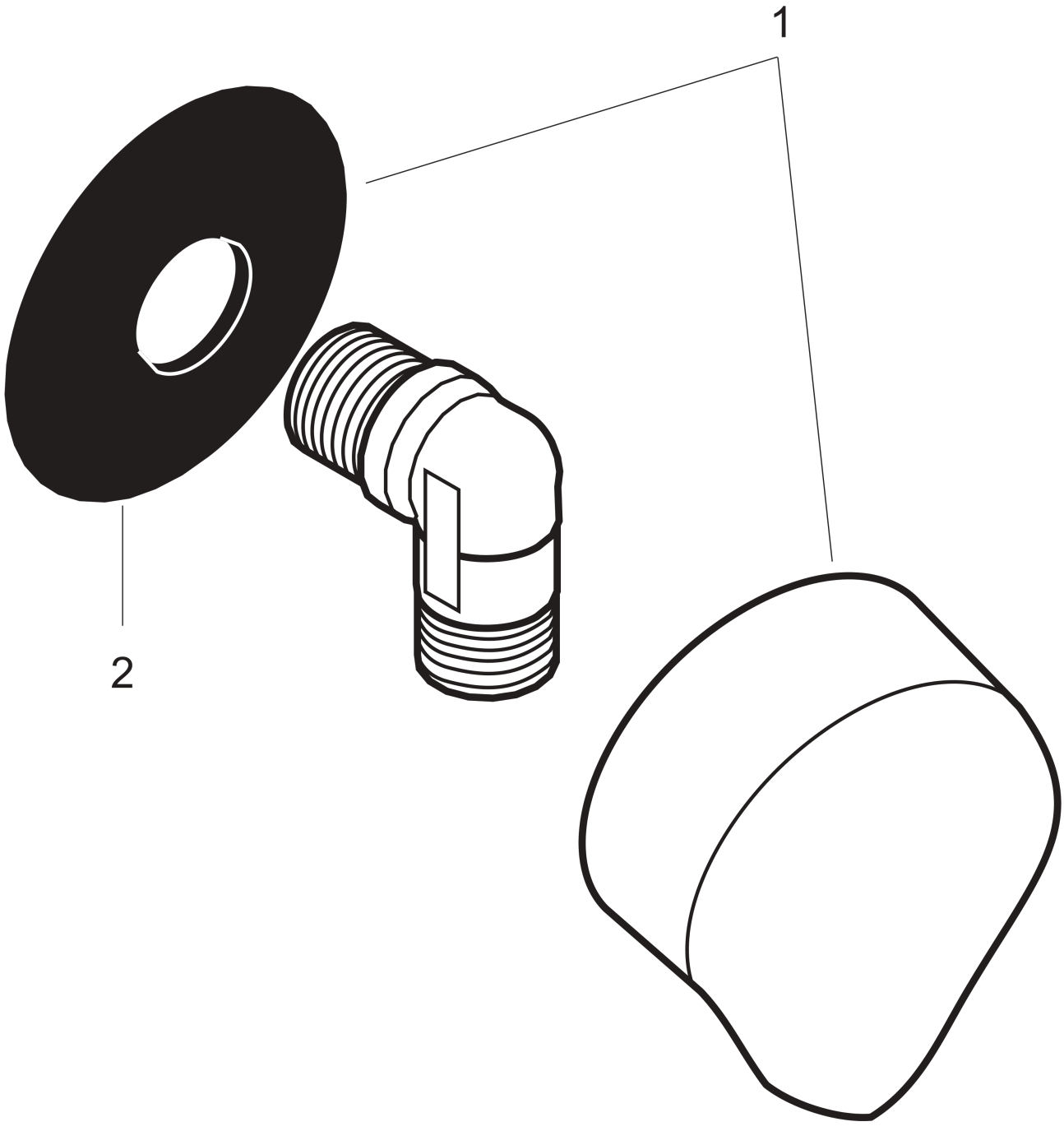

FixFit
Шланговое подсоединение без клапана обратного тока E
Поверхности : **полир. золото** Артикульный номер: **27454990**

Перечень запасных частей

Год выпуска: **>11/16**

Позиция	Описание	Артикульный номер	PC	PU
1	cover	97454990	-	1
2	support element	98557000	-	1