GZC 64300 XBN BLACK Варочная панель газ на стекле 60 см

Auto ignition | Autolock | Easy installation | ExactFlame

ОПИСАНИЕ	Варочная панель газ на стекле 60 см
ЛАЙФСТАЙЛ	Total
ЦВЕТ	
КОД	REF. 112570034 EAN. 8434778006261

GZC 64300 XBN BLACK

ХАРАКТЕРИСТИКИ

Варочная панель газ на стекле 60 см
Чёрная стеклокерамика Schott Ceran 4 мм. с фацетом по переднему краю
Эргономичные регуляторы с 9-тью уровнями мощности
Высокоточная регулировка пламени
Съёмные горелки чёрного цвета Sabaf HE
Съёмные чугунные решетки
Клипсы для простого монтажа в столешницу без винтов
Автоподжиг на каждой горелке
Газ-контроль на каждой горелке
4 зоны приготовления:
1 быстрая горелка (2,8 кВт)
2 полубыстрых горелки (по 1,4 кВт)
1 вспомогательная горелка (1 кВт)
Номинальная тепловая мощность: 6,6 кВт
Тип газа: LPG (бутан, пропан), природный
Размеры 600 x 510 x 50 мм
Комбинируется с панелями IZ/TZ/CZ с фацетом по переднему краю высотой 510 мм
Планка для комбинирования код 40204394
Сделано в Италии

GZC 64300 XBN BLACK

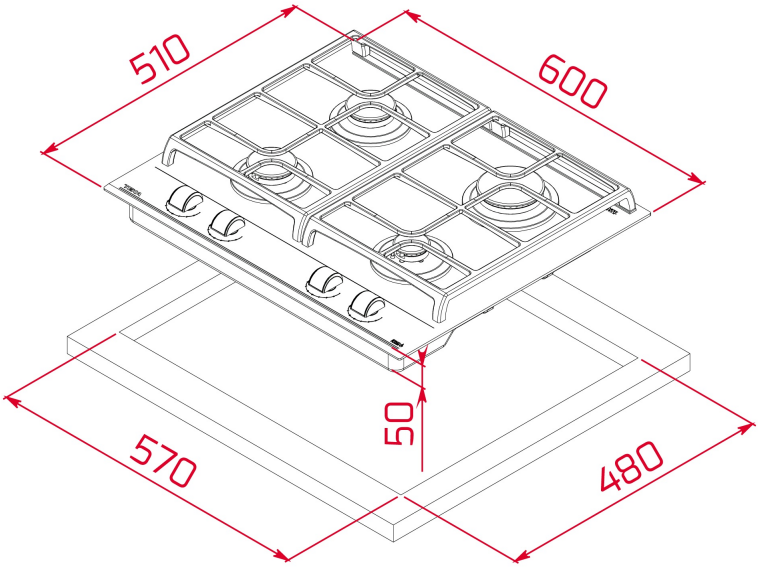

ГАБАРИТНЫЕ РАЗМЕРЫ

Высота изделия (мм): 50
Ширина изделия (мм): 600
Глубина изделия (мм): 510
Длина изделия (мм):
Вес нетто (кг): 11,14

ТЕХНИЧЕСКИЕ ХАРАКТЕРИСТИКИ

УСТАНОВОЧНЫЕ РАЗМЕРЫ

Ширина встраивания (мм): 570
Глубина встраивания (мм): 480
Высота встраивания (мм): 50

КОНКРЕТНЫЕ ОСОБЕННОСТИ

Тип газа: Природный газ
Максимальная номинальная мощность (Вт) (духовой шкаф): 6950
Авторозжиг: Да
Количество уровней электрической мощности: 9

ЭЛЕКТРОСОЕДИНЕНИЕ

Частота (Гц): 50/60
Номинальное напряжение (В): 220-240
Максимальная номинальная мощность (Вт) (электрическая варочная поверхность): 1100

ВАРОЧНЫЕ ЗОНЫ

Зоны приготовления: 4

Левая задняя зона приготовления — Тип: SEMIRAPID
Левая передняя зона приготовления — Тип: SEMIRAPID
Правая задняя зона приготовления — Тип: RAPID
Правая передняя зона приготовления — Тип: AUXILIARY

СИСТЕМА БЕЗОПАСНОСТИ

Автоматическое защитное отключение (автоблокировка) (газ): Да
Автоматическое защитное отключение (автоблокировка) (электрическая варочная поверхность): Да

ЗАВЕРШИТЬ

Обработка поверхности: Front bevelled glass
Система простой установки: Да

АКСЕССУАРЫ

Тип решётки: Full Grid
Подставка для сковороды-вок: NO
Комплект для соединения: Optional
Литые чугунные решетки: Да
Тэппанъяки: NO