Арматура универсальная для смывного бачка с кнопочным пуском с боковой подводкой воды в бачок в соответствии с ГОСТ 21485-94.
ООО фирма "РБМ". Тел.: (4872)34-74-96, 34-57-32. Страна-изготовитель: РФ. Адрес: 300002, г. Тула, ул. Герцена, д. 22.

4 607125 270255

АС-16

1. Назначение изделия.

1.1. Арматура для смывного керамического бачка предназначена для наполнения водой и подачи ее на смыв в унитаз.

2. Технические характеристики.

2.1. Диапазон рабочих давлений, МПа	0.05...1.0
2.2. Время заполнения бачка в объеме 6.0л, не более, мин.	2.5
2.3. Стабильность уровня: изменение уровня воды при изменении давления на 0.1МПа, не более,мм	2.0

3. Комплектность.

3.1. В комплект арматуры для смывного бачка входит:

- клапан наполнительный 1шт.
- клапан выпуска 1шт.
- паспорт 1экз.

4. Принцип работы.

4.1 Наполнительный клапан по принципу действия отличается от клапанов прямоточных (запирание поплавком через рычаг) работой противодавлением - разницей площадей в полости наполнения и в полости запирания при одинаковом давлении сетевой воды. Рычаг(3)с установл.на нем стержне(4)служат для закрытия полости запирания и регулировки наполнения.

Клапан выпуска построен по арочному принципу с податливостью конструкции при установке в бачки с отклонением от геометрии и симметрии отверстий крышки и бачка. Смыв осуществляется нажатием на кнопку до упора. При этом открывается клапан донный(23) рис.1, поплавок(22) удерживает к корпус перелива(20), вода сливается из бачка в унитаз. По окончании смыва клапан донный автоматически закрывается.

5.Монтаж арматуры.

5.1. Монтаж вести в последовательности согласно рис.1-рис.9

Рис.1 Клапан выпуска

Nпоз.	Наимен. деталей
1	Корпус кнопки
2	Кнопка
3	Шток
4	Пружина
5	Седло
6	Гайка
7	Кольцо уплотн.
8	Прокладка
9	Прокладка
10	Втулка регулиров.
11	Шайба стопорн.
12	Обод
13	Планка нажимная
14	Стойка
15	Коромысло
16	Стержень
17	Труба перелива
18	Гайка байонет.
19	Кольцо уплотнит.
20	Корпус перелива
21	Втулка направл.
22	Поплавок
23	Клапан донный
24	Хомут
25	Вилка
26	Опора
27	Ось
28	Гайка ГОСТ 5915-70 М6-6Н.32.
29	Болт ГОСТ 7796-70 М6-8gх70.32
30	Гайка регулировочная

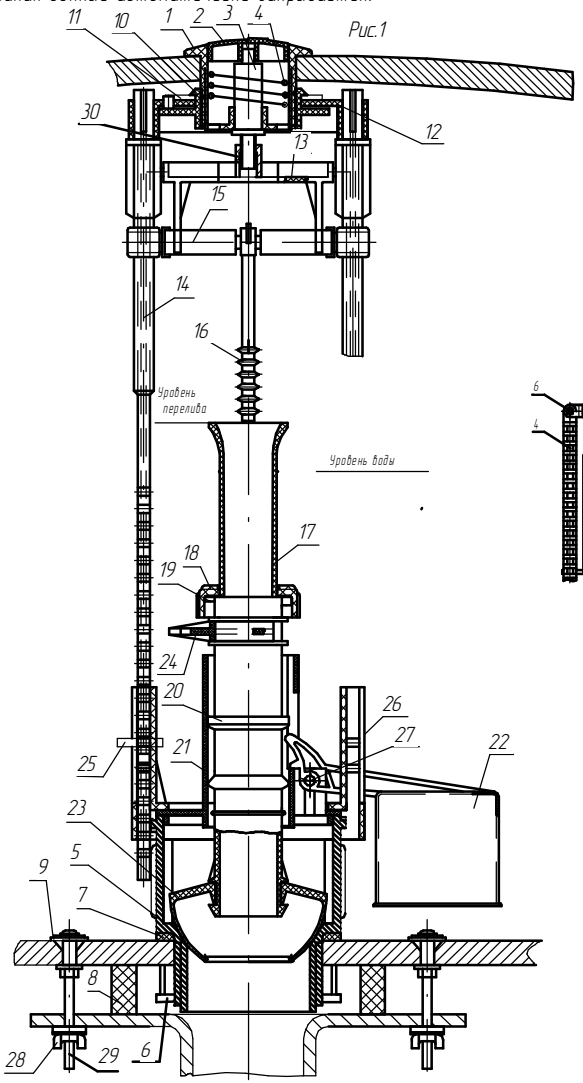

Рис.1

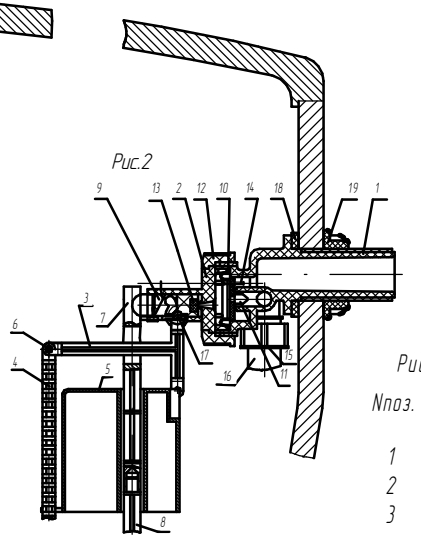

Рис.2

Рис2. Клапан наполнительный

Nпоз.	Наименование деталей
1	Корпус клапана
2	Крышка
3	Рычаг
4	Стержень
5	Поплавок
6	Ось
7	Стойка
8	Стойка-удлин.
9	Ползун
10	Мембрана
11	Втулка мембранная
12	Гайка М30х2
13	Вкладыш
14	Игла
15	Кольцо
16	Рукав
17	Ось
18	Шайба
19	Гайка G1/2"

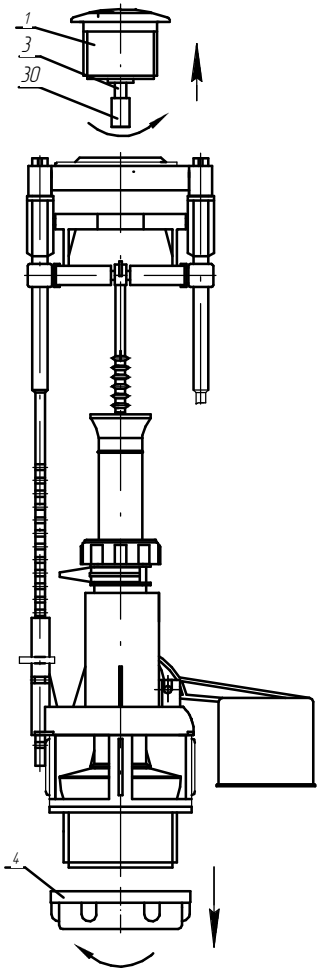

Рис. 3

Отвернуть гайку(4) с седла(3) и вывернуть корпус кнопки(1).

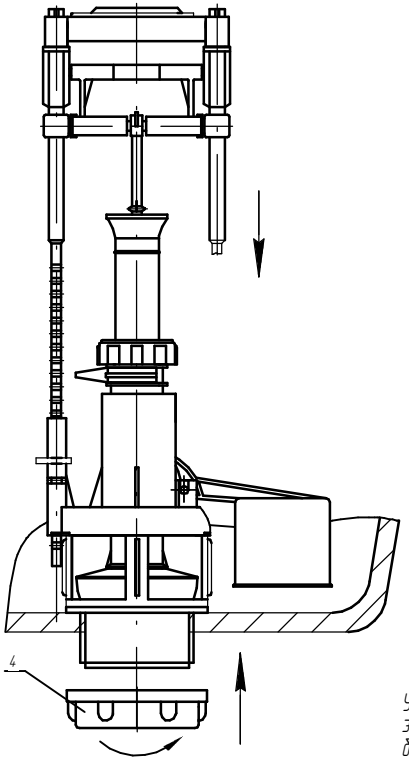

Рис. 4
Установить клапан выпуска в бачок и закрепить гайкой(4).

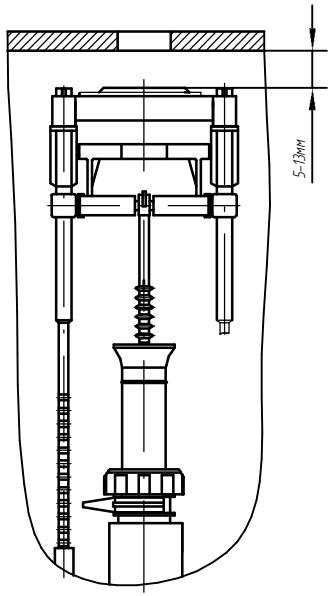

Рис. 5
Установить крышку на бачок при этом расстояние от крышки бачка до клапана выпуска должно находиться в пределах от 5 до 13мм.

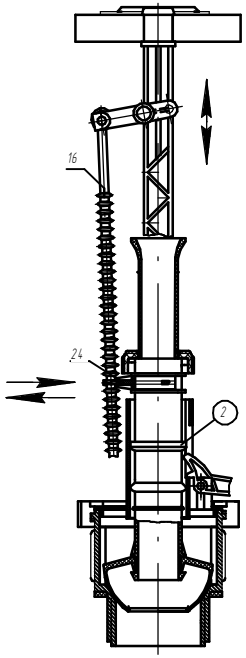

Рис. 6
Для этого: -отсоединить стержень (16) от хомута(24);отжать вилки(25) и выставить стойки(14) присоединить стержень(16).

Установить наполнительный клапан.
Клапан не должен касаться спускной арматуры.
Отрегулировать уровень воды в бачке.

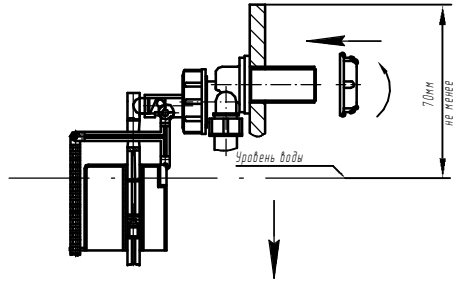

Рис. 8

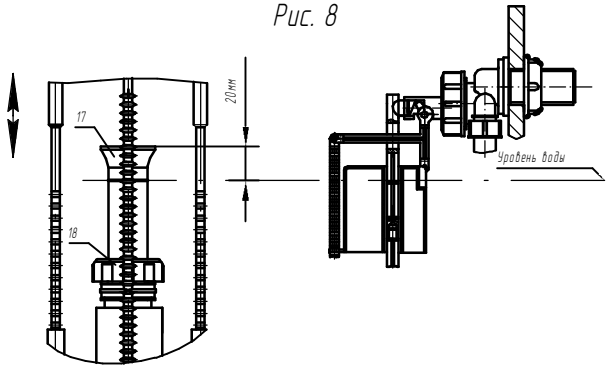

Рис. 9
Установить трубу перелива(17) на указанный уровень:
-отвернуть байонетную гайку(18)
-переместить трубу переливную(17) в нужное положение
-затянуть байонетную гайку(18).

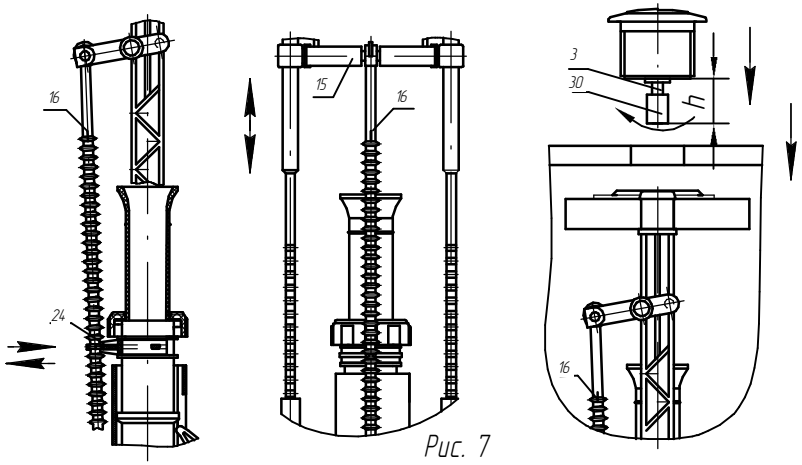

Рис. 7

Установить коромысло(15) предварительно как показано на рисунке - для этого переставить стержень(16) по хомуту(24). Установить крышку бачка и ввернуть корпус кнопки. Наполнить бачок водой, при этом из-под донного клапана не должно быть подтекания в унитаз. Если подтекает, то необходимо произвести следующее:
- отрегулировать высоту - h гайкой поз.30 навинчиванием по штоку поз 3;
Возможный вариант регулировки - переставить стержень(16) на одно деление вверх.
Собрать бачок,проверить смыв, при этом, при нажатии кнопки не должно быть заедания.

Внимание потребителя!
Изготовитель оставляет за собой право изменять конструкцию арматуры не ухудшая ее потребительских качеств

6. Эксплуатация изделия.
6.1. Перечень возможных неисправностей в процессе эксплуатации изделия и рекомендации по их устранению приведены в таблице.

Наименование неисправности	Вероятная причина	Способ устранения
Наполнительный клапан		
При заполнении бачка система поплавков не всплывает	Нарушена герметичность системы поплавков	Заменить поплавок, проверить правильность установки мембраны (10)
Течь при закрытии	Слабо затянута гайка12	Подтянуть гайку(12)
Клапан не срабатывает	Неправильно установлена мембрана(10)	Проверить установку мембраны (10)
Клапан выпуска		
Течь из-под донного клапана(23)	Неточно установлен донный клапан(23)	Отрегулировать посадку донного клапана на корпусе перелива повo - ротом вокруг оси
	Износился донный клапан	Заменить донный клапан
	Неправильно установлен стержень (16)	Поднять по пазам вверх стержень (16) или вниз.

Запрещается наносить удары по деталям арматуры!

7. Гарантия изготовителя.
7.1. Гарантийный срок эксплуатации арматуры смывного бачка 2 года со дня ввода в эксплуатацию или продажи через розничную сеть, но не более трех лет со дня изготовления.
Гарантийный срок хранения 3 года со дня изготовления.
8. Свидетельство о приемке.
8.1. Арматура смывного бачка соответствует требованиям нормативно-технической документации и признана годной для эксплуатации.

Начальник ОТК _____ _____
МП _____ Дата изготовления: _____