AEG

Варочная панель
HGR6436SM

Точный контроль мощности для превосходных результатов.
StepPower: Установите необходимую мощность от 1 до 9 и испытайте исключительную точность работы конфорок. Это значит, что нет необходимости наклоняться, чтобы увидеть пламя. Современные технологии обеспечивают точный и стабильный уровень нагрева кастрюль и сковородок.

Product Benefits & Features

StepPower. Точный контроль мощности.
Испытайте точность работы конфорок с помощью элементов управления StepPower и создавайте неизменно вкусные блюда. Нагрев может быть установлен на уровнях от 1 до 9, с каждым уровенем мощность возрастает. Точные настройки предполагают потрясающие результаты.

Новое поколение газовых плит
Газовые горелки увеличенной мощности в газовых варочных поверхностях AEG направляют пламя точно на дно посуды, обеспечивая более быстрый нагрев и высокую производительность. Благодаря таким горелкам процесс приготовления проходит на 20% быстрее.

Мощные конфорки multi crown
Сделайте вкус ваших любимых блюд более насыщенным с помощью мощной конфорки multi-crown. Она нагревает непосредственно дно посуды, что идеально для блюд вок, жарки морепродуктов и многого другого.

Чугунная решетка
Прочные чугунные решетки из высококачественного, износостойкого материала долговечны и легко очищаются с помощью обычной, влажной салфетки.

Функция встроенного электро розжига.
Благодаря встроенной системе электро розжига больше нет необходимости в спичках или зажигалке. Каждая конфорка зажигается одним поворотом ручки. Вы можете начать готовить гораздо быстрее.

- Газовая варочная поверхность
- Регуляторы мощности нагрева
- Положение панели управления: Спереди справа
- Левая ближняя зона нагрева: Mariane, Горелка WOK Multicrown, 4000W/122mm
- Левая дальняя зона нагрева: Средняя горелка, Mariane, 1900Вт / 70мм
- Средняя передняя зона нагрева: Нет,
- Средняя зона нагрева: Нет,
- Правая ближняя зона нагрева: Малая горелка, Mariane, 1000Вт / 54мм
- Правая дальняя зона нагрева: Mariane, Средняя горелка, 1900Вт / 70мм
- Функции безопасности:
- Набор для конверсии газа
- Цвет: Нержавеющая сталь

AEG

Варочная панель

HGR6436SM

Product Specification
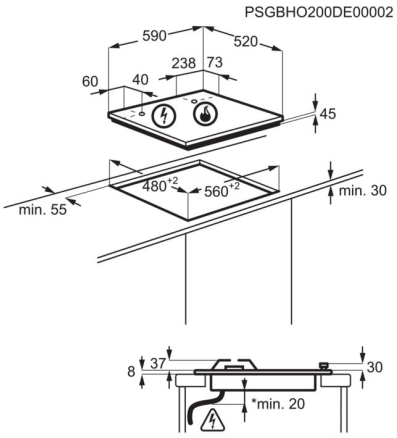
Рекомендованная цена. Перейдите на сайт магазина, чтобы узнать о возможных специальных предложениях.	38990.00
Размещение панели управления	Спереди справа
Тип рамки	Нет рамки
Тип поверхности	Газовая
Тип установки	независимый
Тип управления	Поворотные 9 ступенчатые регуляторы
Размеры (ВхШ), мм	594x510
Размеры для встраивания (ВхШхГ), мм	x560x480
Вес нетто, кг	10.6
При продаже установлены форсунки для газа	G20 (2H) 13 мБар
Длина сетевого шнура, м	1.1
Страна производства	Италия